z-ca Naczelnika Wydziału Geodezji, Kartografii i Katastru SP Jędrzejów
Niniejsza dokumentacja była przedmiotem
narady koordynacyjnej, która odbyła się
za pomocą środków komunikacji elektronicznej
Data narady: 2022-03-16
Znak sprawy: GKK.6630.18.2022
Uwagi i zalecenia zostały zawarte w protokole
z narady koordynacyjnej
Przewodniczący narady:mgr inż. Robert Majcher

MAPA DO CELÓW PROJEKTOWYCH
pod projektowaną sieć elektroenergetyczną
SKALA 1:500
Arkusz nr 1(4)

Woj.: świętokrzyskie
Pow.: jędrzejowski
Gm.: 260504_2 Nagłowice,
260202_5 Jędrzejów – obszar wiejski
Obr.: 0016 Zagórze, 0026 Potok Wielki
KERG: GKK.6640.1870.2020,
GKK.6640.1844.2020
Ukł. wys.: Kronsztad 86
Ukł. wsp.: 2000/7
Obr 0016 – Dz. nr: 216/2, 525/2, 260
Obr 0026 – Dz. nr: 900/2
Data aktualności: 01.10.2020
Data opracowania: 20.01.2021
Sporządziła: Magdalena Kawalec

Nie wyklucza się istnienia w terenie również urządzeń podziemnych ułożonych, a niezgłoszonych do inwentaryzacji geodezyjnej. Mapa została wykonana bez ustalenia obciążeń służebnościami gruntowymi ujawnionymi w księgach wieczystych. Granice na podstawie danych EGiB.

- - - - - – zakres

ORIENTACJA

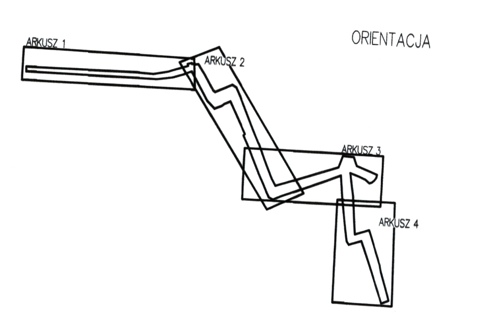

Poświadczam , że niniejszy dokument został opracowany w wyniku prac geodezyjnych i kartograficznych, których rezultaty zawiera operat techniczny pozytywnie zweryfikowany. Jednocześnie informuję, że jestem świadoma odpowiedzialności karnej za złożenie fałszywego oświadczenia.

Identyfikator zgłoszenia prac geodezyjnych	GKK.6640.1844.2020 GKK.6640.1870.2020
Organ służby geodezyjnej, który otrzymał zgłoszenie	Starosta Jędrzejowski
Wykonawca prac geodezyjnych	Azako Andrzej Zalega
Nr oraz data sporządzenia dokumentu zawierającego wynik pozytywnej weryfikacji	Protokół Weryfikacji GKK.6640.1844.2020_2 GKK.6640.1870.2020_2 14.04.2021
Imię i nazwisko oraz nr uprawnień zawodowych kierownika prac	mgr inż. Małgorzata Kowalczyk Nr Upr. GGK Nr 19535

AZAKO Andrzej Zalega
26-300 Opoczno, Dzielna 32 dB
NIP 7681566521, REG. 100609258
e-mail: info@azako.com.pl

WŁAŚCICIEL
Andrzej Zalega

Za zgodność z oryginałem
Paweł Kowalczyk
upr. bud. LOD/1927/POOE/12

Elektronicznie podpisany
przez Paweł Karol Kowalczyk
Data: 2022.03.01 06:55:54
+01'00'

Zestawienie typów i długości rur ochronnych

symbol	typ, średnica [mm]	długośc [m]
R-16	DVK 160	6,0

Legenda:
- Istniejąca infrastruktura elektroenergetyczna - bez zmian;
- Projektowana infrastruktura elektroenergetyczna;
- Infrastruktura elektroenergetyczna przeznaczona do rozbiórki;
- Opis projektowanej inwestycji;
- Numery nieruchomości objętych opracowaniem;

Inwestor: PGE Dystrybucja S.A. 20-340 Lublin, ul. Garbarska 21A			
Nazwa obiektu: Sieć elektroenergetyczna średniego i niskiego napięcia			
Projektował: Paweł Kowalczyk	Nr uprawnień: LOD/1927/POOE/12		
Asystował: Paweł Podkowiak	Nr uprawnień:		
Tytuł rysunku: Plan Sytuacyjny arkusz 3 z 6		Data: 02.2022	Skala: 1:500
		Nr rysunku: ZAŁ-03	Nr strony: 71