ENERGOTEST

PROJEKT
DESIGN

	stadium: *stage.*	**Projekt wykonawczy**	nr *No.* **03713_P30**
ENERGOTEST	UMOWA *CONTRACT*	**1253/GL/LZA/MC/2017**	
	OBIEKT *PLANT*	**GPZ 220/110/30 kV Rożki**	
	PRACE *WORKS*	**Przebudowa GPZ 220/110/30 kV Rożki. Rozdzielnia 30 kV. Rozdzielnica 30kV typu D-40P.**	
	INWESTOR *INVESTOR*	**PGE Dystrybucja S.A. Oddział Skarżysko-Kamienna 26-110 Skarżysko-Kamienna Al. Marszałka J. Piłsudskiego 51**	
MENEDŻER PROJEKTU *PROJECT MANAGER*			
PROJEKTOWAŁ *DESIGNED BY*	**inż. Aleksander Szyndler**		
	inż. Marek Strzoda		
SPRAWDZIŁ *VERIFIED BY*	**mgr inż. Krzysztof Guździk**		
ZATWIERDZIŁ *APPROVED BY*	**mgr inż. Grzegorz Sodzawiczny Dyrektor Pionu Projektowania i Analiz**		

ZMIANA *REVISION*	**E2A**			Niniejsze opracowanie można kopiować i rozpowszechniać tylko w całości. Kopiowanie części może nastąpić tylko po pisemnej zgodzie Energotest Sp. z o.o.
DATA *DATE*	**10. 2021**			*This documentation can be copied and published only in all. Fragmentary copying can be done only after writing consent of Energotest Ltd.*

Gliwice, październik 2020

1. Niniejsza dokumentacja jest wykonana zgodnie z umową nr **1253/GL/LZA/MC/2017** z dnia 19.02.2018 r. oraz zgodnie z przepisami techniczno-budowlanymi i normami.

   Dokumentacja ta jest kompletna z punktu widzenia celu, któremu ma służyć.

2. Projekt opracowano stosownie do obowiązujących danych do wykonania pracy projektowej oraz przepisów aktualnych w dniu oddania projektu Zamawiającemu.

   Realizacja projektu po upływie 24 miesięcy od daty przekazania Zamawiającemu wymagać będzie weryfikacji danych do wykonania pracy projektowej oraz zgodności z przepisami i dostosowania rozwiązań projektowych do wyników weryfikacji.

Projekt skoordynowano z branżą (działem)	Koordynujący		
	Symbol	Imię i nazwisko koordynującego (kierownika działu), pieczątka	Podpis
Branża prowadząca (Dział)	PA2		
Rzeczoznawca ds. BHP i Ergonomii		nie dotyczy	
Rzeczoznawca ds. p.poż.		nie dotyczy	
Dział Rozwoju i Realizacji Systemów		nie dotyczy	
Branża (Dział)		nie dotyczy	
Branża (Dział)		nie dotyczy	

Oznaczenie zmiany	Przyczyny zmiany	Zakres zmian	Data zmiany	Wprowadził	Sprawdził
1	2	3	4	5	6
E2A	Uwagi Inwestora	Zastosowanie przełączalnych przekładników prądowych w celu przygotowania pól do pracy przy obniżonym napięciu 15kV i większych prądach roboczych.	10.2020	M.Strzoda	K.Guździk
	oraz dodatkowe Uwagi z dnia 27.09.2021 IP/PP/12825/2021	Zastosowanie przekładników prądowych w klasie dokładności 0,2S (dla rdzeni w klasie 0,2)	10.2021	M.Strzoda	K.Guździk
		Likwidacja rezystorów dociążających obwody napięciowe przekładników napięciowych i zastosowanie przekładników o rozszerzonym zakresie mocy obwodów wtórnych.	10.2021	M.Strzoda	K.Guździk
		Zmiana w opisie technicznym wytycznych wykonania oprzewodowania obwodów wtórnych przekładników z koloru zółtego i zielonego na odpowiednio brązowy i szary.	10.2021	M.Strzoda	K.Guździk
		Zmiana opisu automatyk z załączony/odstawiony na nastawiony/odstawiony.	10.2021	M.Strzoda	K.Guździk
		Zamiana na wszystkich schematach zasadniczych symbolu wyłącznika -F84 na odpowiedni z członem różnicowoprądowym.	10.2021	M.Strzoda	K.Guździk

L.p.	Wyszczególnienie	Nr rysunku	Ilość arkuszy	Zmiany					
1	2	3	4	5	6	7	8	9	10
1.	Strona tytułowa		1						
2.	Strona klauzul		1						
3.	Strona koordynacyjna		1						
4.	Karta zmian projektu		1						
5.	Spis zawartości		2						
5.1	Wykaz projektów		3						
6.	Dane wejściowe do projektu		1						
7.	Opis techniczny		10						
8.	Rysunki								
8.1	Rozdzielnica 30kV typu D-40P Schemat strukturalny.	03713_P30_001		A	B	C	E2 A		
8.2	Rozdzielnica 30kV typu D-40P Elewacje przedziałów obwodów pomocniczych.	03713_P30_002		A	B	C	E2 A		
8.3	Magistrale komunikacyjne Schemat ideowy.	03713_P30_003		A	B	C	E2 A		
8.4	Obwody blokad Schemat zasadniczy.	03713_P30_004		A	B	C	E2 A		
8.5	Pole zasilające - pole nr 5(8) Schematy zasadnicze.	03713_P30_005		A	B	C	E2 A		
8.6	Pole pomiarowe - pola nr 4(9) Schematy zasadnicze.	03713_P30_006		A	B	C	E2 A		
8.7	Pole sprzęgłowe z wyłącznikiem - pole nr 6 Schematy zasadnicze.	03713_P30_007		A	B	C	E2 A		
8.8	Pole odcinacza - pole nr 7 Schematy zasadnicze.	03713_P30_008		A	B	C	E2 A		
8.9	Pole odpływowe liniowe - pole nr 1 Schematy zasadnicze.	03713_P30_009		A	B	C	E2 A		
8.10	Pole odpływowe liniowe - pola nr 2, 11 Schematy zasadnicze.	03713_P30_010		A	B	C	E2 A		
8.11	Transformator potrzeb własnych 30/0,4kV - pola nr 3, 10 Schematy zasadnicze.	03713_P30_011		A	B	C	E2 A		
8.12	Wyłącznik VD4 (1VCD400237) Schematy zasadnicze.	03713_P30_012		A	B	C	E2 A		
8.13	Pole zasilające - pole nr 5(8) Zestawienie materiałów.	03713_P30_021		A	B	C	E2 A		
8.14	Pole pomiarowe - pola nr 4(9) Zestawienie materiałów.	03713_P30_022		A	B	C	E2 A		
8.15	Pole sprzęgłowe z wyłącznikiem - pole nr 6 Zestawienie materiałów.	03713_P30_023		A	B	C	E2 A		
8.16	Pole odcinacza - pole nr 7 Zestawienie materiałów.	03713_P30_024		A	B	C	E2 A		
8.17	Pole odpływowe liniowe - pola nr 1, 2, 11 Zestawienie materiałów.	03713_P30_025		A	B	C	E2 A		
8.18	Transformator potrzeb własnych 30/0,4kV - pola nr 3, 10 Zestawienie materiałów.	03713_P30_026		A	B	C	E2 A		
8.19	Pole zasilające - pole nr 5(8) Schematy logiki MiCOM P139.	03713_P30_031		A	B	C	E2 A		
8.20	Pole pomiarowe - pola nr 4(9) Schematy logiki MiCOM P139.	03713_P30_032		A	B	C	E2 A		
8.21	Pole sprzęgłowe z wyłącznikiem - pole nr 6 Schematy logiki MiCOM P139.	03713_P30_033		A	B	C	E2 A		
8.22	Pole odpływowe liniowe - pola nr 1, 2, 11 Schematy logiki MiCOM P139.	03713_P30_034		A	B	C	E2 A		
8.23	Transformator potrzeb własnych 30/0,4kV - pola nr 3, 10 Schematy logiki MiCOM P139.	03713_P30_035		A	B	C	E2 A		
8.24	Pole zasilające - pole nr 5(8) Schematy połączeń wewnętrznych i przyłączeń.	03713_P30_065		A	B	C	E2 A		

8.25	Pole pomiarowe - pola nr 4(9) Schematy połączeń wewnętrznych i przyłączeń.	03713_P30_066		A	B	C	E2 A		
8.26	Pole sprzęgłowe z wyłącznikiem - pole nr 6 Sc Schematy połączeń wewnętrznych i przyłączeń.	03713_P30_067		A	B	C	E2 A		
8.27	Pole odcinacza - pole nr 7 Schematy połączeń wewnętrznych i przyłączeń.	03713_P30_068		A	B	C	E2 A		
8.28	Pole odpływowe liniowe - pole nr 1 Schematy połączeń wewnętrznych i przyłączeń.	03713_P30_069		A	B	C	E2 A		
8.29	Pole odpływowe liniowe - pola nr 2, 11 Schematy połączeń wewnętrznych i przyłączeń.	03713_P30_070		A	B	C	E2 A		
8.30	Transformator potrzeb własnych 30/0,4kV - pola nr 3, 10 Schematy połączeń wewnętrznych i przyłączeń.	03713_P30_071		A	B	C	E2 A		
8.31	Wyłącznik VD4 (1VCD400237) Schematy połączeń wewnętrznych.	03713_P30_082		A	B	C	E2 A		

L.p.	Nr projektu	Tytuł projektu
Projekty budowlane		
1	03713_P01	Rozbiórka budynku podziemnego, zbiornika olejowego, budynku gospodarki olejowej i chłodni kominowej na terenie GPZ Rożki
2	03713_P02	Przebudowa GPZ Rożki
3	03713_spr	Rozbiórka budynków sprężarkowni na terenie GPZ Rożki
4	03713_P04	Przebudowa GPZ Rożki (Etap 2)
5	03713_P05	Budowa kotew dla transformatorów TR-1 i TR-2
Projekty wykonawcze		
6	03713_P06	Koncepcja projektowa
7	03713_P07	Rozdzielnia 110 kV. Obwody pierwotne
8	03713_P08	Rozdzielnia 110 kV. Branża konstrukcyjno-budowlana – część zasadnicza
9	03713_P09	Rozdzielnia 110 kV. Branża konstrukcyjno-budowlana – bramka linii 110 kV Szerzawy i bramka transformatorowa
10	03713_P10	Plan zagospodarowania terenu
11	03713_P11	Rozdzielnia 110 kV. Obwody wtórne. Pole sprzęgła nr 1
12	03713_P12	Rozdzielnia 110 kV. Obwody wtórne. Pole liniowe nr 2
13	03713_P13	Rozdzielnia 110 kV. Obwody wtórne. Pole transformatorowe nr 3
14	03713_P14	Rozdzielnia 110 kV. Obwody wtórne. Pole transformatorowe nr 4
15	03713_P15	Rozdzielnia 110 kV. Obwody wtórne. Pole liniowe nr 5
16	03713_P16	Rozdzielnia 110 kV. Obwody wtórne. Pole liniowe nr 7
17	03713_P17	Rozdzielnia 110 kV. Obwody wtórne. Pole liniowe nr 8
18	03713_P18	Rozdzielnia 110 kV. Obwody wtórne. Pole liniowe nr 10
19	03713_P19	Rozdzielnia 110 kV. Obwody wtórne. Pole liniowe nr 11
20	03713_P20	Rozdzielnia 110 kV. Obwody wtórne. Pole liniowe nr 12
21	03713_P21	Rozdzielnia 110 kV. Obwody wtórne. Pole liniowe nr 13
22	03713_P22	Rozdzielnia 110 kV. Obwody wtórne. Pole liniowe nr 14

23	03713_P23	Rozdzielnia 110 kV. Obwody wtórne. Szafa zabezpieczeń ZS i LRW
24	03713_P25	Pomiar energii
25	03713_P26	Telemechanika
26	03713_P27	Rozdzielnica potrzeb własnych 400/230 V AC
27	03713_P28	Rozdzielnica prądu stałego 220 V DC
28	03713_P29	Rozdzielnica napięć gwarantowanych 230 V AC
29	**03713_P30**	**Rozdzielnia 30 kV. Rozdzielnica 30 kV**
30	03713_P32	Sprzęt BHP i przeciwpożarowy
31	03713_P33	Agregat prądotwórczy
32	03713_P34	Trasy kablowe
33	03713_P35	Instalacja odgromowa, uziemienia i połączeń wyrównawczych
34	03713_P36	Instalacja odwodnienia, wodociągowa i hydrantowa
35	03713_P37	Rozdzielnice pomocnicze 0,4 kV AC
36	03713_P38	Centralna sygnalizacja
37	03713_P39	Instalacja wentylacji i klimatyzacji budynku nastawni
38	03713_P40	Instalacja wentylacji budynku rozdzielni 30 kV i akumulatorni
39	03713_P41	Instalacja oświetlenia awaryjnego
40	03713_P42	Instalacja oświetlenia podstawowego
41	03713_P43	Instalacja oświetlenia zewnętrznego stacji
42	03713_P44	System Ochrony Technicznej (SOT)
43	03713_P45	Budynki. Branża konstrukcyjno-budowlana
44	03713_P46	Drogi wewnętrzne
45	03713_P47	Drogi zewnętrzne

Pozostałe opracowania		
48	03713_P48	Obliczenia zwarciowe
49	03713_P49	Karta informacyjna przedsięwzięcia
50	03713_P51	Dokumentacja geologiczna
51	03713_P52	Inwentaryzacja dendrologiczna drzew i krzewów
52	03713_P53	Kosztorysy
53	03713_P54	Decyzje, postanowienia, uzgodnienia właścicielskie i branżowe

6. DANE WEJŚCIOWE DO PROJEKTU

6.1. Przedmiot opracowania

Przedmiotem opracowania jest projekt wykonawczy obwodów wtórnych rozdzielnicy 30kV typu D-40P dla GPZ 220/110/30kV Rożki.

6.2. Podstawa prawna wykonania projektu

Projekt wykonano na podstawie:

- Umowy nr 1253/GL/LZA/MC/2017 z dnia 19.02.2018 r. pomiędzy PGE Dystrybucja SA z siedzibą w Lublinie Oddział Skarżysko-Kamienna (Zamawiający), a Energotest Sp. z o.o. (Wykonawca),
- Ustawy Prawo budowlane z dnia 07.07.1994 z późniejszymi zmianami,
- Rozporządzenia Ministra Infrastruktury z dnia 12.04.2002 w sprawie warunków technicznych, jakim powinny odpowiadać budynki i ich usytuowanie z późniejszymi zmianami,
- Ustawy Prawo energetyczne z dnia 10.04.1997 z późniejszymi zmianami,
- Rozporządzenia Ministra Gospodarki z dnia 04.05.2007 w sprawie warunków funkcjonowania systemu elektroenergetycznego z późniejszymi zmianami,,
- Norm wyszczególnionych w opisie technicznym.

6.3. Podstawa techniczna wykonania projektu

Projekt wykonano na podstawie:

- Specyfikacji Istotnych Warunków Zamówienia - nr postępowania 1253/GL/LZA/MC/2017,
- Specyfikacji Technicznej stanowiącej Załącznik nr 1 do SIWZ,
- Wzajemnych uzgodnień pomiędzy Zamawiającym, Inwestorem a Wykonawcą,
- Kart katalogowych zastosowanych aparatów i urządzeń oraz ustaleń z ich producentami.

6.4. Zakres opracowania

Projekt swym zakresem obejmuje:

- schemat strukturalny rozdzielnicy
- elewacje pól
- schematy zasadnicze
- zestawienia materiałów
- schematy logik sterowników polowych
- schematy połączeń wewnętrznych i przyłączeń

7. OPIS TECHNICZNY

7.1. Charakterystyka obiektu – stan istniejący

W pomieszczeniu rozdzielni 30kV zainstalowana jest dwusystemowa, 14-polowa rozdzielnica 30kV typu otwartego, z pneumatycznymi napędami odłączników zasilanymi z instalacji sprężonego powietrza. Szafy sterownicze rozdzielnicy 30kV zlokalizowane są w nastawni.

Rozdzielnica zasilana jest z transformatorów 110/30kV napowietrznymi mostami szynowymi.

7.2. Charakterystyka obiektu – stan projektowany

Modernizacja obejmuje wymianę rozdzielnicy 30kV na nową z pojedynczym układem szyn zbiorczych, wyposażoną w nową aparaturę (2 pola TR, 2 pola TR.P.WŁ. 2 pola PN, pole sprzęgła, pole odcinacza i 3 pola liniowe) oraz likwidację szaf sterowniczych rozdzielnicy 30kV w nastawni. W ramach modernizacji zostanie wymieniony napowietrzny most szynowy od transformatorów 110/30kV do rozdzielni 30kV na połączenie kablowe.

Nową rozdzielnicę 30kV zaprojektowano jako rozdzielnicę 11-polową typu D-40P produkcji Elektrobudowy SA. Sekcja 1 składa się z 6 pól a sekcja 2 z 5 pól.

Rozdzielnica 30kV typu D-40P jest wnętrzową, rozdzielnicą średniego napięcia. Wykonana jest jako wolnostojąca, przedziałowa, dwuczłonowa, w osłonie metalowej z izolacją stało-powietrzną. Rozdzielnica zapewnia bezpieczeństwo przy obsłudze, jest odporna na skutki łuku elektrycznego powstałego wewnątrz obudowy. Człon wysuwny jest przestawiany przy zamkniętych drzwiach przedziału wyłącznikowego.

Pola rozdzielnicy wyposażono w człony wysuwne z wyłącznikami próżniowymi VD4 firmy ABB, ze sprężynowym napędem zasobnikowym zbrojonym silnikiem elektrycznym w układzie automatycznym. Człony wysuwne posiadają napęd ręczny.

Wyłączniki wyposażone są w następujące wyzwalacze wyłączające:

- wyzwalacz zamykający napięciowy (MBC)
- pierwszy wyzwalacz otwierający napięciowy (MBO1)
- drugi wyzwalacz otwierający napięciowy (MBO2)

Pola rozdzielnicy wyposażono w uziemnik UWE40 z napędem ręcznym i blokadą elektromagnetyczną od napięcia na przyłączu kablowym.

Schemat strukturalny rozdzielnicy przedstawiono na rysunku nr 03713_P30_001_B.

7.3. Parametry rozdzielnicy

Podstawowe parametry rozdzielnicy:

♦ napięcie znamionowe sieci	30 kV
♦ liczba faz	3
♦ częstotliwość znamionowa	50 Hz
♦ napięcie znamionowe izolacji	36 kV
♦ napięcie wytrzymywane o częstotliwości sieciowej	70 kV
♦ napięcie udarowe piorunowe wytrzymywane	170 kV
♦ znamionowy prąd ciągły szyn zbiorczych	1250 A

- znamionowy prąd krótkotrwały wytrzymywany 16/3 kA/s
- znamionowy prąd szczytowy wytrzymywany 40 kA
- stopień ochrony IP41
- odporność na łuk wewnętrzny 31,5/1 kA/s
- znamionowe napięcie zasilania obwodów pomocniczych 220 V DC

Uwaga!

Rozdzielnicę przygotowano do pracy przy obniżonym napięciu 15kV i większych prądach przez zastosowanie przekładników prądowych przełączalnych po stronie pierwotnej. Ze względu na brak technicznych możliwości wykonania przełączalnych przekładników napięciowych o trzech uzwojeniach wtórnych, po zmianie napięcia z 30kV na 15kV należy w polach zasilających i pomiarowych wymienić je na nowe. W polach pomiarowych należy dodatkowo wymienić woltomierze zabudowane na elewacji pola.

7.4. Sterowanie

Sterowanie wyłącznikami:

Wyłącznikami można sterować:

- zdalnie z telemechaniki (po magistrali komunikacyjnej),
- z rozdzielnicy przyciskami usytuowanymi na elewacji pola lub z menu sterownika polowego
- dodatkowo wyłącznikiem w polu zasilającym rozdzielnicy można sterować sterownikiem S219 na elewacji szafy zabezpieczeń transformatora TR1(2) – FR3(4).

Wyboru miejsca sterowania dokonujemy przełącznikiem L/R na elewacji zabezpieczenia MiCOM P139. Wyłączenie pola rozdzielnicy możliwe jest z każdego miejsca, niezależnie od wyboru miejsca sterowania.

Napędy członów ruchomych i uziemników:

Przestawianie członów ruchomych i uziemników odbywa się ręcznie za pomocą odejmowalnej korby.

7.5. Zabezpieczenia

W polach zastosowano sterowniki polowe MiCOM P139, które realizują pełne zabezpieczenie dla odpowiedniego typu pola. Sterowniki polowe oprócz funkcji zabezpieczeniowych i pomiarowych, posiadają programowalną logikę użytkownika, która została została zawarta w projekcie.

Nastawy zabezpieczeń MiCOM P139 zostaną wprowadzone przez Wykonawcę po uzgodnieniu z Inwestorem.

Zabezpieczenie od łuku elektrycznego

System wyłączania ewentualnego zwarcia łukowego wykonano w oparciu o opoelektroniczne zabezpieczenie łukoochronne typu ZŁ-4A prod. Energotest. Każda sekcja została wyposażona w oddzielny układ zabezpieczeniowy.

Zabezpieczenie pracuje w oparciu o strukturę rozproszoną, w skład której wchodzą:

- jednostka centralna ZŁ-4A JC zainstalowana w polu pomiarowym rozdzielnicy,
- jednostki polowe ZŁ-4A JP z czujnikami optycznymi zabudowane we wszystkich polach rozdzielnicy.

Pomiędzy poszczególnymi elementami zabezpieczenia zapewniona jest wymiana informacji poprzez magistralę CAN. Jednostki centralne zostały zainstalowane w polach pomiarowych, a jednostki polowe we wszystkich polach rozdzielnicy. Każdemu czujnikowi optycznemu przyłączonemu do jednostki polowej przypisujemy strefę ochronną w zależności od miejsca zainstalowania:

- strefa 1 – obejmuje przedziały szyn i wyłączników (wykrycie zwarcia łukowego powoduje wyłączenie pola zasilającego i sprzęgła)
- strefa 2 – obejmuje przedział przyłączy kablowych (wykrycie zwarcia łukowego powoduje wyłączenie danego odpływu)
- strefa 3 – obejmuje przedział przyłączy kablowych pola zasilającego (wykrycie zwarcia łukowego powoduje wysłanie impulsu wyłączającego do wyłącznika rozdzielni nadrzędnej)

Urządzenie generuje impulsy sterujące pracą wyłączników powodując ich otwarcie i odcięcie w jak najkrótszym czasie źródeł zasilających miejsce zwarcia łukowego. Jako kryterium wykrycia zwarcia łukowego wykorzystuje się informację o pojawieniu się intensywnego promieniowania świetlnego oraz spadku napięcia na szynach rozdzielnicy (z wyjątkiem strefy 3, gdzie wystarcza pobudzenie członu optycznego).

7.6. Sygnalizacja

Sygnalizacja gotowości elektrycznej pola do sterowania

Do sygnalizacji przewidziano lampkę diodową dwukolorową sygnalizującą gotowość elektryczną (zielona) lub jej brak (czerwona). Lampka diodowa umieszczona jest na elewacji przedziału obwodów pomocniczych pola.

Sygnalizacja stanu łączników

Schemat synoptyczny pola i sygnalizacja stanu łączników będzie widoczna na panelu sterownika polowego MiCOM P139.

Sygnalizacja zbiorcza sekcji rozdzielnicy

Z każdego pola wyprowadzono na szyny obwodów okrężnych sygnalizację:

- awarii sterownika polowego
- awaryjnego wyłączenia AW
- uprzedzenia UP (stan awaryjny w polu)

Sygnalizacja ta została doprowadzona do sterownika polowego w polu pomiarowym i wyświetlana na diodach tego sterownika, oraz stykowo wyprowadzona do obwodów telemechaniki.

Sygnalizacja obecności napięcia na kablu

Na elewacjach przedziałów obwodów pomocniczych pól umieszczono neonowy wskaźnik obecności napięcia na kablu (w przekaźniku blokady łączeniowej).

7.7. Blokady

Blokady mechaniczne samoczynne

Rozwiązania konstrukcyjne rozdzielnicy D-40P nie dopuszczają do przypadkowych błędów łączeniowych. Wszystkie operacje powinny być dokonywane przy zamkniętych drzwiach przedziałów. W polu rozdzielnicy można wyróżnić zespoły inteligentnie działających blokad mechanicznych:

- ✓ blokada ryglująca człon wysuwny w położeniach PRACA i PRÓBA,
- ✓ blokada dostępu do śruby napędowej członu wysuwnego, jeżeli drzwi przedziału członu wysuwnego nie są zamknięte (przy pomocy klamki),
- ✓ blokada uniemożliwiająca operowanie śrubą napędową członu wysuwnego, jeżeli uziemnik nie jest otwarty (blokada przestawiania wyłącznika) - nie występuje w polu pomiarowym,
- ✓ blokada systemu unoszenia przegród ruchomych, gdy człon wysuwny jest wysunięty z rozdzielnicy,
- ✓ blokada systemu unoszenia przegród ruchomych przy pomocy kłódki,
- ✓ blokada otwarcia drzwi przedziału członu wysuwnego, gdy człon wysuwny znajduje się w położeniu PRACA lub w położeniach pośrednich między położeniem PRACA i PRÓBA,
- ✓ blokada dostępu do gniazda napędu ręcznego uziemnika, gdy człon wysuwny znajduje się w położeniu PRACA lub w położeniach pośrednich między położeniem PRACA i PRÓBA (nie występuje w polu pomiarowym),
- ✓ blokada położenia napędu ręcznego uziemnika w położeniach otwarcia lub zamknięcia uziemnika uniemożliwiająca samoczynne przestawienie się jego styków głównych w wyniku np. drgań,
- ✓ blokada drzwi przedziału członu wysuwnego oraz przedziału przyłączowego (wersja wolnostojąca) uniemożliwiająca ich otwarcie bez wcześniejszego zamknięcia uziemnika,
- ✓ blokada przed wprowadzeniem członu wysuwnego o innym przeznaczeniu lub innym prądzie znamionowym.

Blokady elektryczne uziemników i członów ruchomych

W polach wyposażonych w uziemnik przewidziano przekaźnik blokady łączeniowej, który uzależnia możliwość zamknięcia uziemnika od napięcia na jego zaciskach (współpracuje z izolatorami reaktancyjnymi i elektromagnetyczną blokadą gniazda napędu ręcznego uziemnika).

Sygnalizacja na przekaźniku blokady:

- CZERWONY – brak zezwolenia na zamknięcie uziemnika
- ZIELONY – zezwolenie na zamknięcie uziemnika

Uziemnik sekcyjny w polu pomiarowym jest dodatkowo blokowany od położenia członów ruchomych we wszystkich polach sekcji, a człony ruchome pól sekcji są blokowane od położenia uziemnika sekcyjnego.

Uwaga!

W rozdzielnicy zastosowano izolatory reaktancyjne typu SGB 38,5F-KAP SO-EB 1359 o pojemność Ci=10pF.

Prąd wyjściowy izolatora przy napięciu sieci 30kV wynosi Iin=54.45µA.

Dla napięcia docelowego 15kV prąd wyjściowy izolatora wyniesie Iin=27.22µA.

W celu zapewnienia prawidłowej pracy przekaźnika blokady łączeniowej po obniżeniu napięcia do 15kV należy dokonać odpowiedniej zmiany nastawienia prądu przekaźnika – Iw.

Konstrukcja urządzenia pozwala na prawidłową pracę w zakresie prądu wyjściowego izolatora Iin wynoszącym od 20 do 500 µA przy napięciu znamionowym sieci. Zalecane nastawy przekaźnika w zależności od uzyskanych wyników obliczeń prądów wyjściowych izolatora zestawiono w poniższej tabeli.

Wartość prądu **Iin** [µA] AC zastosowanego izolatora	Położenie zworki (czułość przekaźnika)
20...50	1 (10 µA)
50...80	2 (15µA)
80...120	3 (25 µA)
120...200	4 (35 µA)
200...320	5 (60 µA)
320...500	6 (90 µA)

Tabela 1 Zalecane nastawy przekaźnika w zależności od uzyskanych wyników obliczeń prądów wyjściowych izolatora

Aby dokonać zmiany nastawienia prądu przekaźnika - Iw należy:
- wyjąć wszystkie wtyczki z tylnej części obudowy przekaźnika,
- odkręcić cztery wkręty mocujące tylną pokrywę obudowy,
- zmienić położenie zworek,
- dokręcić wkrętami tylną pokrywę obudowy,
- wetknąć wtyczki w odpowiednie miejsca.

⚠ Przed podjęciem jakichkolwiek czynności należy sprawdzić i zapewnić ciągłość przewodów ochronnych. Instalowanie przekaźnika należy wykonywać przy braku napięcia na izolatorach.

Blokada między polami sprzęgła i odcinacza

W rozdzielnicy zastosowano typowe blokady elektryczne pomiędzy członami ruchomymi sprzęgła i odcinacza, wymuszające odpowiednią kolejność łączeniową przy odstawianiu:

- ✓ otwarcie wyłącznika,
- ✓ wyjazd członu ruchomego z wyłącznikiem,
- ✓ wyjazd członu ruchomego z odcinaczem,
- ✓ zamknięcie uziemnika,

i odwrotnie przy zamykaniu.

Na życzenie PGE umożliwiono pracę równoległą pól zasilających (nie zaprojektowano blokady elektrycznej pracy równoległej dwóch źródeł zasilania).

7.8. Pomiary

Funkcje pomiarowe w każdym polu realizują sterowniki polowe MiCOM P139. Mierzone wielkości wyświetlane są na wyświetlaczu sterownika i poprzez port komunikacyjny przesyłane do systemu nadzoru.

Dodatkowo pola zasilające wyposażono w cyfrowe mierniki parametrów sieci, a pola pomiarowe w woltomierze z przełącznikiem.

Pola zasilające współpracują z rozliczeniowym układem pomiaru energii zlokalizowanym w szafie licznikowej na nastawni. Pola odpływowe liniowe (Jastrząb PKP1 i Wierzbica 1 PKP2) współpracują z bilansowym układem pomiaru energii zlokalizowanym w szafie licznikowej na nastawni.

7.9. Zabezpieczenie szyn ZS i lokalna rezerwa wyłącznikowa LRW

Automatyka zabezpieczenia szyn zbiorczych ZS zrealizowana jest poprzez odpowiednie skonfigurowanie funkcji zabezpieczeniowych I>> w polach odpływowych, zasilających i sprzęgła oraz dzięki odpowiedniej konfiguracji połączeń potrzebnych do przekazywania sygnałów pobudzeń funkcji I>> z pól odpływowych do pola zasilającego, lub pola łącznika szyn w danej sekcji.

Działanie automatyki ZS polega na blokowaniu działania funkcji zabezpieczeniowych w polu zasilającym lub polu sprzęgła, jeśli zwarcie widziane jest przez funkcje zabezpieczeniowe w polu odpływowym. Jeśli zwarcie wystąpi w rozdzielni, a w szczególności na jej szynach, zabezpieczenia linii odpływowej (pole odpływowe) nie zobaczą tego zwarcia. Będzie ono widziane jedynie w polach zasilających i polach łączników szyn zbiorczych. Dla każdej sekcji systemu został zaprojektowany wydzielony układ ZS.

Z pól odpływowych wysyłany jest sygnał ”blokada ZS” (bezzwłocznie po pobudzeniu zabezpieczenia zwarciowego).

Sygnał ”blokada ZS” jest doprowadzony do pól zasilających i sprzęgła. Dodatkowo z pola sprzęgła do pól zasilających zostały również doprowadzone sygnały ”blokada ZS” informujące o zwarciu poza strefą danego systemu szyn.

Automatyka lokalnej rezerwy wyłącznikowej LRW zrealizowana jest poprzez odpowiednie skonfigurowanie funkcji zabezpieczeniowych w polach odpływowych oraz dzięki odpowiedniej

konfiguracji połączeń potrzebnych do przekazywania sygnałów pobudzeń z pól odpływowych do pola zasilającego lub pola sprzęgła.

Jeśli wyłącznik w polu odpływowym danej sekcji nie otworzy się w określonym w nastawie automatyki czasie, to automatyka wystawia na powiązane z nią wyjście dwustanowe sygnał o pobudzeniu automatyki LRW. Sygnał ten jest przekazany do pola zasilającego tej sekcji i pola sprzęgła.

Jeśli w polu zasilającym lub polu sprzęgła aktywna jest opcja automatyki LRW, to będzie ona działała w tym polu w trybie wykonawczym. Oznacza to, że jeśli na wejściu dwustanowym sterownika MiCOM P139 powiązanym z automatyką pojawi się stan wysoki, świadczący o pobudzeniu członu nadrzędnego automatyki w jednym z pól odpływowych, to wyłącznik w polu zasilającym zostanie bezzwłocznie otwarty, wyłączając tym samym zasilanie zwarcia widzianego w uszkodzonym polu odpływowym.

7.10. Automatyka SCO

Automatykę SCO zrealizowano w oparciu o sterowniki polowe MiCOM P139 poszczególnych pól odpływowych liniowych i transformatorowych. Na elewacji każdego pola znajduje się przełącznik wyboru stopnia automatyki SCO (wyłączona, SCO I, SCO II), oraz przełącznik wyboru (i odstawienia) automatyki SPZ/SCO.

7.11. Automatyka SZR

Automatykę SZR zrealizowano w oparciu o sterownik uREG-2R6 którego aplikacja jest zoptymalizowana przez producenta na zastosowania w energetyce zawodowej.

Charakterystyczne cechy uREG-2R6:

- ✓ dwubitowa obsługa stanów łączników/wyłączników,
- ✓ układy rezerwy jawnej i ukrytej z możliwością selektywnego odstawienia,
- ✓ człony pod- i nadnapięciowe,
- ✓ kontrola napięcia szczątkowego i różnicy napięć sekcyjnych,
- ✓ blokady trwałe i przejściowe (odblokowanie skuteczne jedynie w sytuacji pełnej gotowości automatu i konfiguracji stacyjnej wraz z napięciami),
- ✓ brak realizacji cykli powrotnych.

Automat SZR zabudowano w polu odcinacza. Na elewacji pola odcinacza znajduje się przełącznik służący do blokowania automatyki SZR.

7.12. Obwody napięć pomocniczych.

Obwody okrężne napięć pomocniczych 220V DC i 230V AC zasilono z nowych szafowych rozdzielni potrzeb własnych i napięcia gwarantowanego. Napięcia te zostały doprowadzone do pól pomiarowych każdej sekcji.

7.13. Telemechanika

Sterowniki polowe MiCOM P139 zostały wyposażone w wyjścia światłowodowe oraz RS485 do komunikacji z układem telemechaniki. Zdalne sterowanie polami odbywa się na drodze cyfrowej poprzez szafy koncentratorów umieszczone na nastawni.

7.14. Oznaczenie aparatury i osprzętu

Aparatura zabudowana w przedziałach aparatowych rozdzielnicy typu D-40P będzie oznaczona symbolami literowo-cyfrowymi zgodnie z projektem oraz standardami producenta rozdzielnicy. W przypadku łączników, elementów drobnych bez obudowy oznaczenia powinny być umieszczone na obudowie lub na blasze od strony montażu przewodów. Oznaczenia czcionką czarną, tło w kolorze białym.

7.15. Wskazówki montażowe

Odrutowanie aparatury i osprzętu w polach rozdzielnicy typu D-40P należy wykonać zgodnie ze schematami montażowymi połączeń wewnętrznych i przyłączeń. Należy stosować przewody miedziane typu Dyd-750 i LgY-750 o przekrojach:

- obwody prądowe – przekrój minimum 2,5 mm^2
- obwody napięciowe – przekrój minimum 1,5 mm^2
- obwody sterownicze i sygnalizacyjne – przekrój minimum 1,5 mm^2.

Dla odróżnienia obwodów odrutowanie należy wykonać przewodem o różnokolorowej izolacji:

- obwody wtórne przekładników prądowych przewodem o **brązowym** kolorze izolacji,
- obwody wtórne przekładników napięciowych przewodem o **szarym** kolorze izolacji,
- obwody stałoprądowe i przemiennoprądowe przewodem o czarnym kolorze izolacji,
- obwody prądu przemiennego zerowe przewodem o kolorze niebieskim,
- obwody ochronne PE przewodem o kolorze żółto-zielonym.

W przypadku gdy wymienione obwody będą odrutowane przewodami lub kablami z żyłami o jednym kolorze, należy wszystkie końcówki zaopatrzyć w koszulki igielitowe w kolorze odpowiadającym danej grupie obwodów.

Kable i przewody sterownicze w każdym z pól rozdzielnicy D-40P są wprowadzane od dołu przez lewy kanał, który jest prowadzony w górę do przedziału aparatowego.

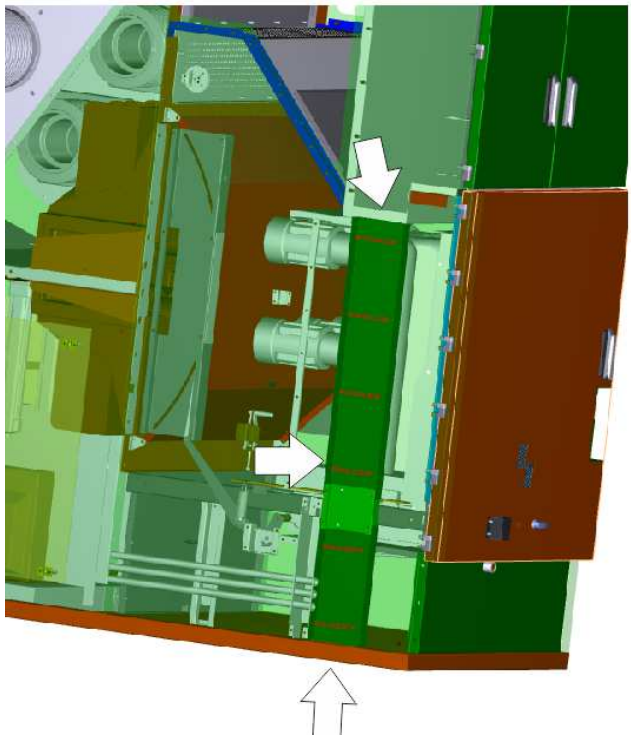

Uziemienie dostarczonych i ustawionych docelowo pól rozdzielnicy sprowadza się do:

- ✓ podłączenia uziemienia aparatury kontrolno-pomiarowej wymontowywanej na czas transportu,
- ✓ sprawdzenia ciągłości przewodów uziemiających elementów konstrukcji, ze szczególnym zwróceniem uwagi na stan przewodów giętkich,
- ✓ skręceniem dostarczonej z rozdzielnicą szyny ochronnej do zacisków zewnętrznych poszczególnych pól rozdzielnicy, oraz podłączeniu obu jego końców do przewodu ochronnego międzyuziomowego obiektu lub uziomu.

Szczegółowe instrukcje dotyczące prac montażowych zawiera Dokumentacja Techniczno-Ruchowa dostarczana przez Producenta rozdzielnicy wraz z rozdzielnicą.

7.16. Ochrona przeciwporażeniowa

Ochronę przed dotykiem bezpośrednim i oddziaływaniem łuku elektrycznego zapewnia konstrukcja rozdzielnicy, oraz dodatkowe zabezpieczenia ograniczające czas trwania zwarcia łukowego.

Ochronę przed dotykiem pośrednim zapewnia uziemienie ochronne. Polega ono na połączeniu wszystkich przewodzących części rozdzielnicy nie należących do obwodu elektrycznego ze wspólnym przewodem uziemiającym.

7.17. Ogólne uwagi dotyczące realizacji przebudowy.

1. Wykonawcę realizującego budowę wg niniejszego opracowania obowiązuje w jego zakresie przestrzeganie przepisów BHP w odniesieniu do wszystkich szczegółów, które nie zostały omówione w projekcie.

2. Wszystkie prace demontażowe i montażowe należy wykonywać pod nadzorem osób przeszkolonych i uprawnionych. Użycie sprzętu może nastąpić po absolutnym upewnieniu się, że zapewnione będzie bezpieczeństwo pracujących ludzi, za zgodą kierownika budowy.
3. Montaż i uruchomienie należy przeprowadzić wg wcześniej opracowanego i zatwierdzonego harmonogramu prac.
4. Przed rozpoczęciem prac kierownik budowy powinien:
   - zapewnić oznakowanie i wydzielenie terenu, na którym będą prowadzone prace,
   - przeprowadzić instruktaż pracowników, informując o ewentualnych zagrożeniach,
   - wskazać konieczność stosowania przez pracowników środków ochrony indywidualnej, zabezpieczających przed skutkami zagrożeń,
   - określić zasady postępowania w przypadku wystąpienia zagrożenia.
5. Po zakończeniu robót należy przeprowadzić próby funkcjonalne urządzeń, sprawdzenie aparatury przekaźnikowej i pomiarowej, pomiary izolacji obwodów wtórnych oraz pomiary napięć rażenia, zgodnie z obowiązującymi w tym zakresie przepisami.
6. Oddanie urządzeń do eksploatacji winno być poprzedzone wykonaniem rozruchu próbnego.
7. Ze wszystkich prób i pomiarów należy sporządzić protokoły, a ostateczne przekazanie urządzeń do eksploatacji może nastąpić po uzyskaniu zezwolenia Inwestora.
8. Całość instalacji wykonać zgodnie z następującymi normami:
   - PN–EN 61936-1:2011 pt. „Instalacje elektroenergetyczne prądu przemiennego o napięciu wyższym od 1kV – Część 1: Postanowienia ogólne”,
   - PN–IEC 60364–1:2000 pt. „Instalacje elektryczne w obiektach budowlanych. Zakres, przedmiot i wymagania podstawowe”,
   - PN–HD 60364–4–41:2009 pt. „Instalacje elektryczne niskiego napięcia - Część 4-41: Ochrona dla zapewnienia bezpieczeństwa - Ochrona przed porażeniem elektrycznym”,
   - PN–IEC 60364–4–43:1999 pt. „Instalacje elektryczne w obiektach budowlanych. Ochrona dla zapewnienia bezpieczeństwa. Ochrona przed prądem przetężeniowym”,
   - PN–HD 60364–5–54:2007 pt. „Instalacje elektryczne w obiektach budowlanych – Cześć 5-54: Dobór i montaż wyposażenia elektrycznego. Uziemienia i przewody ochronne, przewody połączeń ochronnych”,
   - PN–IEC 60364–5–523:2001 pt. „Instalacje elektryczne w obiektach budowlanych. Dobór i montaż wyposażenia elektrycznego. Obciążalność prądowa długotrwała przewodów”.
   - PN–EN 60076–1: 2001 pt. „Transformatory – wymagania ogólne”,
   - PN–EN 60076–2: 2001 pt. „Transformatory – przyrosty temperatury”,
   - PN–EN 60076–5: 2001 pt. „Transformatory – Część 5: Wytrzymałość zwarciowa”,
   - PN–IEC 726+A1: 1997 pt. „Transformatory suche”,
   - PN-83/E-06040 pt. „Transformatory – wymagania ogólne”.

NR POLA	1	2	3	4	5	6	7
NAZWA POLA	WIERZBICA 2	JASTRZĄB PKP1	TRANSFORMATOR POTRZEB WŁASNYCH 30/0,4kV	POMIAR NAPIĘCIA NR 1	TRANSFORMATOR NR1 (110/30kV 16MVA)	SPRZĘGŁO Z WYŁĄCZNIKIEM	SPRZĘGŁO Z ODCINACZEM
TYP POLA	POLE ODPŁYWOWE LINIOWE	POLE ODPŁYWOWE LINIOWE	POLE ODPŁYWOWE TRANSFORMATOROWE	POLE POMIAROWE	POLE ZASILAJĄCE	POLE SPRZĘGŁA	POLE ODCINACZA
PRĄD ZNAMIONOWY	150A (300A)	150A (300A)	20A (40A)	-	600A (1200A)	600A (1200A)	600A (1200A)
ZABEZPIECZENIE	MiCOM P139 ZŁ-4A JP	MiCOM P139 ZŁ-4A JP	MiCOM P139 ZŁ-4A JP	MiCOM P139 ZŁ-4A JP + ZŁ-4A JC	MiCOM P139 ZŁ-4A JP	MiCOM P139 2xZŁ-4A JP	ZŁ-4A JP

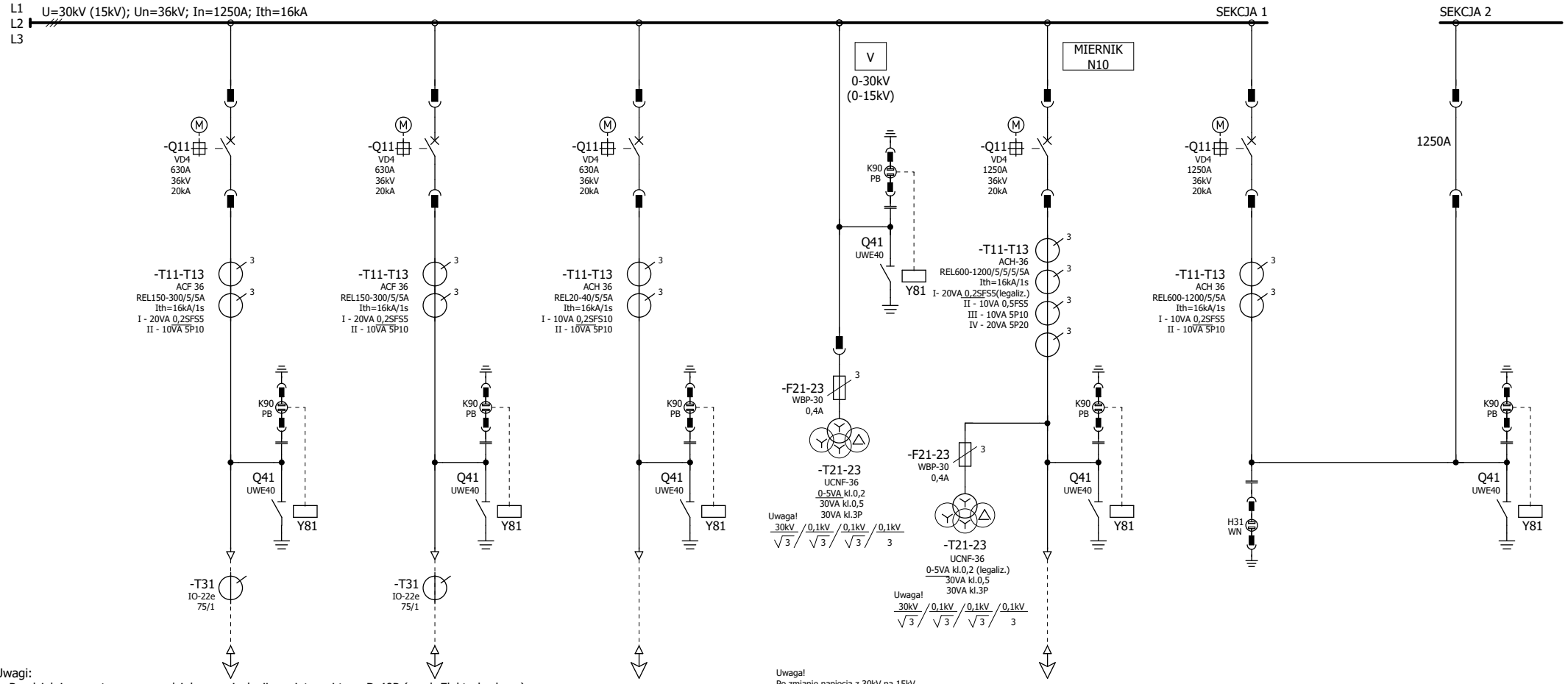

Uwagi:
1. Rozdzielnica wnętrzowa, przedziałowa w izolacji powietrznej typu D-40P (prod. Elektrobudowa)
2. Wyłączniki z gaszeniem łuku w próżni.
3. Uziemnik oraz wózek członu ruchomego z napędem ręcznym.
4. Terminale MiCOM P139 integrujące funkcje zabezpieczenia i sterownika pola, wyposażone w układ odwzorowania pola SN (wyświetlacz graficzny z synoptyką pola), współpracujące na drodze cyfrowej ze stosowanym systemem sterowania i nadzoru.
5. Rozdzielnia wyposażona w zabezpieczenie Szyn Zbiorczych SN i LRW.
6. Pomiar rozliczeniowy energii (w szafie licznikowej) z pól zasilających nr 5 i 8.
7. Pomiar bilansowy energii (w szafie licznikowej) z pól odpływowych nr 2 i 11.
8. Przekładniki prądowe przełączalne - przygotowane do pracy rozdzielnicy przy napięciu 15kV

Uwaga!
Po zmianie napięcia z 30kV na 15kV należy WYMIENIĆ przekładniki napięciowe na nowe o przekładni:

15kV/√3 / 0,1kV/√3 / 0,1kV/√3 / 0,1kV/3

Zmiana	Data	Opis zmiany	Faza realizacji	Nr uprawnień	Projektował	Podpis
E2A	10.2021	Zgodnie z kartą zmian	Projekt wykonawczy		Strzoda Marek	
				Nr uprawnień	Opracował	
			Data projektu	Nr uprawnień	Sprawdził	
			10.2020	SLK/2993/POOE/10	Guździk Krzysztof	

ENERGOTEST GLIWICE

Obiekt: PGE Dystrybucja S.A. - SE Rożki

Nazwa rysunku: Rozdzielnica 30kV typu D-40P
Schemat strukturalny

Numer rysunku	Nr strony
03713_P30_001_E2A	1/2
Nr projektu: 03713_P30	Skrócony nr rysunku: 001
Rewizja: E2A	Skala: 1:1

NR POLA	8	9	10	11
NAZWA POLA	TRANSFORMATOR NR2 (110/30kV 16MVA)	POMIAR NAPIĘCIA NR 2	TRANSFORMATOR POTRZEB WŁASNYCH 30/0,4kV	WIERZBICA 1 PKP2
TYP POLA	POLE ZASILAJĄCE	POLE POMIAROWE	POLE ODPŁYWOWE TRANSFORMATOROWE	POLE ODPŁYWOWE LINIOWE
PRĄD ZNAMIONOWY	600A (1200A)	-	20A (40A)	150A (300A)
ZABEZPIECZENIE	MiCOM P139 ZŁ-4A JP	MiCOM P139 ZŁ-4A JP + ZŁ-4A JC	MiCOM P139 ZŁ-4A JP	MiCOM P139 ZŁ-4A JP

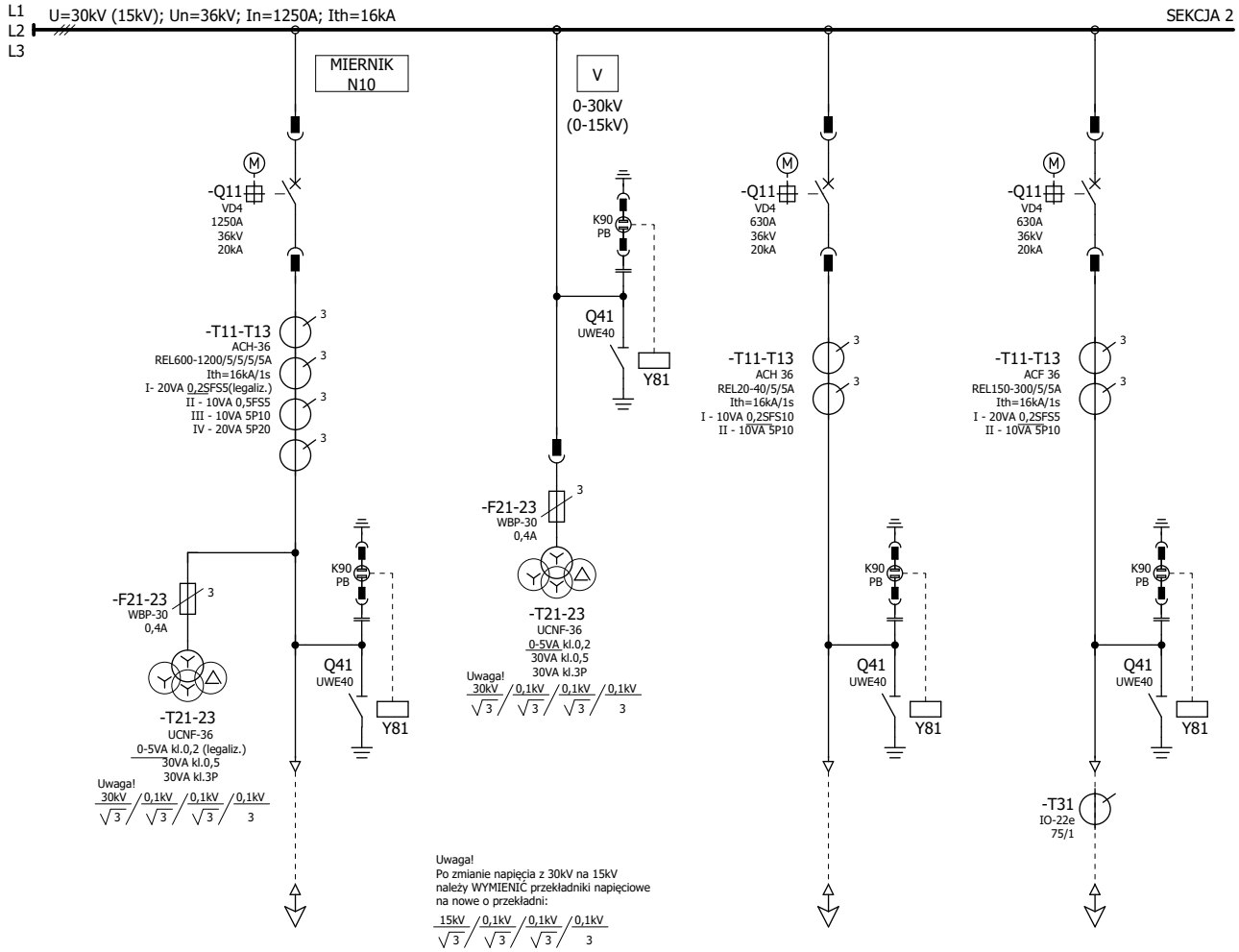

Zmiana	Data	Opis zmiany	Faza realizacji	Nr uprawnień	Projektował	Podpis		Obiekt	Numer rysunku	Nr strony
E2A	10.2021	Zgodnie z kartą zmian	Projekt wykonawczy		Strzoda Marek		ENERGOTEST GLIWICE	PGE Dystrybucja S.A. - SE Rożki	03713_P30_001_E2A	2/2
				Nr uprawnień	Opracował			Nazwa rysunku	Nr projektu	Skrócony nr rysunku
					Strzoda Marek			Rozdzielnica 30kV typu D-40P	03713_P30	001
			Data projektu	Nr uprawnień	Sprawdził			Schemat strukturalny	Rewizja	Skala
			10.2020	SLK/2993/POOE/10	Guździk Krzysztof				E2A	1:1

MAGISTRALA CAN POŁĄCZEŃ ZABEZPIECZEŃ ZŁ-4A

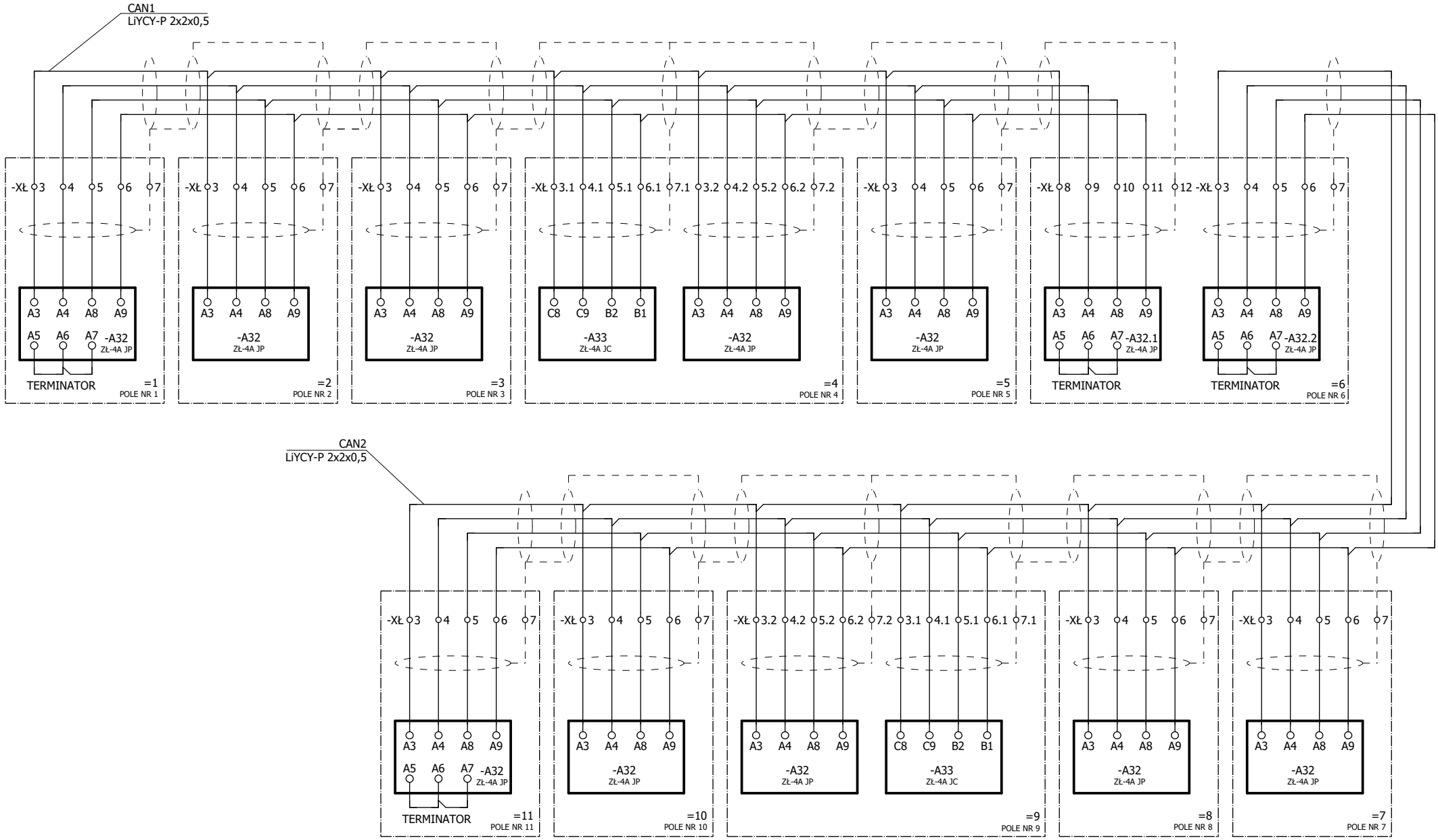

Zmiana	Data	Opis zmiany	Faza realizacji	Nr uprawnień	Projektował	Podpis		Obiekt	Numer rysunku	Nr strony
E2A	10.2020	Zgodnie z kartą zmian	Projekt wykonawczy		Strzoda Marek		ENERGOTEST GLIWICE	PGE Dystrybucja S.A. - SE Rożki	03713_P30_002_E2A	1/3
				Nr uprawnień	Opracował			Nazwa rysunku	Nr projektu	Skrócony nr rysunku
					Strzoda Marek			Rozdzielnica 30kV typu D-40P	03713_P30	002
			Data projektu	Nr uprawnień	Sprawdził			Magistrale komunikacyjne	Rewizja	Skala
			10.2020	SLK/2993/POOE/10	Guździk Krzysztof			Schemat zasadniczy	E2A	1:1

MAGISTRALA RS485 POŁĄCZEŃ ZABEZPIECZEŃ MiCOM P139

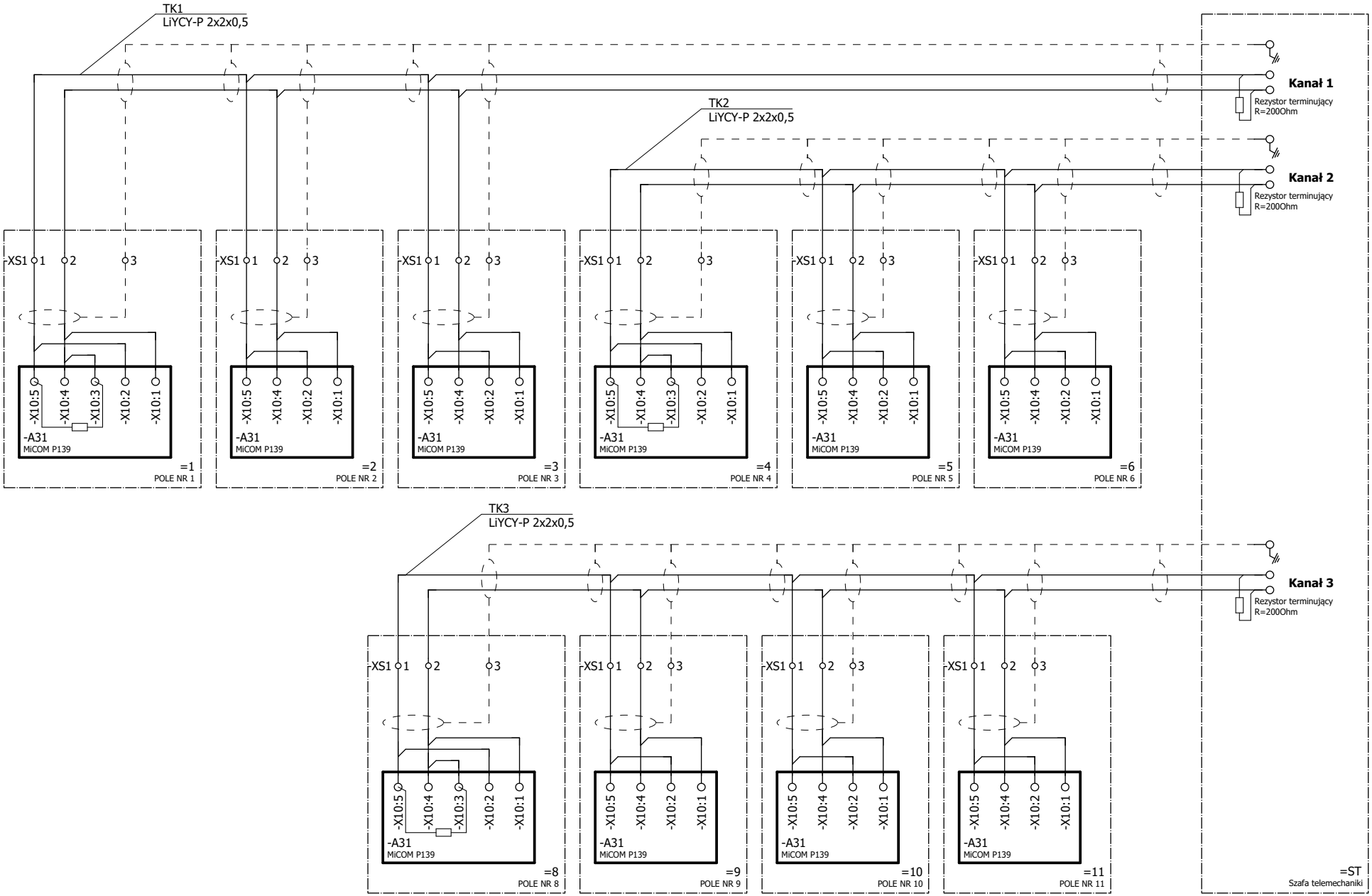

Zmiana	Data	Opis zmiany	Faza realizacji	Nr uprawnień	Projektował	Podpis		Obiekt		Numer rysunku	Nr strony
E2A	10.2020	Zgodnie z kartą zmian	Projekt wykonawczy		Strzoda Marek		ENERGOTEST GLIWICE	PGE Dystrybucja S.A. - SE Rożki		03713_P30_002_E2A	2/3
				Nr uprawnień	Opracował			Nazwa rysunku		Nr projektu	Skrócony nr rysunku
					Strzoda Marek			Rozdzielnica 30kV typu D-40P		03713_P30	002
			Data projektu	Nr uprawnień	Sprawdził			Magistrale komunikacyjne		Rewizja	Skala
			10.2020	SLK/2993/POOE/10	Guździk Krzysztof			Schemat zasadniczy		E2A	1:1

MAGISTRALA RS485 POŁĄCZEŃ ZABEZPIECZEŃ ZŁ4

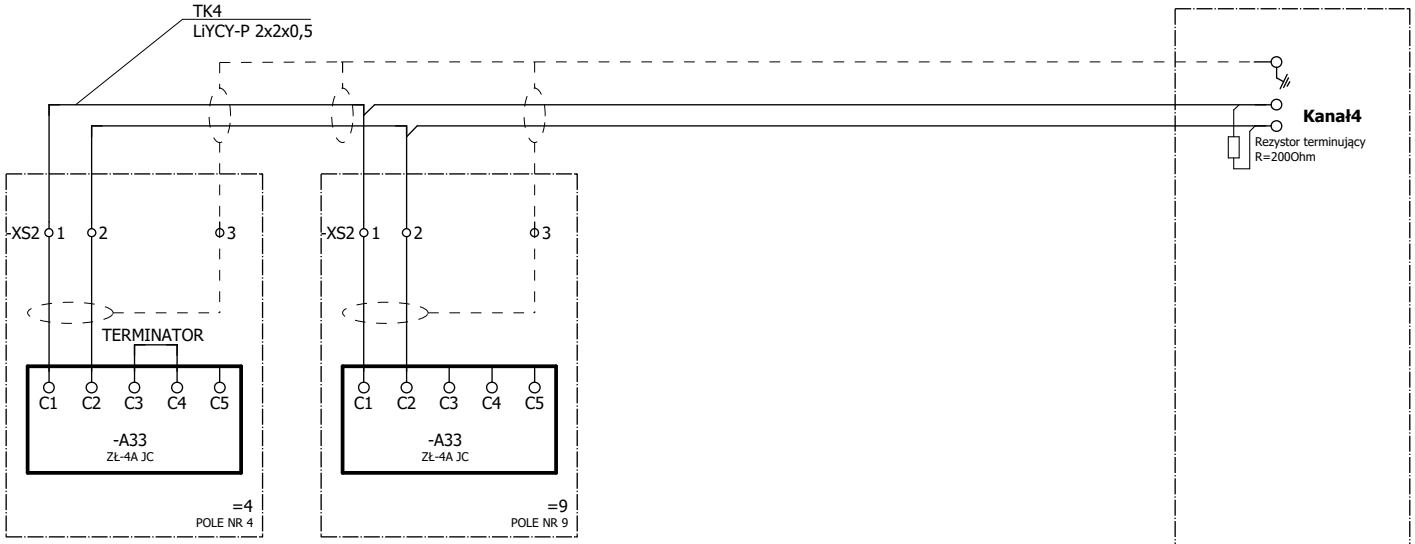

MAGISTRALA RS485 POŁĄCZEŃ MIERNIKÓW PARAMETRÓW SIECI N100

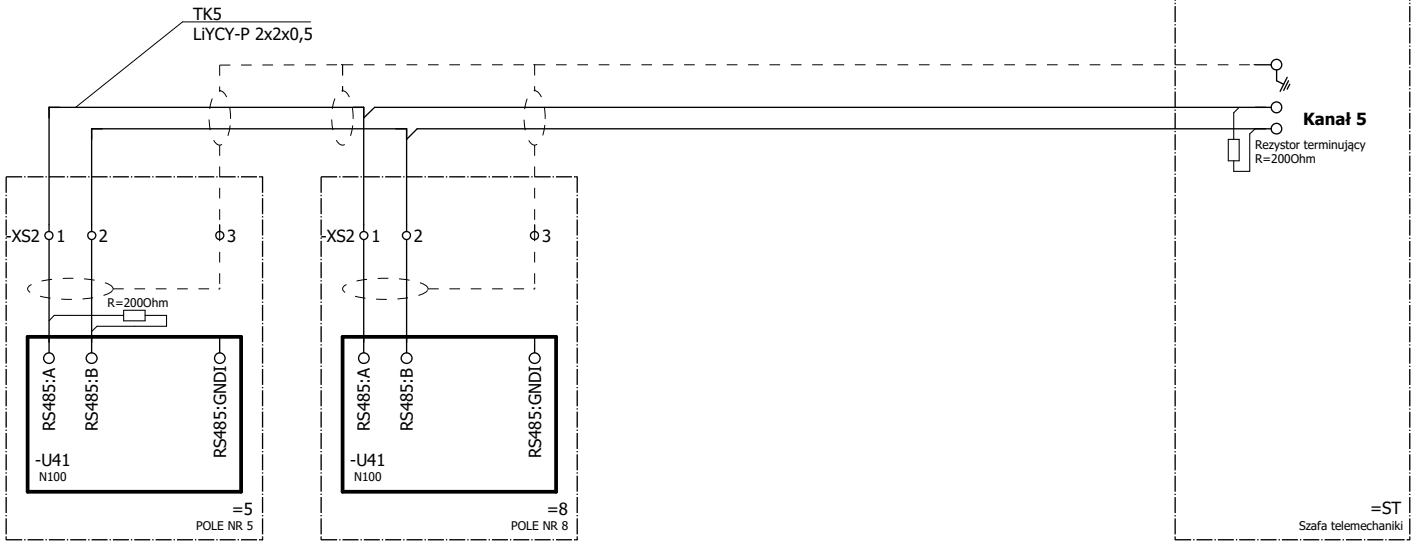

Zmiana	Data	Opis zmiany	Faza realizacji	Nr uprawnień	Projektował	Podpis		Obiekt		Numer rysunku	Nr strony
E2A	10.2020	Zgodnie z kartą zmian	Projekt wykonawczy		Strzoda Marek		ENERGOTEST GLIWICE	PGE Dystrybucja S.A. - SE Rożki		03713_P30_002_E2A	3/3
				Nr uprawnień	Opracował			Nazwa rysunku	Rozdzielnica 30kV typu D-40P	Nr projektu	Skrócony nr rysunku
					Strzoda Marek				Magistrale komunikacyjne	03713_P30	002
			Data projektu	Nr uprawnień	Sprawdził				Schemat zasadniczy	Rewizja	Skala
			10.2020	SLK/2993/POOE/10	Guździk Krzysztof					E2A	1:1

Pole zasilające - pola nr 5, 8

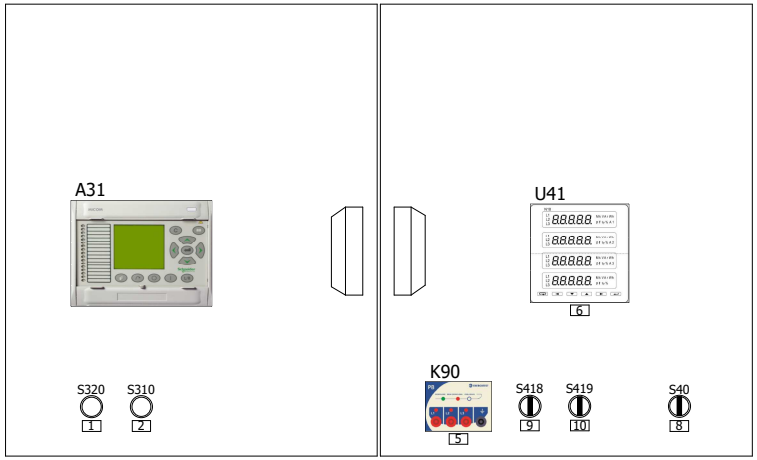

Pole sprzęgłowe z wyłącznikiem - pole nr 6

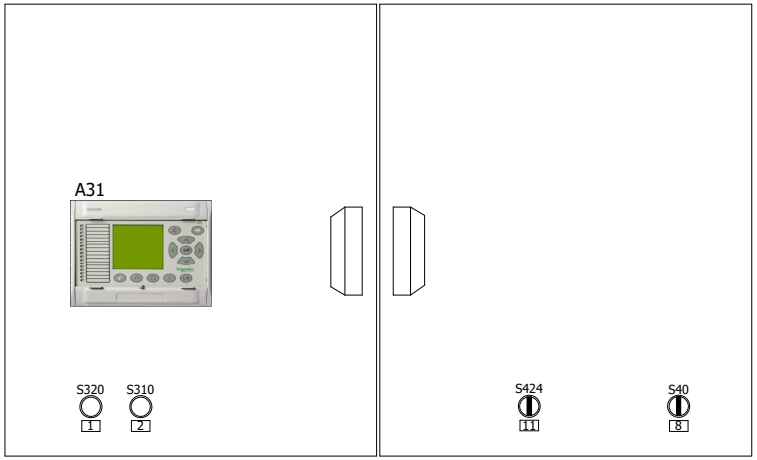

Pole odcinacza - pole nr 7

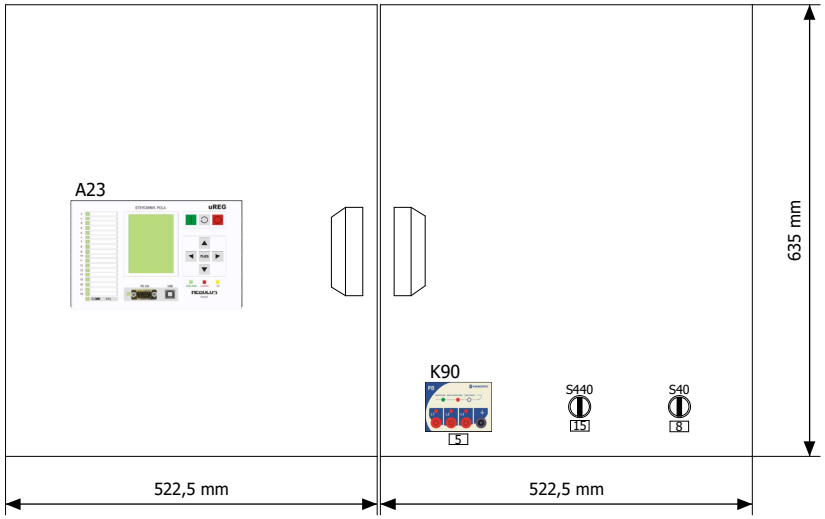

NAPISY NA TABLICZKACH:
1 - wyłącz
2 - załącz
5 - przekaźnik blokady łączeniowej
6 - miernik parametrów sieci
7 - woltomierz
8 - załączenie oświetlenia
9 - automatyka ZS
'1' - nastawiona
'0' - odstawiona
10 - automatyka LRW
'1' - nastawiona
'0' - odstawiona
11 - automatyka ZS i LRW
'1' - nastawiona
'0' - odstawiona
12 - automatyka SPZ
'1' - nastawiona
'0' - odstawiona
13 - automatyka SPZ/SCO
'1' - nastawiona
'0' - odstawiona
14 - automatyka SCO
'I' - SCO I
'0' - odstawiona
'II' - SCO II
15 - automatyka SZR
'1' - zablokowana
'0' - odblokowana

Zmiana	Data	Opis zmiany	Faza realizacji	Nr uprawnień	Projektował	Podpis	ENERGOTEST GLIWICE	Obiekt	Numer rysunku	Nr strony
E2A	10.2021	Zgodnie z kartą zmian	Projekt wykonawczy		Strzoda Marek			PGE Dystrybucja S.A. - SE Rożki	03713_P30_003_E2A	1/2
				Nr uprawnień	Opracował			Nazwa rysunku: Rozdzielnica 30kV typu D-40P	Nr projektu	Skrócony nr rysunku
					Strzoda Marek			Elewacje przedziałów obwodów pomocniczych	03713_P30	003
			Data projektu	Nr uprawnień	Sprawdził			Elewacje	Rewizja	Skala
			10.2020	SLK/2993/POOE/10	Guździk Krzysztof				E2A	1:7,5

Pole pomiarowe - pola nr 4, 9

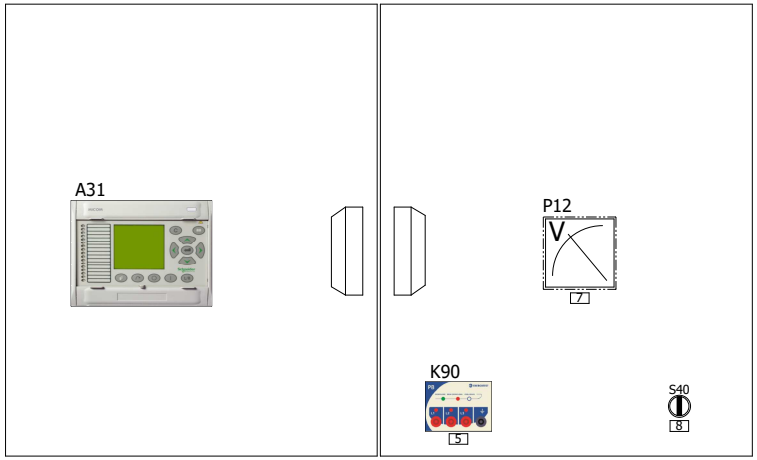

Pole odpływowe liniowe - pola nr 1, 2, 11

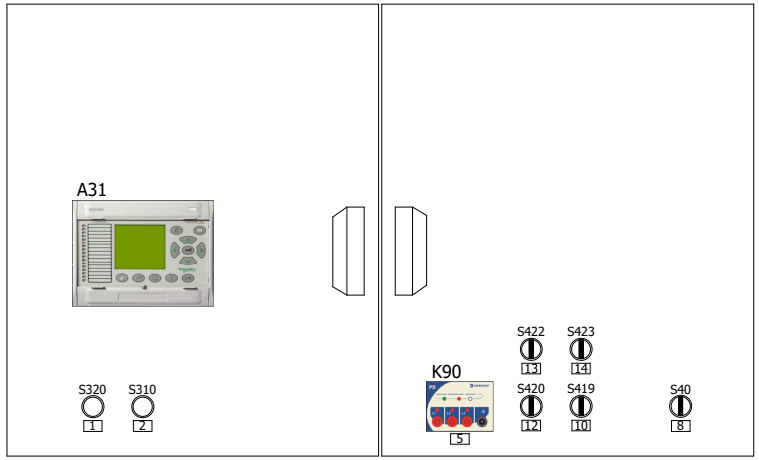

Transformator potrzeb własnych 30/0,4kV - pola nr 3, 10

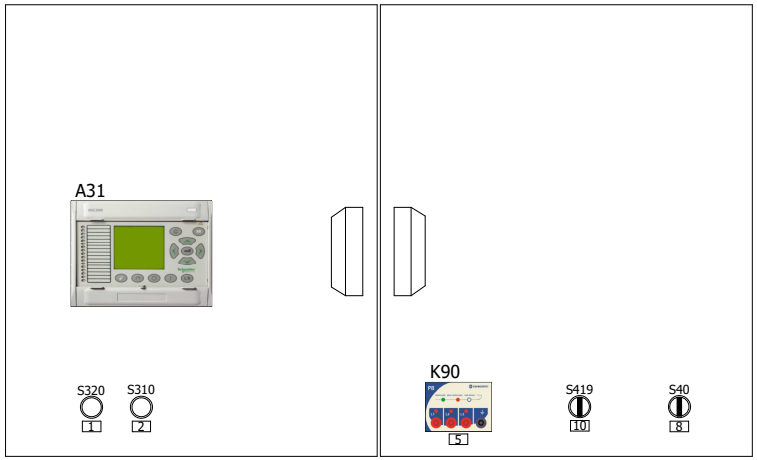

NAPISY NA TABLICZKACH:
1 - wyłącz
2 - załącz
5 - przekaźnik blokady łączeniowej
6 - miernik parametrów sieci
7 - woltomierz
8 - załączenie oświetlenia
9 - automatyka ZS
'1' - nastawiona
'0' - odstawiona
10 - automatyka LRW
'1' - nastawiona
'0' - odstawiona
11 - automatyka ZS i LRW
'1' - nastawiona
'0' - odstawiona
12 - automatyka SPZ
'1' - nastawiona
'0' - odstawiona
13 - automatyka SPZ/SCO
'1' - nastawiona
'0' - odstawiona
14 - automatyka SCO
'I' - SCO I
'0' - odstawiona
'II' - SCO II
15 - automatyka SZR
'1' - zablokowana
'0' - odblokowana

Zmiana	Data	Opis zmiany	Faza realizacji	Nr uprawnień	Projektował	Podpis		Obiekt	Numer rysunku	Nr strony
E2A	10.2021	Zgodnie z kartą zmian	Projekt wykonawczy		Strzoda Marek		ENERGOTEST GLIWICE	PGE Dystrybucja S.A. - SE Rożki	03713_P30_003_E2A	2/2
				Nr uprawnień	Opracował			Nazwa rysunku: Rozdzielnica 30kV typu D-40P	Nr projektu 03713_P30	Skrócony nr rysunku 003
			Data projektu 10.2020	Nr uprawnień SLK/2993/POOE/10	Sprawdził Guździk Krzysztof			Elewacje przedziałów obwodów pomocniczych	Rewizja E2A	Skala 1:7,5
								Elewacje		

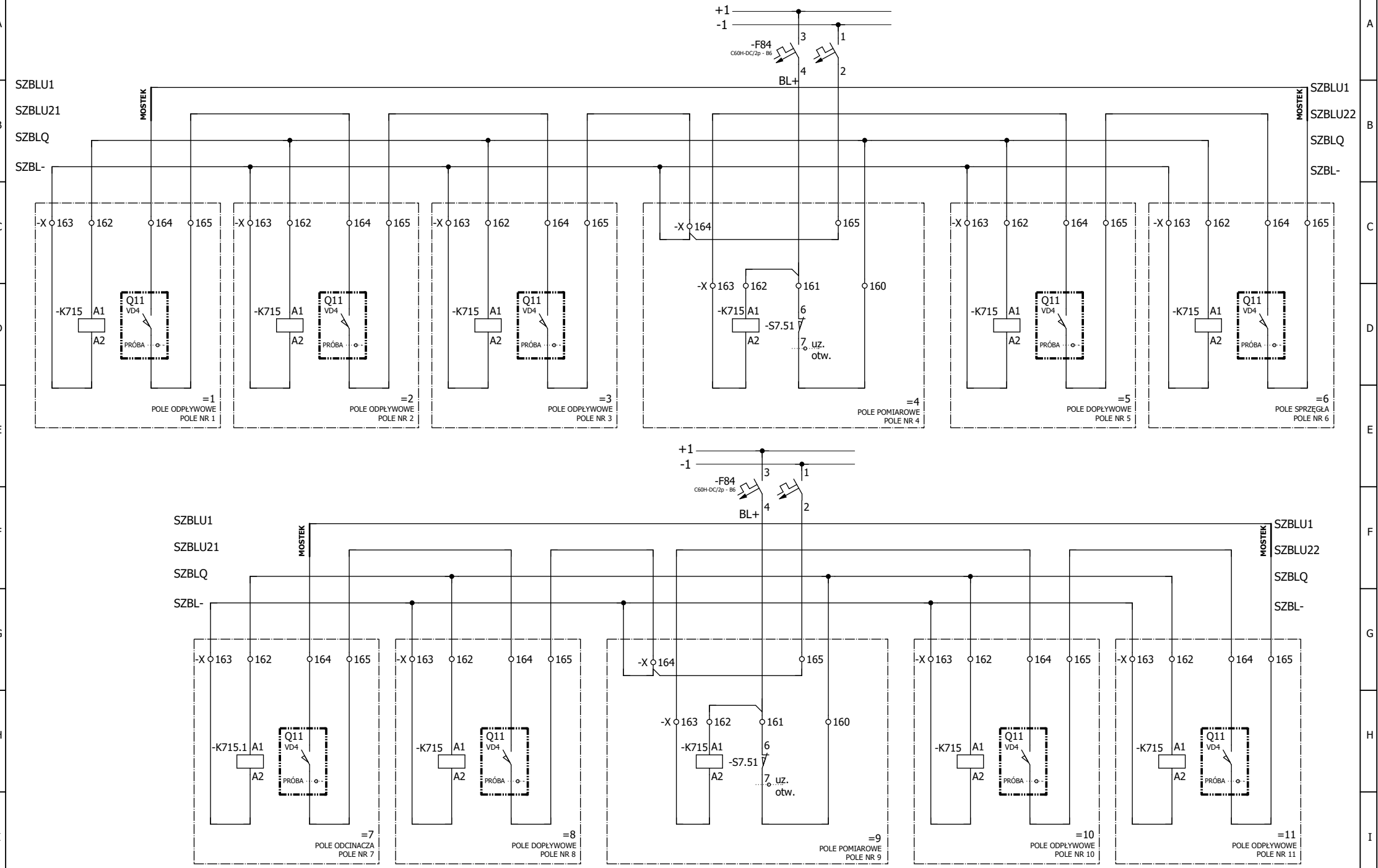

Zmiana	Data	Opis zmiany	Faza realizacji	Nr uprawnień	Projektował	Podpis	Obiekt	Numer rysunku	Nr strony
E2A	10.2020	Zgodnie z kartą zmian	Projekt wykonawczy		Strzoda Marek		PGE Dystrybucja S.A. - SE Rożki	03713_P30_004_E2A	1/1
				Nr uprawnień	Opracował		Nazwa rysunku	Nr projektu	Skrócony nr rysunku
					Strzoda Marek		Rozdzielnica 30kV typu D-40P	03713_P30	004
			Data projektu	Nr uprawnień	Sprawdził		Obwody blokad	Rewizja	Skala
			10.2020	SLK/2993/POOE/10	Guździk Krzysztof		Schemat zasadniczy	E2A	1:1

ENERGOTEST
GLIWICE

Przedział szyn zbiorczych
PS

30kV (15kV); 1250A; 16kA

Przedział łącznika
PŁ

-Q11
VD4
1250A
36kV
20kA

-Y82
/7.7:I

-X51 B9 -BGS1 MAS M -X51 C3

/7.5:B /7.4:B /8.2:F /8.3:F /8.5:F /8.6:F /12.4:F /12.5:F /7.7:B /13.19:D /9.5:C /9.4:C /13.20:D /14.11:C /14.12:C /14.14:C /14.15:C /14.16:C /14.18:C /7.10:B /11.19:F /9.7:C

-BGS2 4 3 2 1 -BGT3 1 2 1 RLE1 2 -BGB2 13 14 MBC MBO1 -BGB1 43 44 MBO2

B8 C2 A12 B10 B3 B4 A4 A14 B15 B14 C9 A2 A3 A13

D11 D12 A7 B1 A8 B2 A6 C4 B13 C7 A5 A15 D13 D14 C15 C16 A11 B5 B6 C11 C12 D15 D16

-BGB2 31 32 -BGB1 13 14 -BGB2 21 22 53 54 -BGB1 31 32 53 54 -BGB2 41 42 -BGB3 41 42 13 14 21 22 53 54 23 24

PRÓBA -BGT2 PRACA -BGT1

D7 D8 D9 53 54 A10 D10 D1 43 44 B12 23 24 A1 A16 C6

/7.5:D /7.4:D /8.2:H /8.3:H /8.5:H /12.4:H /7.7:D /13.19:E /9.5:E /9.4:E /13.20:E /14.11:D /14.12:D /14.14:D /14.15:D /14.16:D /14.18:D /7.10:D /11.19:D /9.6:E /9.7:E

	Drzwi otwarte	Drzwi zamknięte
13-14		X
23-24		X
33-34		X

-S7.1 PBM 13 14 23 24 33 34 /9.11:C /7.7:F

Przedział przyłączowy
PP

-T11
ACH-36
REL600-1200/5/5/5/5A
Ith=16kA/1s
I- 20VA 0,2SFS5(legaliz.)
II - 10VA 0,5FS5
III - 10VA 5P10
IV - 20VA 5P20

P2 L1 1S2 /5.2:B 1S1 2S2 /5.7:B 2S1 3S2 /5.11:B 3S1 4S2 /5.17:B 4S1 P1

-T12 P2 L2 1S2 /5.3:B 1S1 2S2 /5.8:B 2S1 3S2 /5.12:B 3S1 4S2 /5.18:B 4S1 P1

-T13 P2 L3 1S2 /5.4:B 1S1 2S2 /5.9:B 2S1 3S2 /5.13:B 3S1 4S2 /5.19:B 4S1 P1

⇨ POMIAR ENERGII ROZLICZENIOWY (SZAFA LICZNIKOWA)

⇨ POMIAR PRĄDU DO MIERNIKA PARAMERTÓW SIECI / REGULATORA NAP. TRANSF. NR 1(NR 2)

⇨ POMIAR PRĄDU DO ZABEZPIECZENIA MiCOM P139 W POLU

⇨ POMIAR PRĄDU DO ZABEZPIECZENIA RÓŻNICOWEGO TRANSF. NR 1 (NR 2)

	Drzwi otwarte	Drzwi zamknięte
13-14		X
23-24		X
33-34		X

-S7.6 PBM 13 14 23 24 33 34 /9.11:D /7.7:G

	Osłona tylna otwarta	zamknięta
13-14		X
23-24		X
33-34		X

-S7.61 PBM 13 14 23 24 33 34 /9.11:E /7.7:G

-Q41
UWE40

11 12 23 24 31 32 43 44 51 52 63 64 71 72 83 84 - Z - O

/9.10:D /9.9:D /7.7:H /14.6:D /13.7:D /14.7:D /14.9:D /14.8:D

-Y81
/7.10:I
1 2
K28

L1 L2 L3

-C1 -C2 -C3

-K90
PB
/7.8:G
L1 L2 L3 PE

L1 L2 L3
1 1 1

-F21 WBP-30 0,4A -F22 WBP-30 0,4A -F23 WBP-30 0,4A
2 2 2

-T21 UCNF-36 -T22 UCN-36 -T23 UCN-36
A N A N A N

30:√3/0,1:√3/0,1:√3/0,1:3kV
0-5VA kl.0,2 (legaliz.)
30VA kl.0,5
30VA kl.3P

Uwaga!
Po zmianie napięcia z 30kV na 15kV należy WYMIENIĆ przekładniki napięciowe na nowe o przekładni:
15:√3/0,1:√3/0,1:√3/0,1:3kV

I ⇨ POMIAR ENERGII ROZLICZENIOWY (SZAFA LICZNIKOWA)

II ⇨ POMIAR NAPIĘCIA 100VAC DO MiCOM P139 / MIERNIKA PARAM. SIECI / REG. NAP. TRANSF. NR 1(NR 2)

III ⇨ POMIAR NAPIĘCIA 3Uo DO MiCOM P139

Zmiana	Data	Opis zmiany	Faza realizacji	Nr uprawnień	Projektował	Podpis
E2A	10.2021	Zgodnie z kartą zmian	Projekt wykonawczy	SKL/IE/4593/07	Szyndler Aleksander	Szyndler
				Nr uprawnień: SKL/IE/4593/07	Opracował: Szyndler Aleksander	Szyndler
			Data projektu: 10.2020	Nr uprawnień: SLK/2993/POOE/10	Sprawdził: Guździk Krzysztof	

ENERGOTEST GLIWICE

Obiekt: PGE Dystrybucja S.A. - SE Rożki

Nazwa rysunku: Rozdzielnica 30kV typu D-40P
Pole zasilające - pole nr 5(8)
Schematy zasadnicze

Numer rysunku	Nr strony
03713_P30_005_E2A	1/14
Nr projektu: 03713_P30	Skrócony nr rysunku: 005
Rewizja: E2A	Skala: 1:1

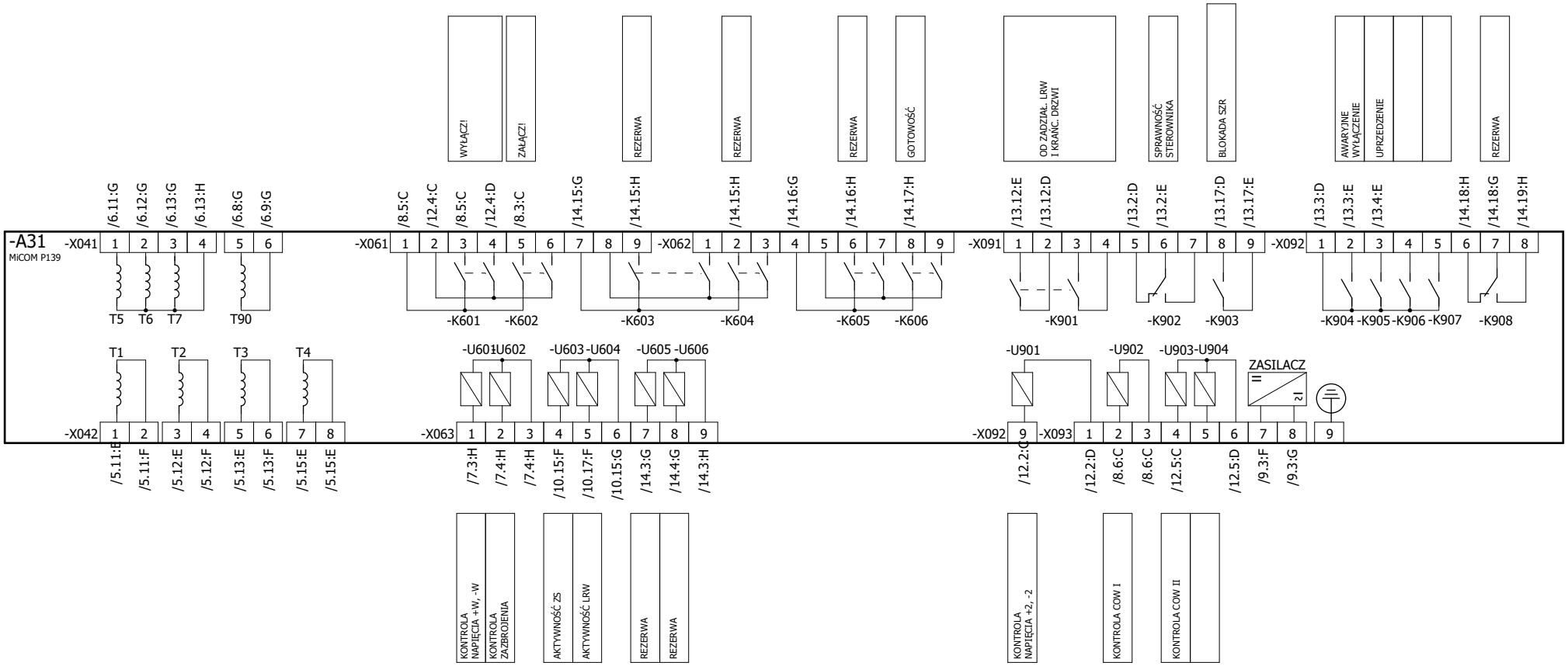

Zmiana	Data	Opis zmiany	Faza realizacji	Nr uprawnień	Projektował	Podpis
E2A	10.2021	Zgodnie z kartą zmian	Projekt wykonawczy	SKL/IE/4593/07	Szyndler Aleksander	
				SKL/IE/4593/07	Szyndler Aleksander	
			Data projektu 10.2020	SLK/2993/POOE/10	Guździk Krzysztof	

ENERGOTEST GLIWICE

Obiekt: PGE Dystrybucja S.A. - SE Rożki

Nazwa rysunku: Rozdzielnica 30kV typu D-40P
Pole zasilające - pole nr 5(8)
Schematy zasadnicze

Numer rysunku	Nr strony
03713_P30_005_E2A	2/14
Nr projektu 03713_P30	Skrócony nr rysunku 005
Rewizja E2A	Skala 1:1

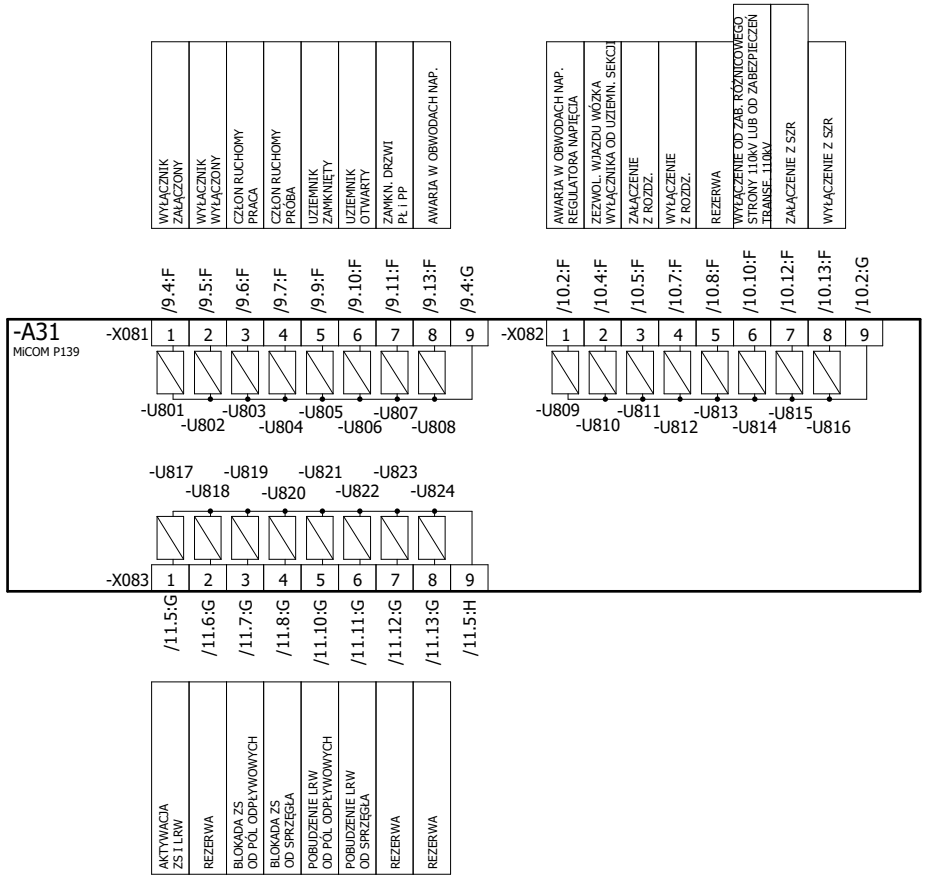

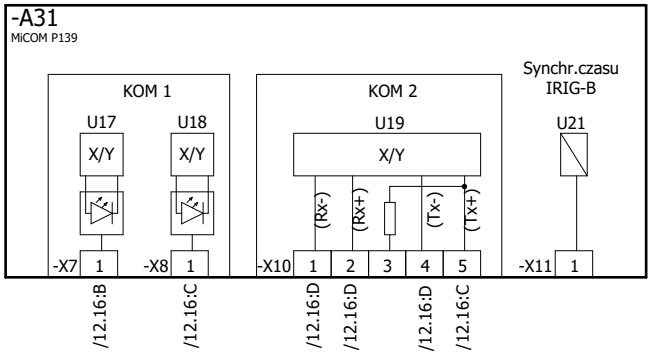

Zmiana	Data	Opis zmiany	Faza realizacji	Nr uprawnień	Projektował	Podpis
E2A	10.2021	Zgodnie z kartą zmian	Projekt wykonawczy	SKL/IE/4593/07	Szyndler Aleksander	Szyndler
				SKL/IE/4593/07	Szyndler Aleksander	Szyndler
			Data projektu 10.2020	SLK/2993/POOE/10	Guździk Krzysztof	

ENERGOTEST GLIWICE

Obiekt	PGE Dystrybucja S.A. - SE Rożki	Numer rysunku 03713_P30_005_E2A	Nr strony 3/14
Nazwa rysunku	Rozdzielnica 30kV typu D-40P Pole zasilające - pole nr 5(8) Schematy zasadnicze	Nr projektu 03713_P30	Skrócony nr rysunku 005
		Rewizja E2A	Skala 1:1

Obwody okrężne

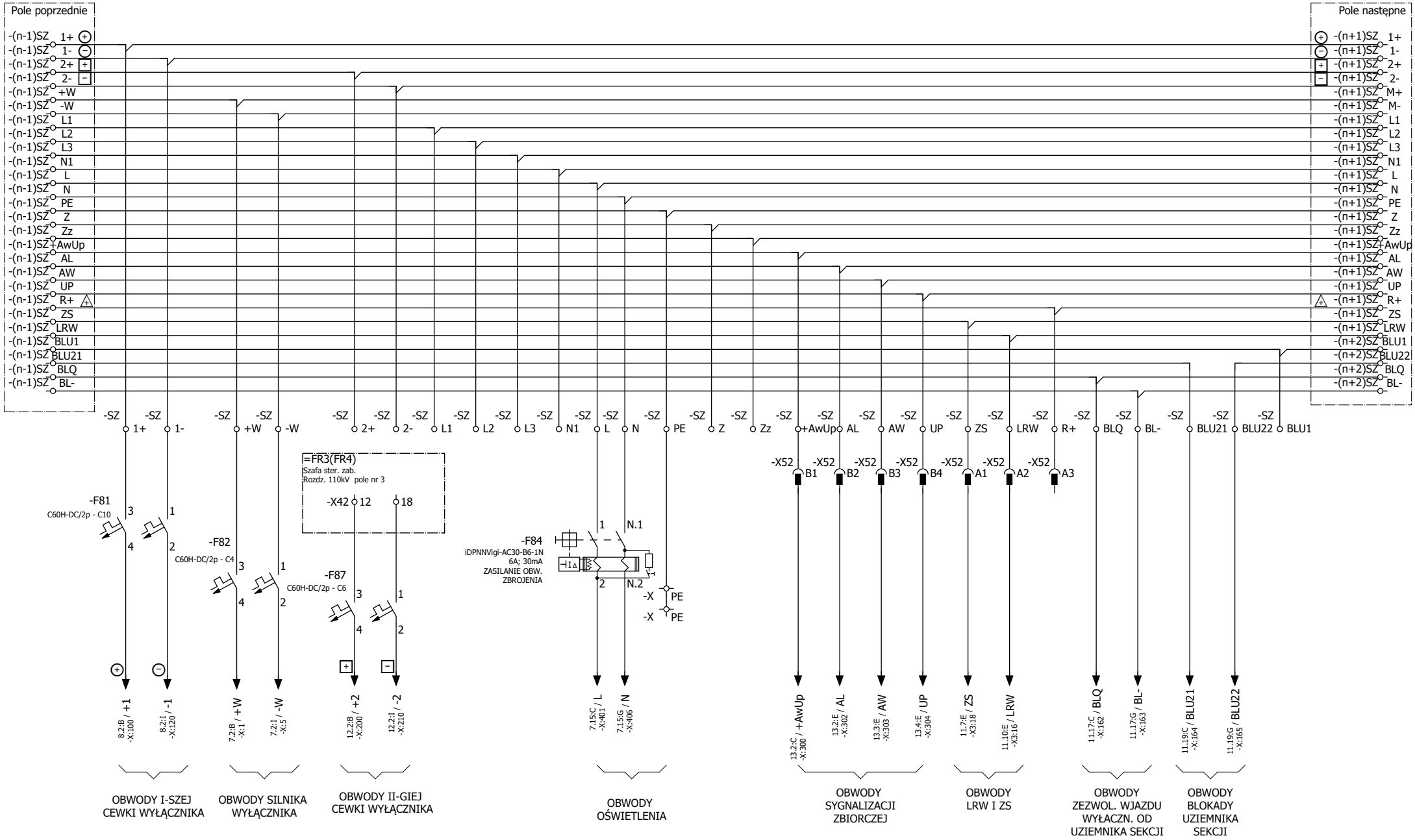

Zmiana	Data	Opis zmiany	Faza realizacji	Nr uprawnień	Projektował	Podpis		Obiekt	Numer rysunku	Nr strony
E2A	10.2021	Zgodnie z kartą zmian	Projekt wykonawczy	SKL/IE/4593/07	Szyndler Aleksander	Szyndler	ENERGOTEST GLIWICE	PGE Dystrybucja S.A. - SE Rożki	03713_P30_005_E2A	4/14
				Nr uprawnień SKL/IE/4593/07	Opracował Szyndler Aleksander	Szyndler		Nazwa rysunku: Rozdzielnica 30kV typu D-40P	Nr projektu 03713_P30	Skrócony nr rysunku 005
			Data projektu 10.2020	Nr uprawnień SLK/2993/POOE/10	Sprawdził Guździk Krzysztof			Pole zasilające - pole nr 5(8)	Rewizja E2A	Skala 1:1
								Schematy zasadnicze		

OBWODY PRĄDOWE			
UKŁAD POMIARU ENERGII	POMIAR PRĄDU DO MIERNIKA PARAMERTÓW SIECI / REGULATORA NAP. TRANSF. NR 1(NR 2)	ZABEZPIECZENIE MiCOM P139	POMIAR PRĄDU DO ZABEZPIECZENIA RÓŻNICOWEGO TRANSF. NR 1(NR 2)

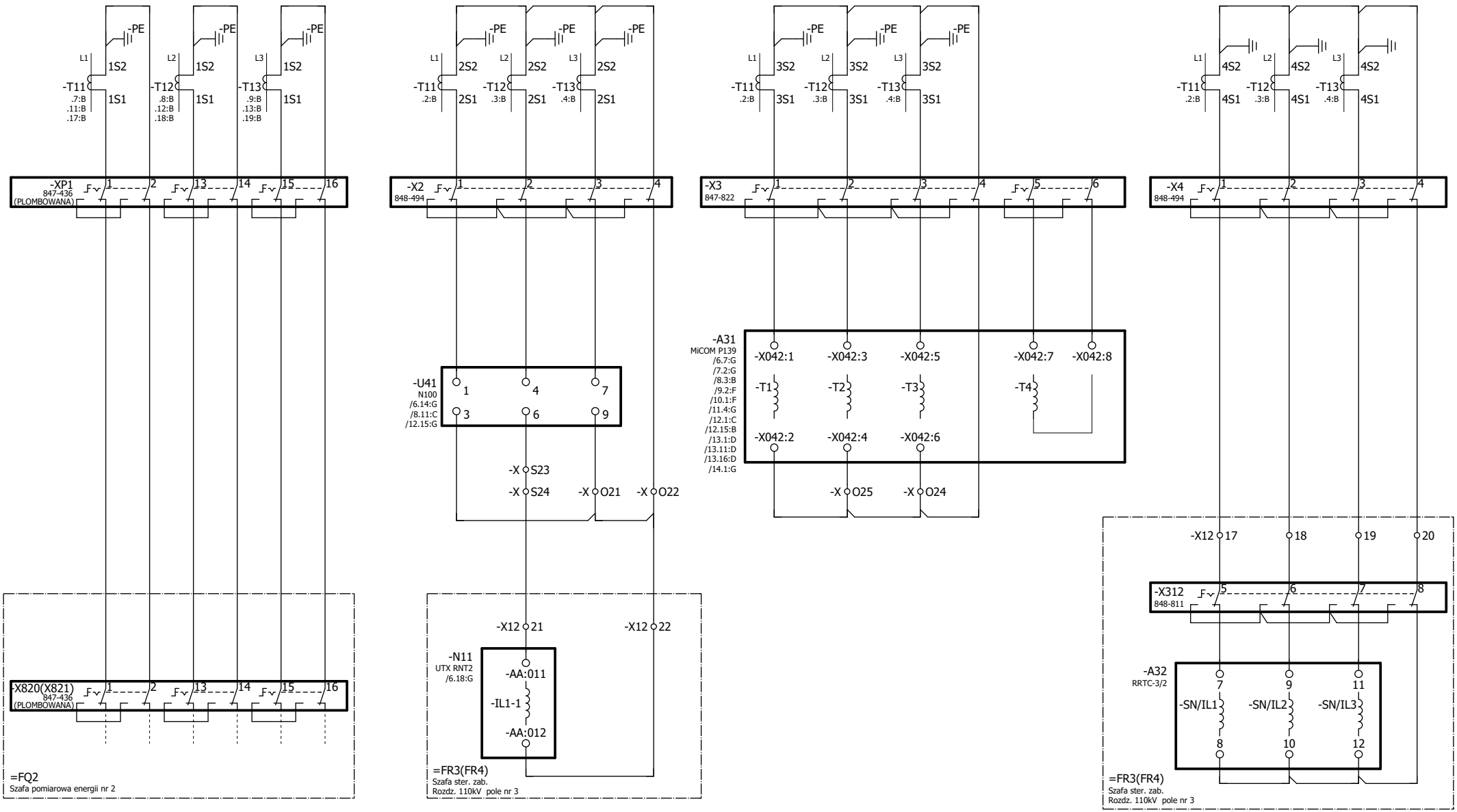

Zmiana	Data	Opis zmiany	Faza realizacji	Nr uprawnień	Projektował	Podpis
E2A	10.2021	Zgodnie z kartą zmian	Projekt wykonawczy	SKL/IE/4593/07	Szyndler Aleksander	Szyndler
				SKL/IE/4593/07	Szyndler Aleksander	Szyndler
			Data projektu 10.2020	SLK/2993/POOE/10	Sprawdził Guździk Krzysztof	

ENERGOTEST GLIWICE

Obiekt	Numer rysunku	Nr strony
PGE Dystrybucja S.A. - SE Rożki	03713_P30_005_E2A	5/14
Nazwa rysunku: Rozdzielnica 30kV typu D-40P Pole zasilające - pole nr 5(8) Schematy zasadnicze	Nr projektu 03713_P30	Skrócony nr rysunku 005
	Rewizja E2A	Skala 1:1

OBWODY NAPIĘCIOWE				
UKŁAD POMIARU ENERGII	OBWODY ZABEZPIECZENIA CYFROWEGO		MIERNIK PARAMETRÓW SIECI	POMIAR NAPIĘCIA DO REGULATORA NAP. TRANSF. NR 1(NR 2)
	POMIAR NAPIĘCIA 3Uo	POMIAR NAPIĘĆ FAZOWYCH		

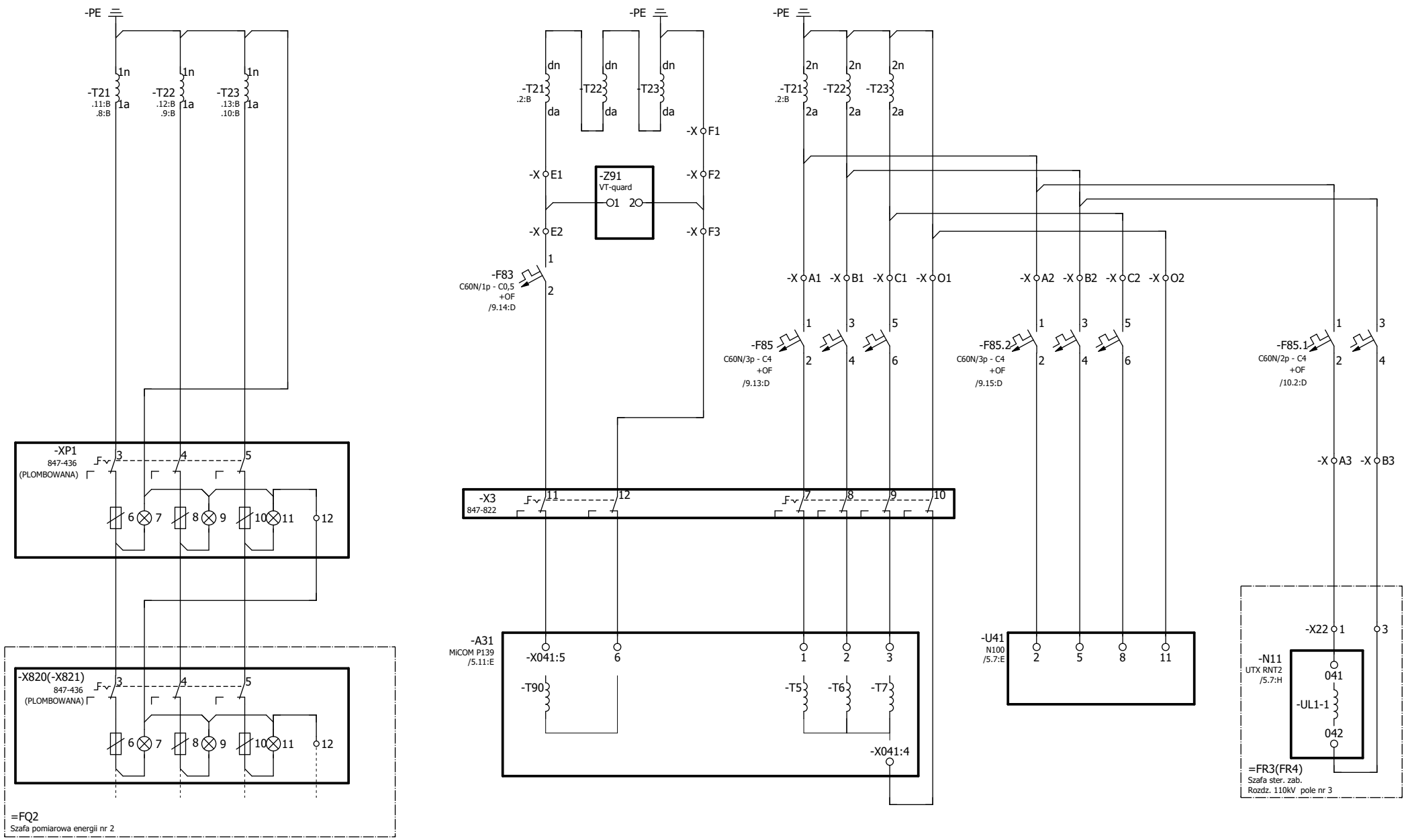

Zmiana	Data	Opis zmiany	Faza realizacji	Nr uprawnień	Projektował	Podpis
E2A	10.2021	Zgodnie z kartą zmian	Projekt wykonawczy	SKL/IE/4593/07	Szyndler Aleksander	Szyndler
				SKL/IE/4593/07	Szyndler Aleksander	Szyndler
			Data projektu 10.2020	SLK/2993/POOE/10	Sprawdził Guździk Krzysztof	

ENERGOTEST GLIWICE

Obiekt	Numer rysunku	Nr strony
PGE Dystrybucja S.A. - SE Rożki	03713_P30_005_E2A	6/14
Nazwa rysunku: Rozdzielnica 30kV typu D-40P Pole zasilające - pole nr 5(8) Schematy zasadnicze	Nr projektu 03713_P30	Skrócony nr rysunku 005
	Rewizja E2A	Skala 1:1

OBWODY NAPĘDU WYŁĄCZNIKA I BLOKADY UZIEMNIKA 220V DC					
KONTROLA NAPIĘCIA	KONTROLA ZAZBROJENIA	NAPĘD WYŁĄCZNIKA	BLOKADA CZŁONU RUCHOMEGO	OBWODY BLOKADY UZIEMNIKA	
				ZASILANIE	ODBLOKOWANIE

Obwodz 230V AC	
OŚWIETLENIE PRZEDZIAŁÓW ROZDZIELNICY	GNIAZDO 230V AC

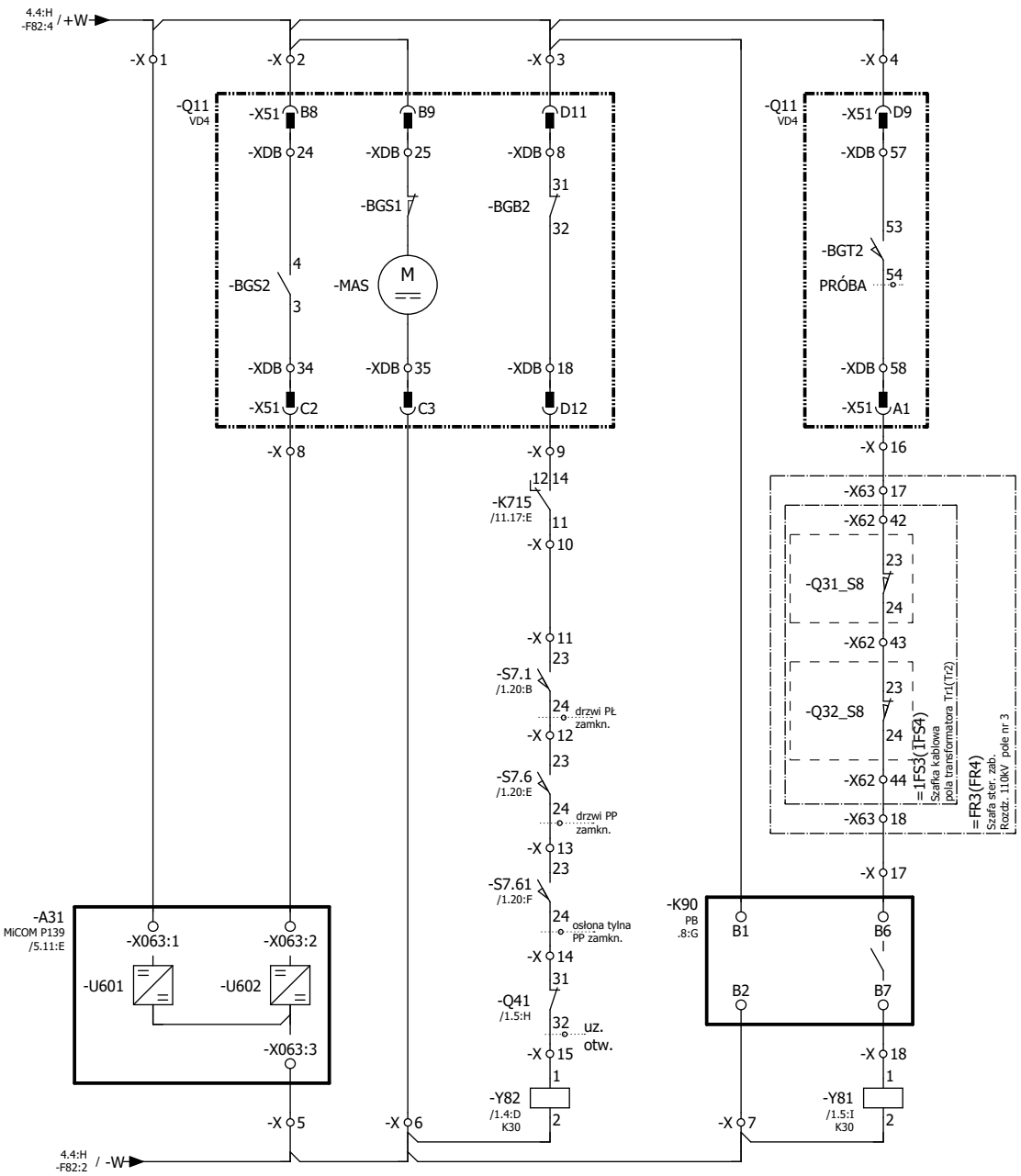

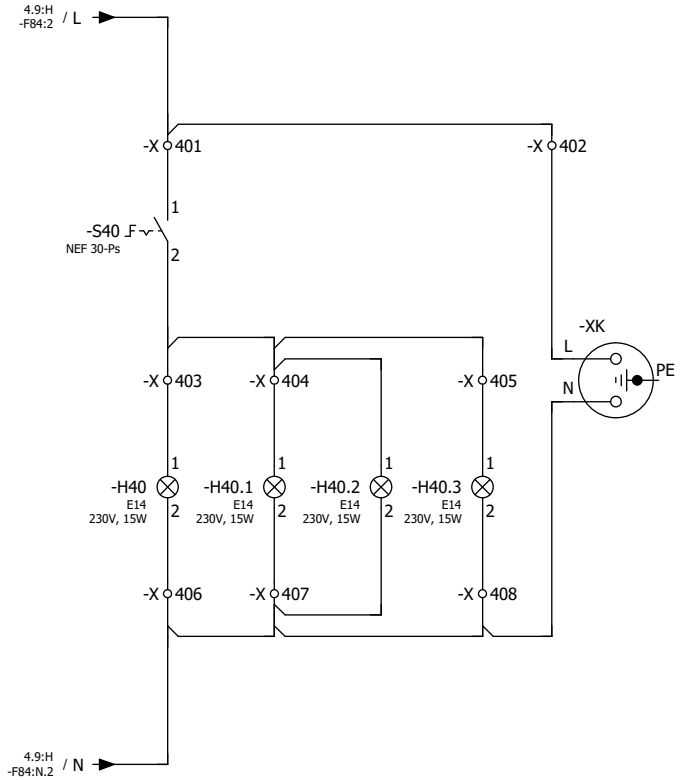

Zmiana	Data	Opis zmiany	Faza realizacji	Nr uprawnień	Projektował	Podpis
E2A	10.2021	Zgodnie z kartą zmian	Projekt wykonawczy	SKL/IE/4593/07	Szyndler Aleksander	Szyndler
				Nr uprawnień: SKL/IE/4593/07	Opracował: Szyndler Aleksander	Szyndler
			Data projektu: 10.2020	Nr uprawnień: SLK/2993/POOE/10	Sprawdził: Guździk Krzysztof	

ENERGOTEST GLIWICE

Obiekt	Numer rysunku	Nr strony
PGE Dystrybucja S.A. - SE Rożki	03713_P30_005_E2A	7/14
Nazwa rysunku: Rozdzielnica 30kV typu D-40P Pole zasilające - pole nr 5(8) Schematy zasadnicze	Nr projektu: 03713_P30	Skrócony nr rysunku: 005
	Rewizja: E2A	Skala: 1:1

OBWODY STEROWANIA I CEWKI WYŁĄCZNIKA 220V DC						
CEWKA BLOKADY ZAŁĄCZENIA	STEROWANIE POPRZEZ STEROWNIK POLOWY		KONTROLA COW	ROZKAZY WYŁĄCZENIA		
	ZAŁĄCZ!	WYŁĄCZ!		Z ROZDZIELNICY	OD ZAB. ŁUKOOCHRONNYCH	ZASILANIE MIERNIKA PARAMETRÓW SIECI

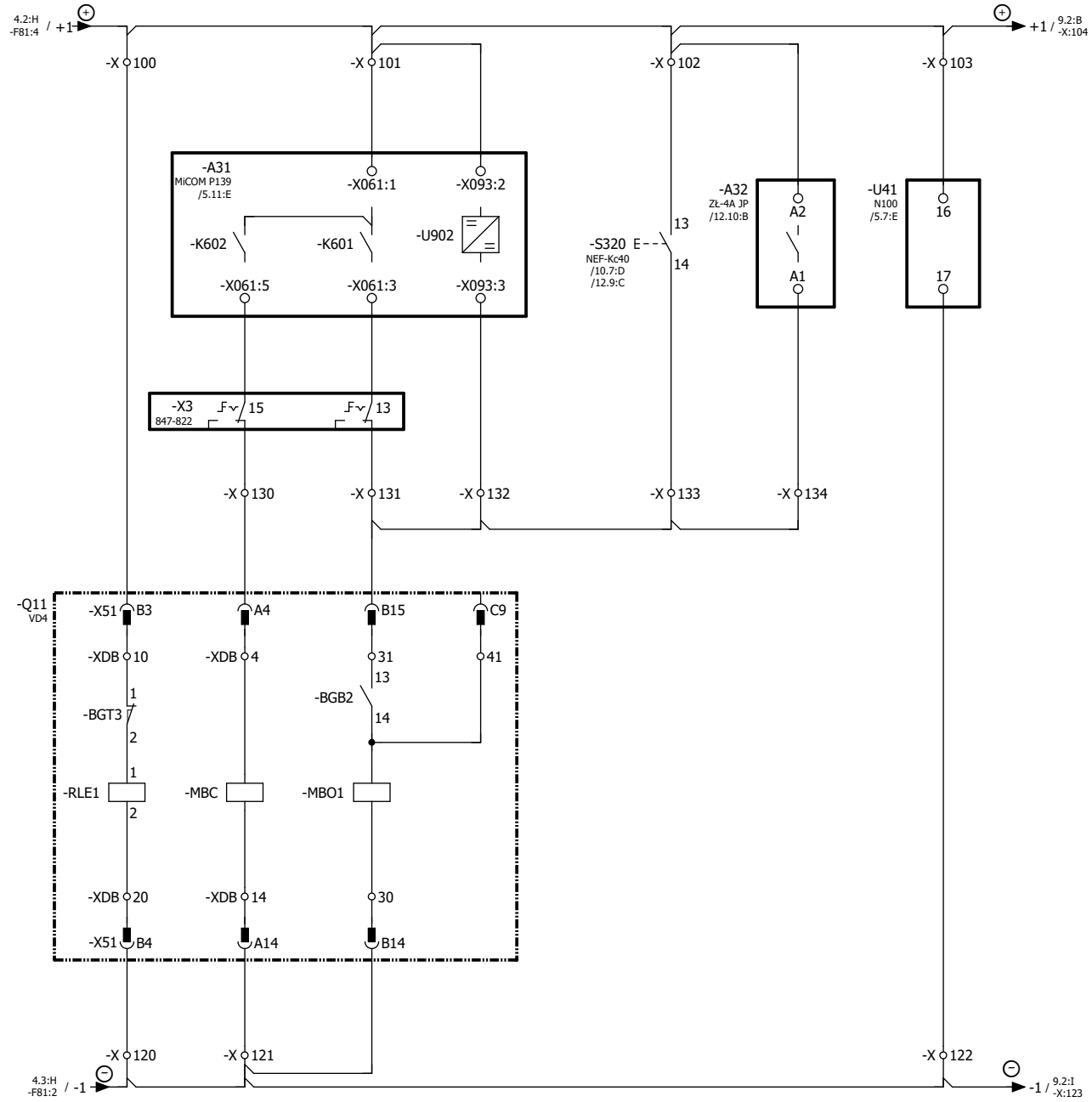

Zmiana	Data	Opis zmiany	Faza realizacji	Nr uprawnień	Projektował	Podpis	Obiekt	Numer rysunku	Nr strony
E2A	10.2021	Zgodnie z kartą zmian	Projekt wykonawczy	SKL/IE/4593/07	Szyndler Aleksander		PGE Dystrybucja S.A. - SE Rożki	03713_P30_005_E2A	8/14
				Nr uprawnień	Opracował		Nazwa rysunku	Nr projektu	Skrócony nr rysunku
				SKL/IE/4593/07	Szyndler Aleksander		Rozdzielnica 30kV typu D-40P	03713_P30	005
			Data projektu	Nr uprawnień	Sprawdził		Pole zasilające - pole nr 5(8)	Rewizja	Skala
			10.2020	SLK/2993/POOE/10	Guździk Krzysztof		Schematy zasadnicze	E2A	1:1

ENERGOTEST GLIWICE

OBWODY STEROWANIA I SYGNALIZACJI 220V DC										
SYGNAŁY WEJŚCIOWE STEROWNIKA POLOWEGO										
ZASILANIE	WYŁĄCZNIK ZAŁĄCZONY	WYŁACZNIK WYŁĄCZONY	CZŁON RUCHOMY		UZIEMNIK ZAMKNIĘTY	UZIEMNIK OTWARTY	ZAMKN. DRZWI PŁ i PP	AWARIA W OBWODACH NAP.		
			PRACA	PRÓBA				100V	3Uo	MIERNIKA PARM. SIECI

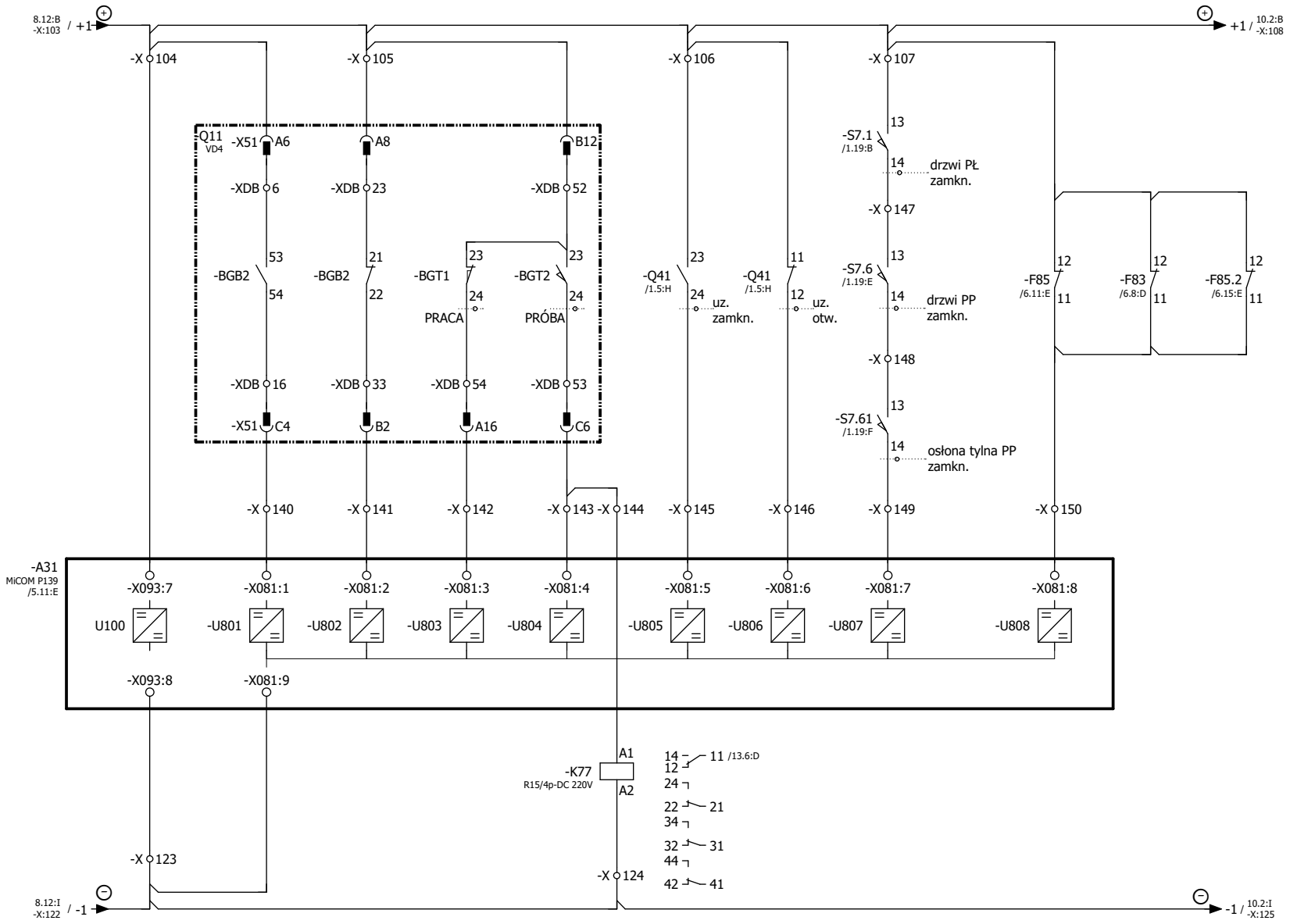

Zmiana	Data	Opis zmiany	Faza realizacji	Nr uprawnień	Projektował	Podpis	Obiekt	Numer rysunku	Nr strony
E2A	10.2021	Zgodnie z kartą zmian	Projekt wykonawczy	SKL/IE/4593/07	Szyndler Aleksander	Szyndler	PGE Dystrybucja S.A. - SE Rożki	03713_P30_005_E2A	9/14
				Nr uprawnień SKL/IE/4593/07	Opracował Szyndler Aleksander	Szyndler	Nazwa rysunku: Rozdzielnica 30kV typu D-40P	Nr projektu 03713_P30	Skrócony nr rysunku 005
			Data projektu 10.2020	Nr uprawnień SLK/2993/POOE/10	Sprawdził Guździk Krzysztof		Pole zasilające - pole nr 5(8)	Rewizja E2A	Skala 1:1
							Schematy zasadnicze		

ENERGOTEST GLIWICE

OBWODY STEROWANIA I SYGNALIZACJI 220V DC									
SYGNAŁY WEJŚCIOWE STEROWNIKA POLOWEGO								AKTYWNOŚĆ ZS	AKTYWNOŚĆ LRW
AWARIA W OBWODACH NAP. REG. NAPIĘCIA	ZEZWOL. WJAZDU WÓZKA WYŁĄCZNIKA DO PRACY OD UZIEMNIKA SEKCJI	ZAŁĄCZENIE Z ROZDZ.	WYŁĄCZENIE Z ROZDZ.	-	WYŁĄCZ. OD ZAB. RÓŻNICOWEGO STR. 110kV LUB OD ZAB. TRANSF. 110kV	STEROWANIE Z SZR			
						ZAŁĄCZ!	WYŁĄCZ!		

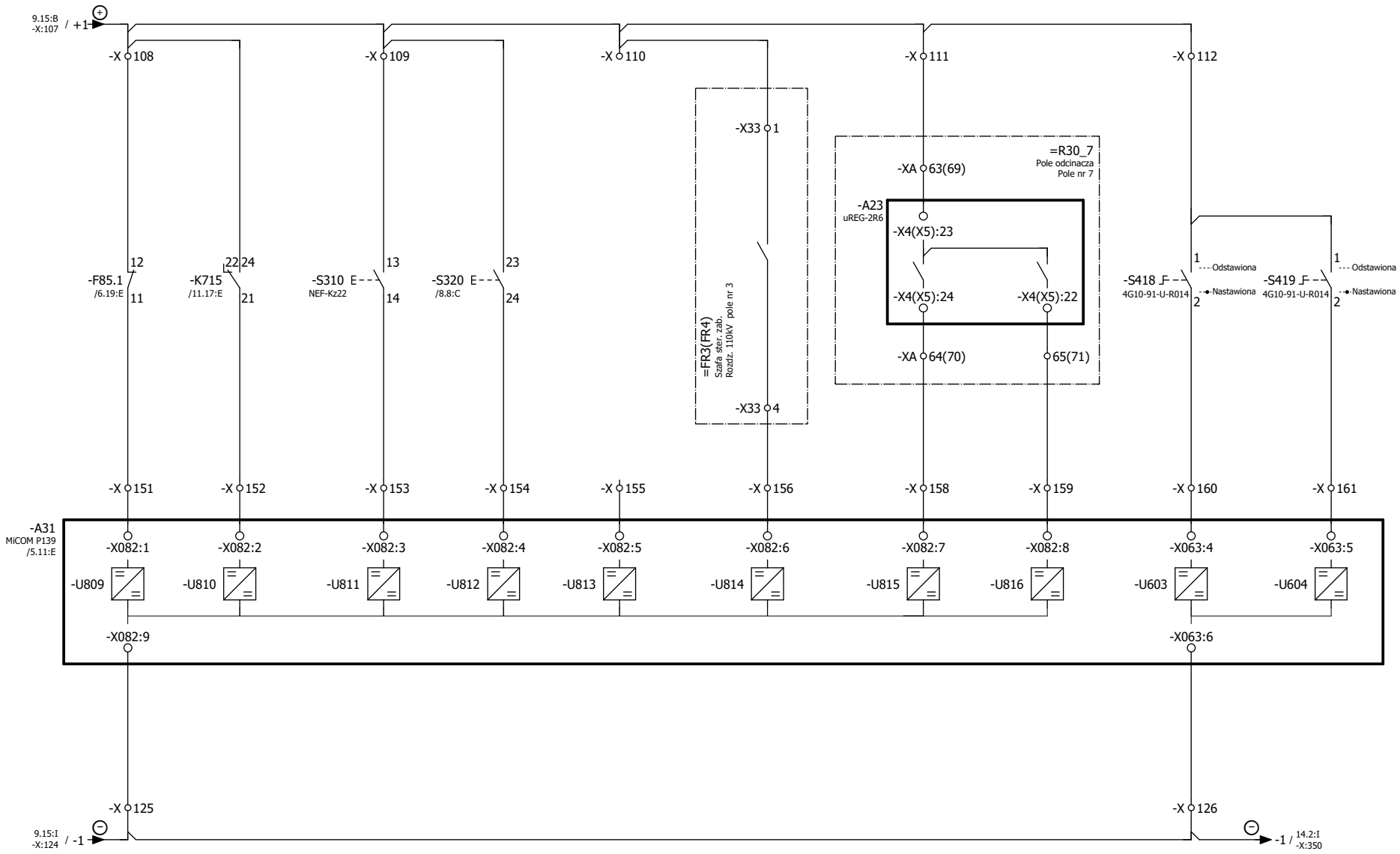

Zmiana	Data	Opis zmiany	Faza realizacji	Nr uprawnień	Projektował	Podpis	Obiekt	Numer rysunku	Nr strony
E2A	10.2021	Zgodnie z kartą zmian	Projekt wykonawczy	SKL/IE/4593/07	Szyndler Aleksander	Szyndler	PGE Dystrybucja S.A. - SE Rożki	03713_P30_005_E2A	10/14
				Nr uprawnień	Opracował	Szyndler	Nazwa rysunku	Nr projektu	Skrócony nr rysunku
				SKL/IE/4593/07	Szyndler Aleksander		Rozdzielnica 30kV typu D-40P	03713_P30	005
			Data projektu	Nr uprawnień	Sprawdził		Pole zasilające - pole nr 5(8)	Rewizja	Skala
			10.2020	SLK/2993/POOE/10	Guździk Krzysztof		Schematy zasadnicze	E2A	1:1

ENERGOTEST GLIWICE

OBWODY ZABEZPIECZENIA SZYN I LOKALNEJ REZERWY WYŁĄCZNIKOWEJ						
ZASILANIE Z POLA SPRZĘGŁA - POLE NR 6	ZAŁĄCZENIE ZS I LRW	-	BLOKADA ZS		POBUDZENIE LRW	
			OD PÓL ODPŁ.	OD SPRZĘGŁA	OD PÓL ODPŁ.	OD SPRZĘGŁA

ZEZWOLENIE WJAZDU WÓZKA WYŁĄCZNIKA OD UZIEMNIKA SEKCJI	BLOKADA UZIEMNIKA SEKCJI

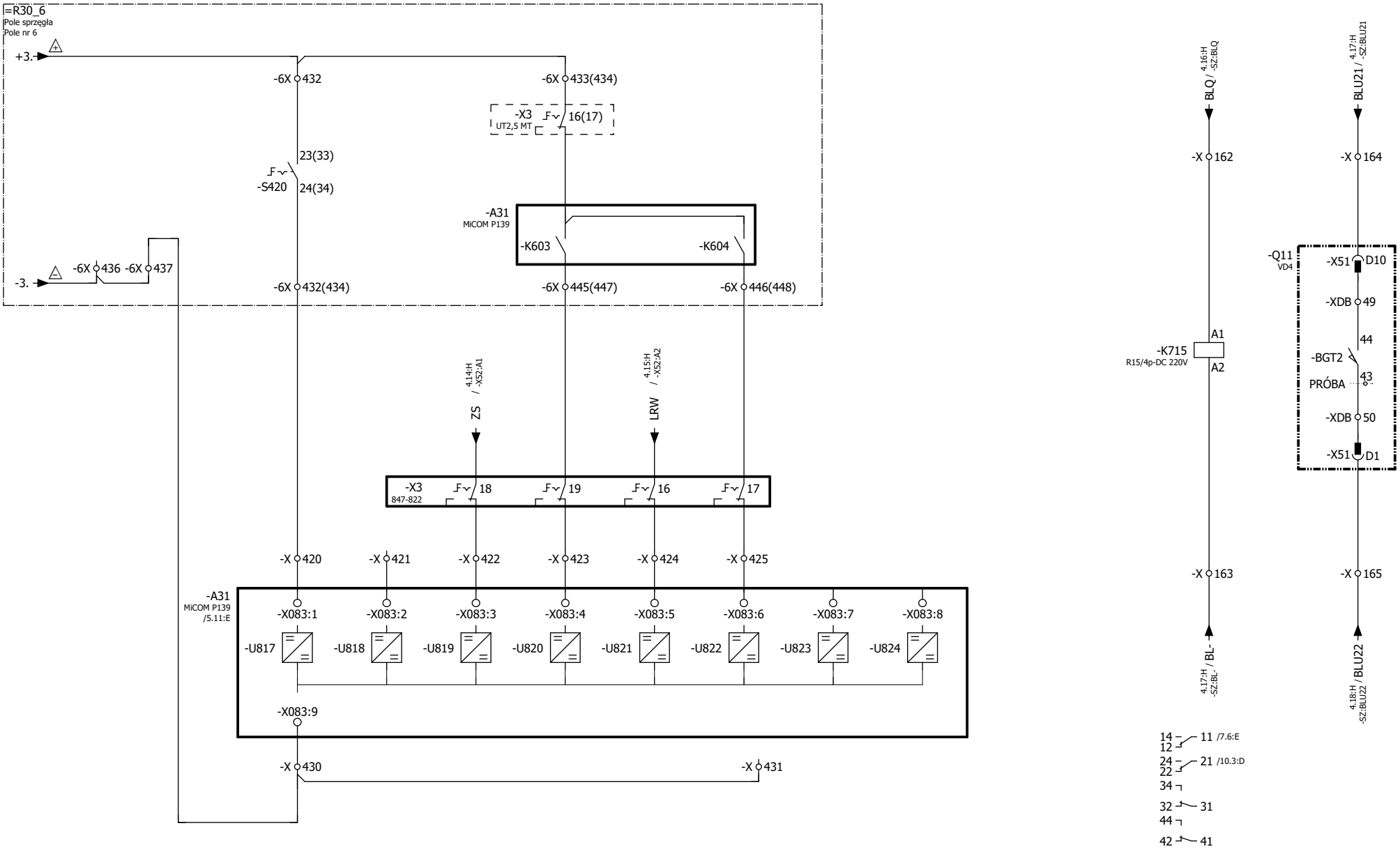

Zmiana	Data	Opis zmiany	Faza realizacji	Nr uprawnień	Projektował	Podpis	Obiekt	Numer rysunku	Nr strony
E2A	10.2021	Zgodnie z kartą zmian	Projekt wykonawczy	SKL/IE/4593/07	Szyndler Aleksander		PGE Dystrybucja S.A. - SE Rożki	03713_P30_005_E2A	11/14
				Nr uprawnień	Opracował		Nazwa rysunku	Nr projektu	Skrócony nr rysunku
				SKL/IE/4593/07	Szyndler Aleksander		Rozdzielnica 30kV typu D-40P	03713_P30	005
			Data projektu	Nr uprawnień	Sprawdził		Pole zasilające - pole nr 5(8)	Rewizja	Skala
			10.2020	SLK/2993/POOE/10	Guździk Krzysztof		Schematy zasadnicze	E2A	1:1

ENERGOTEST GLIWICE

OBWODY STEROWANIA II-GIEJ CEWKI WYŁACZNIKA 220V DC					
KONTROLA NAPIĘCIA	WYŁĄCZ! POPRZEZ STEROWNIK	KONTROLA COW	-	OD ZAB. RÓŻNICOWEGO STRONY 110kV	AWARYJNE WYŁĄCZENIE

OBWODY ZABEZPIECZEŃ ŁUKOCHRONNYCH ZŁ-4	
ZASILANIE Up-24VDC	MAGISTRALA CAN

KOMUNIKACJA ZABEZPIECZEŃ

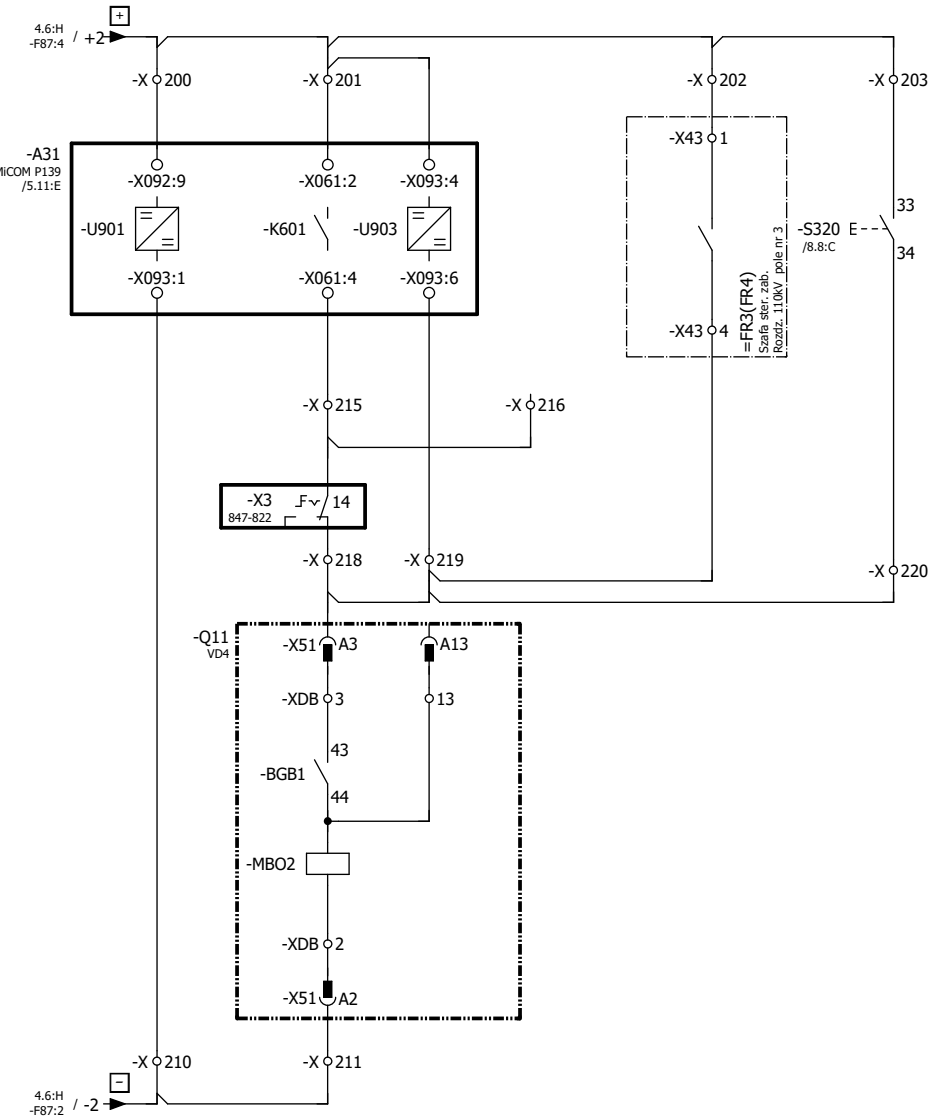

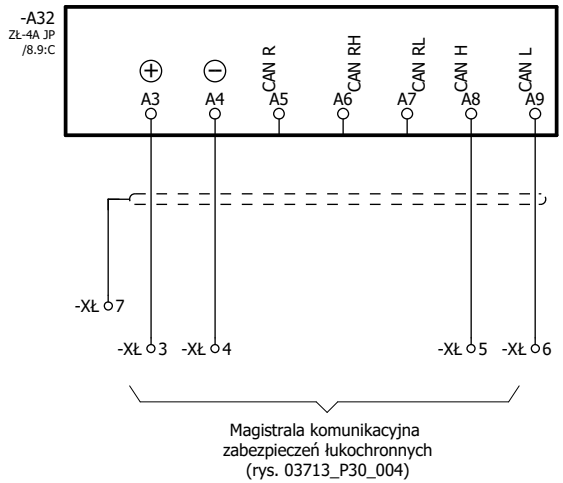

Rozmieszczenie czujników optycznych w polu rozdz.:

czujnik 1 - przedział szynowy (strefa ochronna 1)
czujnik 2 - przedział łącznika (strefa ochronna 1)
czujnik 3 - przedział łącznika (strefa ochronna 3)
czujnik 4 - przedział przyłączowy (strefa ochronna 3)

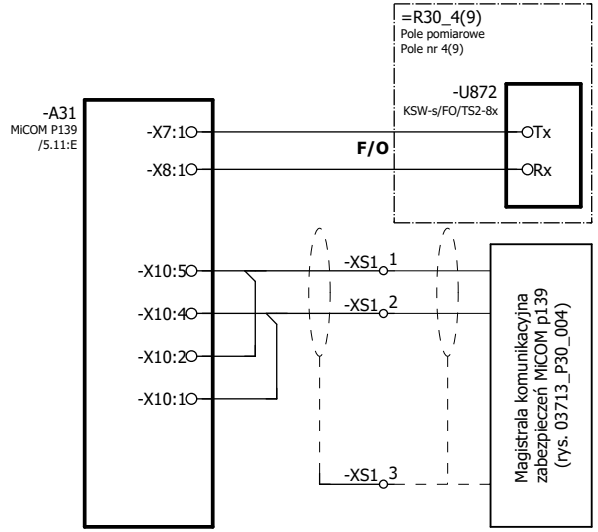

POMIARY DO SYSTEMU
MIERNIK PARAMETRÓW SIECI

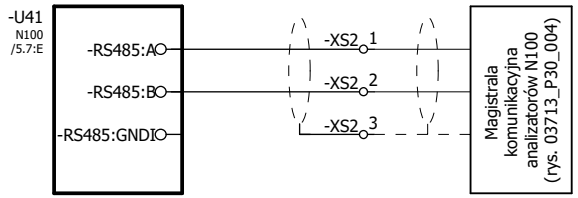

Zmiana	Data	Opis zmiany	Faza realizacji	Nr uprawnień	Projektował	Podpis
E2A	10.2021	Zgodnie z kartą zmian	Projekt wykonawczy	SKL/IE/4593/07	Szyndler Aleksander	
				SKL/IE/4593/07	Szyndler Aleksander	
			Data projektu 10.2020	SLK/2993/POOE/10	Guździk Krzysztof	

ENERGOTEST GLIWICE

Obiekt	Numer rysunku	Nr strony
PGE Dystrybucja S.A. - SE Rożki	03713_P30_005_E2A	12/14
Nazwa rysunku: Rozdzielnica 30kV typu D-40P Pole zasilające - pole nr 5(8) Schematy zasadnicze	Nr projektu 03713_P30	Skrócony nr rysunku 005
	Rewizja E2A	Skala 1:1

OBWODY SYGNALIZACJI ZBIORCZEJ			ZESTYKI WYK. W OBW. STR.110kV		WYŁĄCZENIE WYŁĄCZNIKA ROZDZIELNICY STR. 110kV	
AWARIA STEROWNIKA	AWARYJNE WYŁĄCZENIE	UPRZEDZENIE	CZŁON RUCHOMY - PRÓBA	UZIEMNIK OTWARTY	OD ZADZIAŁANIA ZABEZPIECZENIA ŁOKOOCHRONNEGO W PRZEDZIALE PŁ LUB PP POLA ZASILAJĄCEGO NR 5(8)	OD ZADZIAŁ. LRW I KRAŃC. DRZWI

DO SZAFY FR3(4)	
STAN WYŁĄCZNIKA	
ZAMKNIĘTY	OTWARTY

SYGNAŁY WYJŚCIOWE DO AUTOMATU SZR				
COM	BLOKADA SZR	COM	STAN WYŁĄCZNIKA	
			ZAMKNIĘTY	OTWARTY

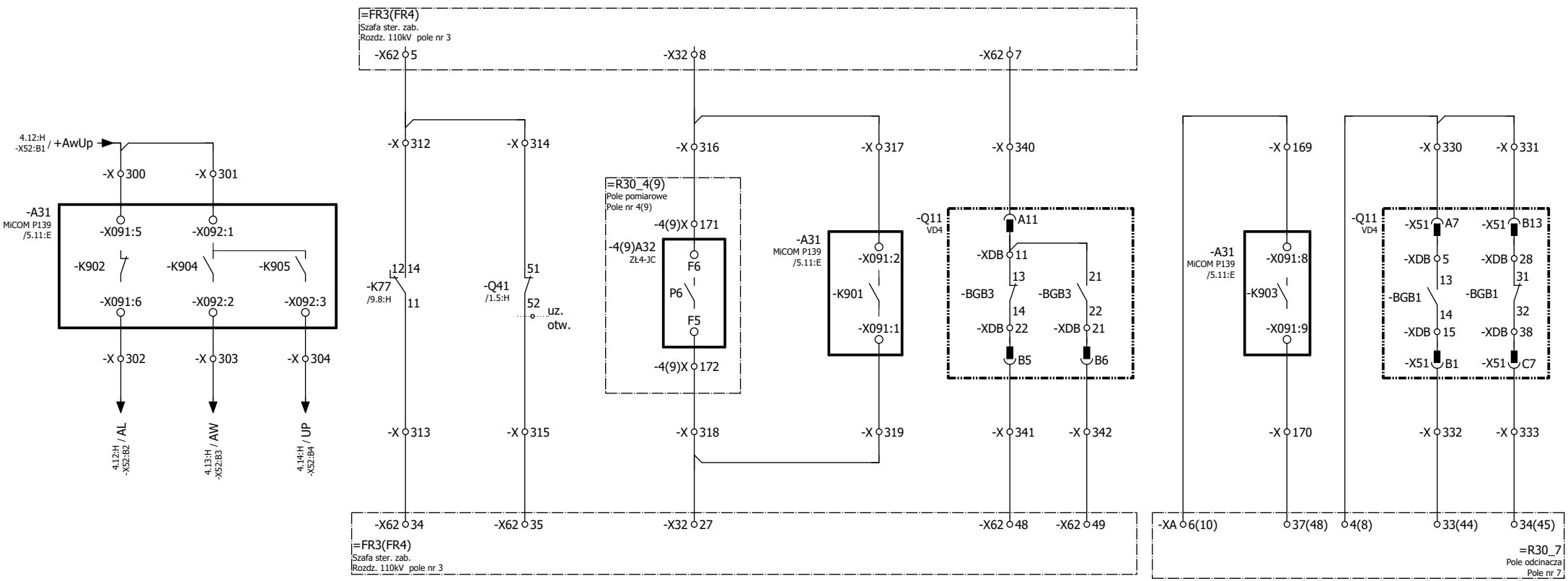

Zmiana	Data	Opis zmiany	Faza realizacji	Nr uprawnień	Projektował	Podpis	Obiekt	Numer rysunku	Nr strony
E2A	10.2021	Zgodnie z kartą zmian	Projekt wykonawczy	SKL/IE/4593/07	Szyndler Aleksander		PGE Dystrybucja S.A. - SE Rożki	03713_P30_005_E2A	13/14
				Nr uprawnień	Opracował		Nazwa rysunku	Nr projektu	Skrócony nr rysunku
				SKL/IE/4593/07	Szyndler Aleksander		Rozdzielnica 30kV typu D-40P	03713_P30	005
			Data projektu	Nr uprawnień	Sprawdził		Pole zasilające - pole nr 5(8)	Rewizja	Skala
			10.2020	SKL/2993/POOE/10	Guździk Krzysztof		Schematy zasadnicze	E2A	1:1

ENERGOTEST GLIWICE

IMPULSY STEROWANIA WYŁĄCZNIKIEM 30kV ZE STEROWNIKA NA ELEWACJI SZAFY ZABEZPIECZEŃ FR3(4)	
IMPULS NA WYŁĄCZENIE	IMPULS NA ZAŁĄCZENIE

ZESTYKI UZIEMNIKA DO WYKORZYSTANIA	
UZIEMNIK ZAMKNIĘTY	UZIEMNIK OTWARTY

ZESTYKI CZŁONU RUCHOMEGO DO WYKORZYSTANIA	ZESTYKI STANU WYŁĄCZNIKA DO WYKORZYSTANIA	ZESTYKI CZŁONU RUCHOMEGO DO WYKORZYSTANIA

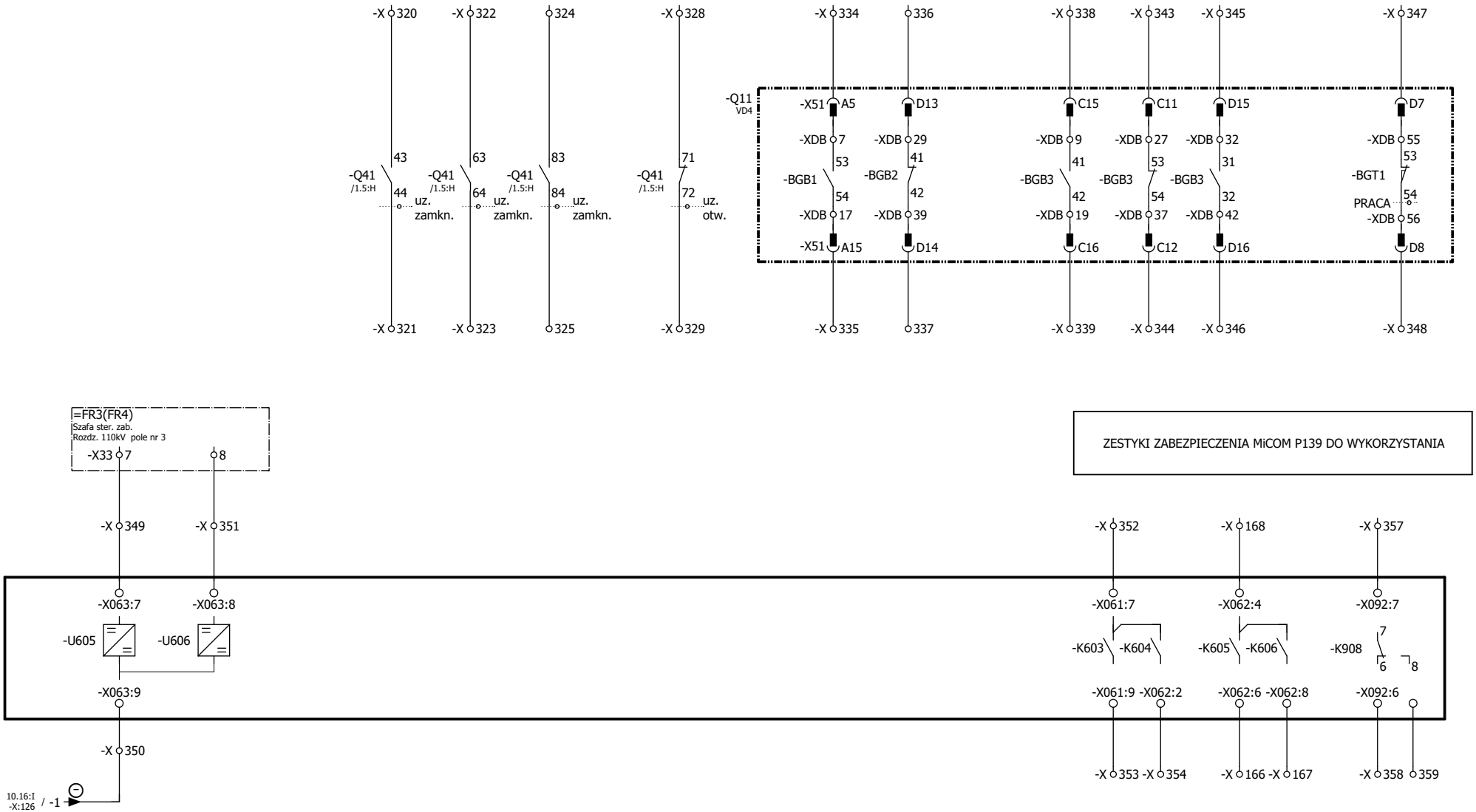

ZESTYKI ZABEZPIECZENIA MiCOM P139 DO WYKORZYSTANIA

Zmiana	Data	Opis zmiany	Faza realizacji	Nr uprawnień	Projektował	Podpis
E2A	10.2021	Zgodnie z kartą zmian	Projekt wykonawczy	SKL/IE/4593/07	Szyndler Aleksander	Szyndler
				Nr uprawnień: SKL/IE/4593/07	Opracował: Szyndler Aleksander	Szyndler
			Data projektu: 10.2020	Nr uprawnień: SLK/2993/POOE/10	Sprawdził: Guździk Krzysztof	

ENERGOTEST GLIWICE

Obiekt: PGE Dystrybucja S.A. - SE Rożki

Nazwa rysunku: Rozdzielnica 30kV typu D-40P
Pole zasilające - pole nr 5(8)
Schematy zasadnicze

Numer rysunku	Nr strony
03713_P30_005_E2A	14/14
Nr projektu: 03713_P30	Skrócony nr rysunku: 005
Rewizja: E2A	Skala: 1:1

Przedział szyn zbiorczych
PS

30kV (15kV); 1250A; 16kA

Przedział łącznika
PŁ

-F21 WBP-30 0,4A
-F22 WBP-30 0,4A
-F23 WBP-30 0,4A

-T21 -T22 -T23
UCNF-36
30:√3/0,1:√3/0,1:√3/0,1:3kV
I-0-5VA;kl. 0,2
II-30VA;kl. 0,5
III-30VA;kl. 3P

Uwaga!
Po zmianie napięcia z 30kV na 15kV należy WYMIENIĆ przekładniki napięciowe na nowe o przekładni:
15:√3/0,1:√3/0,1:√3/0,1:3kV

-PE

-X51 A3 A4 A5 A6 B2 B3 B4 B5 B6 B7

/6.17:B /6.18:B /6.18:B /6.19:B /6.14:B /6.15:B /6.15:B /6.16:B /6.1:B /6.3:B

I ⇨ POMIAR ENERGII BILANSOWY (SZAFA LICZNIKOWA)
II ⇨ POMIAR NAPIĘCIA 100VAC DO MiCOM P139 I SZYN OKRĘŻNYCH
III ⇨ POMIAR NAPIĘCIA 3Uo DO MiCOM P139 I SZYN OKRĘŻNYCH

/9.13:B /7.5:C /11.3:E /7.14:C

-X51 D7 D9 A10 D1 B12
PRÓBA -BGT2
PRACA -BGT1
-X51 D8 A1 D10 A16 C6

/9.13:D /7.5:D /11.3:C /7.13:E /7.14:E

	Drzwi otwarte	Drzwi zamknięte
13-14		X
23-24		X
33-34		X

-S7.1 PBM /7.18:C

Przedział przyłączowy
PP

-Q41 UWE40
11 23 31 43 51 63 71 83 - Z
12 24 32 44 52 64 72 84 - O
/7.16:D /7.15:D /9.18:E /12.4:D /12.8:D /12.5:D /12.9:D /12.7:D

-Y81 /7.5:H

L1 L2 L3
-C1 -C2 -C3

-K90 PB /7.3:F
L1 L2 L3 PE

	Drzwi otwarte	Drzwi zamknięte
13-14		X
23-24		X
33-34		X

-S7.6 PBM /7.18:D

	Osłona tylna otwarta	Osłona tylna zamknięta
13-14		X
23-24		X
33-34		X

-S7.61 PBM /7.18:E

Zmiana	Data	Opis zmiany	Faza realizacji	Nr uprawnień	Projektował	Podpis
E2A	10.2021	Zgodnie z kartą zmian	Projekt wykonawczy		Strzoda Marek	
				Nr uprawnień	Opracował: Strzoda Marek	
			Data projektu: 10.2020	Nr uprawnień: SLK/2993/POOE/10	Sprawdził: Guździk Krzysztof	

ENERGOTEST GLIWICE

Obiekt: PGE Dystrybucja S.A. - SE Rożki

Nazwa rysunku: Rozdzielnica 30kV typu D-40P
Pole pomiarowe - pola nr 4(9)
Schematy zasadnicze

Numer rysunku	Nr strony
03713_P30_006_E2A	1/12
Nr projektu: 03713_P30	Skrócony nr rysunku: 006
Rewizja: E2A	Skala: 1:1

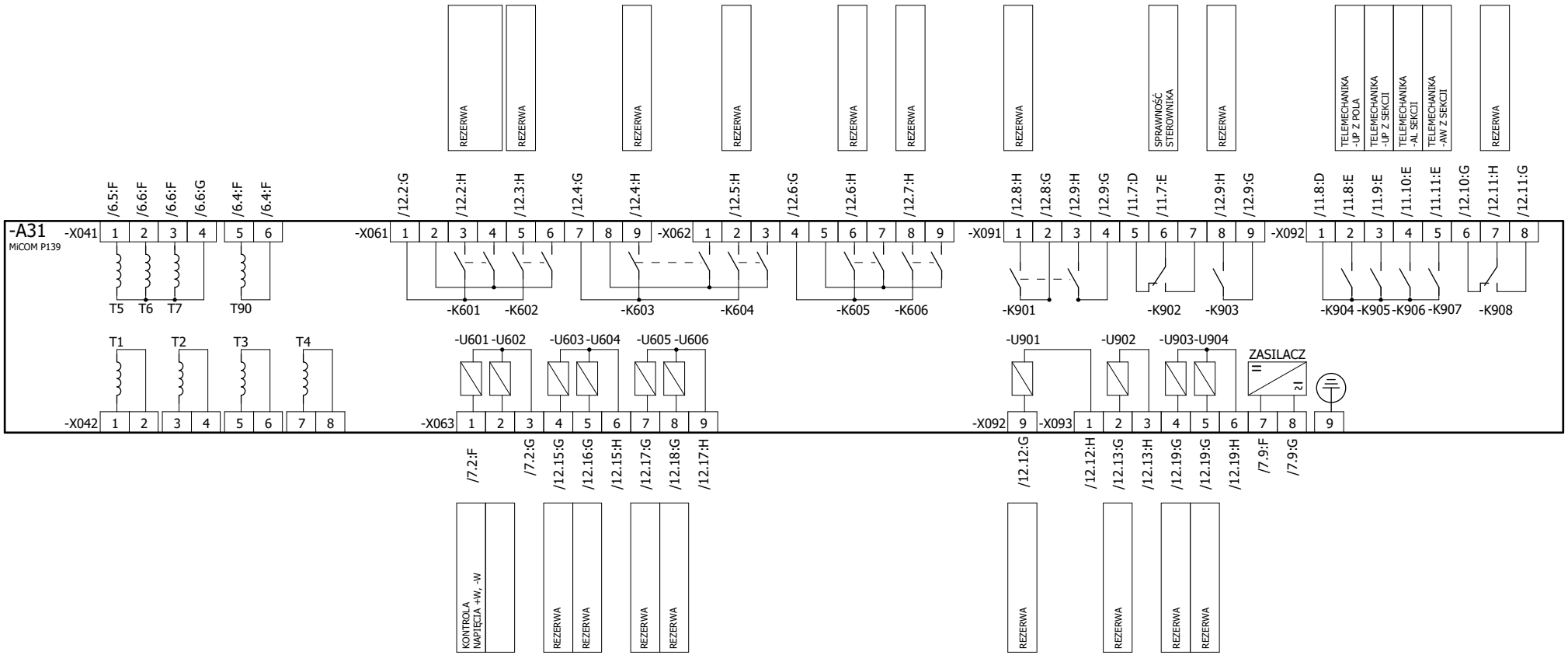

Zmiana	Data	Opis zmiany	Faza realizacji	Nr uprawnień	Projektował	Podpis
E2A	10.2021	Zgodnie z kartą zmian	Projekt wykonawczy		Strzoda Marek	
				Nr uprawnień	Opracował	
					Strzoda Marek	
			Data projektu	Nr uprawnień	Sprawdził	
			10.2020	SLK/2993/POOE/10	Guździk Krzysztof	

ENERGOTEST
GLIWICE

Obiekt	Numer rysunku	Nr strony
PGE Dystrybucja S.A. - SE Rożki	03713_P30_006_E2A	2/12
Nazwa rysunku: Rozdzielnica 30kV typu D-40P Pole pomiarowe - pola nr 4(9) Schematy zasadnicze	Nr projektu: 03713_P30	Skrócony nr rysunku: 006
	Rewizja: E2A	Skala: 1:1

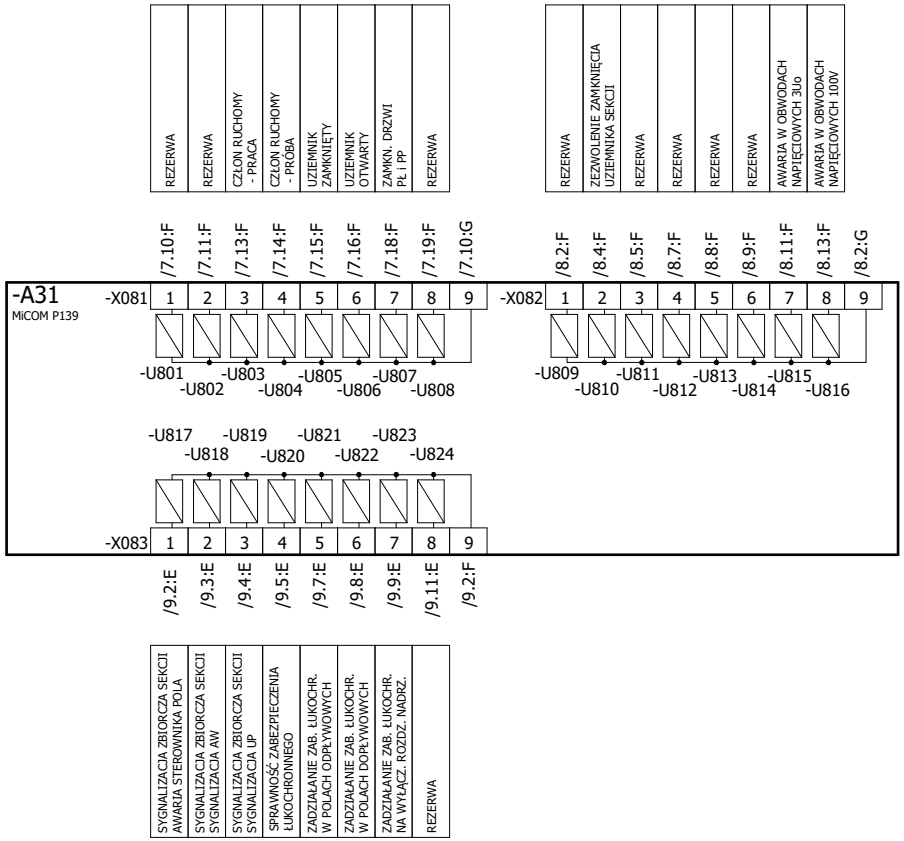

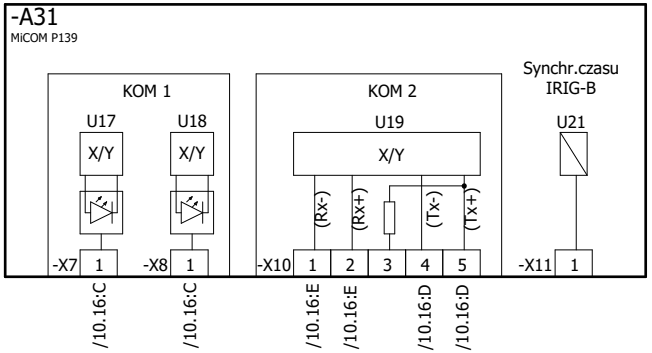

Zmiana	Data	Opis zmiany	Faza realizacji	Nr uprawnień	Projektował	Podpis
E2A	10.2021	Zgodnie z kartą zmian	Projekt wykonawczy		Strzoda Marek	
				Nr uprawnień	Opracował	
					Strzoda Marek	
			Data projektu 10.2020	Nr uprawnień SLK/2993/POOE/10	Sprawdził Guździk Krzysztof	

ENERGOTEST GLIWICE

Obiekt: PGE Dystrybucja S.A. - SE Rożki

Nazwa rysunku: Rozdzielnica 30kV typu D-40P
Pole pomiarowe - pola nr 4(9)
Schematy zasadnicze

Numer rysunku	Nr strony
03713_P30_006_E2A	3/12
Nr projektu 03713_P30	Skrócony nr rysunku 006
Rewizja E2A	Skala 1:1

Obwody okrężne

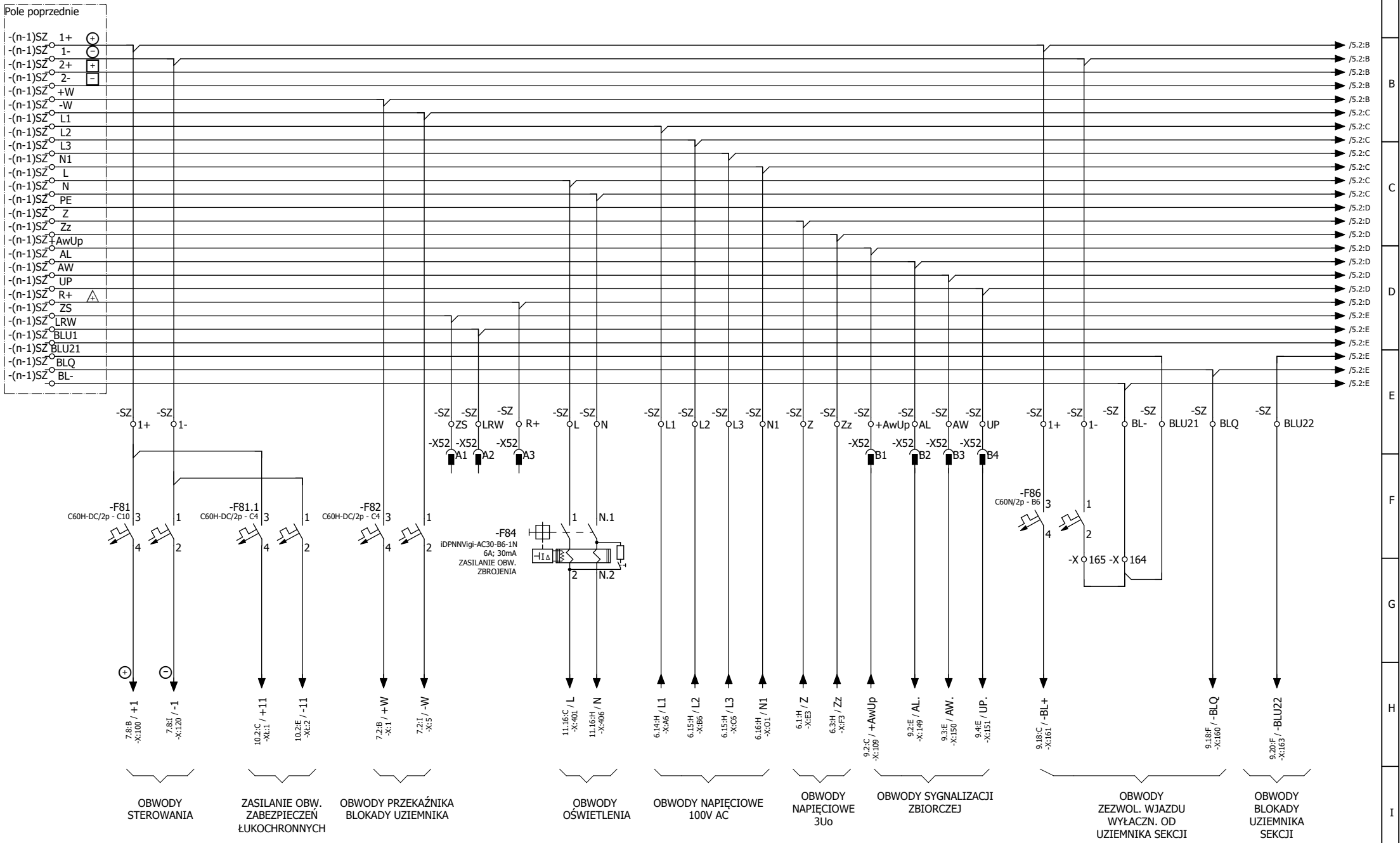

Zmiana	Data	Opis zmiany	Faza realizacji	Nr uprawnień	Projektował	Podpis	Obiekt	Numer rysunku	Nr strony
E2A	10.2021	Zgodnie z kartą zmian	Projekt wykonawczy		Strzoda Marek		PGE Dystrybucja S.A. - SE Rożki	03713_P30_006_E2A	4/12
				Nr uprawnień	Opracował		Nazwa rysunku	Nr projektu	Skrócony nr rysunku
					Strzoda Marek		Rozdzielnica 30kV typu D-40P	03713_P30	006
			Data projektu	Nr uprawnień	Sprawdził		Pole pomiarowe - pola nr 4(9)	Rewizja	Skala
			10.2020	SLK/2993/POOE/10	Guździk Krzysztof		Schematy zasadnicze	E2A	1:1

ENERGOTEST GLIWICE

Obwody okrężne

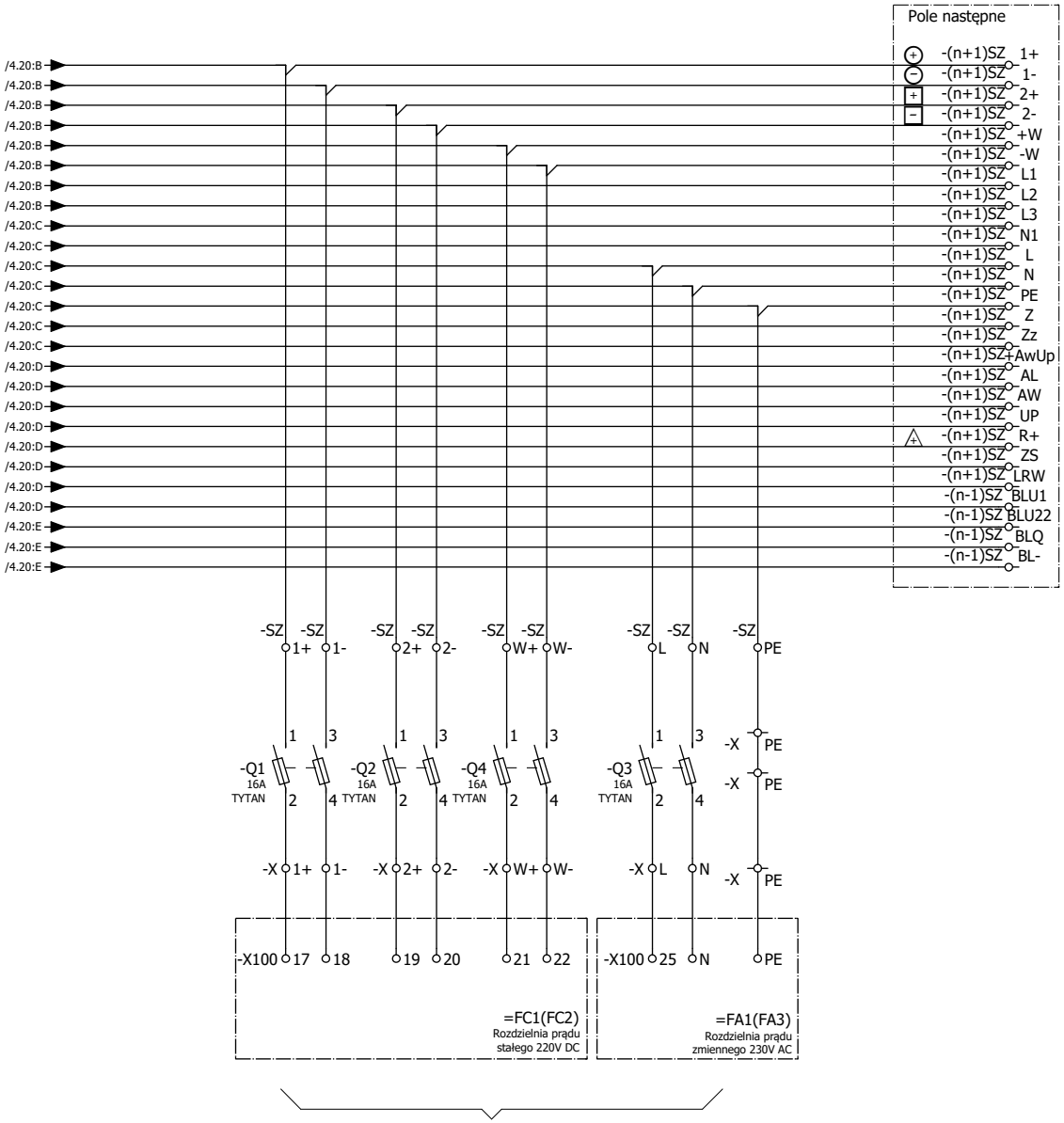

Zmiana	Data	Opis zmiany	Faza realizacji	Nr uprawnień	Projektował	Podpis
E2A	10.2021	Zgodnie z kartą zmian	Projekt wykonawczy		Strzoda Marek	
				Nr uprawnień	Opracował	
					Strzoda Marek	
			Data projektu 10.2020	Nr uprawnień SLK/2993/POOE/10	Sprawdził Guździk Krzysztof	

ENERGOTEST GLIWICE

Obiekt	Numer rysunku	Nr strony
PGE Dystrybucja S.A. - SE Rożki	03713_P30_006_E2A	5/12
Nazwa rysunku: Rozdzielnica 30kV typu D-40P Pole pomiarowe - pola nr 4(9) Schematy zasadnicze	Nr projektu 03713_P30	Skrócony nr rysunku 006
	Rewizja E2A	Skala 1:1

OBWODY NAPIĘCIOWE 3Uo		OBWODY NAPIĘCIOWE 100V				
OBWODY NAPIĘCIA 3Uo	ZESPÓŁ ZABEZPIECZEŃ MiCOM P139	OBW. NAP. ZAB. ŁUKOCHR. ZŁ4-JC	POMIAR NAPIĘCIA W ROZDZ.	DO AUTOMATU SZR	ZASILANIE OBWODÓW OKRĘŻNYCH SEKCJI	UKŁAD POMIARU ENERGII

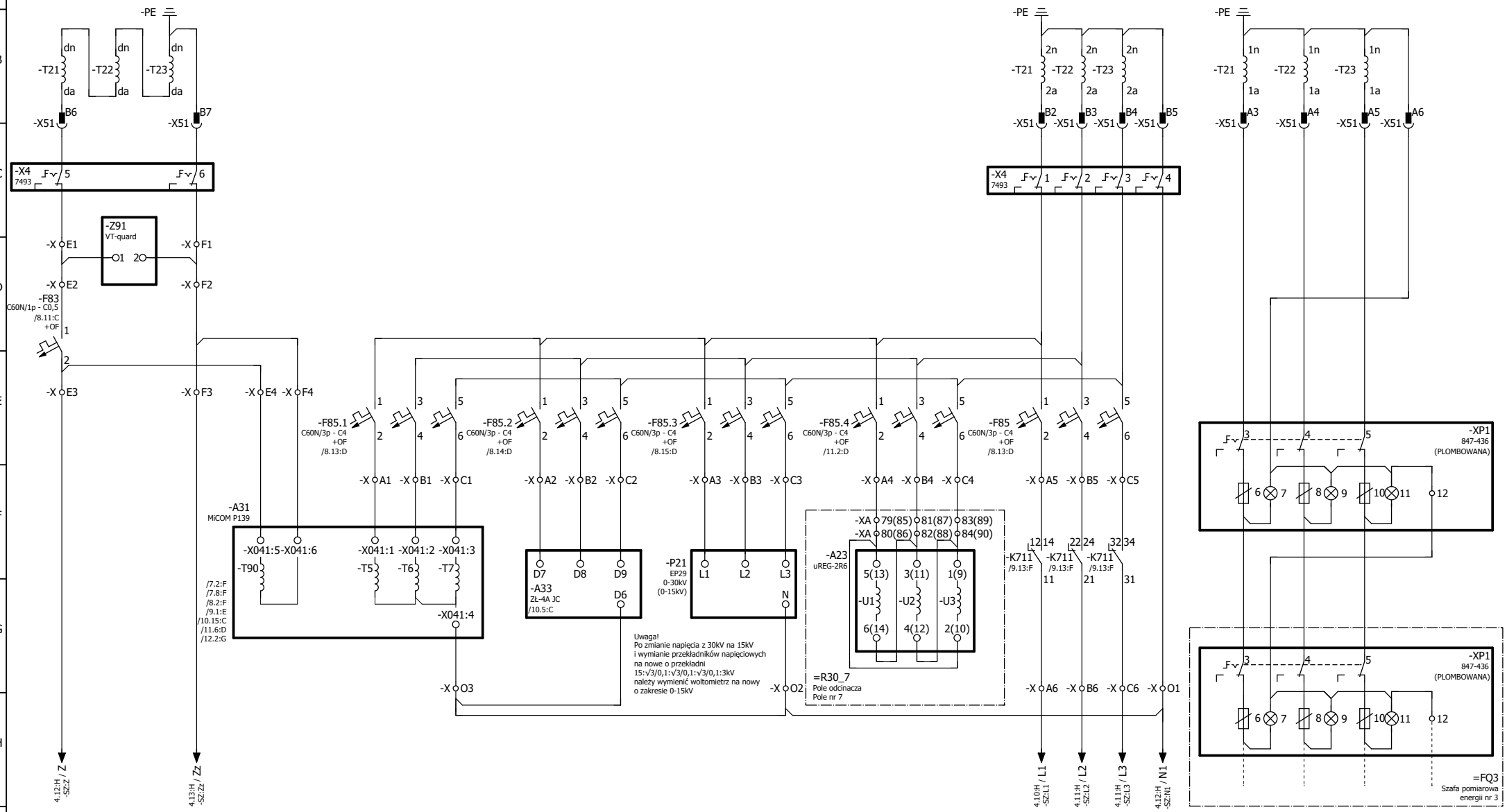

Zmiana	Data	Opis zmiany	Faza realizacji	Nr uprawnień	Projektował	Podpis
E2A	10.2021	Zgodnie z kartą zmian	Projekt wykonawczy		Strzoda Marek	
				Nr uprawnień	Opracował	
					Strzoda Marek	
			Data projektu	Nr uprawnień	Sprawdził	
			10.2020	SLK/2993/POOE/10	Guździk Krzysztof	

ENERGOTEST
GLIWICE

Obiekt	Numer rysunku	Nr strony
PGE Dystrybucja S.A. - SE Rożki	03713_P30_006_E2A	6/12
Nazwa rysunku: Rozdzielnica 30kV typu D-40P Pole pomiarowe - pola nr 4(9) Schematy zasadnicze	Nr projektu: 03713_P30	Skrócony nr rysunku: 006
	Rewizja: E2A	Skala: 1:1,1

OBWODY NAPĘDU WYŁĄCZNIKA I BLOKADY UZIEMNIKA 220V DC		
KONTROLA NAPIĘCIA	OBWODY PRZEKAŹNIKA BLOKADY	
	ZASILANIE	ZWOLNIENIE BLOKADY UZIEMNIKA

OBWODY STEROWANIA I SYGNALIZACJI 220V DC								
SYGNAŁY WEJŚCIOWE STEROWNIKA POLOWEGO								
ZASILANIE	-	-	CZŁON RUCHOMY		UZIEMNIK ZAMKNIĘTY	UZIEMNIK OTWARTY	ZAMKN. DRZWI PŁ i PP	-
			PRACA	PRÓBA				

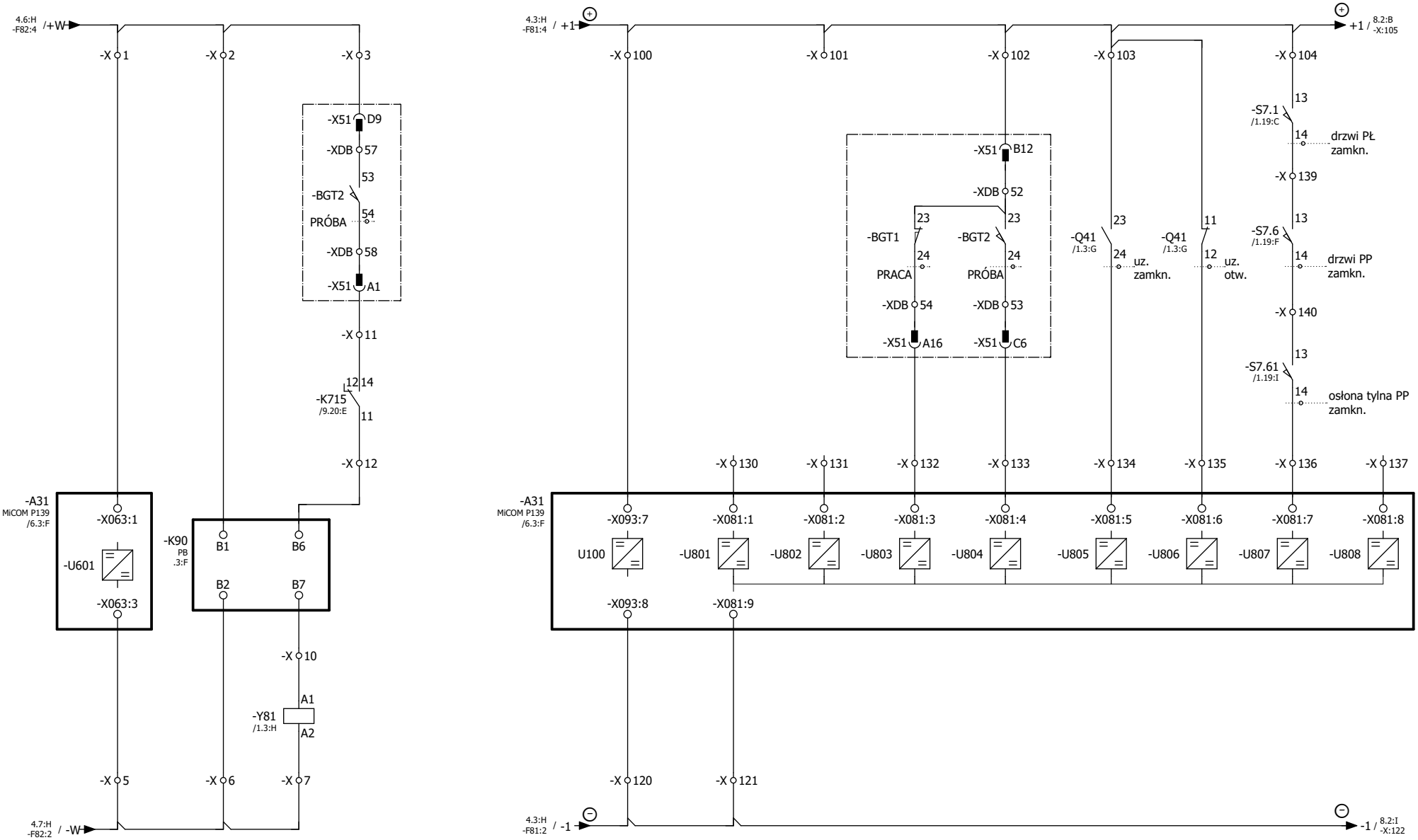

Zmiana	Data	Opis zmiany	Faza realizacji	Nr uprawnień	Projektował	Podpis	Obiekt	Numer rysunku	Nr strony
E2A	10.2021	Zgodnie z kartą zmian	Projekt wykonawczy		Strzoda Marek		PGE Dystrybucja S.A. - SE Rożki	03713_P30_006_E2A	7/12
				Nr uprawnień	Opracował		Nazwa rysunku	Nr projektu	Skrócony nr rysunku
					Strzoda Marek		Rozdzielnica 30kV typu D-40P	03713_P30	006
			Data projektu	Nr uprawnień	Sprawdził		Pole pomiarowe - pola nr 4(9)	Rewizja	Skala
			10.2020	SLK/2993/POOE/10	Guździk Krzysztof		Schematy zasadnicze	E2A	1:1

ENERGOTEST GLIWICE

OBWODY STEROWANIA I SYGNALIZACJI 220V DC							
-	ZEZWOLENIE ZAMKNIĘCIA UZIEMNIKA SEKCJI	-	-	-	-	BRAK ZASIL. OBW. NAP. Uo	AWARIA W OBWODACH NAPIĘCIOWYCH 100V

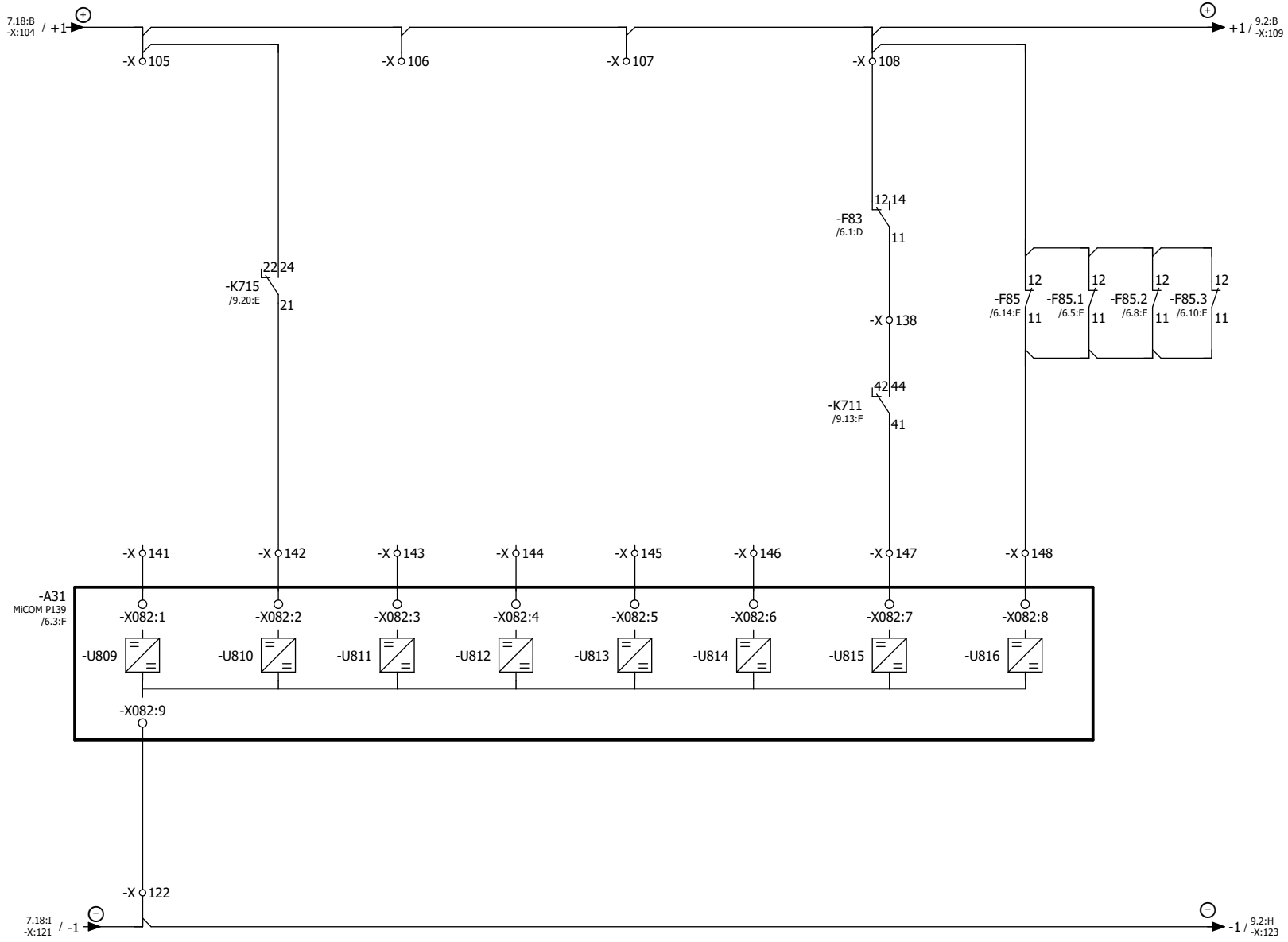

Zmiana	Data	Opis zmiany	Faza realizacji	Nr uprawnień	Projektował	Podpis		Obiekt	Numer rysunku	Nr strony
E2A	10.2021	Zgodnie z kartą zmian	Projekt wykonawczy		Strzoda Marek		ENERGOTEST GLIWICE	PGE Dystrybucja S.A. - SE Rożki	03713_P30_006_E2A	8/12
				Nr uprawnień	Opracował			Nazwa rysunku: Rozdzielnica 30kV typu D-40P	Nr projektu 03713_P30	Skrócony nr rysunku 006
			Data projektu 10.2020	Nr uprawnień SLK/2993/POOE/10	Sprawdził Guździk Krzysztof			Pole pomiarowe - pola nr 4(9)	Rewizja E2A	Skala 1:1
								Schematy zasadnicze		

OBWODY STEROWANIA I SYGNALIZACJI 220V DC											
SYGNALIZACJA ZBIORCZA SEKCJI			SPRAWNOŚĆ ZABEZPIECZENIA ŁUKOCHRONNEGO	ZADZIAŁANIE ZABEZPIECZEŃ ŁUKOCHRONNYCH			-	CZŁON RUCHOMY - PRACA	PRZETWORNICA DO ZASIL. KONCENTRATORA ŚWIATŁOWODOWEGO	KONCENTRATOR ŚWIATŁOWY	ZEZWOLENIE WJAZDU WÓZKA WYŁĄCZNIKA OD UZIEMNIKA SEKCJI	ZEZWOLENIE ZAMKNIĘCIA UZIEMNIKA SEKCJI
AWARIA STEROWNIKA POLA	SYGNALIZACJA AW	SYGNALIZACJA UP		W POLACH ODPŁ. (STREFA 1)	W POLACH DOPŁ. (STREFA 2)	NA WYŁĄCZ. ROZDZ. NADRZ. (STREFA 3)						

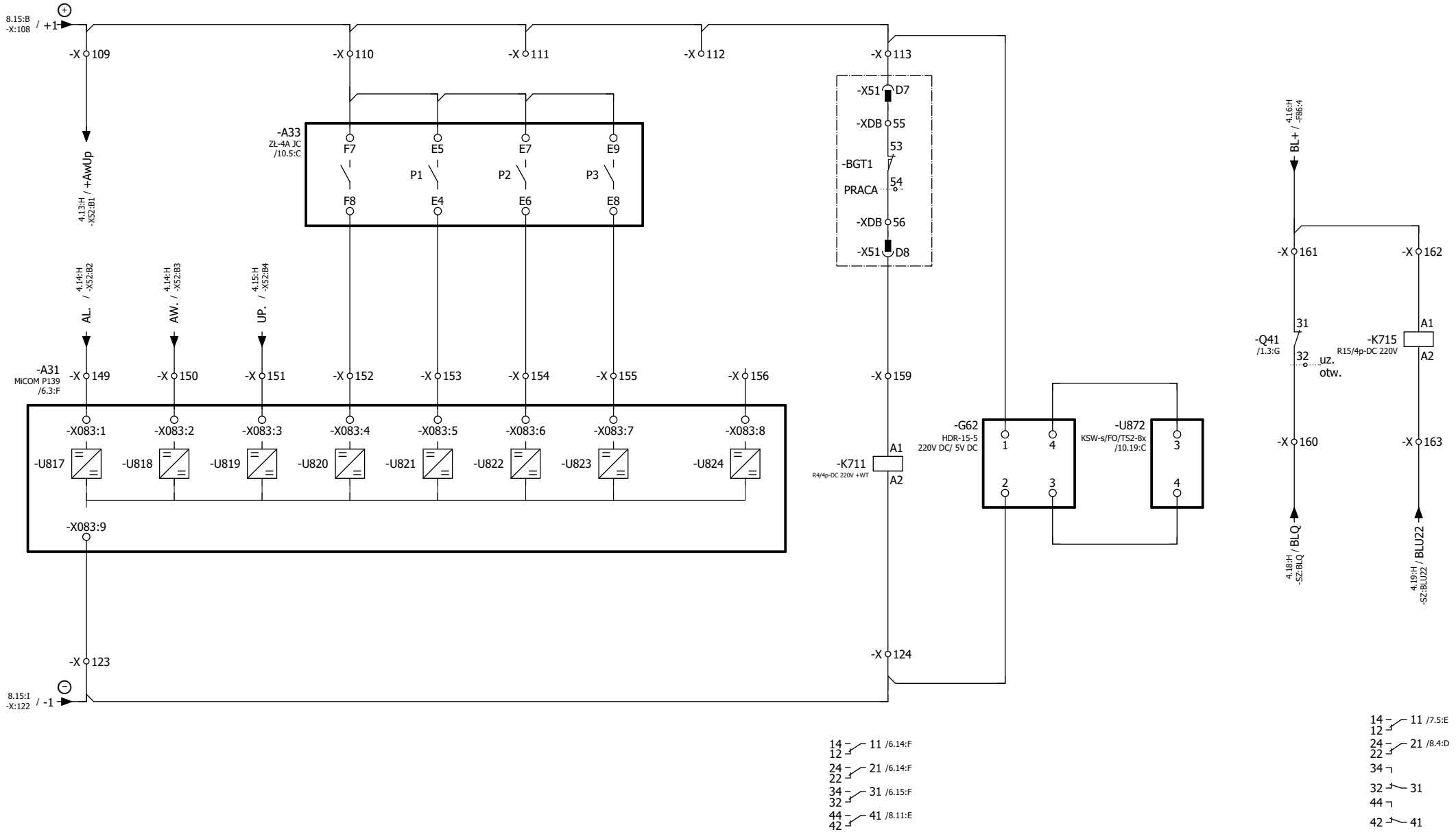

Zmiana	Data	Opis zmiany	Faza realizacji	Nr uprawnień	Projektował	Podpis
E2A	10.2021	Zgodnie z kartą zmian	Projekt wykonawczy		Strzoda Marek	
				Nr uprawnień	Opracował: Strzoda Marek	
			Data projektu: 10.2020	Nr uprawnień: SLK/2993/POOE/10	Sprawdził: Guździk Krzysztof	

ENERGOTEST GLIWICE

Obiekt	PGE Dystrybucja S.A. - SE Rożki	Numer rysunku: 03713_P30_006_E2A	Nr strony: 9/12
Nazwa rysunku	Rozdzielnica 30kV typu D-40P Pole pomiarowe - pola nr 4(9) Schematy zasadnicze	Nr projektu: 03713_P30	Skrócony nr rysunku: 006
		Rewizja: E2A	Skala: 1:1

PRZETWORNICA DO ZASILANIA ZABEZP. ŁUKOCHRONNYCH ZŁ-4	POŁĄCZENIA SIECIOWE			
	ZASIL. JC Up-24VDC	MAGISTRALA CAN	ZASIL. JP Up-24VDC	MAGISTRALA CAN

KOMUNIKACJA ZABEZPIECZEŃ

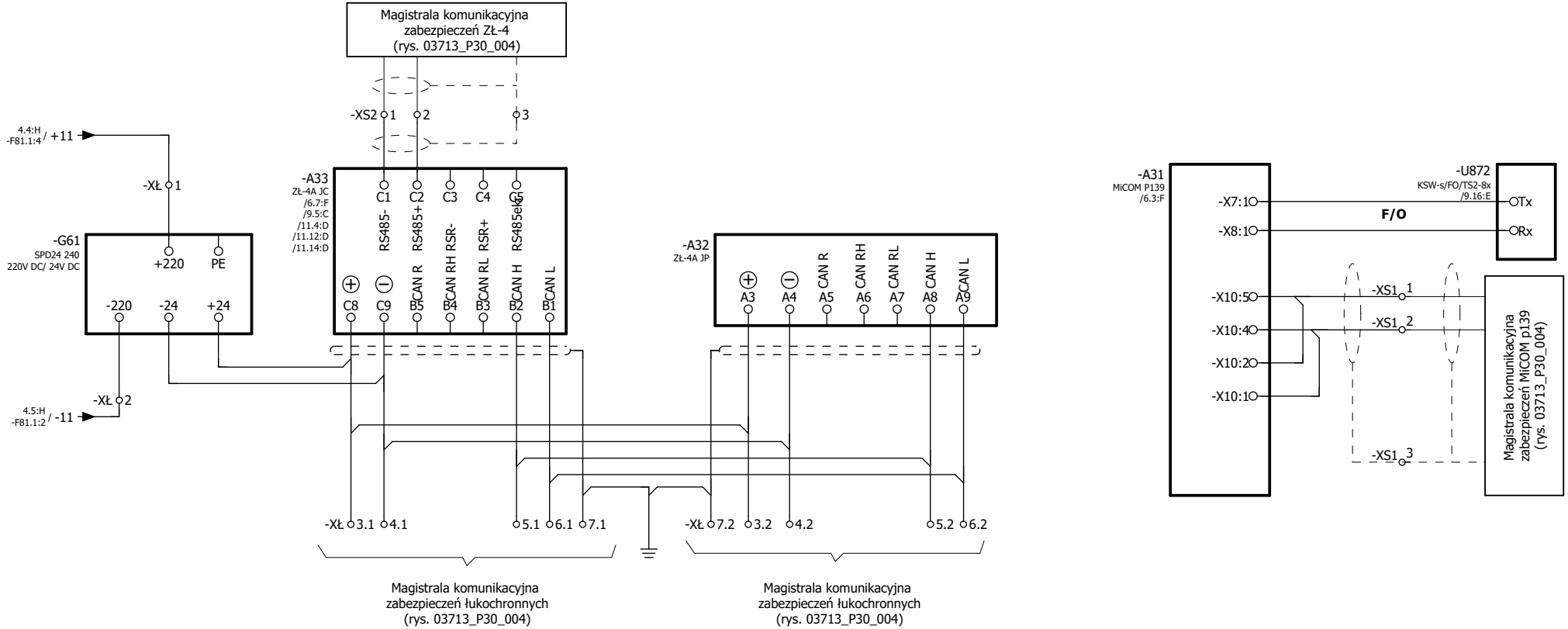

Rozmieszczenie czujników optycznych w polu rozdz.:

czujnik 1 - przedział szynowy (strefa ochronna 1)
czujnik 2 - przedział łącznika (strefa ochronna 1)
czujnik 3 - przedział przyłączowy (strefa ochronna 1)
czujnik 4 - przedział przyłączowy (strefa ochronna 1)

Zmiana	Data	Opis zmiany	Faza realizacji	Nr uprawnień	Projektował	Podpis		Obiekt		Numer rysunku	Nr strony
E2A	10.2021	Zgodnie z kartą zmian	Projekt wykonawczy		Strzoda Marek		ENERGOTEST GLIWICE	PGE Dystrybucja S.A. - SE Rożki		03713_P30_006_E2A	10/12
				Nr uprawnień	Opracował			Nazwa rysunku		Nr projektu	Skrócony nr rysunku
					Strzoda Marek			Rozdzielnica 30kV typu D-40P		03713_P30	006
			Data projektu	Nr uprawnień	Sprawdził			Pole pomiarowe - pola nr 4(9)		Rewizja	Skala
			10.2020	SLK/2993/POOE/10	Guździk Krzysztof			Schematy zasadnicze		E2A	1:1

SYGNAŁY WEJŚCIOWE BINARNE DO AUTOMATU SZR			
BLOKADA SZR			
COM	OD. ZANIKU NAP. W OBW. POM. NAP.	OD WÓZKA W POŁOŻENIU PRÓBA	OD ZADZIAŁANIA ZABEZPIECZ. ŁUKOOCHRONNEGO

SYGNALIZACJA DO TELEMECHANIKI					
AL POLA	UP Z POLA	UP Z SEKCJI	AL SEKCJI	AW Z SEKCJI	ZADZIAŁANIE ZAB.ŁUKOCHRONNEGO

ZADZIAŁANIE ZABEZP. ŁUKOCHRONNYCH NA WYŁĄCZ. STRONY 110kV

Obwodz 230V AC	
OŚWIETLENIE PRZEDZIAŁÓW ROZDZIELNICY	GNIAZDO 230V AC

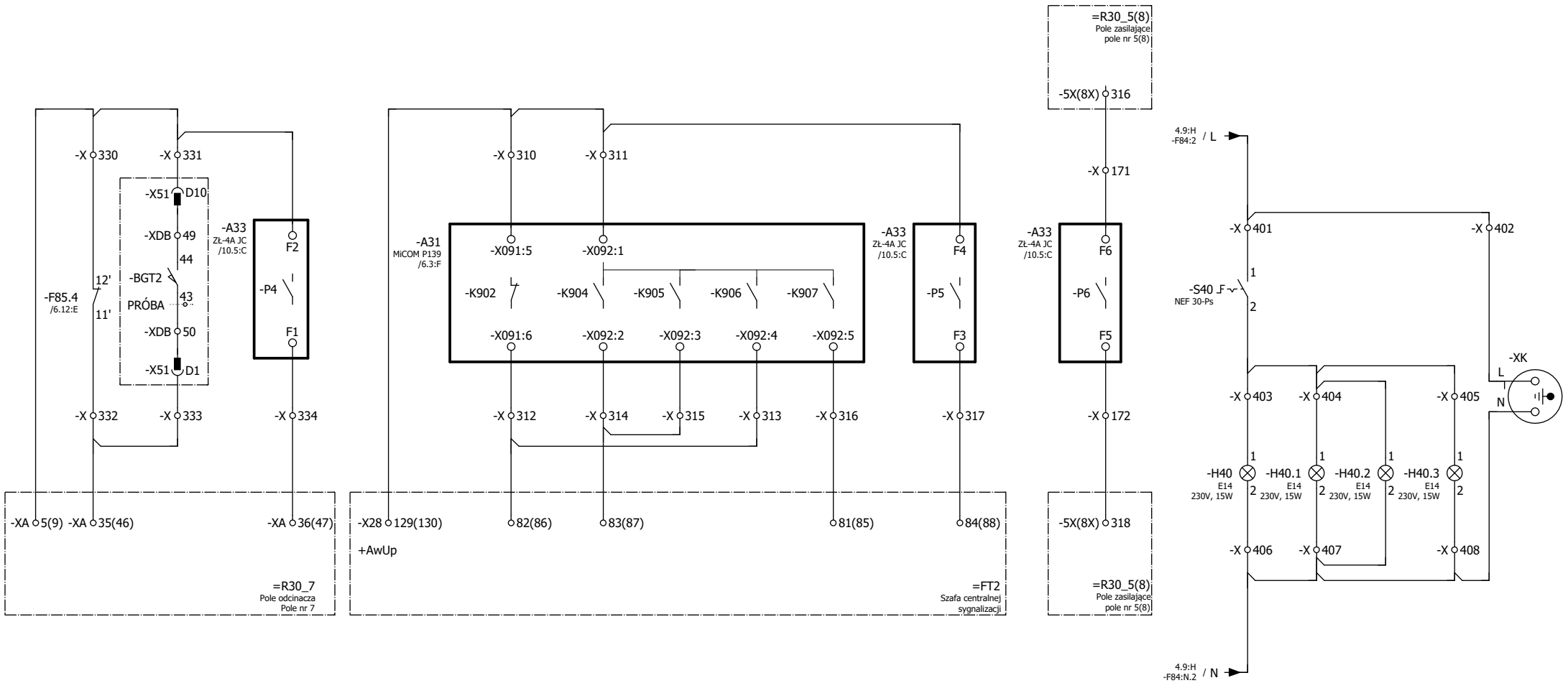

Zmiana	Data	Opis zmiany	Faza realizacji	Nr uprawnień	Projektował	Podpis
E2A	10.2021	Zgodnie z kartą zmian	Projekt wykonawczy		Strzoda Marek	
				Nr uprawnień	Opracował	
			Data projektu 10.2020	Nr uprawnień SLK/2993/POOE/10	Strzoda Marek	
					Sprawdził Guździk Krzysztof	

ENERGOTEST GLIWICE

Obiekt	Numer rysunku	Nr strony
PGE Dystrybucja S.A. - SE Rożki	03713_P30_006_E2A	11/12
Nazwa rysunku: Rozdzielnica 30kV typu D-40P Pole pomiarowe - pola nr 4(9) Schematy zasadnicze	Nr projektu 03713_P30	Skrócony nr rysunku 006
	Rewizja E2A	Skala 1:1

ZESTYKI UZIEMNIKA DO WYKORZYSTANIA	
UZIEMNIK ZAMKNIĘTY	UZIEMNIK OTWARTY

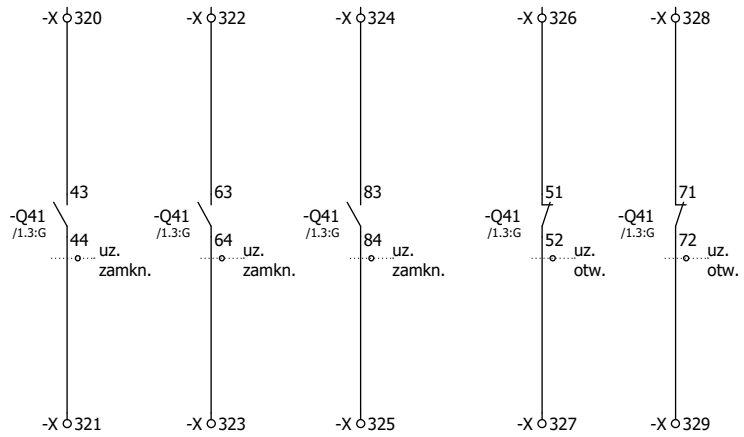

ZESTYKI ZABEZPIECZENIA MiCOM P139 DO WYKORZYSTANIA

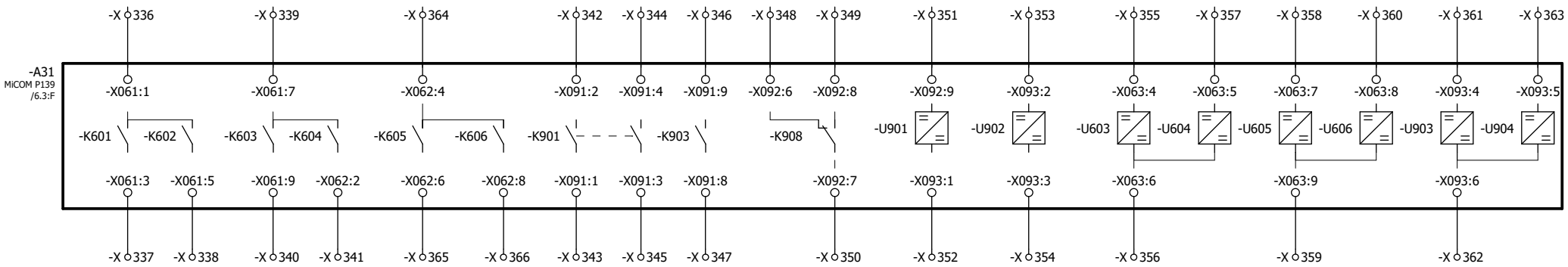

Zmiana	Data	Opis zmiany	Faza realizacji	Nr uprawnień	Projektował	Podpis		Obiekt	Numer rysunku	Nr strony
E2A	10.2021	Zgodnie z kartą zmian	Projekt wykonawczy		Strzoda Marek		ENERGOTEST GLIWICE	PGE Dystrybucja S.A. - SE Rożki	03713_P30_006_E2A	12/12
				Nr uprawnień	Opracował			Nazwa rysunku: Rozdzielnica 30kV typu D-40P	Nr projektu 03713_P30	Skrócony nr rysunku 006
			Data projektu 10.2020	Nr uprawnień SLK/2993/POOE/10	Sprawdził Guździk Krzysztof			Pole pomiarowe - pola nr 4(9)	Rewizja E2A	Skala 1:1
								Schematy zasadnicze		

Przedział szyn zbiorczych
PS

30kV (15kV); 1250A; 16kA

Przedział łącznika
PŁ

-Q11
VD4
1250A
36kV
20kA

-Y82
/6.9:I

	Drzwi otwarte	Drzwi zamknięte
13-14		X
23-24		X
33-34		X

-S7.1
PBM
/8.12:C
/6.6:E

Przedział przyłączowy
PP

-T11
ACH-36
REL600-1200A/5/5A
Ith=16kA/1s
I-10VA; 0,2SFS5
II-10VA; 5P10

-T12

-T13

NIEWYKORZYSTANE

POMIAR PRĄDU DO ZABEZPIECZENIA MiCOM P139 W POLU

-C1 -C2 -C3

-H31
WN

TYŁ POLA

DO POLA ODCINACZA - POLE NR 7

	Drzwi otwarte	Drzwi zamknięte
13-14		X
23-24		X
33-34		X

-S7.6
PBM
/8.12:D
/6.6:F

	Osłona tylna otwarta	Osłona tylna zamknięta
13-14		X
23-24		X
33-34		X

-S7.61
PBM
/8.12:E
/6.6:G

Zmiana	Data	Opis zmiany	Faza realizacji	Nr uprawnień	Projektował	Podpis
E2A	10.2021	Zgodnie z kartą zmian	Projekt wykonawczy	SKL/IE/4593/07	Szyndler Aleksander	
				SKL/IE/4593/07	Szyndler Aleksander	
			Data projektu 10.2020	SLK/2993/POOE/10	Guździk Krzysztof	

ENERGOTEST GLIWICE

Obiekt: PGE Dystrybucja S.A. - SE Rożki

Nazwa rysunku: Rozdzielnica 30kV typu D-40P
Pole sprzęgłowe z wyłącznikiem - pole nr 6
Schematy zasadnicze

Numer rysunku	03713_P30_007_E2A
Nr strony	1/13
Nr projektu	03713_P30
Skrócony nr rysunku	007
Rewizja	E2A
Skala	1:1

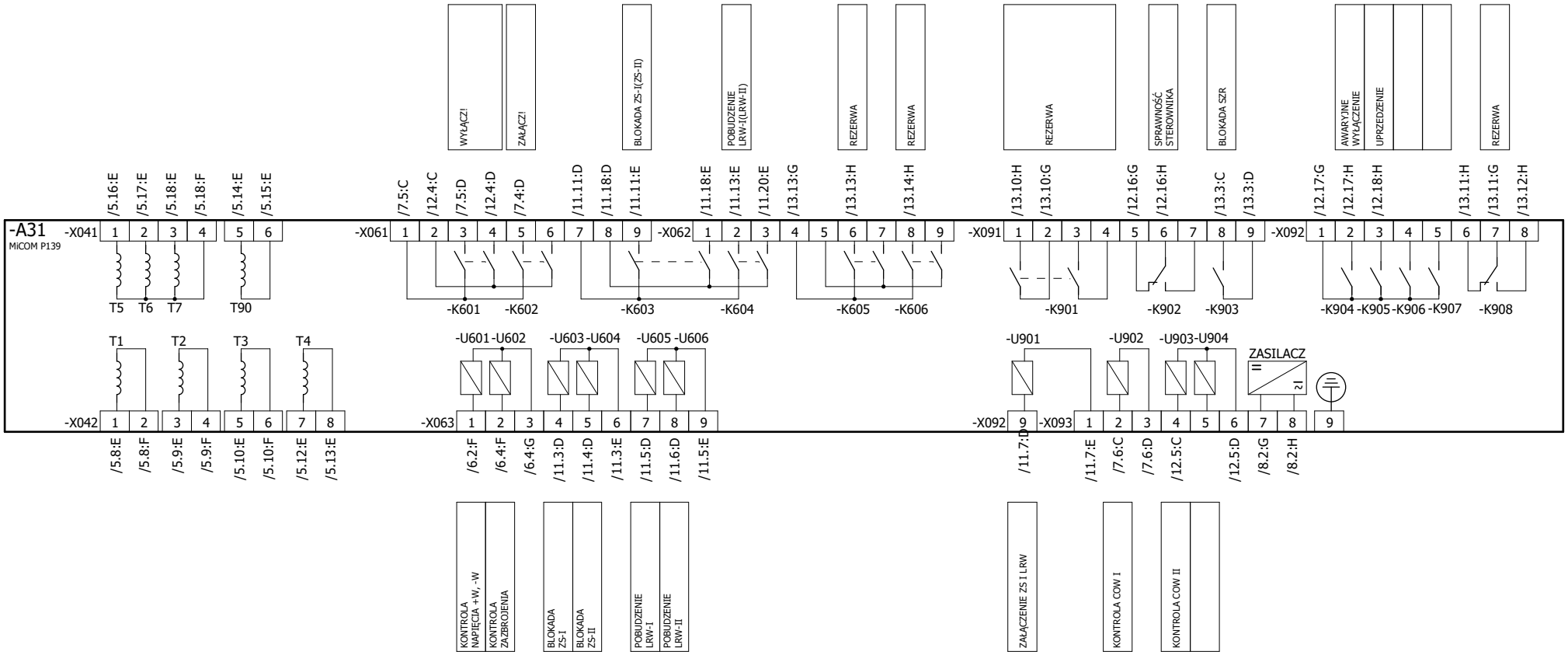

Zmiana	Data	Opis zmiany	Faza realizacji	Nr uprawnień	Projektował	Podpis
E2A	10.2021	Zgodnie z kartą zmian	Projekt wykonawczy	SKL/IE/4593/07	Szyndler Aleksander	Szyndler
				SKL/IE/4593/07	Szyndler Aleksander	Szyndler
			Data projektu 10.2020	SLK/2993/POOE/10	Guździk Krzysztof	

ENERGOTEST GLIWICE

Obiekt	PGE Dystrybucja S.A. - SE Rożki	Numer rysunku 03713_P30_007_E2A	Nr strony 2/13
Nazwa rysunku	Rozdzielnica 30kV typu D-40P Pole sprzęgłowe z wyłącznikiem - pole nr 6 Schematy zasadnicze	Nr projektu 03713_P30	Skrócony nr rysunku 007
		Rewizja E2A	Skala 1:1

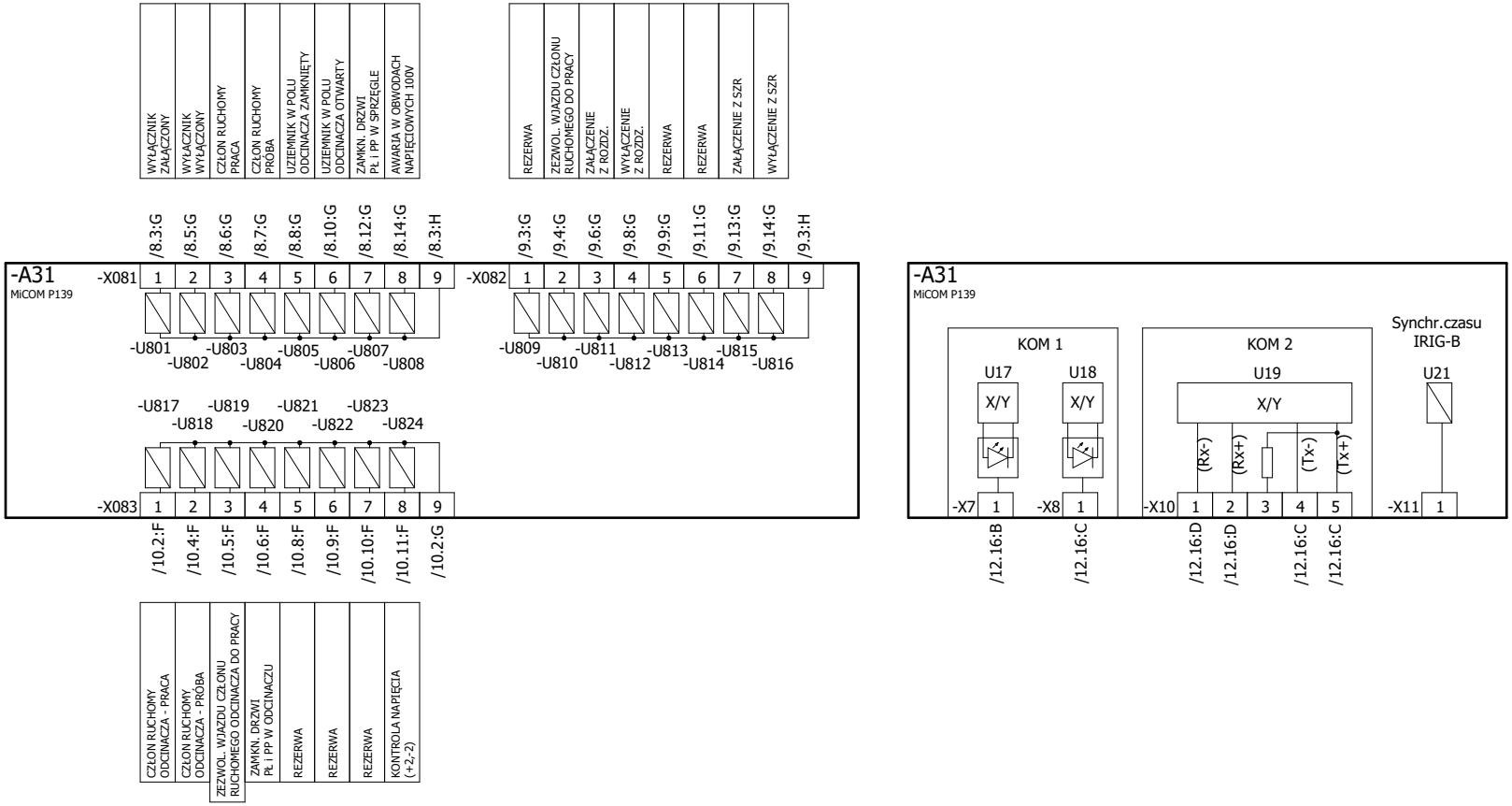

Zmiana	Data	Opis zmiany	Faza realizacji	Nr uprawnień	Projektował	Podpis
E2A	10.2021	Zgodnie z kartą zmian	Projekt wykonawczy	SKL/IE/4593/07	Szyndler Aleksander	Szyndler
				SKL/IE/4593/07	Szyndler Aleksander	Szyndler
			Data projektu 10.2020	SLK/2993/POOE/10	Guździk Krzysztof	

ENERGOTEST GLIWICE

Obiekt	PGE Dystrybucja S.A. - SE Rożki	Numer rysunku 03713_P30_007_E2A	Nr strony 3/13
Nazwa rysunku	Rozdzielnica 30kV typu D-40P Pole sprzęgłowe z wyłącznikiem - pole nr 6 Schematy zasadnicze	Nr projektu 03713_P30	Skrócony nr rysunku 007
		Rewizja E2A	Skala 1:1

Obwody okrężne

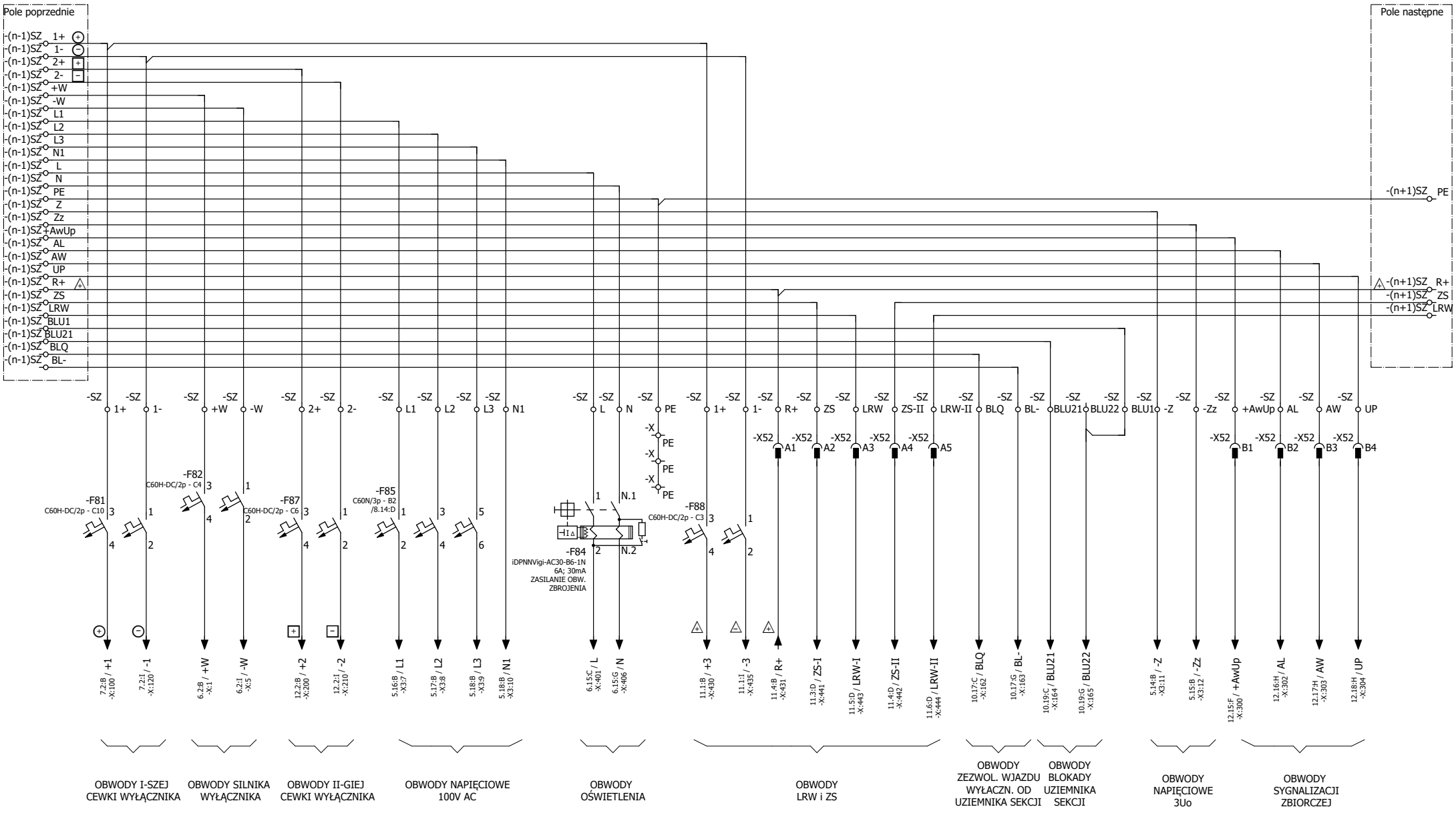

Zmiana	Data	Opis zmiany	Faza realizacji	Nr uprawnień	Projektował	Podpis	Obiekt	Numer rysunku	Nr strony
E2A	10.2021	Zgodnie z kartą zmian	Projekt wykonawczy	SKL/IE/4593/07	Szyndler Aleksander	Szyndler	PGE Dystrybucja S.A. - SE Rożki	03713_P30_007_E2A	4/13
				SKL/IE/4593/07	Szyndler Aleksander	Szyndler	Nazwa rysunku: Rozdzielnica 30kV typu D-40P	Nr projektu: 03713_P30	Skrócony nr rysunku: 007
			Data projektu: 10.2020	SLK/2993/POOE/10	Sprawdził: Guździk Krzysztof		Pole sprzęgłowe z wyłącznikiem - pole nr 6	Rewizja: E2A	Skala: 1:1,1
							Schematy zasadnicze		

ENERGOTEST GLIWICE

OBWODY PRĄDOWE	OBWODY NAPIĘCIOWE
OBWODY PRĄDOWE	ZABEZPIECZENIE MiCOM P139

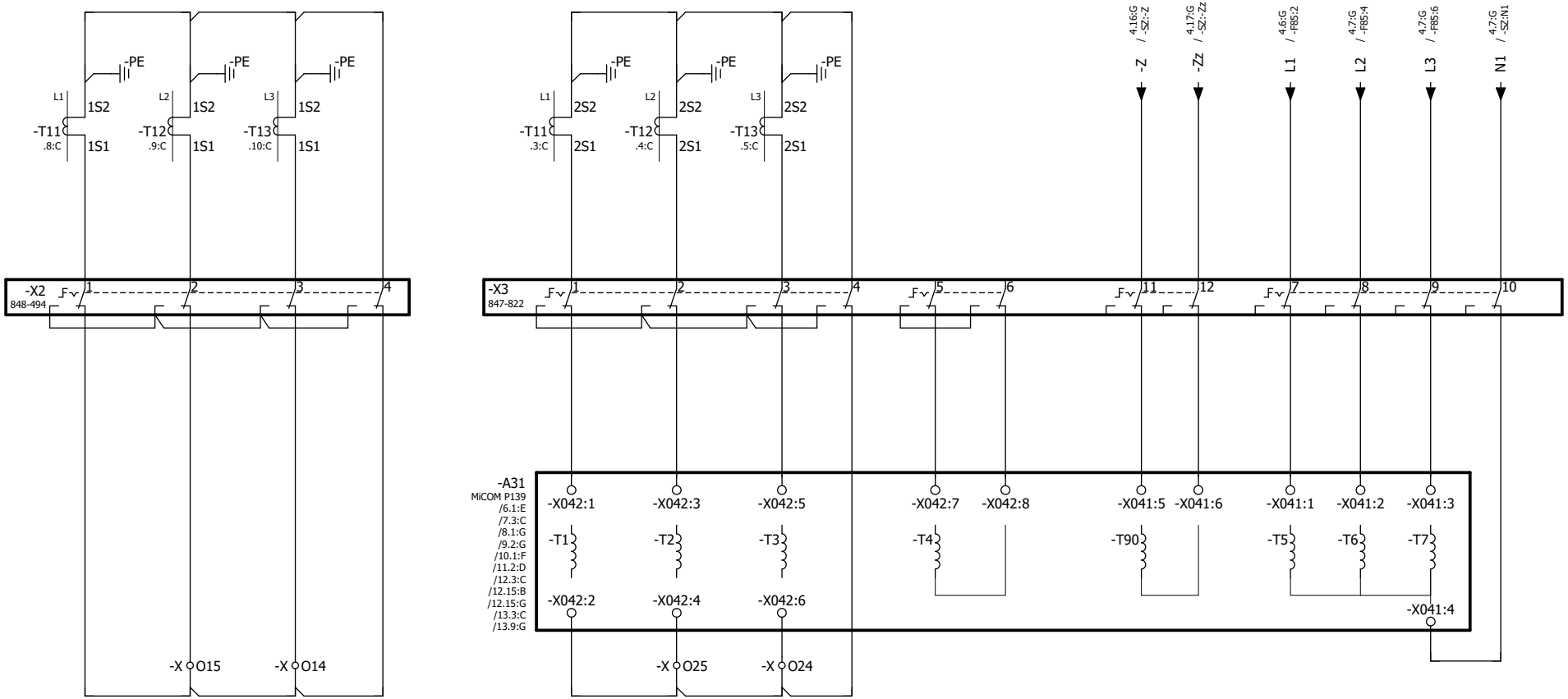

Zmiana	Data	Opis zmiany	Faza realizacji	Nr uprawnień	Projektował	Podpis
E2A	10.2021	Zgodnie z kartą zmian	Projekt wykonawczy	SKL/IE/4593/07	Szyndler Aleksander	Szyndler
				SKL/IE/4593/07	Szyndler Aleksander	Szyndler
			Data projektu 10.2020	SKL/2993/POOE/10	Guździk Krzysztof	

ENERGOTEST GLIWICE

Obiekt	Numer rysunku	Nr strony
PGE Dystrybucja S.A. - SE Rożki	03713_P30_007_E2A	5/13
Nazwa rysunku: Rozdzielnica 30kV typu D-40P Pole sprzęgłowe z wyłącznikiem - pole nr 6 Schematy zasadnicze	Nr projektu 03713_P30	Skrócony nr rysunku 007
	Rewizja E2A	Skala 1:1

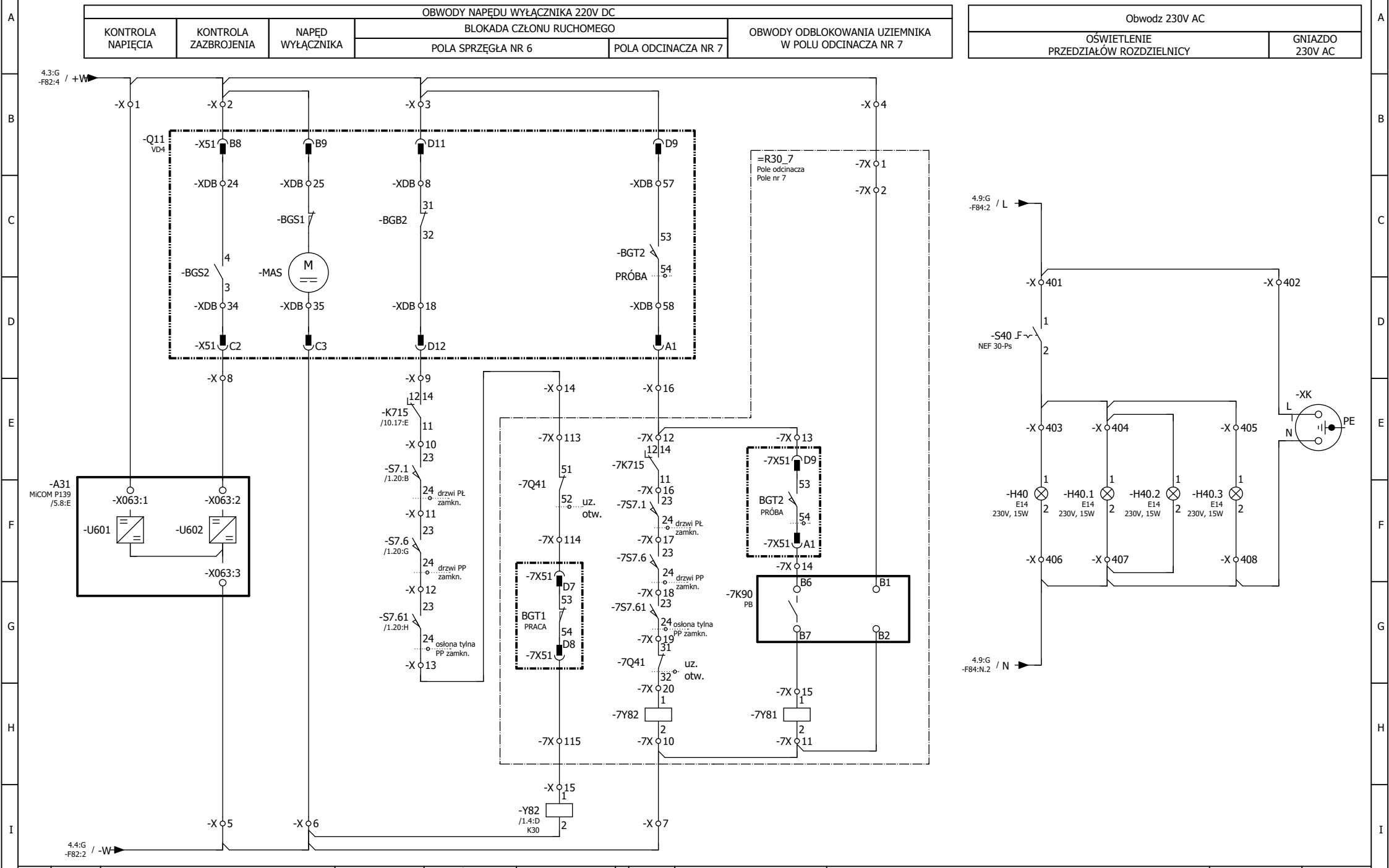

Zmiana	Data	Opis zmiany	Faza realizacji	Nr uprawnień	Projektował	Podpis
E2A	10.2021	Zgodnie z kartą zmian	Projekt wykonawczy	SKL/IE/4593/07	Szyndler Aleksander	Szyndler
				SKL/IE/4593/07	Szyndler Aleksander	Szyndler
			Data projektu 10.2020	SLK/2993/POOE/10	Sprawdził Guździk Krzysztof	

ENERGOTEST GLIWICE

Obiekt: PGE Dystrybucja S.A. - SE Rożki

Nazwa rysunku: Rozdzielnica 30kV typu D-40P
Pole sprzęgłowe z wyłącznikiem - pole nr 6
Schematy zasadnicze

Numer rysunku	Nr strony
03713_P30_007_E2A	6/13
Nr projektu 03713_P30	Skrócony nr rysunku 007
Rewizja E2A	Skala 1:1

OBWODY STEROWANIA I CEWKI WYŁĄCZNIKA 220V DC					
CEWKA BLOKADY ZAŁĄCZENIA	STEROWANIE POPRZEZ STEROWNIK POLOWY		KONTROLA COW	WYŁĄCZENIA AWARYJNE	
	ZAŁĄCZ!	WYŁĄCZ!		Z ROZDZIELNICY	OD ZAB. ŁUKOOCHRONNYCH

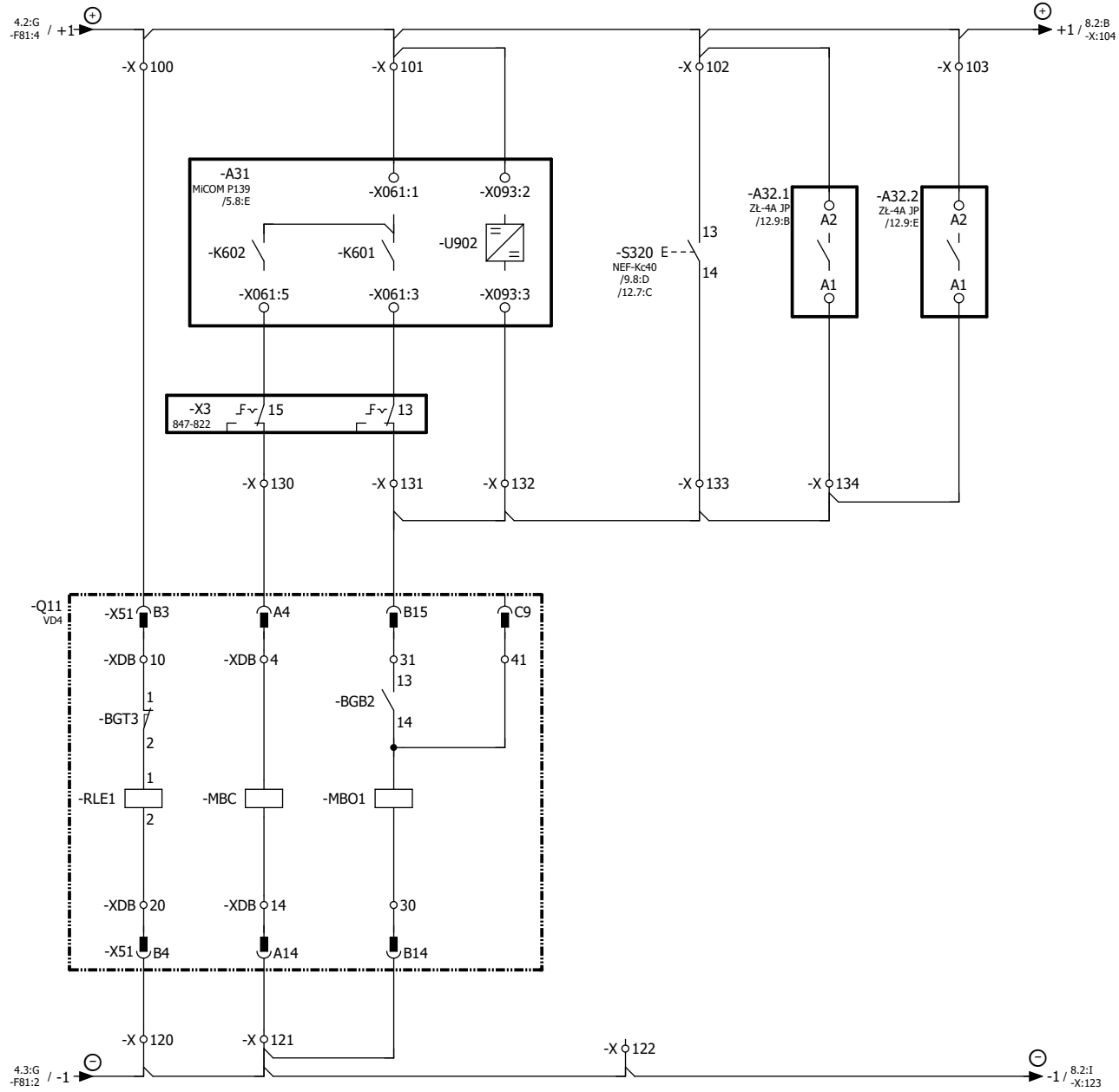

Zmiana	Data	Opis zmiany	Faza realizacji	Nr uprawnień	Projektował	Podpis		Obiekt	Numer rysunku	Nr strony
E2A	10.2021	Zgodnie z kartą zmian	Projekt wykonawczy	SKL/IE/4593/07	Szyndler Aleksander		ENERGOTEST GLIWICE	PGE Dystrybucja S.A. - SE Rożki	03713_P30_007_E2A	7/13
				Nr uprawnień	Opracował			Nazwa rysunku	Nr projektu	Skrócony nr rysunku
				SKL/IE/4593/07	Szyndler Aleksander			Rozdzielnica 30kV typu D-40P	03713_P30	007
			Data projektu	Nr uprawnień	Sprawdził			Pole sprzęgłowe z wyłącznikiem - pole nr 6	Rewizja	Skala
			10.2020	SLK/2993/POOE/10	Guździk Krzysztof			Schematy zasadnicze	E2A	1:1

OBWODY STEROWANIA I SYGNALIZACJI 220V DC								
SYGNAŁY WEJŚCIOWE STEROWNIKA POLOWEGO								
ZASILANIE	WYŁĄCZNIK ZAŁĄCZONY	WYŁACZNIK WYŁĄCZONY	CZŁON RUCHOMY		UZIEMNIK W POLU ODCINACZA ZAMKNIĘTY	UZIEMNIK W POLU ODCINACZA OTWARTY	ZAMKN. DRZWI PŁ i PP	AWARIA W OBW. NAP. 100V
			PRACA	PRÓBA				

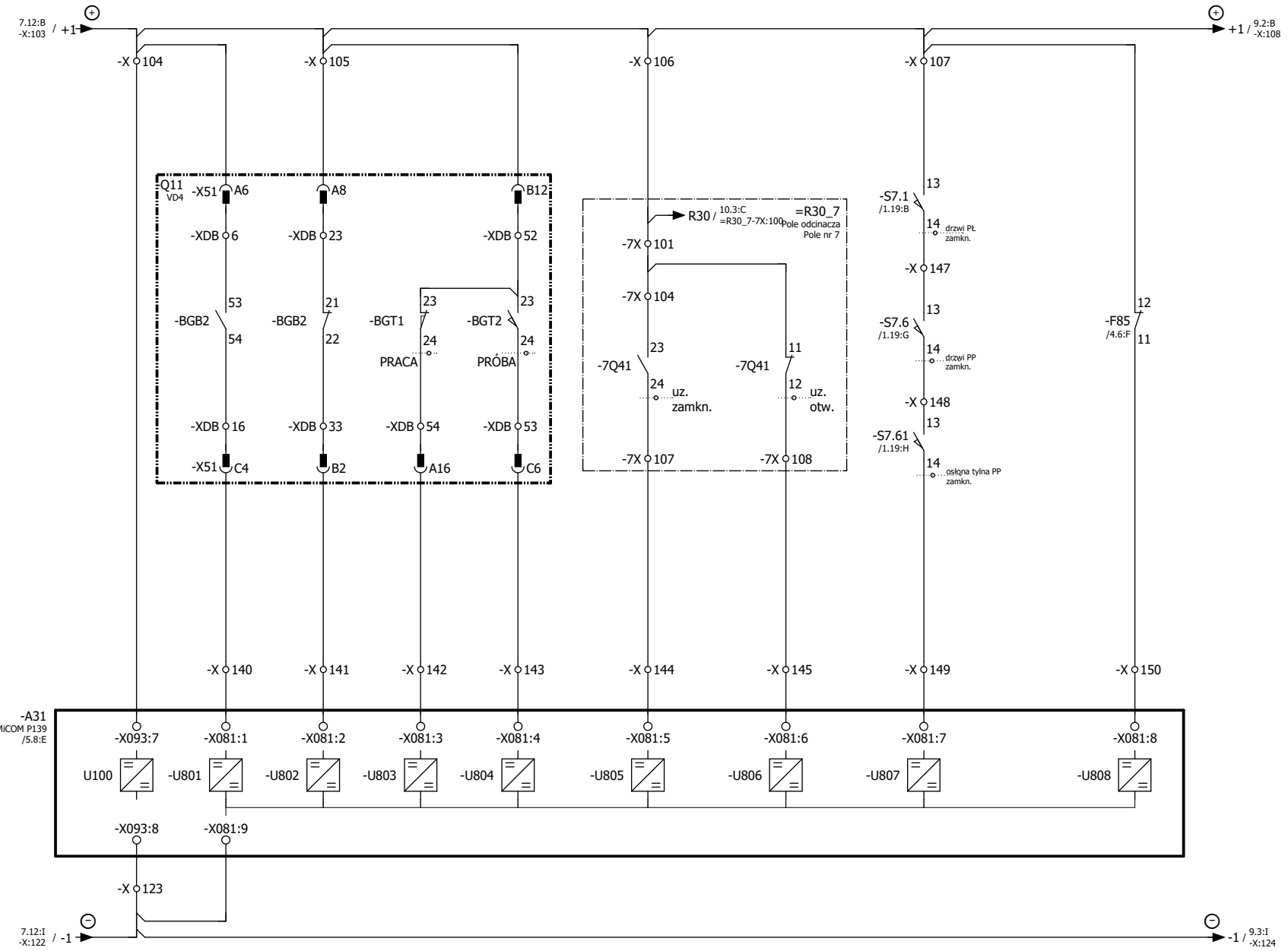

Zmiana	Data	Opis zmiany	Faza realizacji	Nr uprawnień	Projektował	Podpis		Obiekt	Numer rysunku	Nr strony
E2A	10.2021	Zgodnie z kartą zmian	Projekt wykonawczy	SKL/IE/4593/07	Szyndler Aleksander	Szyndler	ENERGOTEST GLIWICE	PGE Dystrybucja S.A. - SE Rożki	03713_P30_007_E2A	8/13
				Nr uprawnień SKL/IE/4593/07	Opracował Szyndler Aleksander	Szyndler		Nazwa rysunku: Rozdzielnica 30kV typu D-40P	Nr projektu 03713_P30	Skrócony nr rysunku 007
			Data projektu 10.2020	Nr uprawnień SLK/2993/POOE/10	Sprawdził Guździk Krzysztof			Pole sprzęgłowe z wyłącznikiem - pole nr 6	Rewizja E2A	Skala 1:1
								Schematy zasadnicze		

OBWODY STEROWANIA I SYGNALIZACJI 220V DC							
SYGNAŁY WEJŚCIOWE STEROWNIKA POLOWEGO							
-	ZEZWOL. WJAZDU CZŁ. RUCHOM. DO PRACY	ZAŁĄCZENIE Z ROZDZ.	WYŁĄCZENIE Z ROZDZ.	-	-	STEROWANIE Z SZR	
						ZAŁĄCZ!	WYŁĄCZ!

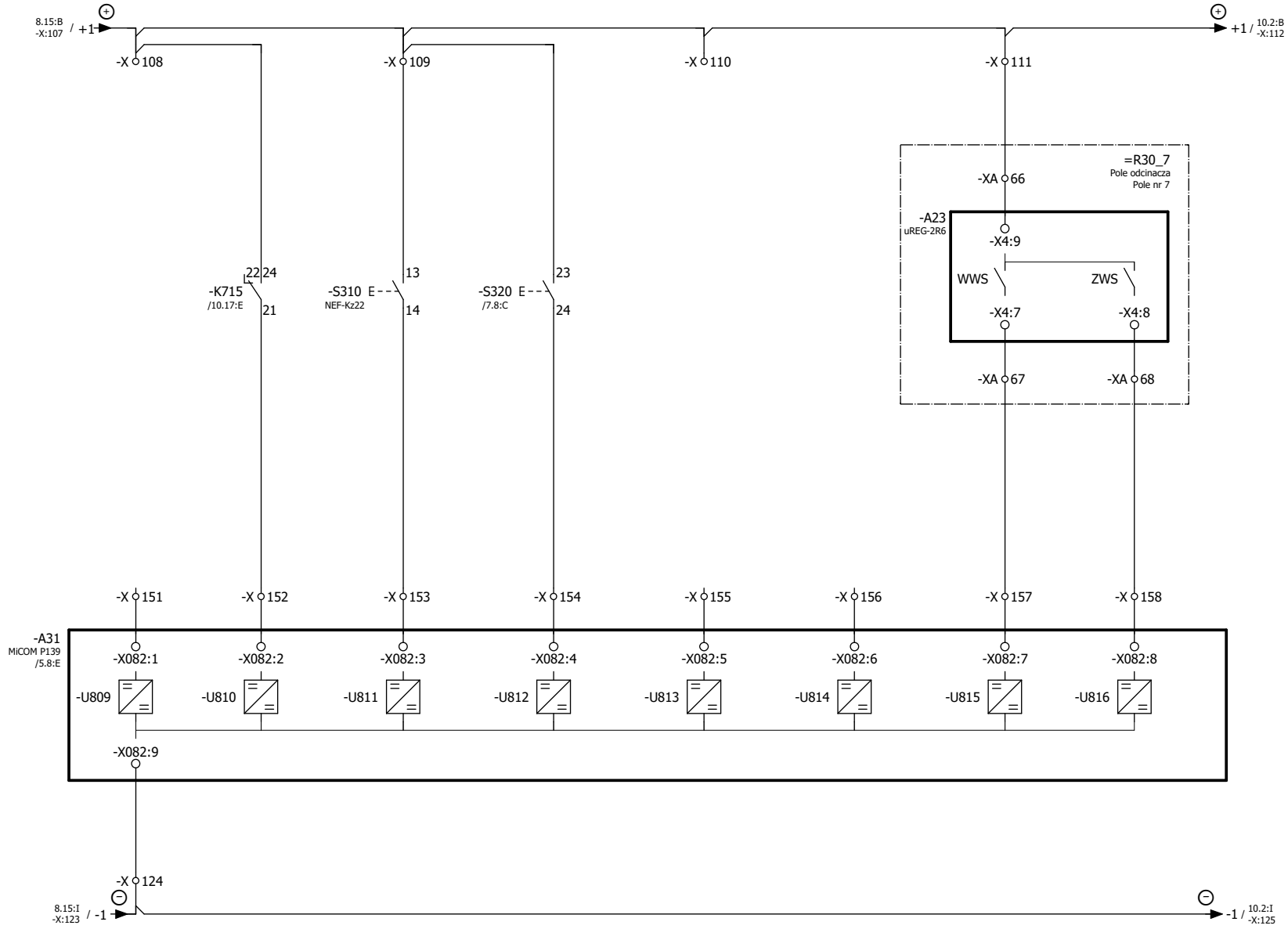

Zmiana	Data	Opis zmiany	Faza realizacji	Nr uprawnień	Projektował	Podpis	Obiekt	Numer rysunku	Nr strony
E2A	10.2021	Zgodnie z kartą zmian	Projekt wykonawczy	SKL/IE/4593/07	Szyndler Aleksander	Szyndler	PGE Dystrybucja S.A. - SE Rożki	03713_P30_007_E2A	9/13
				Nr uprawnień	Opracował	Szyndler	Nazwa rysunku	Nr projektu	Skrócony nr rysunku
				SKL/IE/4593/07	Szyndler Aleksander		Rozdzielnica 30kV typu D-40P	03713_P30	007
			Data projektu	Nr uprawnień	Sprawdził		Pole sprzęgłowe z wyłącznikiem - pole nr 6	Rewizja	Skala
			10.2020	SLK/2993/POOE/10	Guździk Krzysztof		Schematy zasadnicze	E2A	1:1

ENERGOTEST GLIWICE

OBWODY STEROWANIA I SYGNALIZACJI 220V DC							
SYGNAŁY WEJŚCIOWE STEROWNIKA POLOWEGO							
CZŁON RUCHOMY ODCINACZA - PRACA	CZŁON RUCHOMY ODCINACZA - PRÓBA	ZEZWOL. WJAZDU CZŁ. RUCHOMEGO ODCINACZA DO PRACY	ZAMKN. DRZWI PŁ i PP W ODCINACZU	-	-	-	KONTROLA NAPIĘCIA (+2,-2)

ZEZWOLENIE WJAZDU CZŁONU RUCHOMEGO OD UZIEMNIKA SEKCJI	BLOKADA UZIEMNIKA SEKCJI

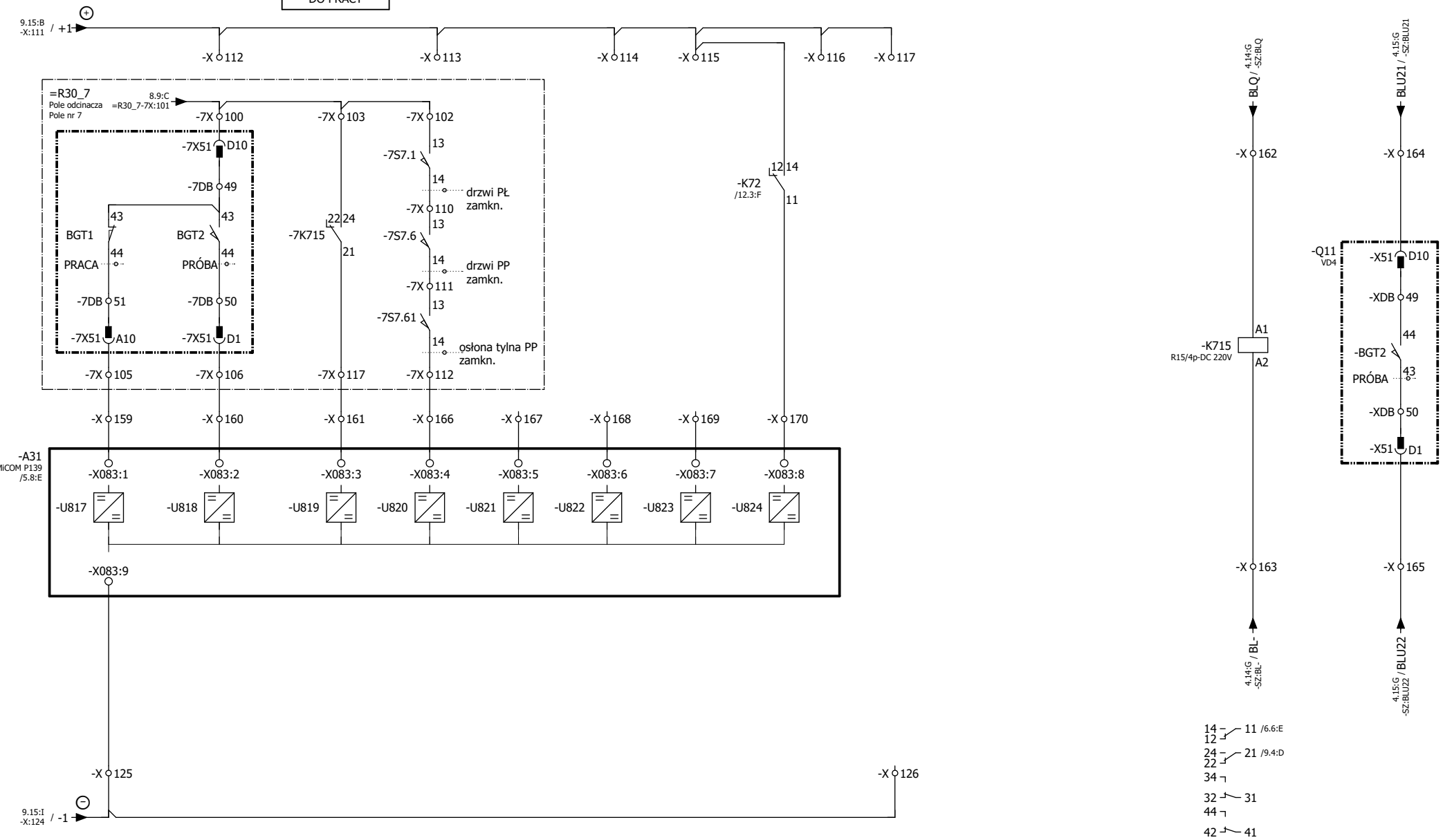

Zmiana	Data	Opis zmiany	Faza realizacji	Nr uprawnień	Projektował	Podpis		Obiekt		Numer rysunku	Nr strony
E2A	10.2021	Zgodnie z kartą zmian	Projekt wykonawczy	SKL/IE/4593/07	Szyndler Aleksander		ENERGOTEST GLIWICE	PGE Dystrybucja S.A. - SE Rożki		03713_P30_007_E2A	10/13
				Nr uprawnień SKL/IE/4593/07	Opracował Szyndler Aleksander			Nazwa rysunku: Rozdzielnica 30kV typu D-40P		Nr projektu 03713_P30	Skrócony nr rysunku 007
			Data projektu 10.2020	Nr uprawnień SLK/2993/POOE/10	Sprawdził Guździk Krzysztof			Pole sprzęgłowe z wyłącznikiem - pole nr 6		Rewizja E2A	Skala 1:1
								Schematy zasadnicze			

OBWODY ZABEZPIECZENIA SZYN I LOKALNEJ REZERWY WYŁĄCZNIKOWEJ															
OBWODY POLA SPRZĘGŁA - POLA NR 6						OBWODY POLA ZASILAJĄCEGO SEKCJI I - POLE NR 5				OBWODY POLA ZASILAJĄCEGO SEKCJI II - POLE NR 8			
ZAŁĄCZENIE ZS I LRW	BLOKADA ZS-I	BLOKADA ZS-II	POBUDZENIE LRW-I	POBUDZENIE LRW-II	ZAŁĄCZENIE ZS I LRW	ZAŁĄCZENIE ZS I LRW	-	BLOKADA ZS-I	POBUDZENIE LRW-I	ZAŁĄCZENIE ZS I LRW	-	BLOKADA ZS-II	POBUDZENIE LRW-II

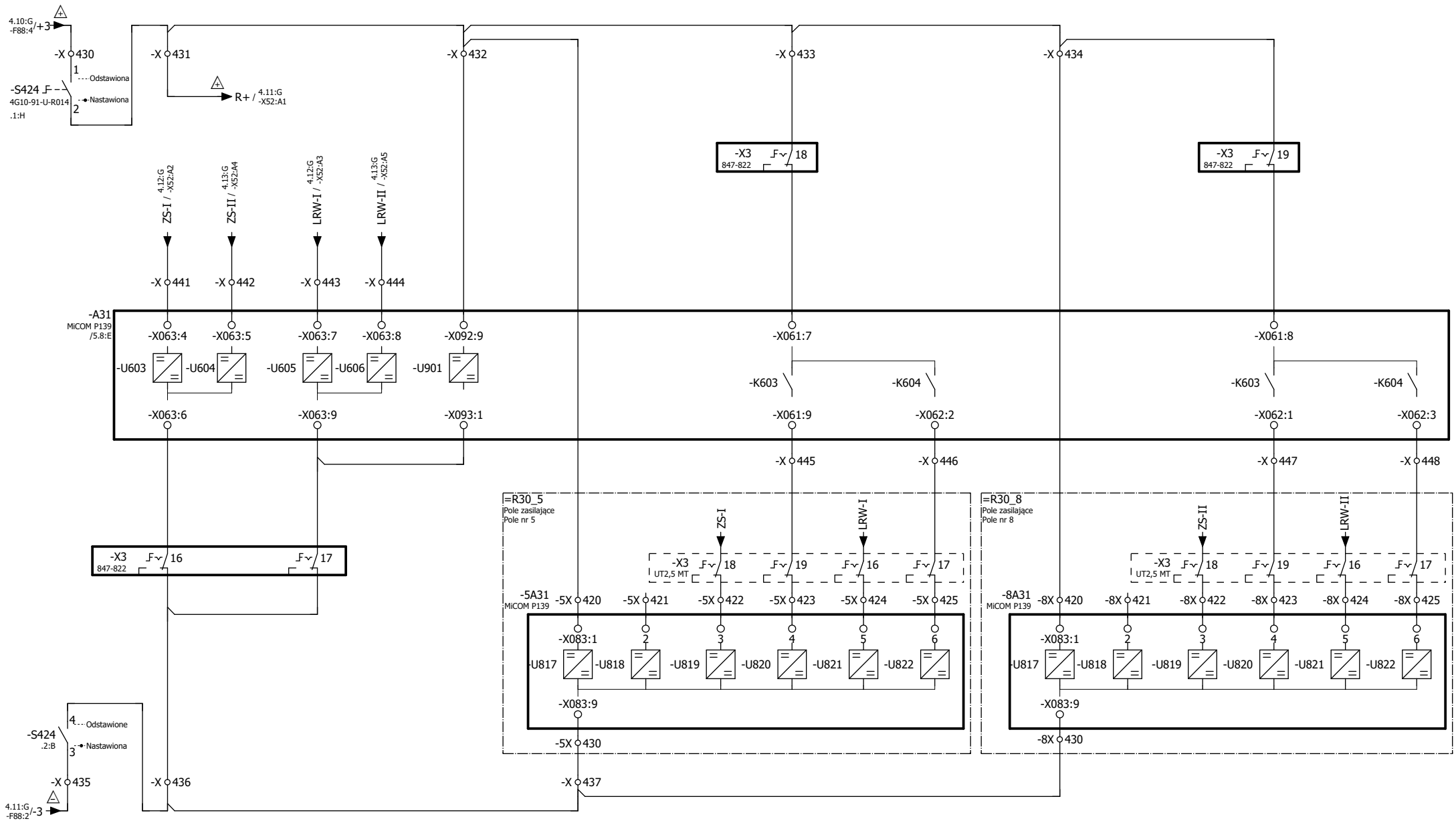

Zmiana	Data	Opis zmiany	Faza realizacji	Nr uprawnień	Projektował	Podpis
E2A	10.2021	Zgodnie z kartą zmian	Projekt wykonawczy	SKL/IE/4593/07	Szyndler Aleksander	Szyndler
				SKL/IE/4593/07	Szyndler Aleksander	Szyndler
			Data projektu 10.2020	SLK/2993/POOE/10	Sprawdził Guździk Krzysztof	

ENERGOTEST GLIWICE

Obiekt: PGE Dystrybucja S.A. - SE Rożki

Nazwa rysunku: Rozdzielnica 30kV typu D-40P
Pole sprzęgłowe z wyłącznikiem - pole nr 6
Schematy zasadnicze

Numer rysunku	Nr strony
03713_P30_007_E2A	11/13
Nr projektu 03713_P30	Skrócony nr rysunku 007
Rewizja E2A	Skala 1:1

OBWODY STEROWANIA II-GIEJ CEWKI WYŁACZNIKA 220V DC			
KONTROLA NAPIĘCIA	WYŁĄCZ! POPRZEZ STEROWNIK	KONTROLA COW	AWARYJNE WYŁĄCZENIE

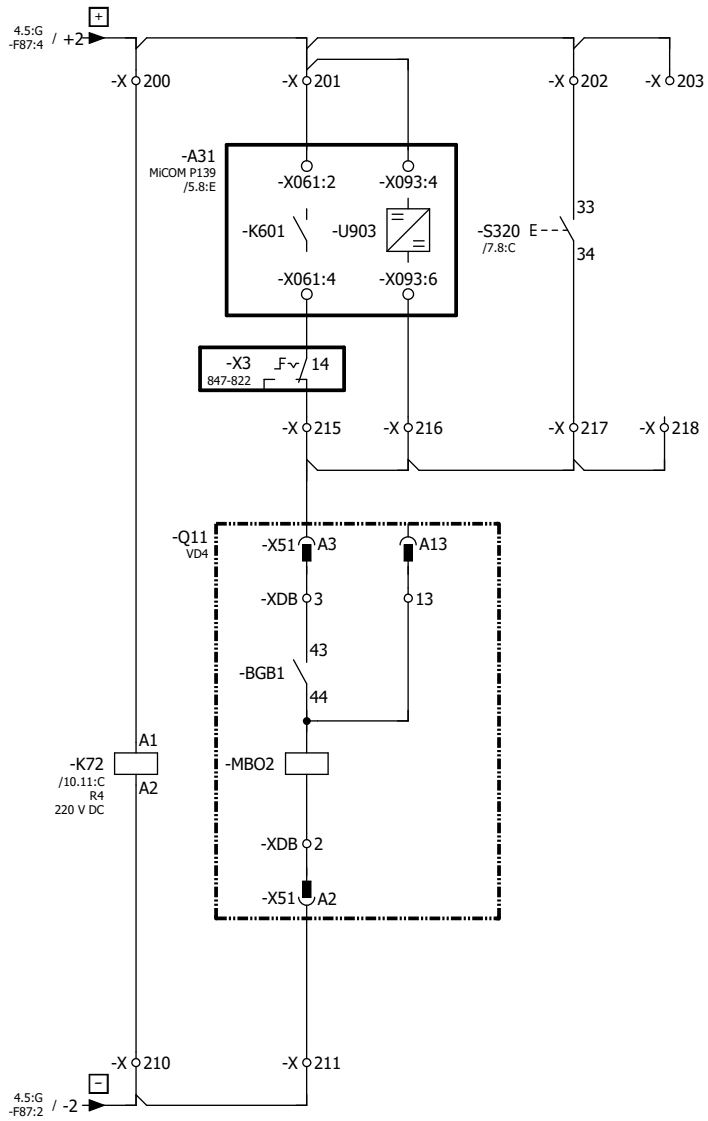

OBWODY ZABEZPIECZEŃ ŁUKOCHRONNYCH ZŁ-4	
ZASILANIE Up-24VDC	MAGISTRALA CAN

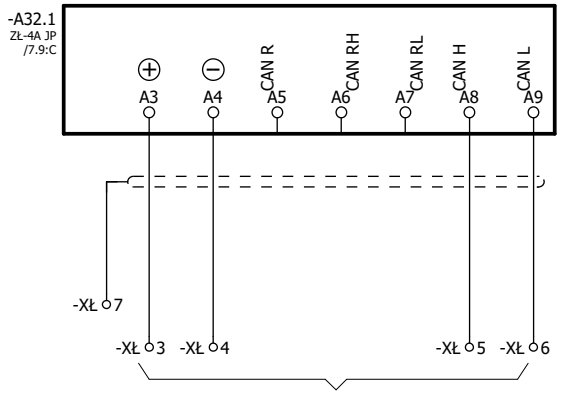

Magistrala komunikacyjna
zabezpieczeń łukochronnych - do pola nr 5
(rys. 03713_P30_004)

Rozmieszczenie czujników optycznych w polu rozdz.:

czujnik 1.1 - przedział szynowy (strefa ochronna 1)
czujnik 2.1 - przedział łącznika (strefa ochronna 1)
czujnik 3.1 - przedział przyłączowy (strefa ochronna 2)
czujnik 4.1 - przedział przyłączowy (strefa ochronna 2)

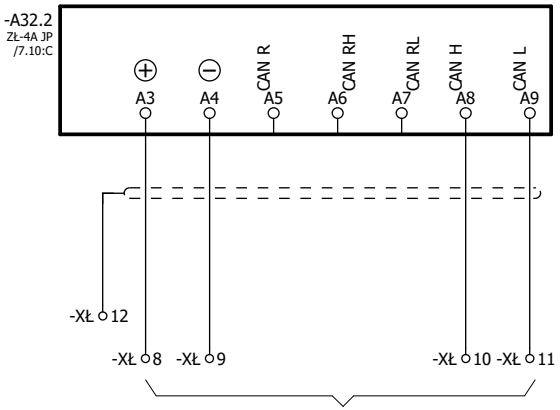

Magistrala komunikacyjna
zabezpieczeń łukochronnych - do pola nr 7
(rys. 03713_P30_004)

Rozmieszczenie czujników optycznych w polu rozdz.:

czujnik 1.2 - przedział łącznika (strefa ochronna 1)
czujnik 2.2 - przedział przyłączowy (strefa ochronna 1)
czujnik 3.2 - przedział przyłączowy (strefa ochronna 1)
czujnik 4.2 -

KOMUNIKACJA ZABEZPIECZEŃ

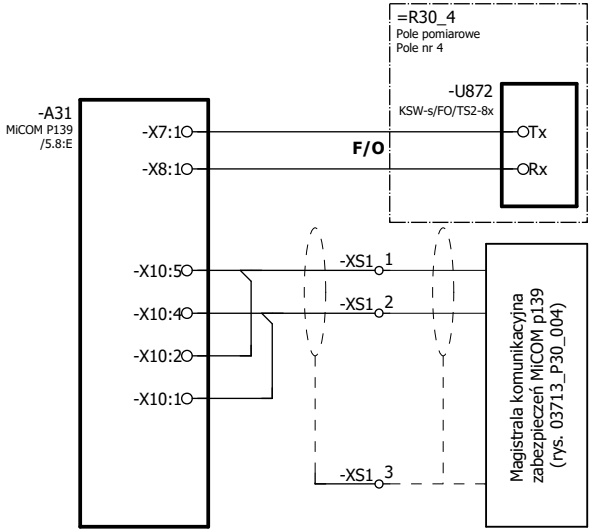

OBWODY SYGNALIZACJI ZBIORCZEJ		
AWARIA STEROWNIKA	AWARYJNE WYŁĄCZENIE	UPRZEDZENIE

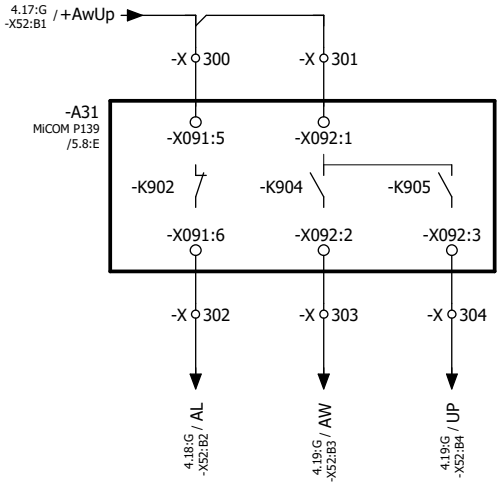

Zmiana	Data	Opis zmiany	Faza realizacji	Nr uprawnień	Projektował	Podpis
E2A	10.2021	Zgodnie z kartą zmian	Projekt wykonawczy	SKL/IE/4593/07	Szyndler Aleksander	Szyndler
				SKL/IE/4593/07	Szyndler Aleksander	Szyndler
			Data projektu 10.2020	SLK/2993/POOE/10	Sprawdził Guździk Krzysztof	

ENERGOTEST GLIWICE

Obiekt	PGE Dystrybucja S.A. - SE Rożki	Numer rysunku 03713_P30_007_E2A	Nr strony 12/13
Nazwa rysunku	Rozdzielnica 30kV typu D-40P Pole sprzęgłowe z wyłącznikiem - pole nr 6 Schematy zasadnicze	Nr projektu 03713_P30	Skrócony nr rysunku 007
		Rewizja E2A	Skala 1:1

SYGNAŁY WYJŚCIOWE DO AUTOMATU SZR				
COM	BLOKADA SZR	COM	STAN WYŁĄCZNIKA	
			ZAMKNIĘTY	OTWARTY

ZESTYKI STANU WYŁĄCZNIKA DO WYKORZYSTANIA	ZESTYKI POŁOŻENIA CZŁONU RUCHOMEGO DO WYKORZYSTANIA

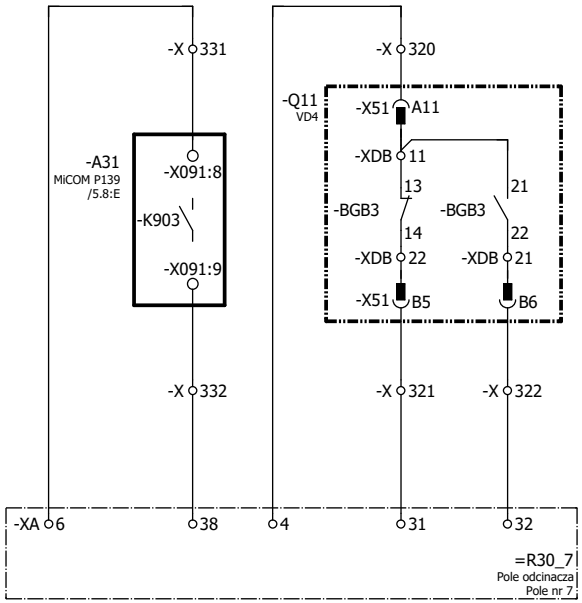

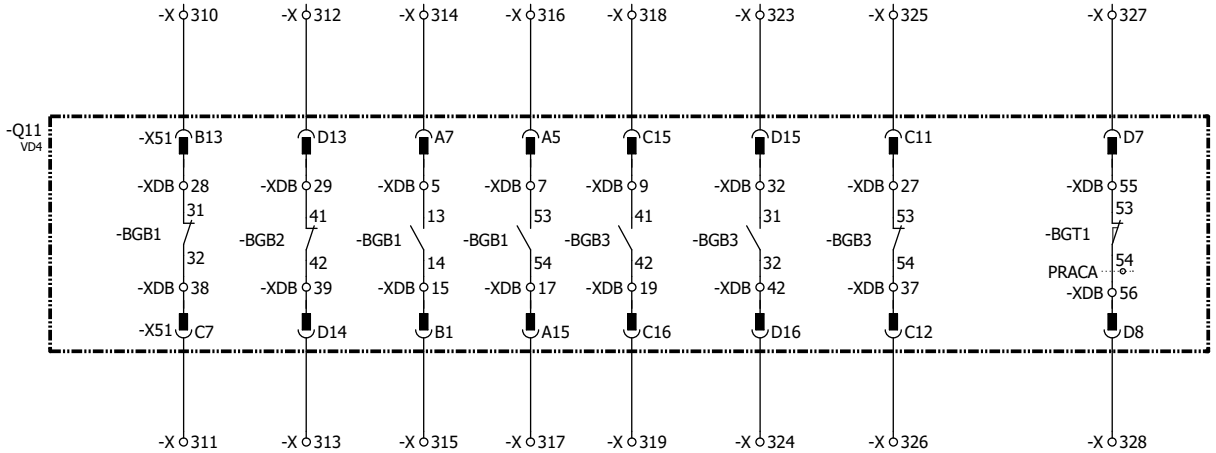

ZESTYKI ZABEZPIECZENIA MiCOM P139
DO WYKORZYSTANIA

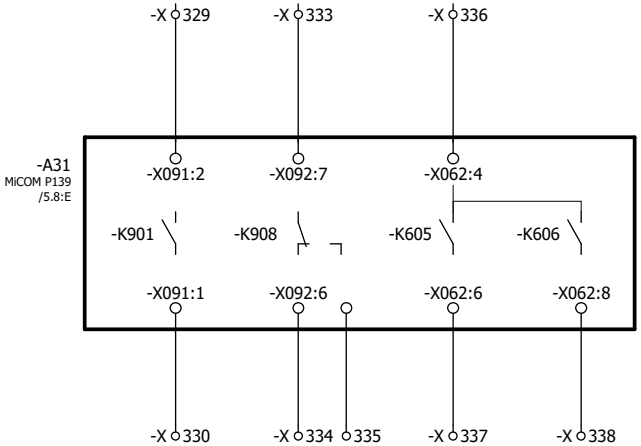

Zmiana	Data	Opis zmiany	Faza realizacji	Nr uprawnień	Projektował	Podpis		Obiekt	Numer rysunku	Nr strony
E2A	10.2021	Zgodnie z kartą zmian	Projekt wykonawczy	SKL/IE/4593/07	Szyndler Aleksander	Szyndler	ENERGOTEST GLIWICE	PGE Dystrybucja S.A. - SE Rożki	03713_P30_007_E2A	13/13
				Nr uprawnień SKL/IE/4593/07	Opracował Szyndler Aleksander	Szyndler		Nazwa rysunku: Rozdzielnica 30kV typu D-40P	Nr projektu 03713_P30	Skrócony nr rysunku 007
			Data projektu 10.2020	Nr uprawnień SLK/2993/POOE/10	Sprawdził Guździk Krzysztof			Pole sprzęgłowe z wyłącznikiem - pole nr 6	Rewizja E2A	Skala 1:1
								Schematy zasadnicze		

Przedział szyn zbiorczych
PS

30kV (15kV); 1250A; 16kA

Przedział łącznika
PŁ

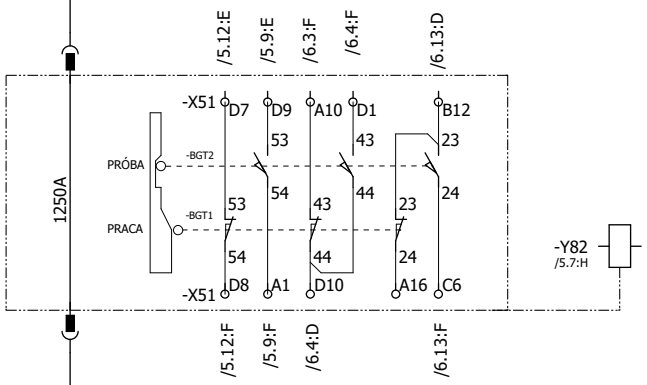

	Drzwi otwarte	Drzwi zamknięte
13-14		X
23-24		X
33-34		X

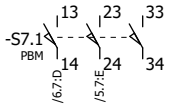

Przedział przyłączowy
PP

	Drzwi otwarte	Drzwi zamknięte
13-14		X
23-24		X
33-34		X

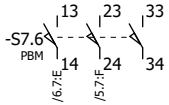

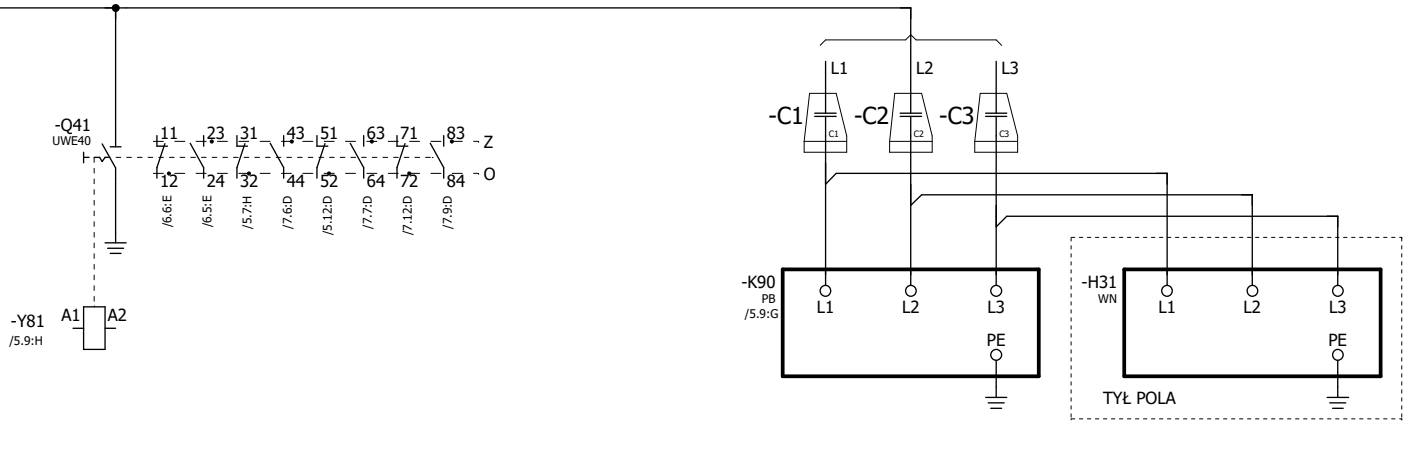

	Osłona tylna otwarta	Osłona tylna zamknięta
13-14		X
23-24		X
33-34		X

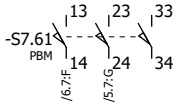

Zmiana	Data	Opis zmiany	Faza realizacji	Nr uprawnień	Projektował	Podpis
E2A	10.2021	Zgodnie z kartą zmian	Projekt wykonawczy	SKL/IE/4593/07	Szyndler Aleksander	
				SKL/IE/4593/07	Szyndler Aleksander	
			Data projektu 10.2020	SLK/2993/POOE/10	Sprawdził Guździk Krzysztof	

ENERGOTEST GLIWICE

Obiekt	PGE Dystrybucja S.A. - SE Rożki	Numer rysunku 03713_P30_008_E2A	Nr strony 1/14
Nazwa rysunku	Rozdzielnica 30kV typu D-40P Pole odcinacza - pole nr 7 Schematy zasadnicze	Nr projektu 03713_P30	Skrócony nr rysunku 008
		Rewizja E2A	Skala 1:1

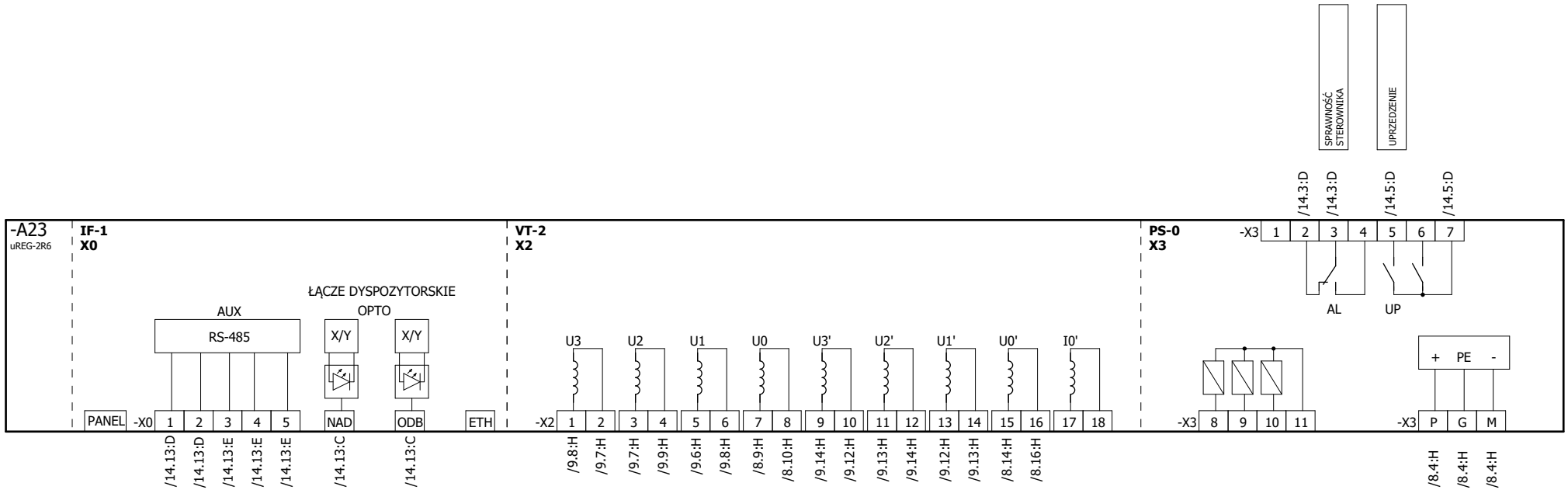

Zmiana	Data	Opis zmiany	Faza realizacji	Nr uprawnień	Projektował	Podpis	Obiekt	Numer rysunku	Nr strony
E2A	10.2021	Zgodnie z kartą zmian	Projekt wykonawczy	SKL/IE/4593/07	Szyndler Aleksander		PGE Dystrybucja S.A. - SE Rożki	03713_P30_008_E2A	2/14
				SKL/IE/4593/07	Szyndler Aleksander		Nazwa rysunku: Rozdzielnica 30kV typu D-40P	Nr projektu: 03713_P30	Skrócony nr rysunku: 008
			Data projektu: 10.2020	SLK/2993/POOE/10	Sprawdził: Guździk Krzysztof		Pole odcinacza - pole nr 7	Rewizja: E2A	Skala: 1:1
							Schematy zasadnicze		

ENERGOTEST GLIWICE

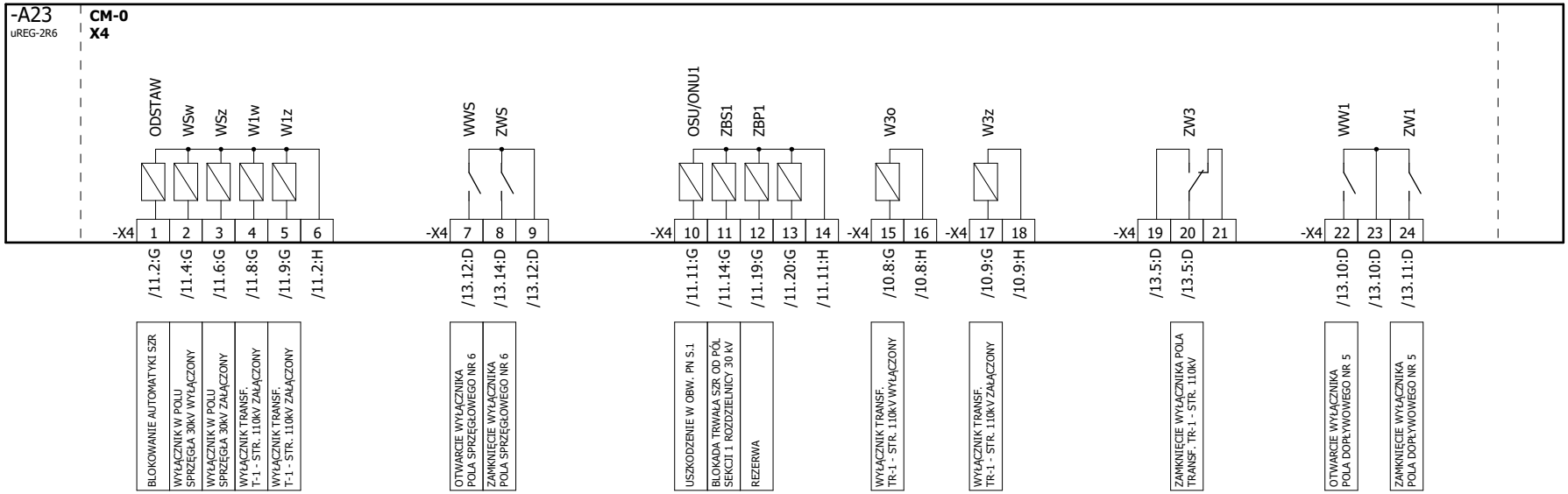

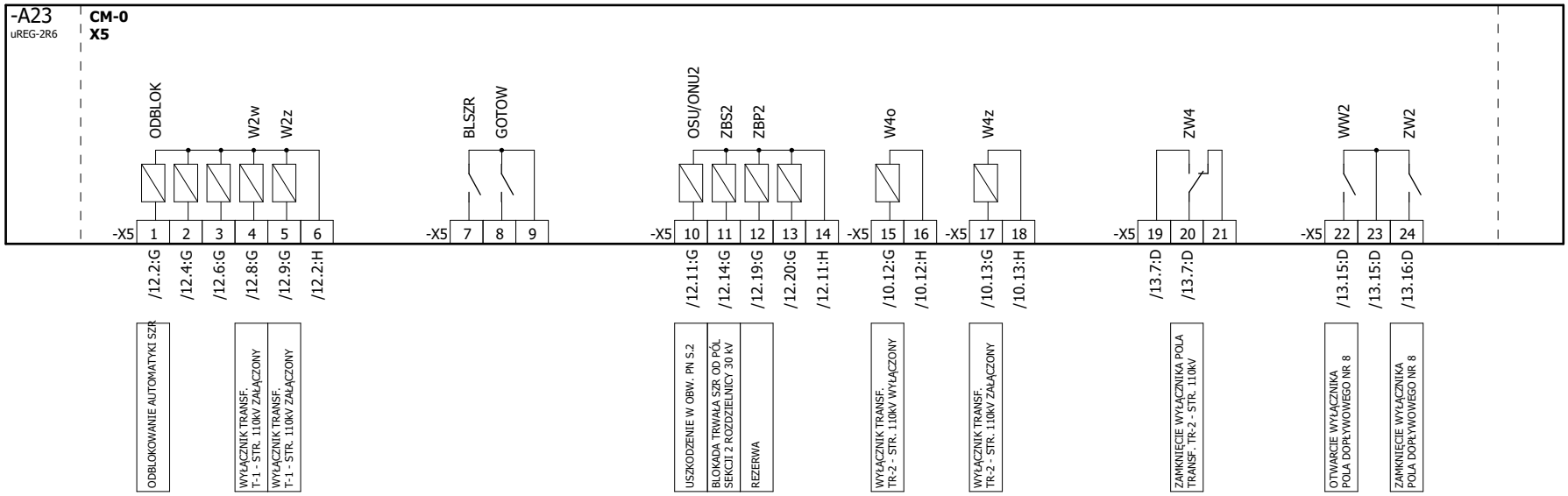

Zmiana	Data	Opis zmiany	Faza realizacji	Nr uprawnień	Projektował	Podpis		Obiekt	Numer rysunku	Nr strony
E2A	10.2021	Zgodnie z kartą zmian	Projekt wykonawczy	SKL/IE/4593/07	Szyndler Aleksander	Szyndler	ENERGOTEST GLIWICE	PGE Dystrybucja S.A. - SE Rożki	03713_P30_008_E2A	3/14
				Nr uprawnień SKL/IE/4593/07	Opracował Szyndler Aleksander	Szyndler		Nazwa rysunku: Rozdzielnica 30kV typu D-40P	Nr projektu 03713_P30	Skrócony nr rysunku 008
			Data projektu 10.2020	Nr uprawnień SLK/2993/POOE/10	Sprawdził Guździk Krzysztof			Pole odcinacza - pole nr 7	Rewizja E2A	Skala 1:1
								Schematy zasadnicze		

Obwody okrężne

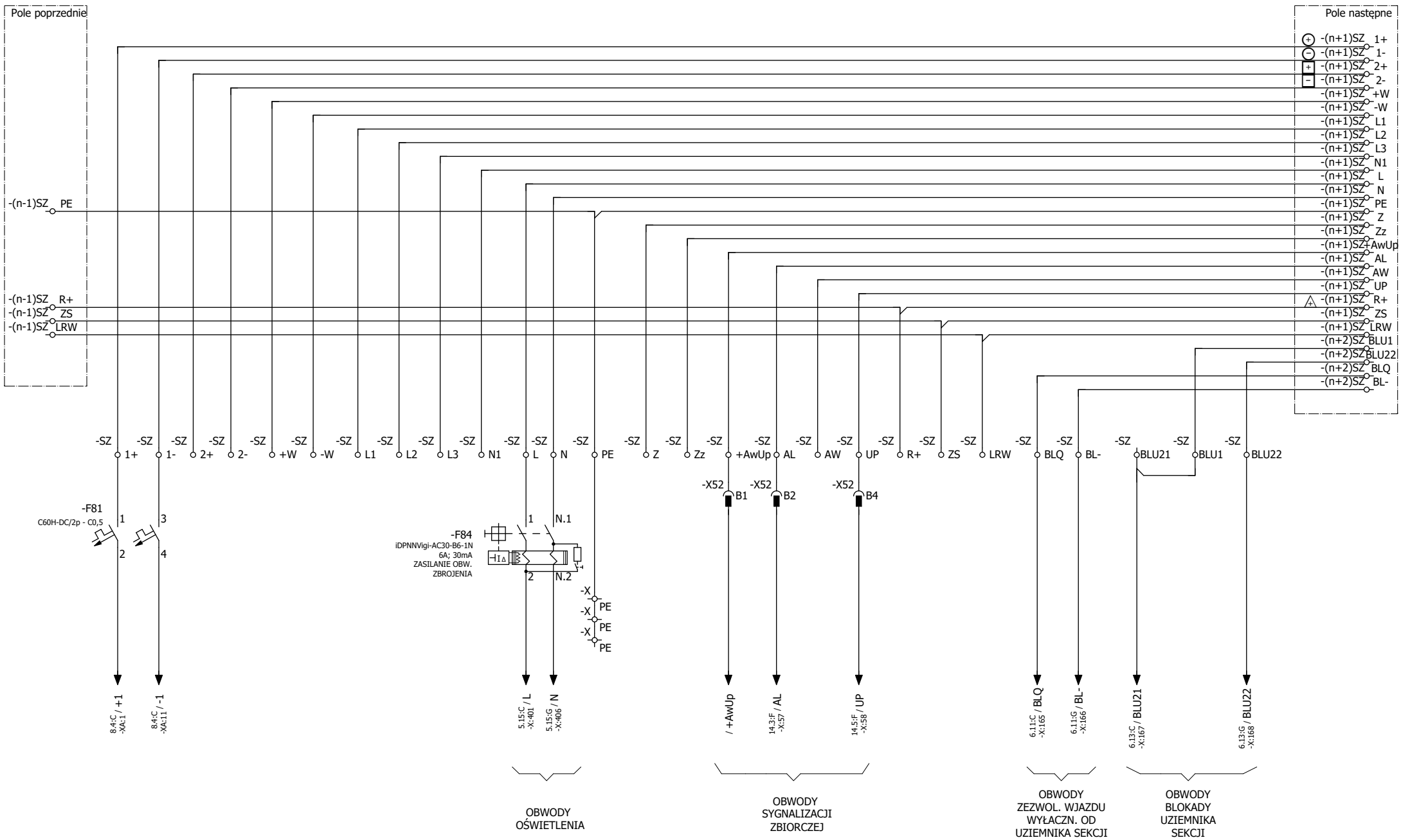

Zmiana	Data	Opis zmiany	Faza realizacji	Nr uprawnień	Projektował	Podpis
E2A	10.2021	Zgodnie z kartą zmian	Projekt wykonawczy	SKL/IE/4593/07	Szyndler Aleksander	Szyndler
				Nr uprawnień: SKL/IE/4593/07	Opracował: Szyndler Aleksander	Szyndler
			Data projektu: 10.2020	Nr uprawnień: SLK/2993/POOE/10	Sprawdził: Guździk Krzysztof	

ENERGOTEST GLIWICE

Obiekt: PGE Dystrybucja S.A. - SE Rożki		Numer rysunku: 03713_P30_008_E2A	Nr strony: 4/14
Nazwa rysunku: Rozdzielnica 30kV typu D-40P Pole odcinacza - pole nr 7 Schematy zasadnicze		Nr projektu: 03713_P30	Skrócony nr rysunku: 008
		Rewizja: E2A	Skala: 1:1

OBWODY 220V DC				
ZASILANIE 220V DC Z POLA SPRZĘGŁA	ODBL. PRZESTAWIANIA CZŁONU RUCHOMEGO ODCINACZA	OBWODY ODBLOKOWANIA UZIEMNIKA	ZASILANIE PRZEKAŹNIKA PB	OBW. BLOK. CZŁONU RUCHOMEGO SPRZĘGŁA

Obwodz 230V AC	
OŚWIETLENIE PRZEDZIAŁÓW ROZDZIELNICY	GNIAZDO 230V AC

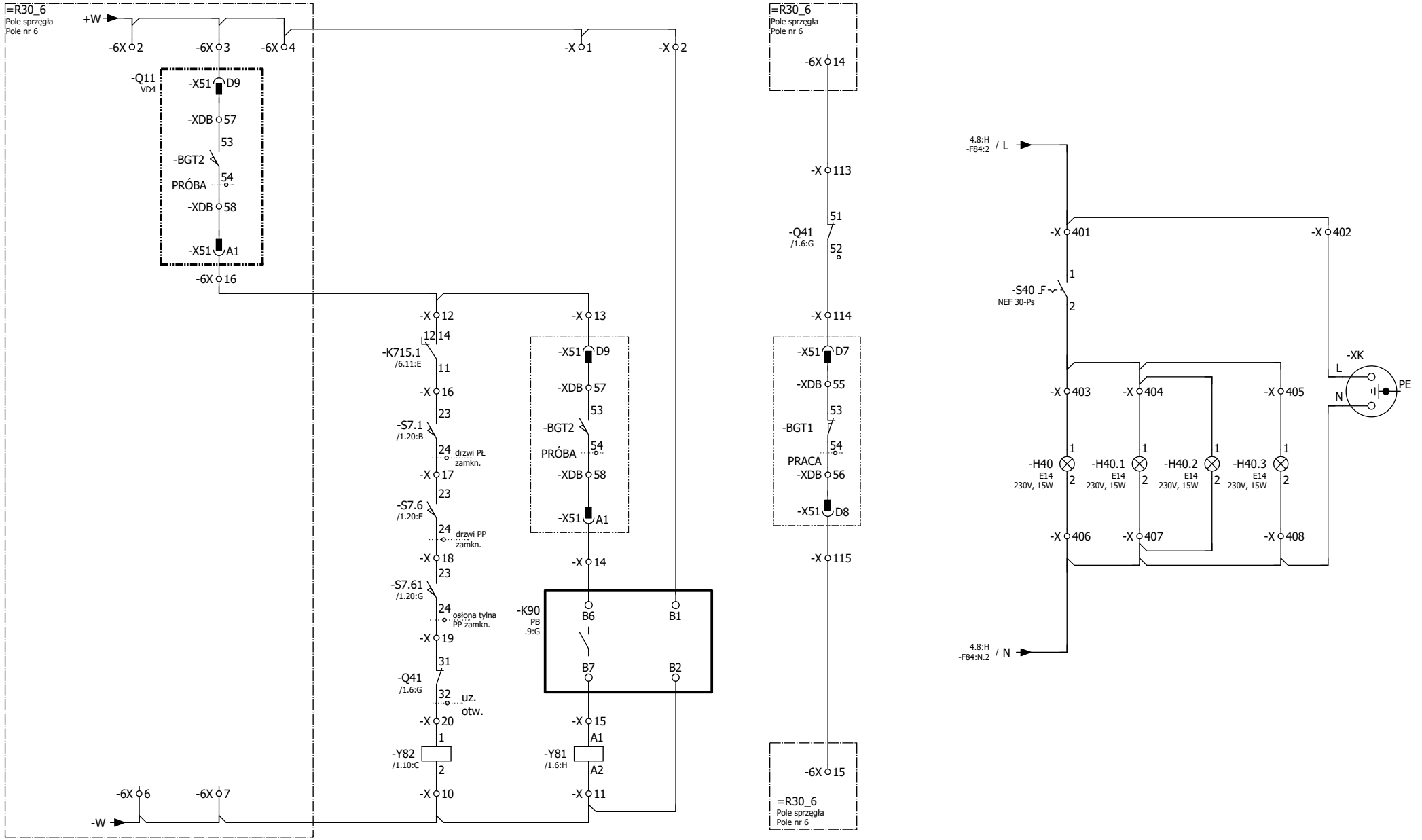

Zmiana	Data	Opis zmiany	Faza realizacji	Nr uprawnień	Projektował	Podpis
E2A	10.2021	Zgodnie z kartą zmian	Projekt wykonawczy	SKL/IE/4593/07	Szyndler Aleksander	
				SKL/IE/4593/07	Szyndler Aleksander	
			Data projektu 10.2020	SLK/2993/POOE/10	Guździk Krzysztof	

ENERGOTEST GLIWICE

Obiekt	PGE Dystrybucja S.A. - SE Rożki	Numer rysunku 03713_P30_008_E2A	Nr strony 5/14
Nazwa rysunku	Rozdzielnica 30kV typu D-40P Pole odcinacza - pole nr 7 Schematy zasadnicze	Nr projektu 03713_P30	Skrócony nr rysunku 008
		Rewizja E2A	Skala 1:1

OBWODY STEROWANIA I SYGNALIZACJI 220V DC					
SYGNAŁY WEJŚCIOWE DO STEROWNIKA W POLU SPRZĘGŁA					
CZŁON RUCHOMY PRACA	CZŁON RUCHOMY PRÓBA	UZIEMNIK ZAMKNIĘTY	UZIEMNIK OTWARTY	ZAMKN. DRZWI PŁ i PP	ZEZWOL. WJAZDU CZŁONU RUCHOMEGO ODCINACZA DO PRACY

ZEZWOLENIE WJAZDU CZŁONU RUCHOMEGO ODCINACZA OD UZIEMNIKA SEKCJI	ODBLOKOWANIE UZIEMNIKA SEKCJI

OBWODY ZABEZPIECZEŃ ŁUKOCHRONNYCH ZŁ-4	
ZASILANIE Up-24VDC	MAGISTRALA CAN

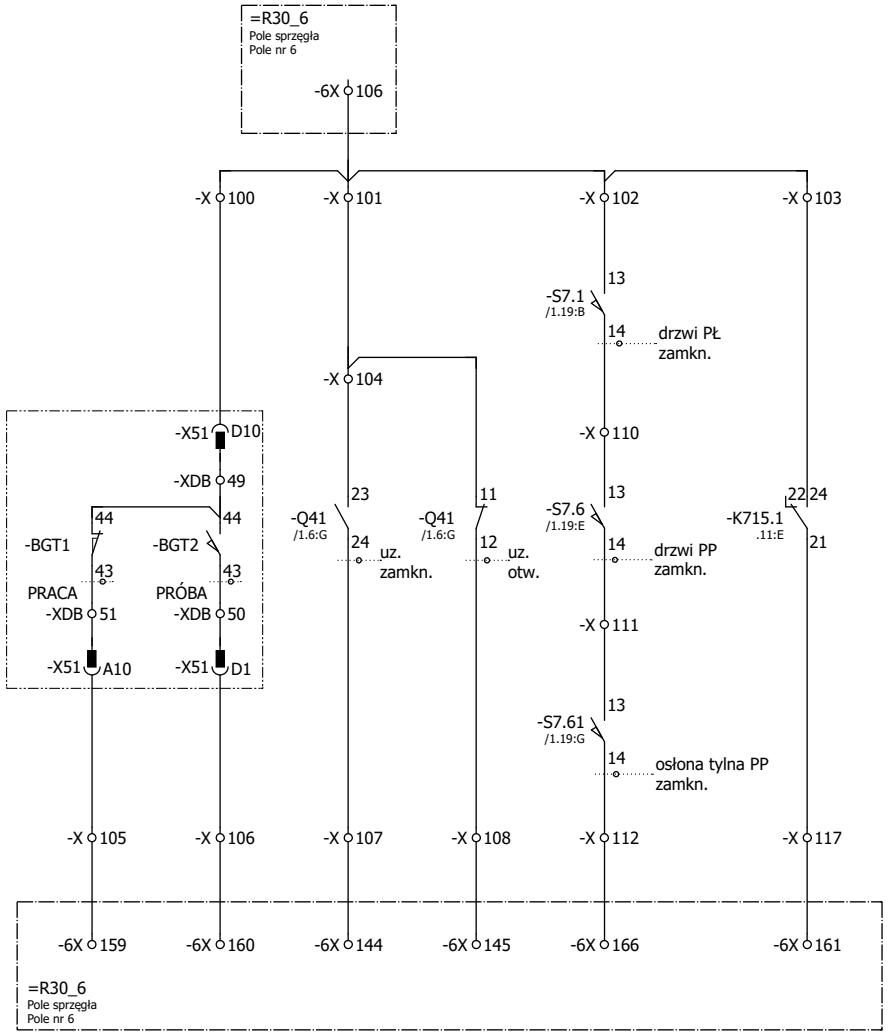

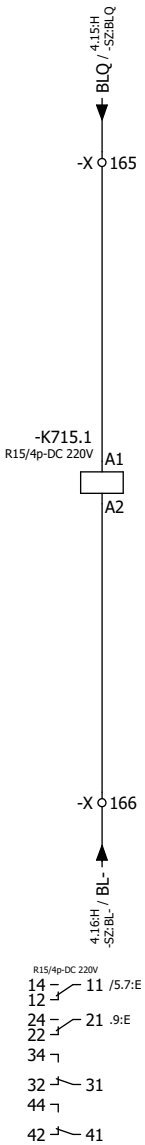

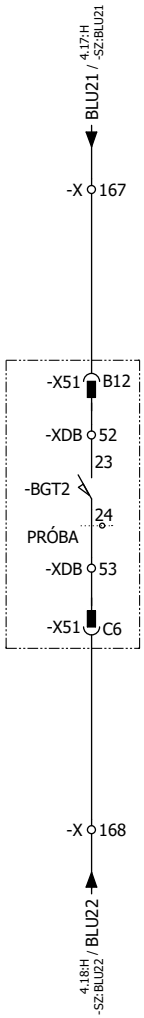

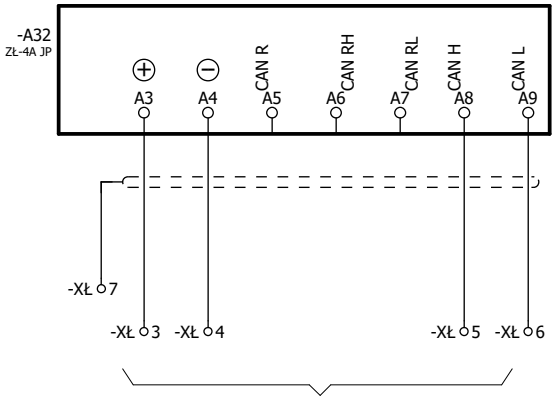

Magistrala komunikacyjna zabezpieczeń łukochronnych (rys. 2804002)

Rozmieszczenie czujników optycznych w polu rozdz.:

czujnik 1 - przedział szynowy (strefa ochronna 1)
czujnik 2 - przedział łącznika (strefa ochronna 1)
czujnik 3 - przedział łącznika (strefa ochronna 1)
czujnik 4 - przedział przyłączowy (strefa ochronna 1)

Zmiana	Data	Opis zmiany	Faza realizacji	Nr uprawnień	Projektował	Podpis
E2A	10.2021	Zgodnie z kartą zmian	Projekt wykonawczy	SKL/IE/4593/07	Szyndler Aleksander	Szyndler
				SKL/IE/4593/07	Szyndler Aleksander	Szyndler
			Data projektu 10.2020	SLK/2993/POOE/10	Guździk Krzysztof	

ENERGOTEST GLIWICE

Obiekt	PGE Dystrybucja S.A. - SE Rożki	Numer rysunku	Nr strony
Nazwa rysunku	Rozdzielnica 30kV typu D-40P Pole odcinacza - pole nr 7 Schematy zasadnicze	03713_P30_008_E2A	6/14
		Nr projektu 03713_P30	Skrócony nr rysunku 008
		Rewizja E2A	Skala 1:1

ZESTYKI UZIEMNIKA DO WYKORZYSTANIA	
UZIEMNIK ZAMKNIĘTY	UZIEMNIK OTWARTY

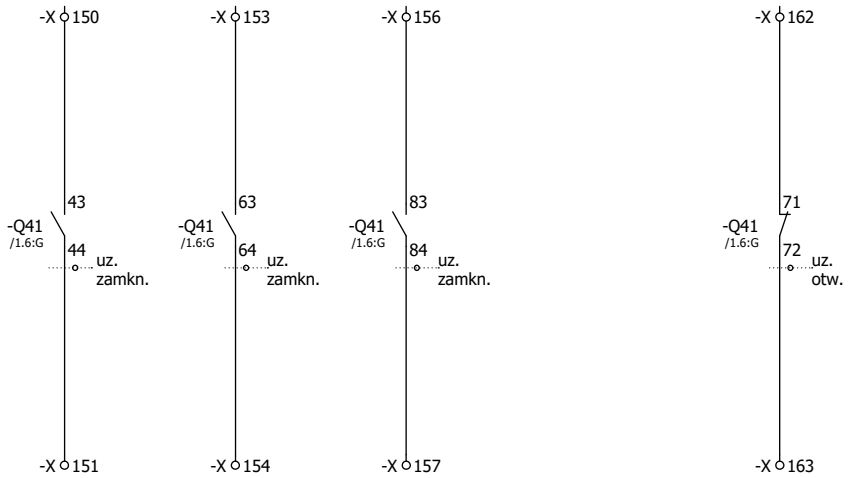

Zmiana	Data	Opis zmiany	Faza realizacji	Nr uprawnień	Projektował	Podpis	Obiekt	Numer rysunku	Nr strony
E2A	10.2021	Zgodnie z kartą zmian	Projekt wykonawczy	SKL/IE/4593/07	Szyndler Aleksander		PGE Dystrybucja S.A. - SE Rożki	03713_P30_008_E2A	7/14
				Nr uprawnień	Opracował		Nazwa rysunku	Nr projektu	Skrócony nr rysunku
				SKL/IE/4593/07	Szyndler Aleksander		Rozdzielnica 30kV typu D-40P	03713_P30	008
			Data projektu	Nr uprawnień	Sprawdził		Pole odcinacza - pole nr 7	Rewizja	Skala
			10.2020	SLK/2993/POOE/10	Guździk Krzysztof		Schematy zasadnicze	E2A	1:1

ENERGOTEST GLIWICE

OBWODY ZASILAJĄCE	OBWODY POMIAROWE AUTOMATYKI PRZEŁĄCZANIA ZASILAŃ SZR	
ZASILANIE AUTOMATU SZR	POLE 110kV ZASILANIE TRASFORMATORA TR1	POLE 110kV ZASILANIE TRASFORMATORA TR2

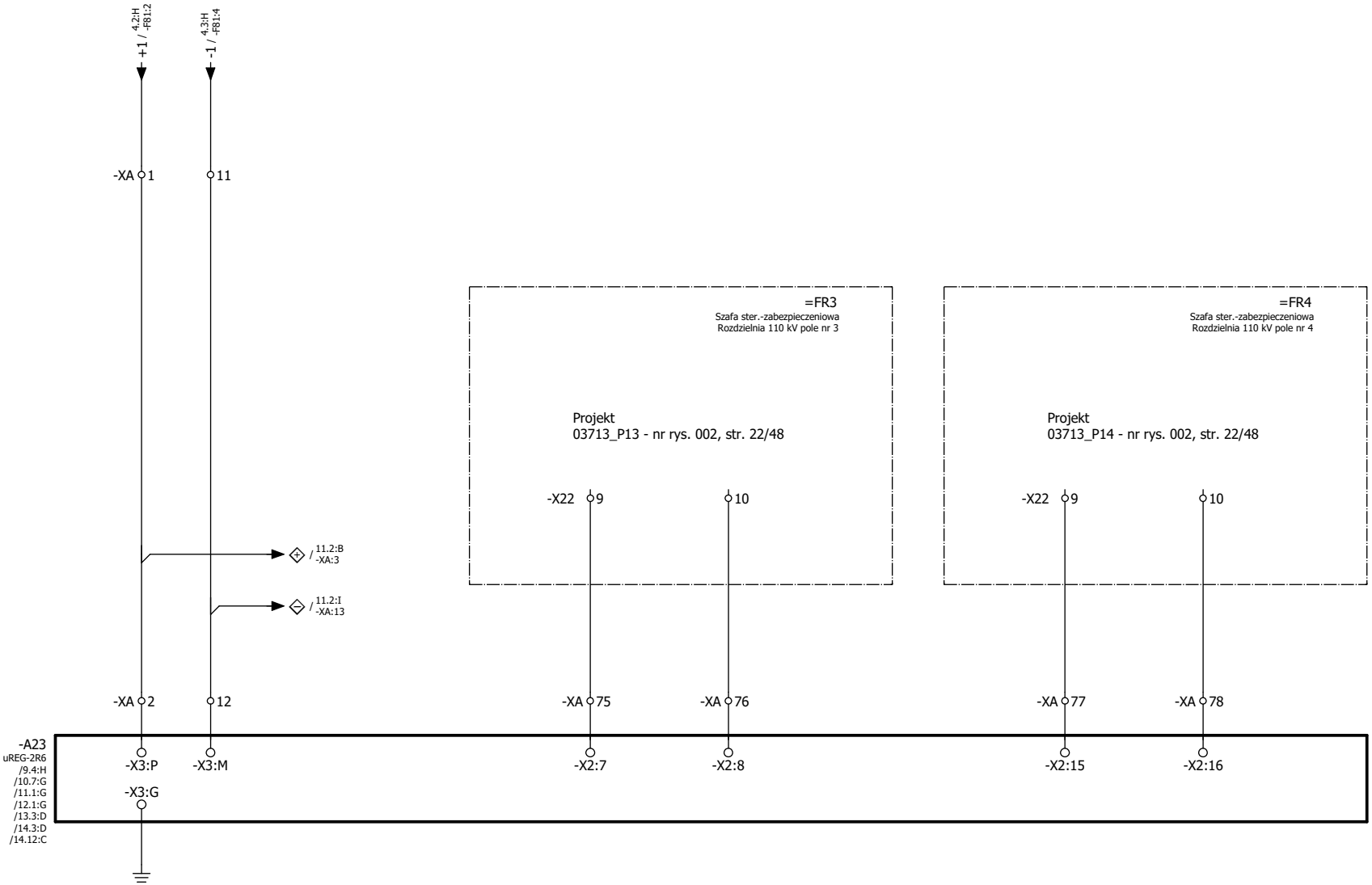

Zmiana	Data	Opis zmiany	Faza realizacji	Nr uprawnień	Projektował	Podpis	Obiekt	Numer rysunku	Nr strony
E2A	10.2021	Zgodnie z kartą zmian	Projekt wykonawczy	SKL/IE/4593/07	Szyndler Aleksander	Szyndler	PGE Dystrybucja S.A. - SE Rożki	03713_P30_008_E2A	8/14
				Nr uprawnień SKL/IE/4593/07	Opracował Szyndler Aleksander	Szyndler	Nazwa rysunku Rozdzielnica 30kV typu D-40P Pole odcinacza - pole nr 7 Schematy zasadnicze	Nr projektu 03713_P30	Skrócony nr rysunku 008
			Data projektu 10.2020	Nr uprawnień SLK/2993/POOE/10	Sprawdził Guździk Krzysztof			Rewizja E2A	Skala 1:1

ENERGOTEST GLIWICE

OBWODY POMIAROWE AUTOMATYKI PRZEŁĄCZANIA ZASILAŃ SZR	
POLE POMIARU NAPIĘCIA NR 4 - SEKCJA 1	POLE POMIARU NAPIĘCIA NR 9 - SEKCJA 2

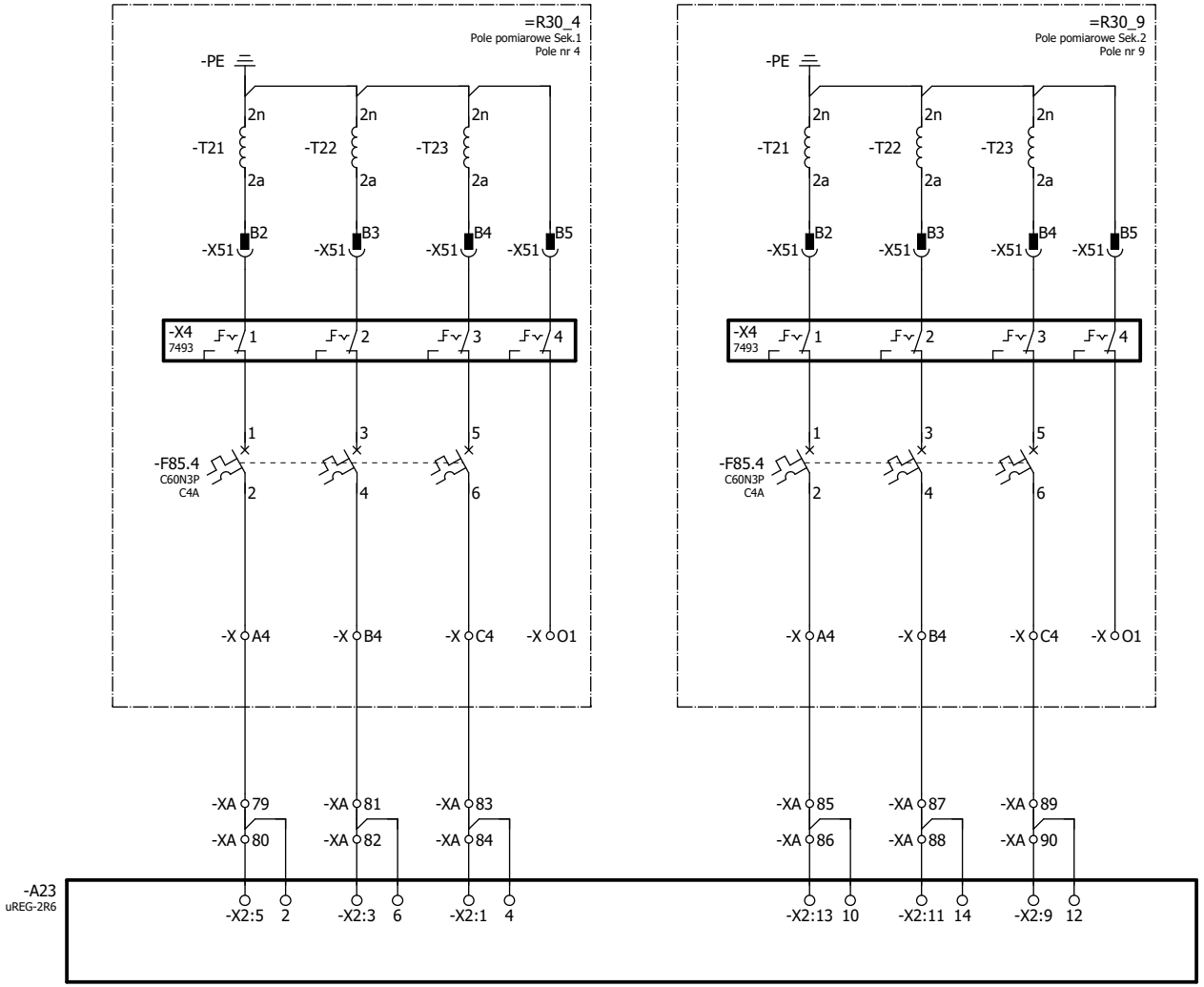

Zmiana	Data	Opis zmiany	Faza realizacji	Nr uprawnień	Projektował	Podpis		Obiekt		Numer rysunku	Nr strony
E2A	10.2021	Zgodnie z kartą zmian	Projekt wykonawczy	SKL/IE/4593/07	Szyndler Aleksander		ENERGOTEST GLIWICE	PGE Dystrybucja S.A. - SE Rożki		03713_P30_008_E2A	9/14
				Nr uprawnień SKL/IE/4593/07	Opracował Szyndler Aleksander			Nazwa rysunku Rozdzielnica 30kV typu D-40P Pole odcinacza - pole nr 7 Schematy zasadnicze		Nr projektu 03713_P30	Skrócony nr rysunku 008
			Data projektu 10.2020	Nr uprawnień SLK/2993/POOE/10	Sprawdził Guździk Krzysztof					Rewizja E2A	Skala 1:1

OBWODY STEROWANIA I SYGNALIZACJI 220V DC			
SYGNAŁY WEJŚCIOWE AUTOMATU SZR			
STAN WYŁĄCZNIKA W POLU 110kV ZASILANIA TRASFORMATORA TR1		STAN WYŁĄCZNIKA W POLU 110kV ZASILANIA TRASFORMATORA TR2	
WYŁĄCZONY	ZAŁĄCZONY	WYŁĄCZONY	ZAŁĄCZONY

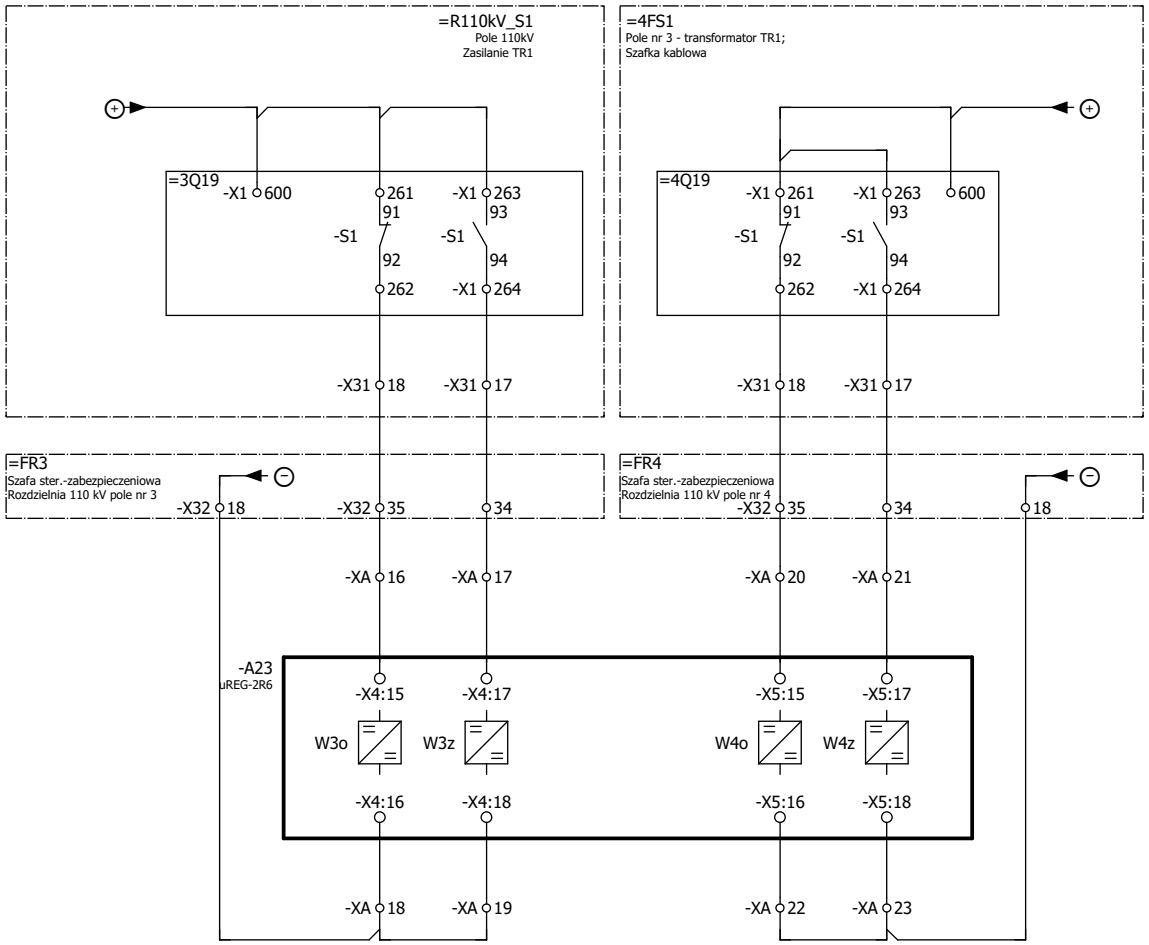

Zmiana	Data	Opis zmiany	Faza realizacji	Nr uprawnień	Projektował	Podpis	Obiekt	Numer rysunku	Nr strony
E2A	10.2021	Zgodnie z kartą zmian	Projekt wykonawczy	SKL/IE/4593/07	Szyndler Aleksander	Szyndler	PGE Dystrybucja S.A. - SE Rożki	03713_P30_008_E2A	10/14
				Nr uprawnień SKL/IE/4593/07	Opracował Szyndler Aleksander	Szyndler	Nazwa rysunku: Rozdzielnica 30kV typu D-40P	Nr projektu 03713_P30	Skrócony nr rysunku 008
			Data projektu 10.2020	Nr uprawnień SLK/2993/POOE/10	Sprawdził Guździk Krzysztof		Pole odcinacza - pole nr 7	Rewizja E2A	Skala 1:1
							Schematy zasadnicze		

ENERGOTEST GLIWICE

OBWODY STEROWANIA I SYGNALIZACJI 220V DC											
SYGNAŁY WEJŚCIOWE AUTOMATU SZR											
BLOKOWANIE AUTOMATYKI SZR	STAN WYŁĄCZNIKA W POLU SPRZĘGŁA 30kV POLE NR 6		STAN WYŁĄCZNIKA W POLU ZASILAJĄCYM S.1 30kV POLE NR 5		USZKODZENIE W OBW. PN S.1 POLE POMIAROWE SEKCJI 1 - POLE NR 4			BLOKADA SZR OD PÓL SEKCJI 1 ROZDZIELNICY 30 kV			
	WYŁĄCZONY	ZAŁĄCZONY	WYŁĄCZONY	ZAŁĄCZONY	ZANIK NAP. W OBW. POMIARU NAP.	OD WÓZKA W POŁOŻENIU PRÓBA	OD ZADZIAŁANIA ZABEZPIECZ. ŁUKOOCHRONNEGO	OD ZADZIAŁANIA ZABEZPIECZEŃ W POLU ZASILAJĄCYM S.1 30kV POLE NR 5		OD ZADZIAŁANIA ZABEZPIECZEŃ W POLU SPRZĘGŁA S.1 30kV POLE NR 6	

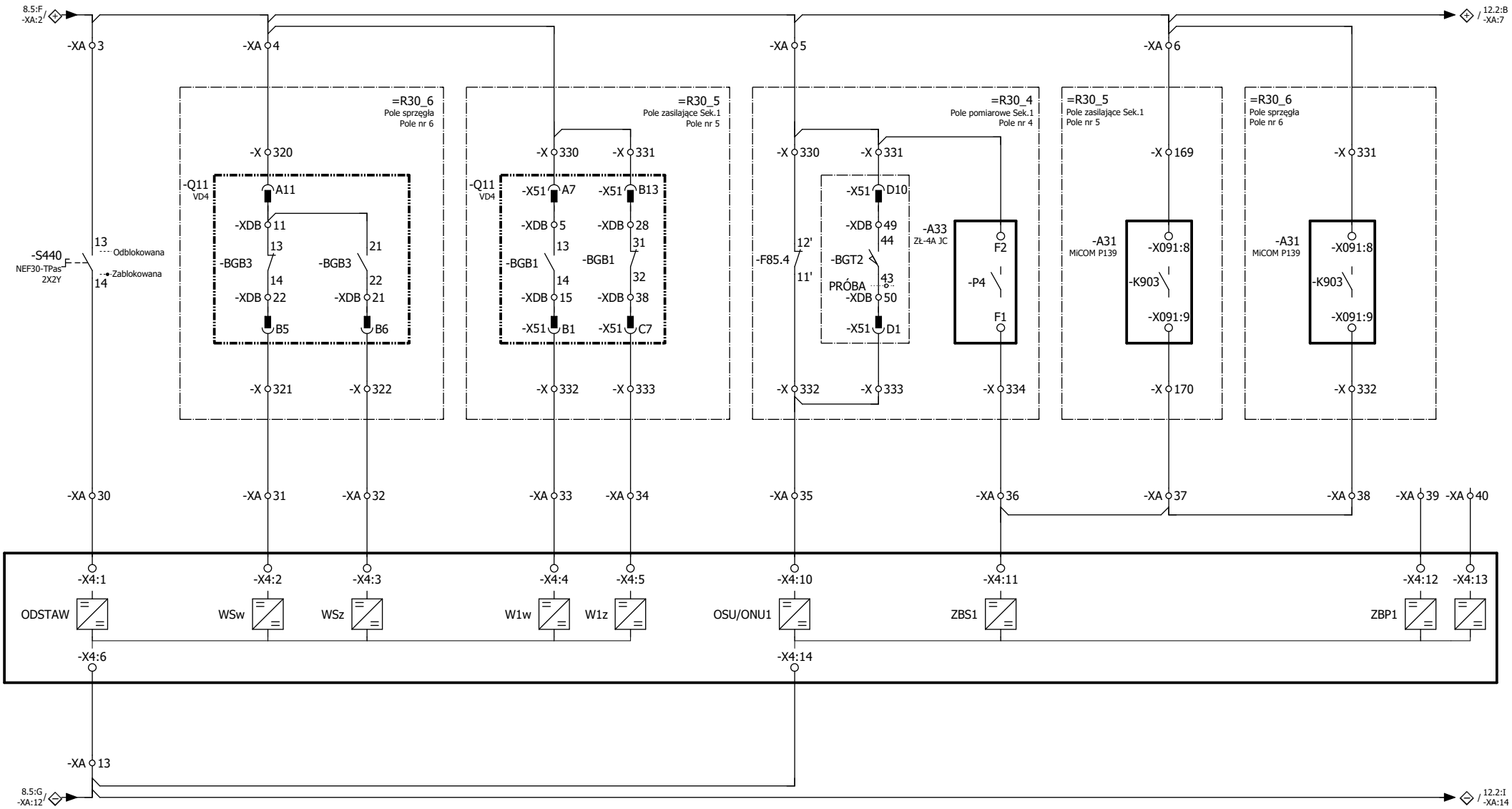

Zmiana	Data	Opis zmiany	Faza realizacji	Nr uprawnień	Projektował	Podpis		Obiekt	Numer rysunku	Nr strony
E2A	10.2021	Zgodnie z kartą zmian	Projekt wykonawczy	SKL/IE/4593/07	Szyndler Aleksander	Szyndler	ENERGOTEST GLIWICE	PGE Dystrybucja S.A. - SE Rożki	03713_P30_008_E2A	11/14
				Nr uprawnień SKL/IE/4593/07	Opracował Szyndler Aleksander	Szyndler		Nazwa rysunku: Rozdzielnica 30kV typu D-40P Pole odcinacza - pole nr 7 Schematy zasadnicze	Nr projektu 03713_P30	Skrócony nr rysunku 008
			Data projektu 10.2020	Nr uprawnień SLK/2993/POOE/10	Sprawdził Guździk Krzysztof				Rewizja E2A	Skala 1:1

OBWODY STEROWANIA I SYGNALIZACJI 220V DC								
SYGNAŁY WEJŚCIOWE AUTOMATU SZR								
			USZKODZENIE W OBW. PN S.2		BLOKADA SZR OD PÓL SEKCJI 2 ROZDZIELNICY 30 kV			
			POLE POMIAROWE SEKCJI 2 - POLE NR 9					
ODBLOKOWANIE AUTOMATYKI SZR	REZERWA	STAN WYŁĄCZNIKA W POLU ZASILAJĄCYM S.2 30kV POLE NR 8	ZANIK NAP. W OBW. POMIARU NAP.	OD WÓZKA W POŁOŻENIU PRÓBA	OD ZADZIAŁANIA ZABEZPIECZ. ŁUKOOCHRONNEGO	OD ZADZIAŁANIA ZABEZPIECZEŃ W POLU ZASILAJĄCYM S.2 30kV POLE NR 8	REZERWA	
		WYŁĄCZONY / ZAŁĄCZONY						

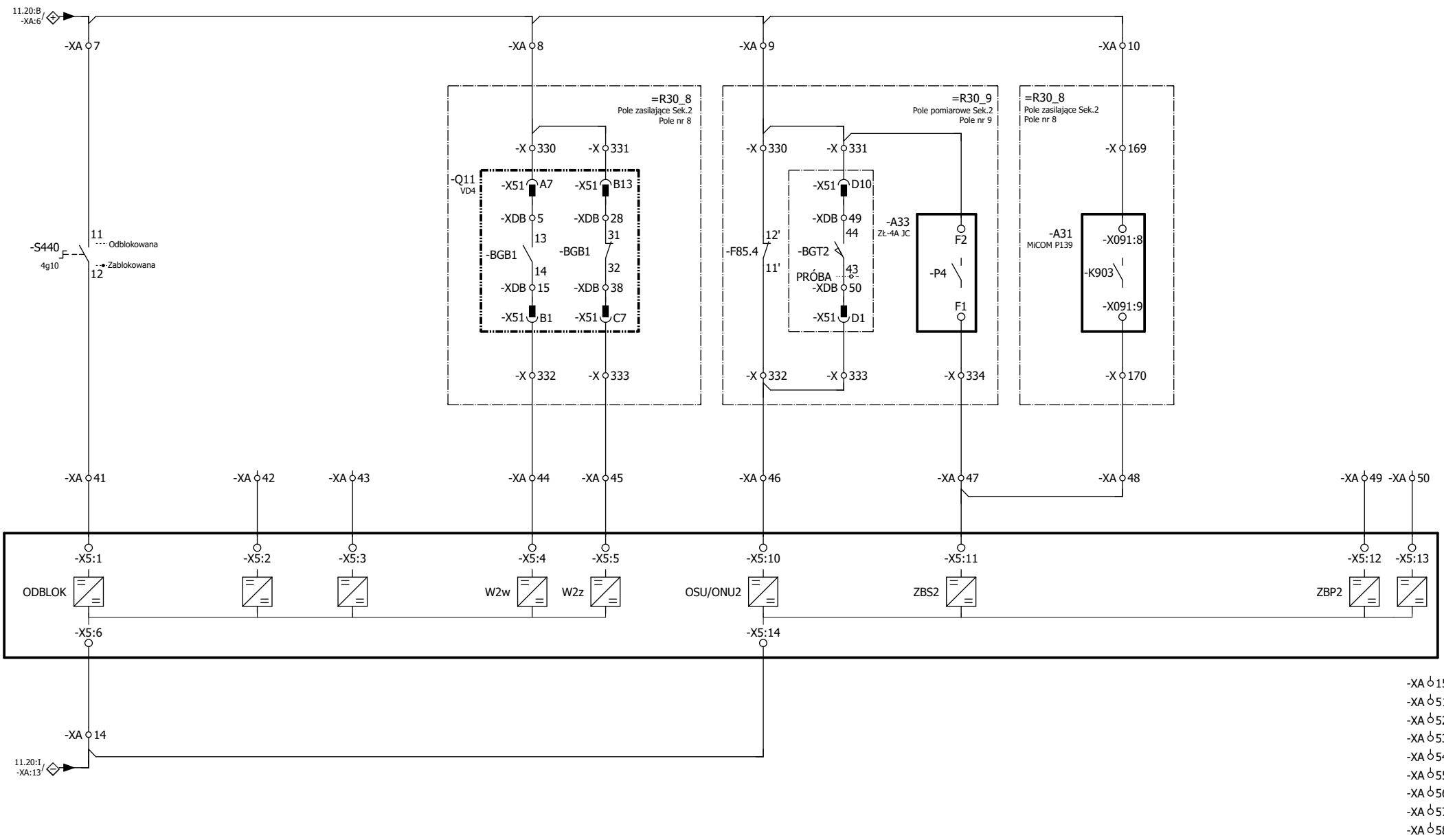

Zmiana	Data	Opis zmiany	Faza realizacji	Nr uprawnień	Projektował	Podpis	Obiekt	Numer rysunku	Nr strony
E2A	10.2021	Zgodnie z kartą zmian	Projekt wykonawczy	SKL/IE/4593/07	Szyndler Aleksander	Szyndler	PGE Dystrybucja S.A. - SE Rożki	03713_P30_008_E2A	12/14
				Nr uprawnień: SKL/IE/4593/07	Opracował: Szyndler Aleksander	Szyndler	Nazwa rysunku: Rozdzielnica 30kV typu D-40P	Nr projektu: 03713_P30	Skrócony nr rysunku: 008
			Data projektu: 10.2020	Nr uprawnień: SLK/2993/POOE/10	Sprawdził: Guździk Krzysztof		Pole odcinacza - pole nr 7	Rewizja: E2A	Skala: 1:1
							Schematy zasadnicze		

ENERGOTEST GLIWICE

OBWODY STEROWANIA I SYGNALIZACJI 220V DC							
SYGNAŁY WYJŚCIOWE Z AUTOMATU SZR							
POLE TRANSFORMATORA TR-1 - STR. 110kV	POLE TRANSFORMATORA TR-2 - STR. 110kV	POLE DOPŁYWOWE NR 5		POLE SPRZĘGŁOWE NR 6		POLE DOPŁYWOWE NR 8	
ZAŁĄCZ!	ZAŁĄCZ!	WYŁĄCZ!	ZAŁĄCZ!	WYŁĄCZ!	ZAŁĄCZ!	WYŁĄCZ!	ZAŁĄCZ!

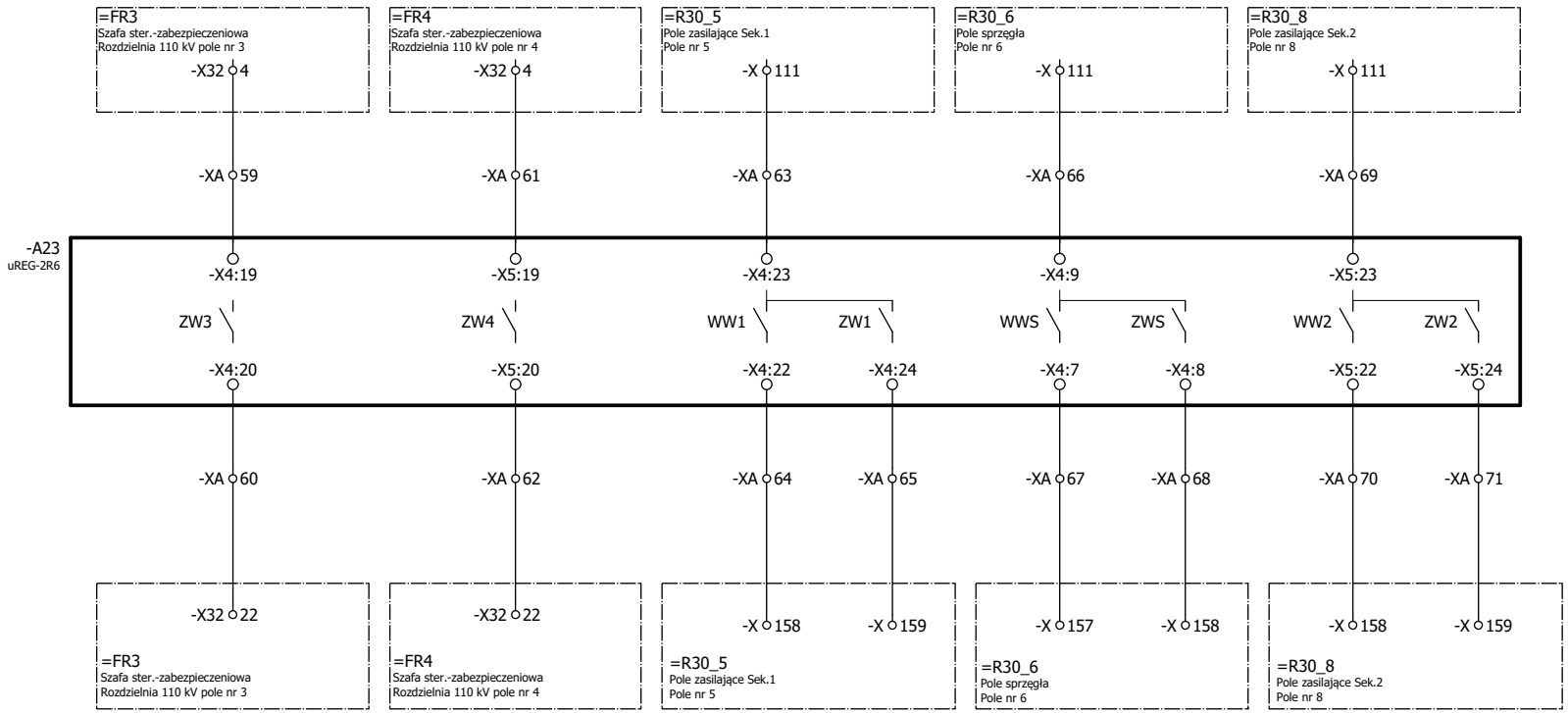

-XA 72
-XA 73
-XA 74

Zmiana	Data	Opis zmiany	Faza realizacji	Nr uprawnień	Projektował	Podpis	Obiekt	Numer rysunku	Nr strony
E2A	10.2021	Zgodnie z kartą zmian	Projekt wykonawczy	SKL/IE/4593/07	Szyndler Aleksander	Szyndler	PGE Dystrybucja S.A. - SE Rożki	03713_P30_008_E2A	13/14
				Nr uprawnień SKL/IE/4593/07	Opracował Szyndler Aleksander	Szyndler	Nazwa rysunku: Rozdzielnica 30kV typu D-40P	Nr projektu 03713_P30	Skrócony nr rysunku 008
			Data projektu 10.2020	Nr uprawnień SLK/2993/POOE/10	Sprawdził Guździk Krzysztof		Pole odcinacza - pole nr 7	Rewizja E2A	Skala 1:1

ENERGOTEST GLIWICE

Schematy zasadnicze

OBWODY SYGNALIZACJI ZBIORCZEJ	
AWARIA STEROWNIKA	UPRZEDZENIE

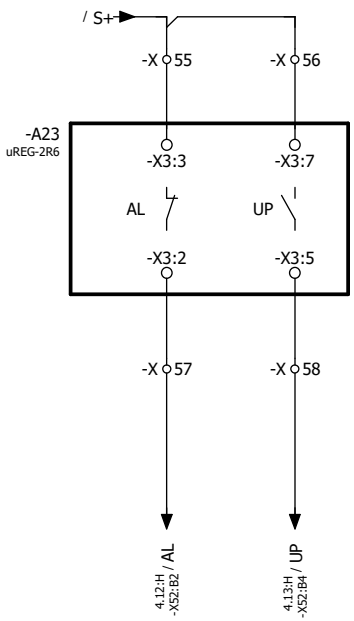

KOMUNIKACJA ZABEZPIECZEŃ

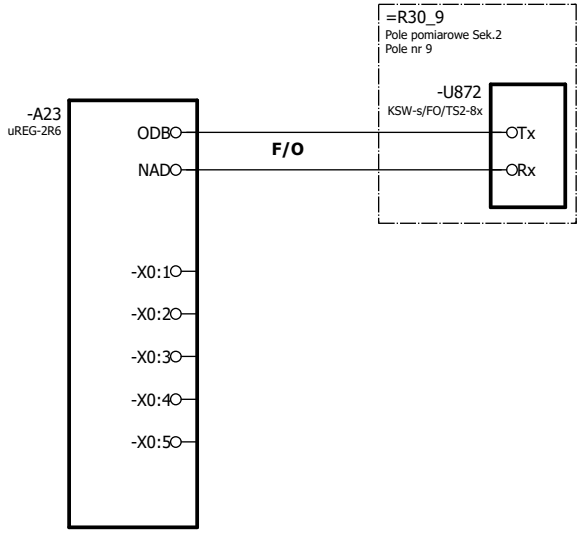

Zmiana	Data	Opis zmiany	Faza realizacji	Nr uprawnień	Projektował	Podpis	Obiekt	Numer rysunku	Nr strony
E2A	10.2021	Zgodnie z kartą zmian	Projekt wykonawczy	SKL/IE/4593/07	Szyndler Aleksander		PGE Dystrybucja S.A. - SE Rożki	03713_P30_008_E2A	14/14
				Nr uprawnień	Opracował		Nazwa rysunku	Nr projektu	Skrócony nr rysunku
				SKL/IE/4593/07	Szyndler Aleksander		Rozdzielnica 30kV typu D-40P	03713_P30	008
			Data projektu	Nr uprawnień	Sprawdził		Pole odcinacza - pole nr 7	Rewizja	Skala
			10.2020	SLK/2993/POOE/10	Guździk Krzysztof		Schematy zasadnicze	E2A	1:1

ENERGOTEST GLIWICE

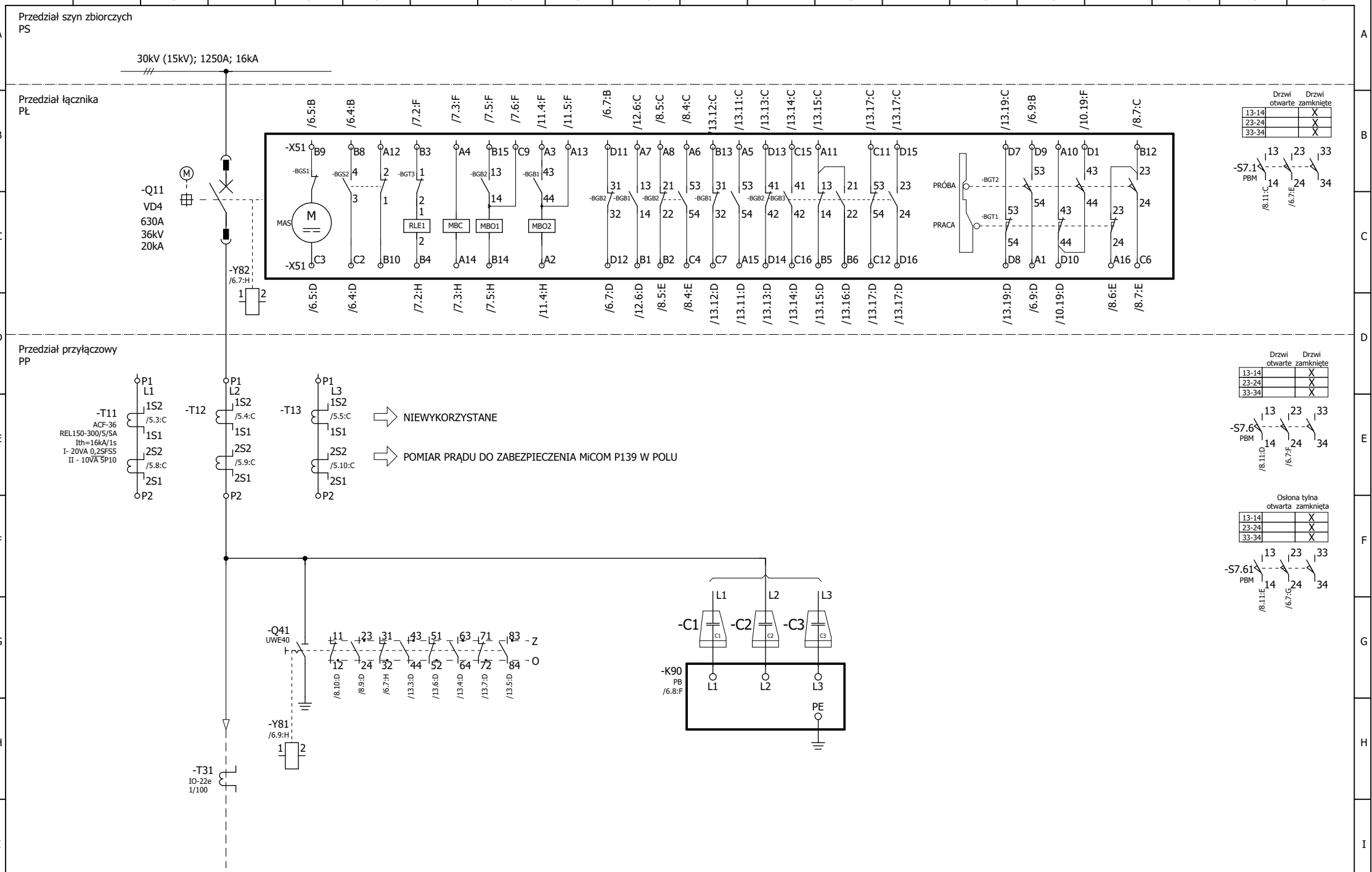

Zmiana	Data	Opis zmiany	Faza realizacji	Nr uprawnień	Projektował	Podpis
E2A	10.2021	Zgodnie z kartą zmian	Projekt wykonawczy	SKL/IE/4593/07	Szyndler Aleksander	
				SKL/IE/4593/07	Szyndler Aleksander	
			Data projektu 10.2020	SLK/2993/POOE/10	Sprawdził Guździk Krzysztof	

ENERGOTEST GLIWICE

Obiekt: PGE Dystrybucja S.A. - SE Rożki

Nazwa rysunku: Rozdzielnica 30kV typu D-40P
Pole odpływowe liniowe - pole nr 1
Schematy zasadnicze

Numer rysunku	Nr strony
03713_P30_009_E2A	1/13
Nr projektu 03713_P30	Skrócony nr rysunku 009
Rewizja E2A	Skala 1:1

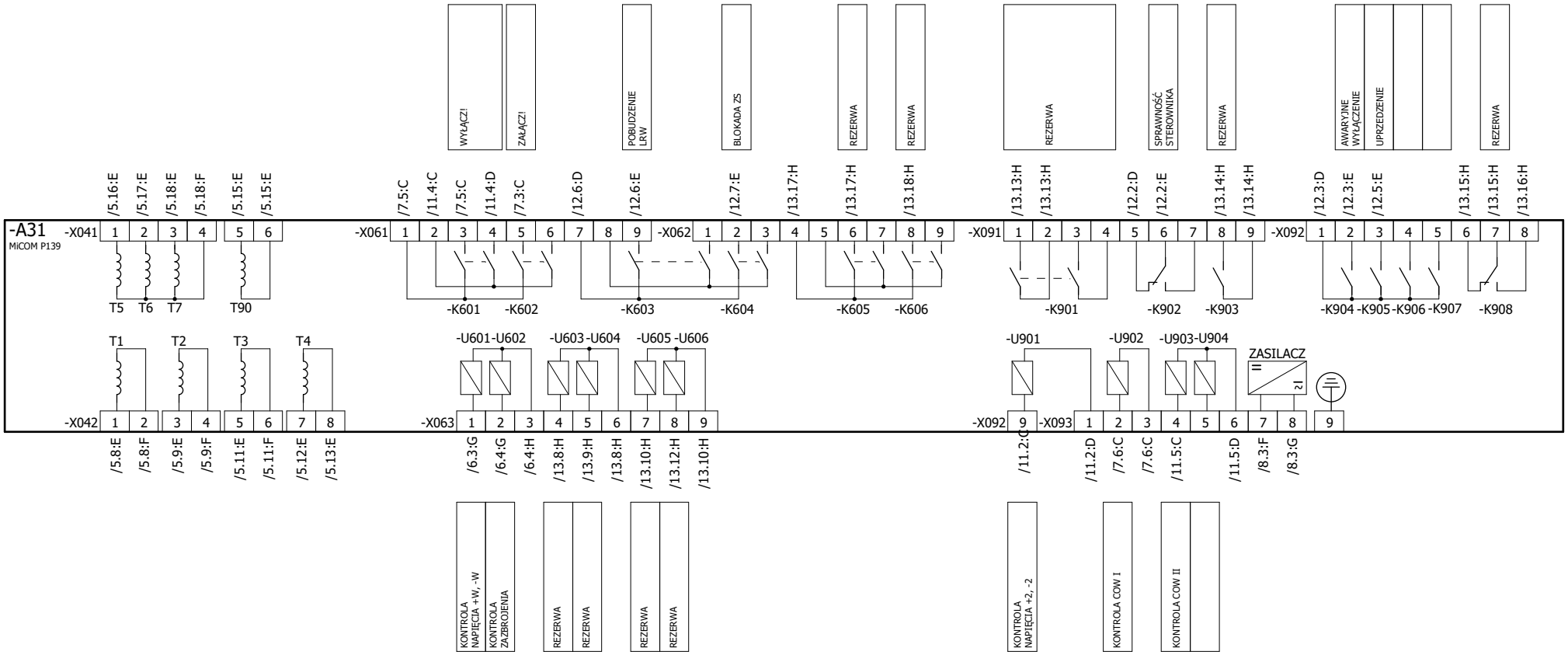

Zmiana	Data	Opis zmiany	Faza realizacji	Nr uprawnień	Projektował	Podpis
E2A	10.2021	Zgodnie z kartą zmian	Projekt wykonawczy	SKL/IE/4593/07	Szyndler Aleksander	
				Nr uprawnień: SKL/IE/4593/07	Opracował: Szyndler Aleksander	
			Data projektu: 10.2020	Nr uprawnień: SLK/2993/POOE/10	Sprawdził: Guździk Krzysztof	

ENERGOTEST GLIWICE

Obiekt: PGE Dystrybucja S.A. - SE Rożki

Nazwa rysunku: Rozdzielnica 30kV typu D-40P
Pole odpływowe liniowe - pole nr 1
Schematy zasadnicze

Numer rysunku	Nr strony
03713_P30_009_E2A	2/13
Nr projektu: 03713_P30	Skrócony nr rysunku: 009
Rewizja: E2A	Skala: 1:1

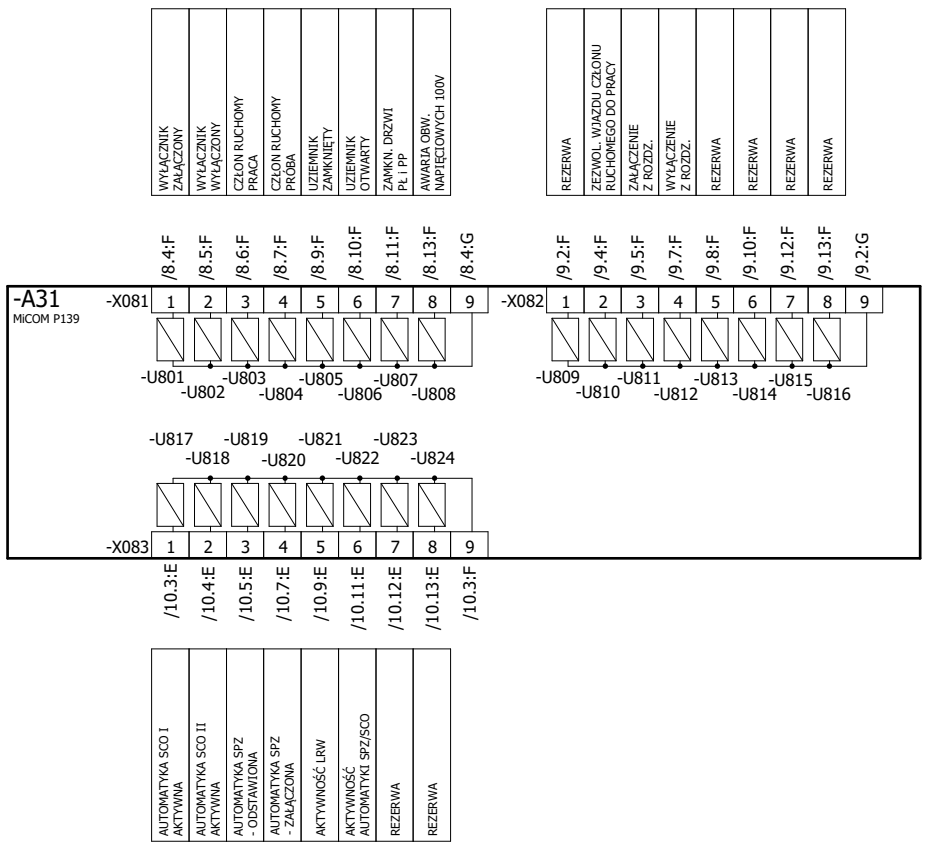

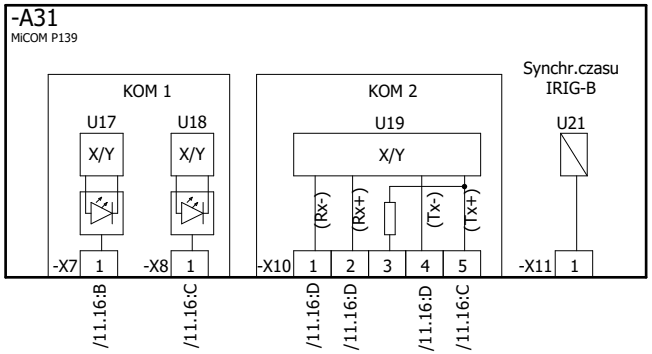

Zmiana	Data	Opis zmiany	Faza realizacji	Nr uprawnień	Projektował	Podpis		Obiekt	Numer rysunku	Nr strony
E2A	10.2021	Zgodnie z kartą zmian	Projekt wykonawczy	SKL/IE/4593/07	Szyndler Aleksander	Szyndler	ENERGOTEST GLIWICE	PGE Dystrybucja S.A. - SE Rożki	03713_P30_009_E2A	3/13
				Nr uprawnień SKL/IE/4593/07	Opracował Szyndler Aleksander	Szyndler		Nazwa rysunku: Rozdzielnica 30kV typu D-40P	Nr projektu 03713_P30	Skrócony nr rysunku 009
			Data projektu 10.2020	Nr uprawnień SLK/2993/POOE/10	Sprawdził Guździk Krzysztof			Pole odpływowe liniowe - pole nr 1	Rewizja E2A	Skala 1:1
								Schematy zasadnicze		

Obwody okrężne

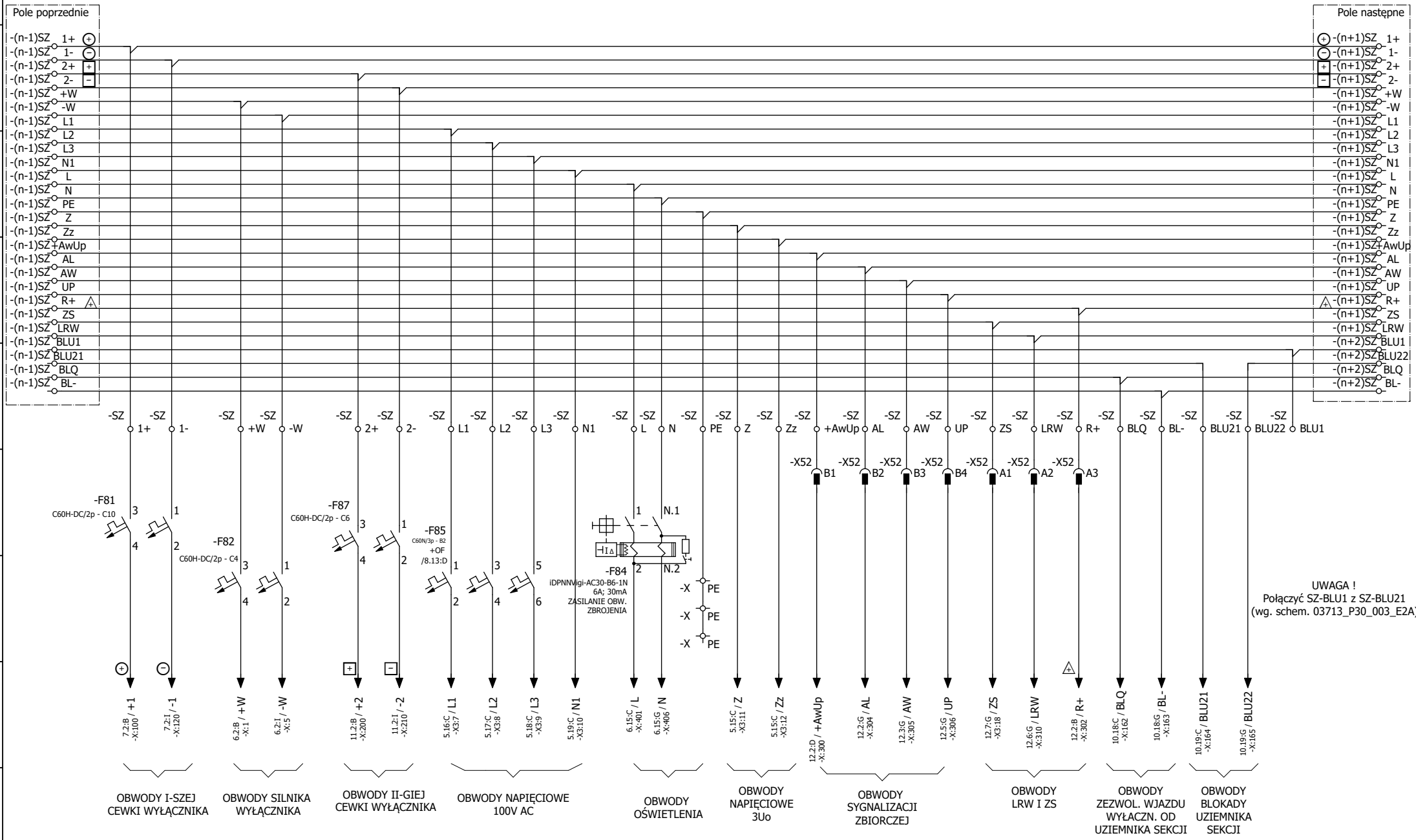

Zmiana	Data	Opis zmiany	Faza realizacji	Nr uprawnień	Projektował	Podpis		Obiekt	Numer rysunku	Nr strony
E2A	10.2021	Zgodnie z kartą zmian	Projekt wykonawczy	SKL/IE/4593/07	Szyndler Aleksander	Szyndler	ENERGOTEST GLIWICE	PGE Dystrybucja S.A. - SE Rożki	03713_P30_009_E2A	4/13
				Nr uprawnień SKL/IE/4593/07	Opracował Szyndler Aleksander	Szyndler		Nazwa rysunku: Rozdzielnica 30kV typu D-40P	Nr projektu 03713_P30	Skrócony nr rysunku 009
			Data projektu 10.2020	Nr uprawnień SLK/2993/POOE/10	Sprawdził Guździk Krzysztof			Pole odpływowe liniowe - pole nr 1	Rewizja E2A	Skala 1:1
								Schematy zasadnicze		

OBWODY PRĄDOWE	OBWODY NAPIĘCIOWE
-	ZABEZPIECZENIE MiCOM P139

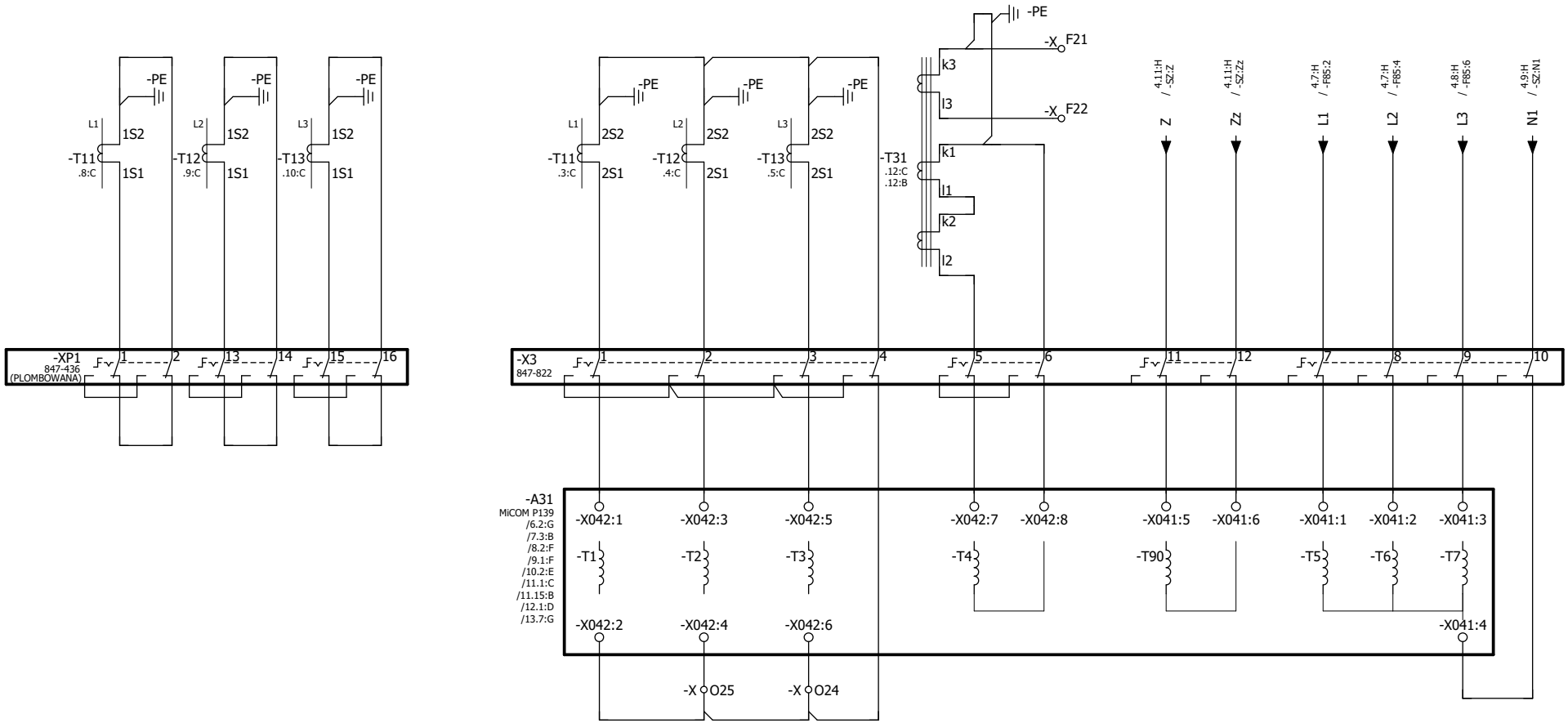

Zmiana	Data	Opis zmiany	Faza realizacji	Nr uprawnień	Projektował	Podpis	Obiekt	Numer rysunku	Nr strony
E2A	10.2021	Zgodnie z kartą zmian	Projekt wykonawczy	SKL/IE/4593/07	Szyndler Aleksander		PGE Dystrybucja S.A. - SE Rożki	03713_P30_009_E2A	5/13
				Nr uprawnień: SKL/IE/4593/07	Opracował: Szyndler Aleksander		Nazwa rysunku: Rozdzielnica 30kV typu D-40P	Nr projektu: 03713_P30	Skrócony nr rysunku: 009
			Data projektu: 10.2020	Nr uprawnień: SLK/2993/POOE/10	Sprawdził: Guździk Krzysztof		Pole odpływowe liniowe - pole nr 1	Rewizja: E2A	Skala: 1:1
							Schematy zasadnicze		

ENERGOTEST GLIWICE

OBWODY NAPĘDU WYŁĄCZNIKA I BLOKADY UZIEMNIKA 220V DC					
KONTROLA NAPIĘCIA	KONTROLA ZAZBROJENIA	NAPĘD WYŁĄCZNIKA	BLOKADA CZŁONU RUCHOMEGO	OBWODY BLOKADY UZIEMNIKA	
				ZASILANIE	ODBLOKOWANIE

Obwodz 230V AC	
OŚWIETLENIE PRZEDZIAŁÓW ROZDZIELNICY	GNIAZDO 230V AC

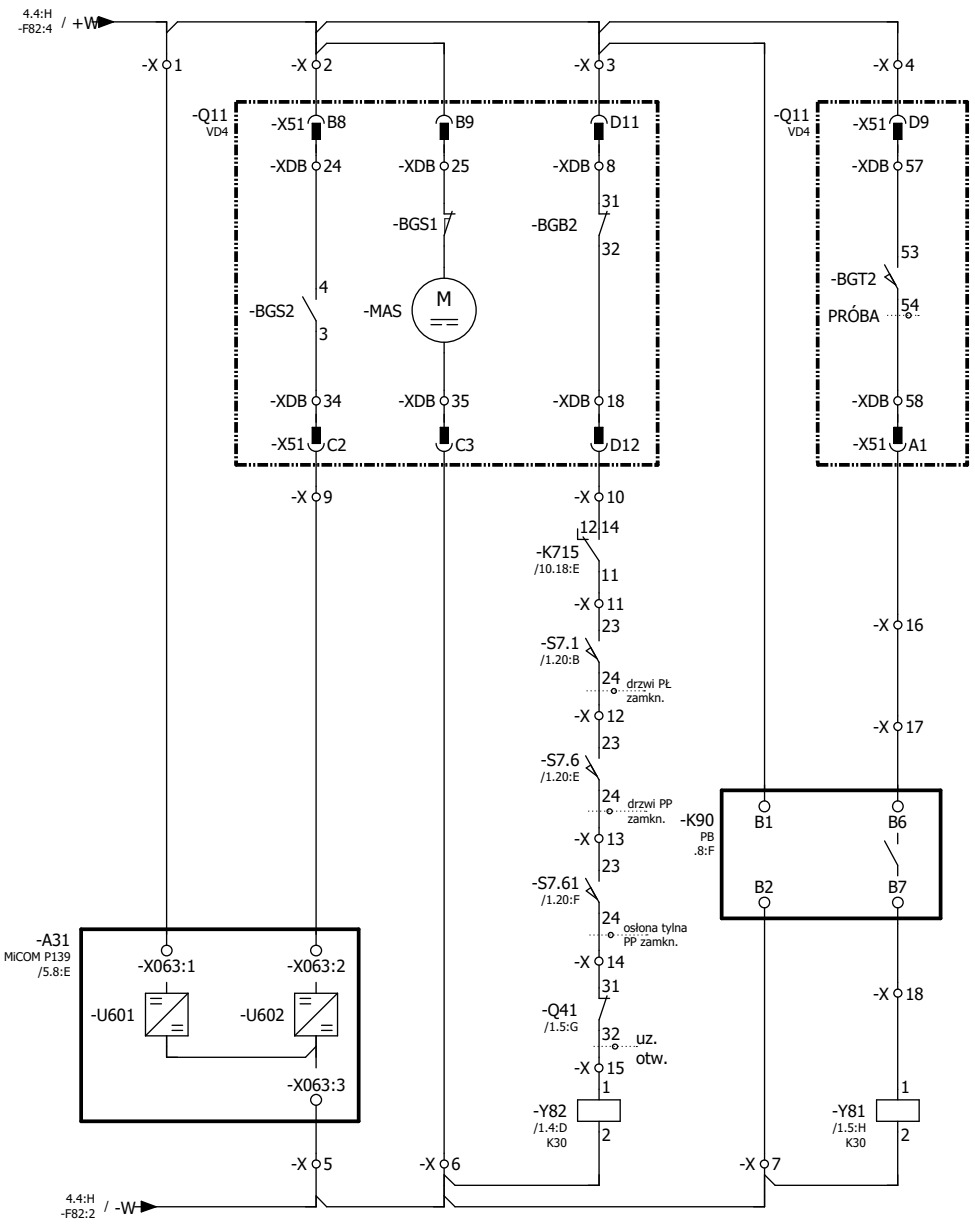

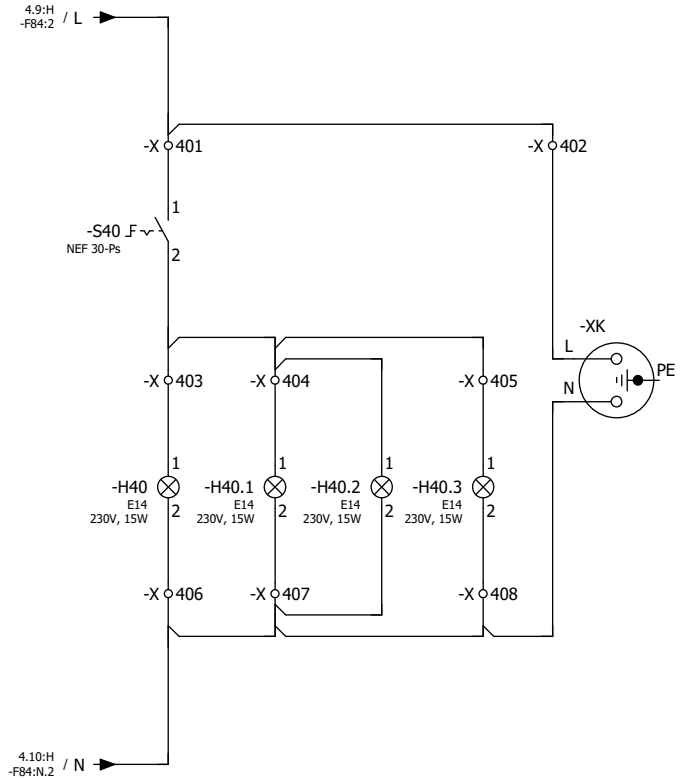

Zmiana	Data	Opis zmiany	Faza realizacji	Nr uprawnień	Projektował	Podpis
E2A	10.2021	Zgodnie z kartą zmian	Projekt wykonawczy	SKL/IE/4593/07	Szyndler Aleksander	Szyndler
				SKL/IE/4593/07	Szyndler Aleksander	Szyndler
			Data projektu 10.2020	SLK/2993/POOE/10	Sprawdził Guździk Krzysztof	

ENERGOTEST GLIWICE

Obiekt	Numer rysunku	Nr strony
PGE Dystrybucja S.A. - SE Rożki	03713_P30_009_E2A	6/13
Nazwa rysunku: Rozdzielnica 30kV typu D-40P Pole odpływowe liniowe - pole nr 1 Schematy zasadnicze	Nr projektu 03713_P30	Skrócony nr rysunku 009
	Rewizja E2A	Skala 1:1

OBWODY STEROWANIA I CEWKI WYŁĄCZNIKA 220V DC						
CEWKA BLOKADY ZAŁĄCZENIA	STEROWANIE POPRZEZ STEROWNIK POLOWY		KONTROLA COW	ROZKAZY WYŁĄCZENIA		
	ZAŁĄCZ!	WYŁĄCZ!		Z ROZDZIELNICY	OD ZAB. ŁUKOOCHRONNYCH	-

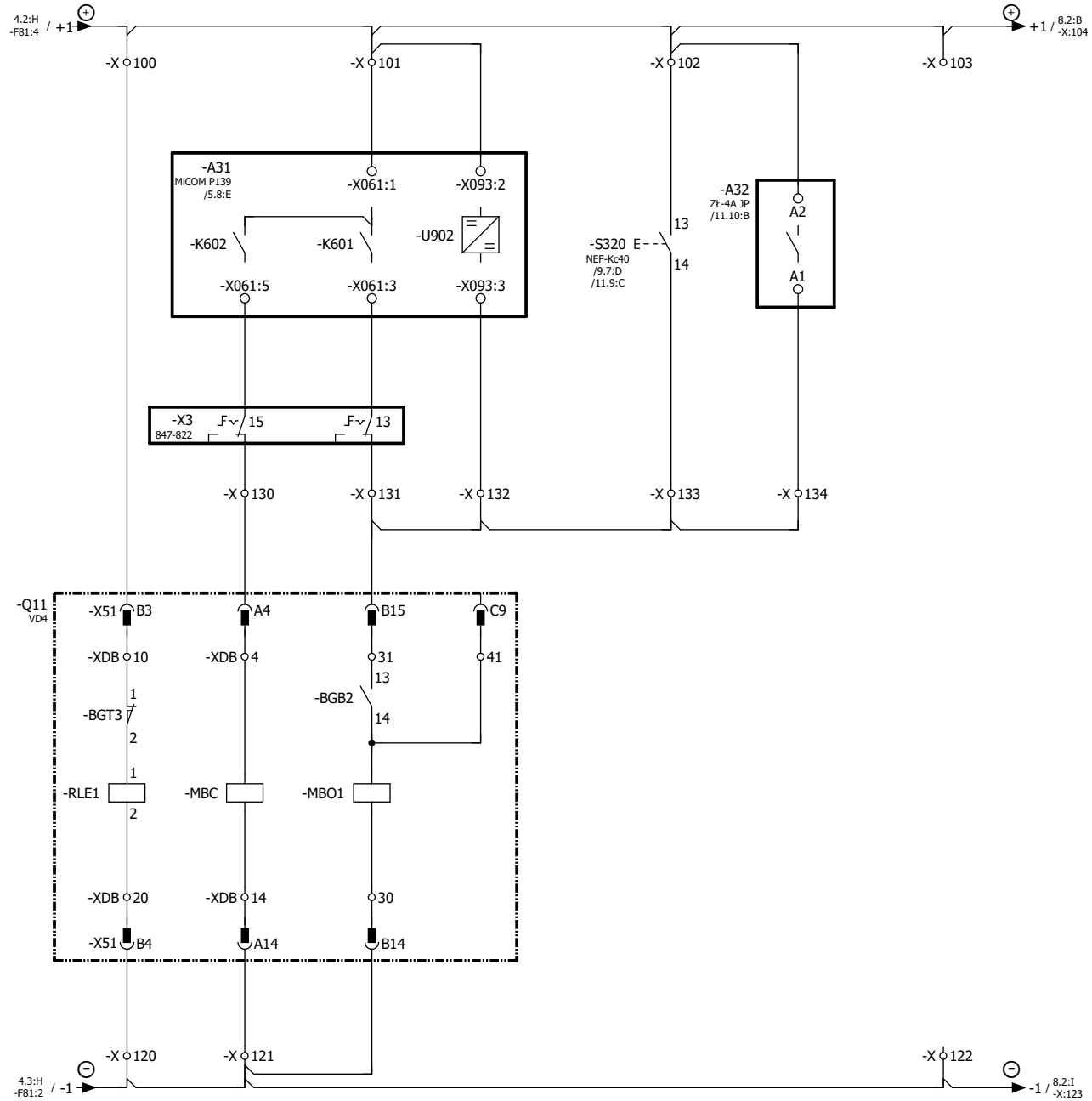

Zmiana	Data	Opis zmiany	Faza realizacji	Nr uprawnień	Projektował	Podpis	Obiekt	Numer rysunku	Nr strony
E2A	10.2021	Zgodnie z kartą zmian	Projekt wykonawczy	SKL/IE/4593/07	Szyndler Aleksander	Szyndler	PGE Dystrybucja S.A. - SE Rożki	03713_P30_009_E2A	7/13
				Nr uprawnień	Opracował	Szyndler	Nazwa rysunku	Nr projektu	Skrócony nr rysunku
				SKL/IE/4593/07	Szyndler Aleksander		Rozdzielnica 30kV typu D-40P	03713_P30	009
			Data projektu	Nr uprawnień	Sprawdził		Pole odpływowe liniowe - pole nr 1	Rewizja	Skala
			10.2020	SLK/2993/POOE/10	Guździk Krzysztof		Schematy zasadnicze	E2A	1:1

ENERGOTEST GLIWICE

OBWODY STEROWANIA I SYGNALIZACJI 220V DC								
SYGNAŁY WEJŚCIOWE STEROWNIKA POLOWEGO								
ZASILANIE	WYŁĄCZNIK ZAŁĄCZONY	WYŁACZNIK WYŁĄCZONY	CZŁON RUCHOMY		UZIEMNIK ZAMKNIĘTY	UZIEMNIK OTWARTY	ZAMKN. DRZWI PŁ i PP	AWARIA OBW. NAPIĘCIOWYCH 100V
			PRACA	PRÓBA				

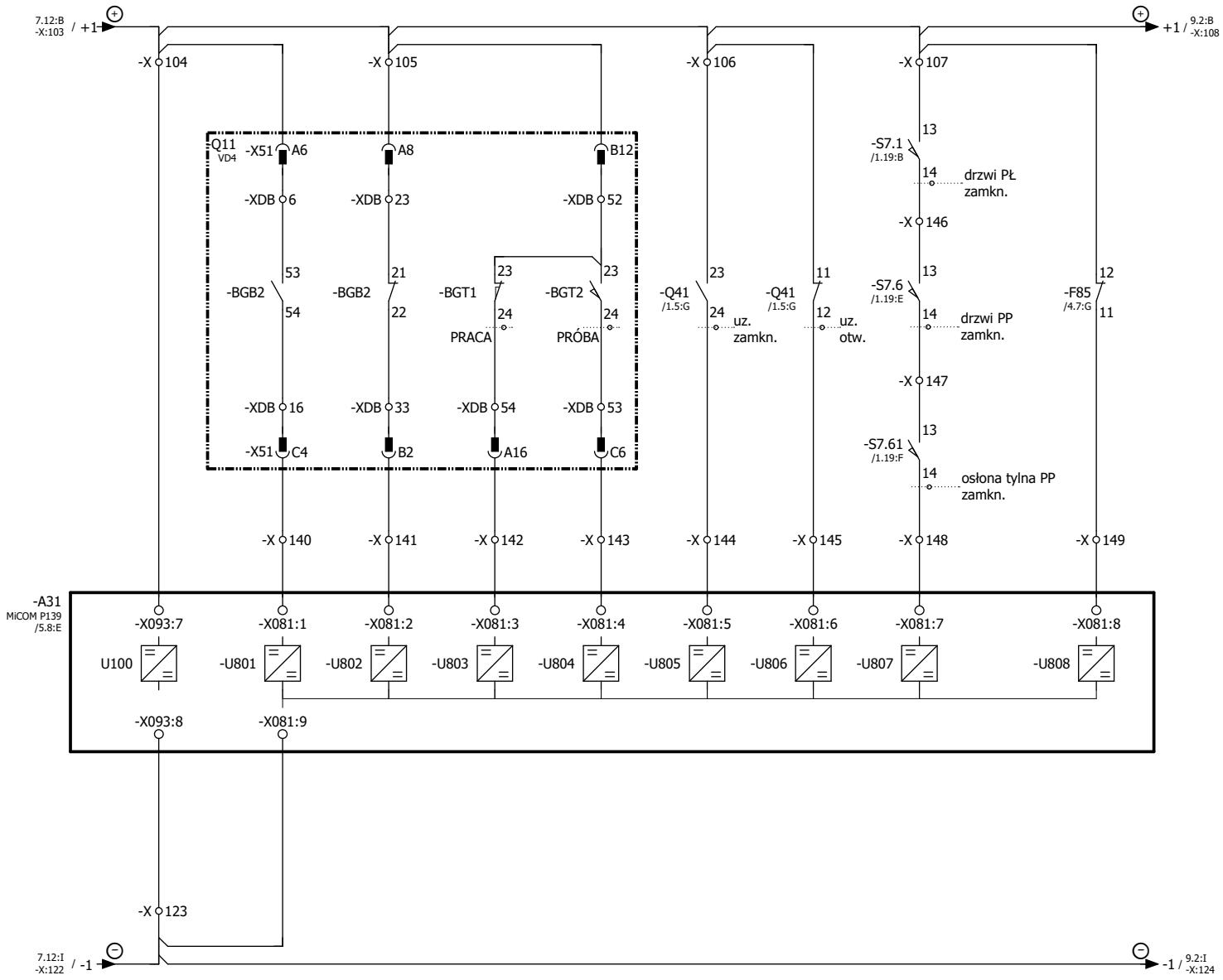

Zmiana	Data	Opis zmiany	Faza realizacji	Nr uprawnień	Projektował	Podpis		Obiekt	Numer rysunku	Nr strony
E2A	10.2021	Zgodnie z kartą zmian	Projekt wykonawczy	SKL/IE/4593/07	Szyndler Aleksander	Szyndler	ENERGOTEST GLIWICE	PGE Dystrybucja S.A. - SE Rożki	03713_P30_009_E2A	8/13
				Nr uprawnień SKL/IE/4593/07	Opracował Szyndler Aleksander	Szyndler		Nazwa rysunku: Rozdzielnica 30kV typu D-40P Pole odpływowe liniowe - pole nr 1 Schematy zasadnicze	Nr projektu 03713_P30	Skrócony nr rysunku 009
			Data projektu 10.2020	Nr uprawnień SLK/2993/POOE/10	Sprawdził Guździk Krzysztof				Rewizja E2A	Skala 1:1

OBWODY STEROWANIA I SYGNALIZACJI 220V DC							
SYGNAŁY WEJŚCIOWE STEROWNIKA POLOWEGO							
-	ZEZWOL. WJAZDU CZŁONU RUCHOMEGO DO PRACY OD UZIEMNIKA SEKCJI	ZAŁĄCZENIE Z ROZDZ.	WYŁĄCZENIE Z ROZDZ.	-	-	-	-

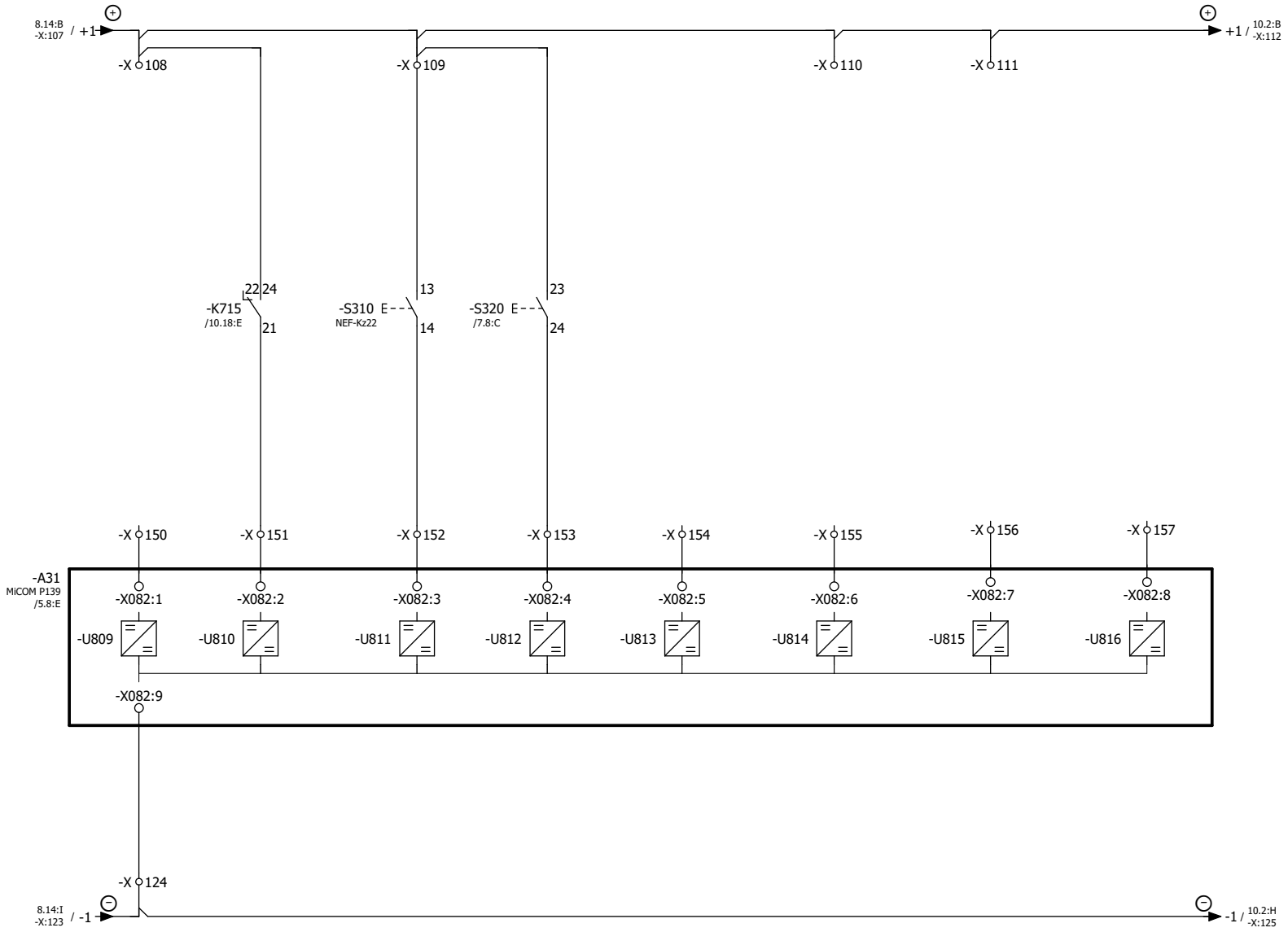

Zmiana	Data	Opis zmiany	Faza realizacji	Nr uprawnień	Projektował	Podpis		Obiekt		Numer rysunku	Nr strony
E2A	10.2021	Zgodnie z kartą zmian	Projekt wykonawczy	SKL/IE/4593/07	Szyndler Aleksander	Szyndler	ENERGOTEST GLIWICE	PGE Dystrybucja S.A. - SE Rożki		03713_P30_009_E2A	9/13
				Nr uprawnień SKL/IE/4593/07	Opracował Szyndler Aleksander	Szyndler		Nazwa rysunku: Rozdzielnica 30kV typu D-40P		Nr projektu 03713_P30	Skrócony nr rysunku 009
			Data projektu 10.2020	Nr uprawnień SLK/2993/POOE/10	Sprawdził Guździk Krzysztof			Pole odpływowe liniowe - pole nr 1		Rewizja E2A	Skala 1:1
								Schematy zasadnicze			

OBWODY STEROWANIA I SYGNALIZACJI 220V DC							
SYGNAŁY WEJŚCIOWE STEROWNIKA POLOWEGO							
AUTOMATYKA		AUTOMATYKA SPZ		AKTYWNOŚĆ LRW	AKTYWNOŚĆ AUTOMATYKI SPZ/SCO	-	-
SCO I	SCO II	ODSTAWIONA	ZAŁĄCZONA				

ZEZWOLENIE WJAZDU CZŁONU RUCHOMEGO OD UZIEMNIKA SEKCJI	BLOKADA UZIEMNIKA SEKCJI

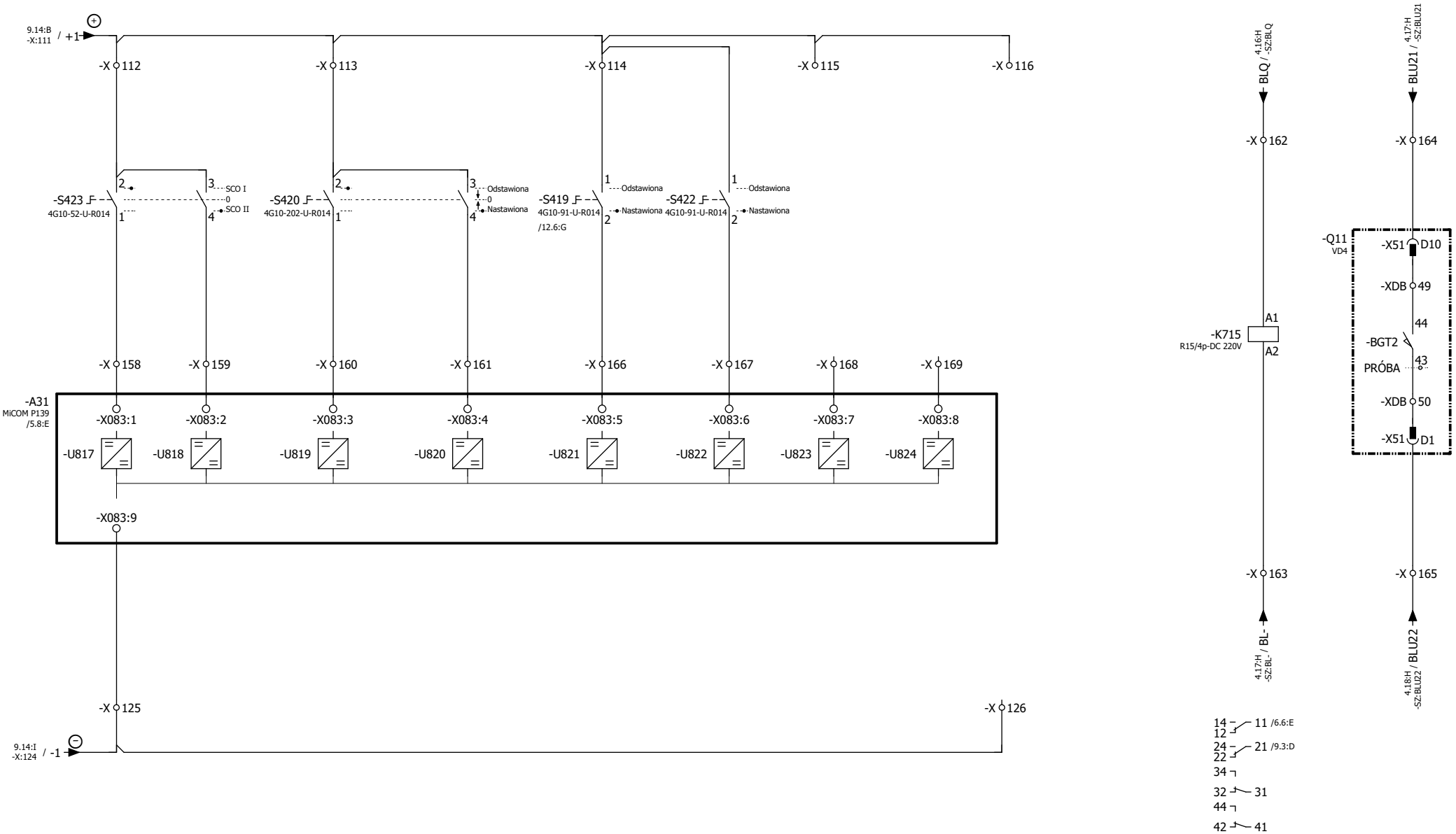

Zmiana	Data	Opis zmiany	Faza realizacji	Nr uprawnień	Projektował	Podpis
E2A	10.2021	Zgodnie z kartą zmian	Projekt wykonawczy	SKL/IE/4593/07	Szyndler Aleksander	Szyndler
				SKL/IE/4593/07	Szyndler Aleksander	Szyndler
			Data projektu 10.2020	SLK/2993/POOE/10	Sprawdził Guździk Krzysztof	

ENERGOTEST GLIWICE

Obiekt	PGE Dystrybucja S.A. - SE Rożki	Numer rysunku	Nr strony
Nazwa rysunku	Rozdzielnica 30kV typu D-40P Pole odpływowe liniowe - pole nr 1 Schematy zasadnicze	03713_P30_009_E2A	10/13
		Nr projektu 03713_P30	Skrócony nr rysunku 009
		Rewizja E2A	Skala 1:1

OBWODY STEROWANIA II-GIEJ CEWKI WYŁACZNIKA 220V DC					
KONTROLA NAPIĘCIA	WYŁĄCZ! POPRZEZ STEROWNIK	KONTROLA COW	-	-	AWARYJNE WYŁĄCZENIE

OBWODY ZABEZPIECZEŃ ŁUKOCHRONNYCH ZŁ-4	
ZASILANIE Up-24VDC	MAGISTRALA CAN

KOMUNIKACJA ZABEZPIECZEŃ

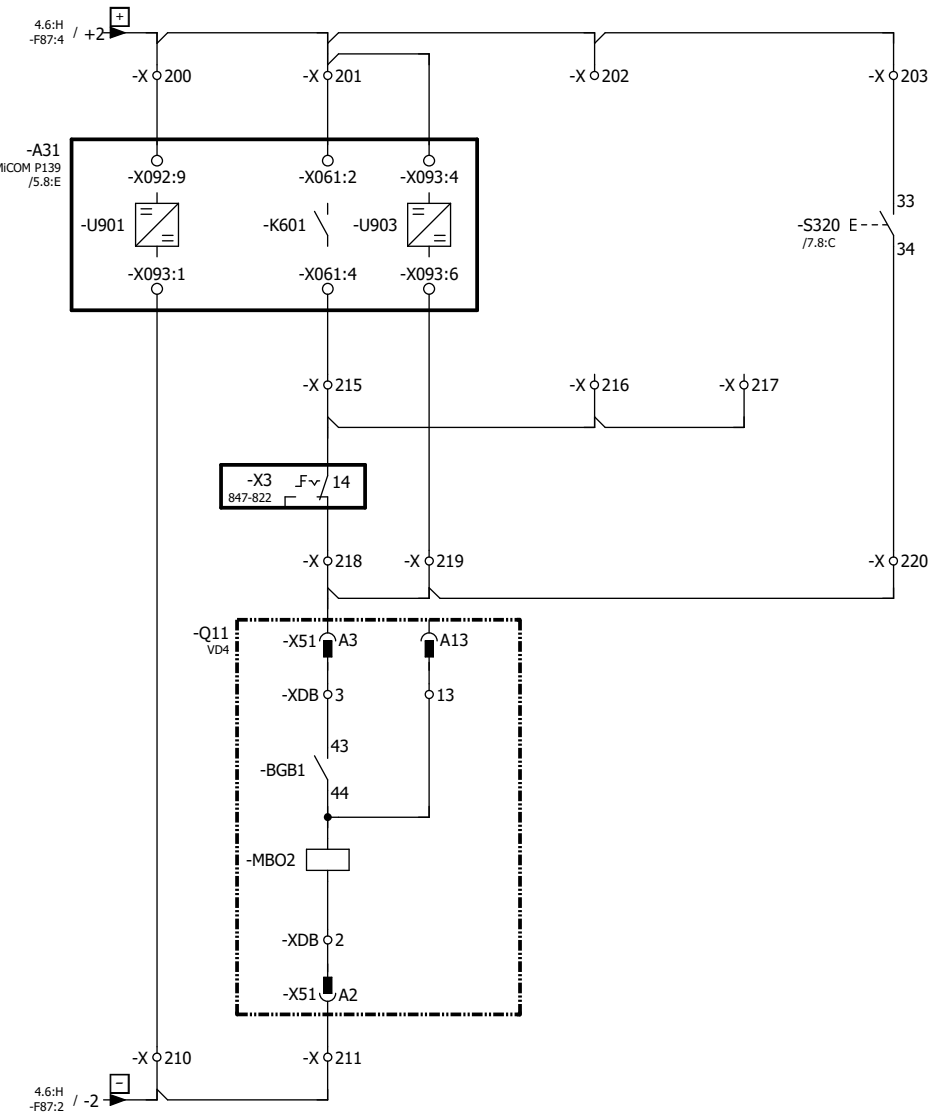

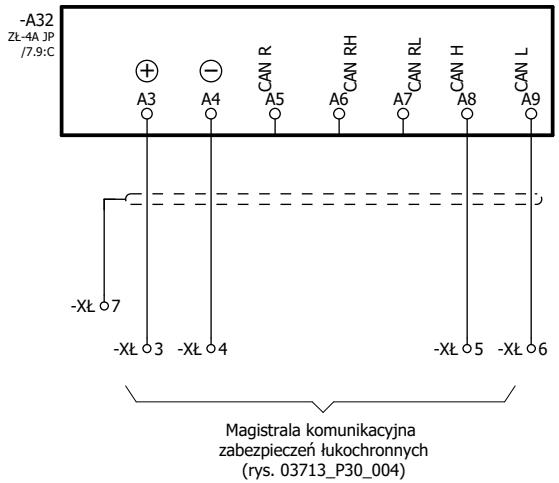

Rozmieszczenie czujników optycznych w polu rozdz.:

czujnik 1 - przedział szynowy (strefa ochronna 1)
czujnik 2 - przedział łącznika (strefa ochronna 1)
czujnik 3 - przedział łącznika (strefa ochronna 2)
czujnik 4 - przedział przyłączowy (strefa ochronna 2)

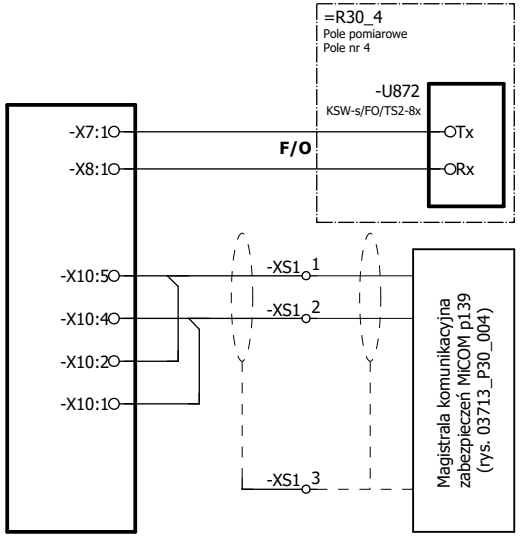

Zmiana	Data	Opis zmiany	Faza realizacji	Nr uprawnień	Projektował	Podpis		Obiekt	Numer rysunku	Nr strony
E2A	10.2021	Zgodnie z kartą zmian	Projekt wykonawczy	SKL/IE/4593/07	Szyndler Aleksander		ENERGOTEST GLIWICE	PGE Dystrybucja S.A. - SE Rożki	03713_P30_009_E2A	11/13
				SKL/IE/4593/07	Szyndler Aleksander			Nazwa rysunku: Rozdzielnica 30kV typu D-40P	Nr projektu 03713_P30	Skrócony nr rysunku 009
			Data projektu 10.2020	Nr uprawnień SLK/2993/POOE/10	Sprawdził Guździk Krzysztof			Pole odpływowe liniowe - pole nr 1	Rewizja E2A	Skala 1:1
								Schematy zasadnicze		

OBWODY SYGNALIZACJI ZBIORCZEJ			OBWODY LRW I ZS	
AWARIA STEROWNIKA	AWARYJNE WYŁĄCZENIE	UPRZEDZENIE	POBUDZENIE LRW	BLOKADA ZS

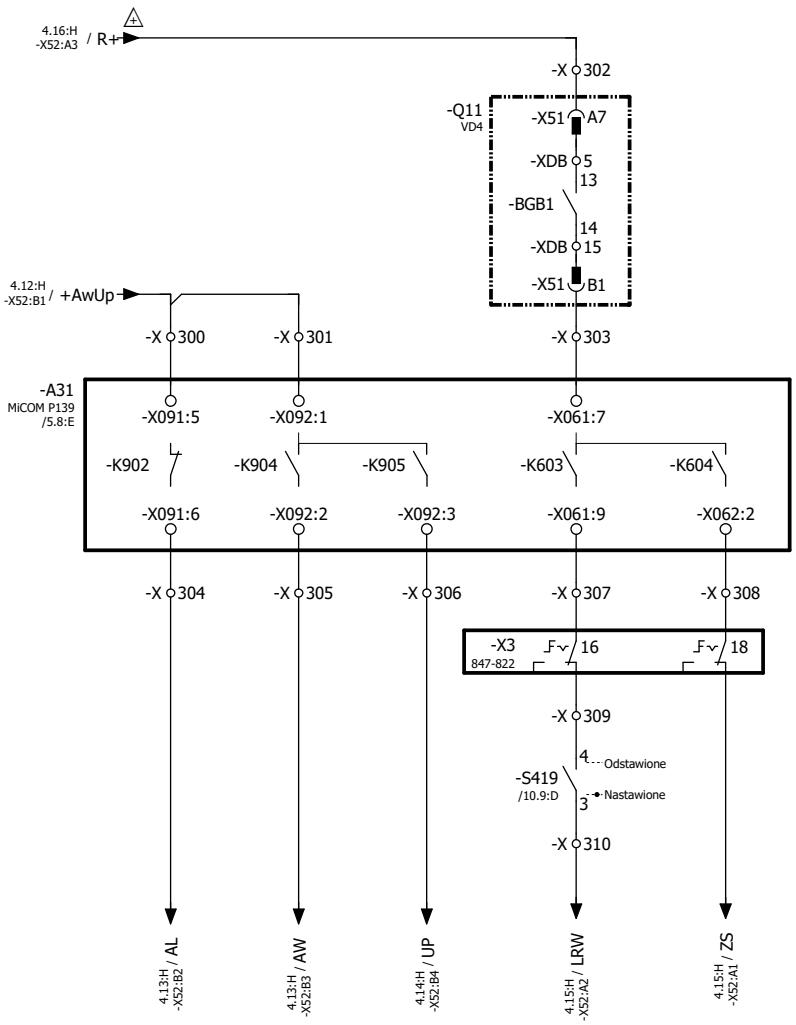

Zmiana	Data	Opis zmiany	Faza realizacji	Nr uprawnień	Projektował	Podpis		Obiekt		Numer rysunku	Nr strony
E2A	10.2021	Zgodnie z kartą zmian	Projekt wykonawczy	SKL/IE/4593/07	Szyndler Aleksander	Szyndler	ENERGOTEST GLIWICE	PGE Dystrybucja S.A. - SE Rożki		03713_P30_009_E2A	12/13
				Nr uprawnień SKL/IE/4593/07	Opracował Szyndler Aleksander	Szyndler		Nazwa rysunku: Rozdzielnica 30kV typu D-40P		Nr projektu 03713_P30	Skrócony nr rysunku 009
			Data projektu 10.2020	Nr uprawnień SLK/2993/POOE/10	Sprawdził Guździk Krzysztof			Pole odpływowe liniowe - pole nr 1		Rewizja E2A	Skala 1:1
								Schematy zasadnicze			

ZESTYKI UZIEMNIKA DO WYKORZYSTANIA	
UZIEMNIK ZAMKNIĘTY	UZIEMNIK OTWARTY

ZESTYKI STANU WYŁĄCZNIKA DO WYKORZYSTANIA	ZESTYKI POŁOŻENIA CZŁONU RUCHOMEGO DO WYKORZYSTANIA

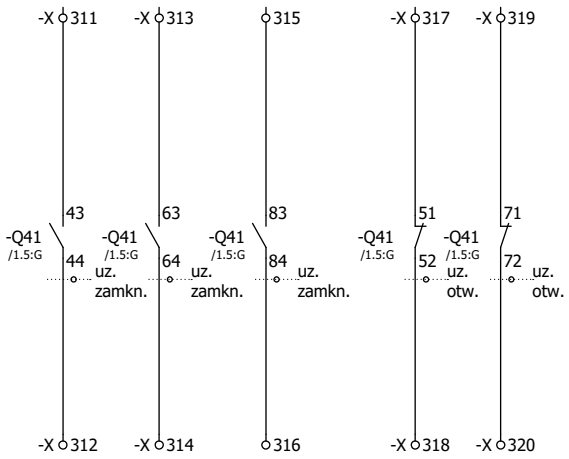

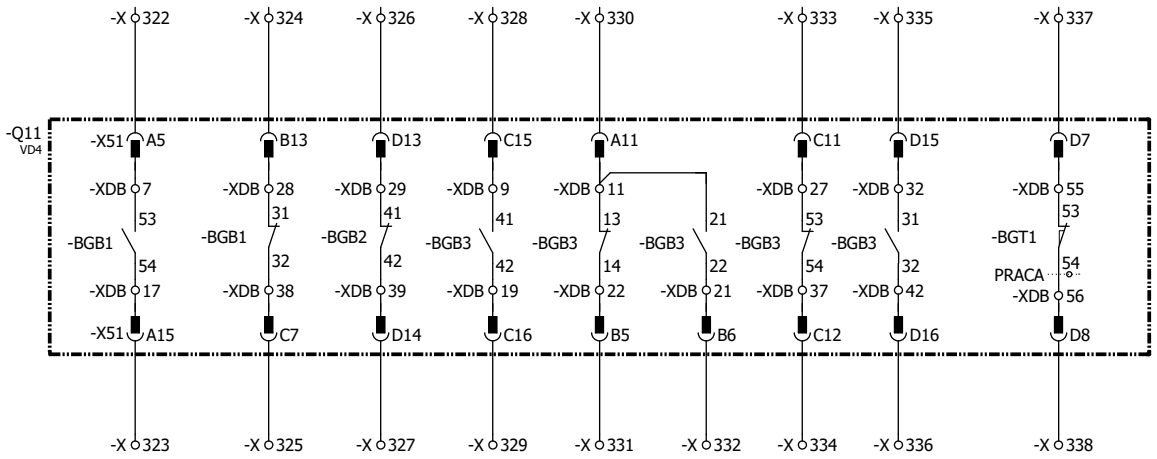

ZESTYKI ZABEZPIECZENIA MiCOM P139 DO WYKORZYSTANIA

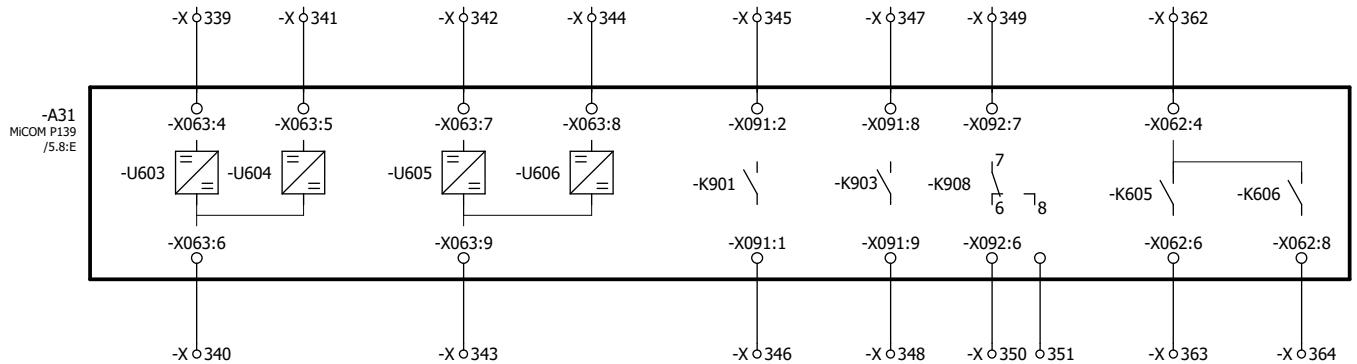

Zmiana	Data	Opis zmiany	Faza realizacji	Nr uprawnień	Projektował	Podpis
E2A	10.2021	Zgodnie z kartą zmian	Projekt wykonawczy	SKL/IE/4593/07	Szyndler Aleksander	Szyndler
				Nr uprawnień: SKL/IE/4593/07	Opracował: Szyndler Aleksander	Szyndler
			Data projektu: 10.2020	Nr uprawnień: SLK/2993/POOE/10	Sprawdził: Guździk Krzysztof	

ENERGOTEST GLIWICE

Obiekt	Numer rysunku	Nr strony
PGE Dystrybucja S.A. - SE Rożki	03713_P30_009_E2A	13/13
Nazwa rysunku: Rozdzielnica 30kV typu D-40P Pole odpływowe liniowe - pole nr 1 Schematy zasadnicze	Nr projektu: 03713_P30	Skrócony nr rysunku: 009
	Rewizja: E2A	Skala: 1:1

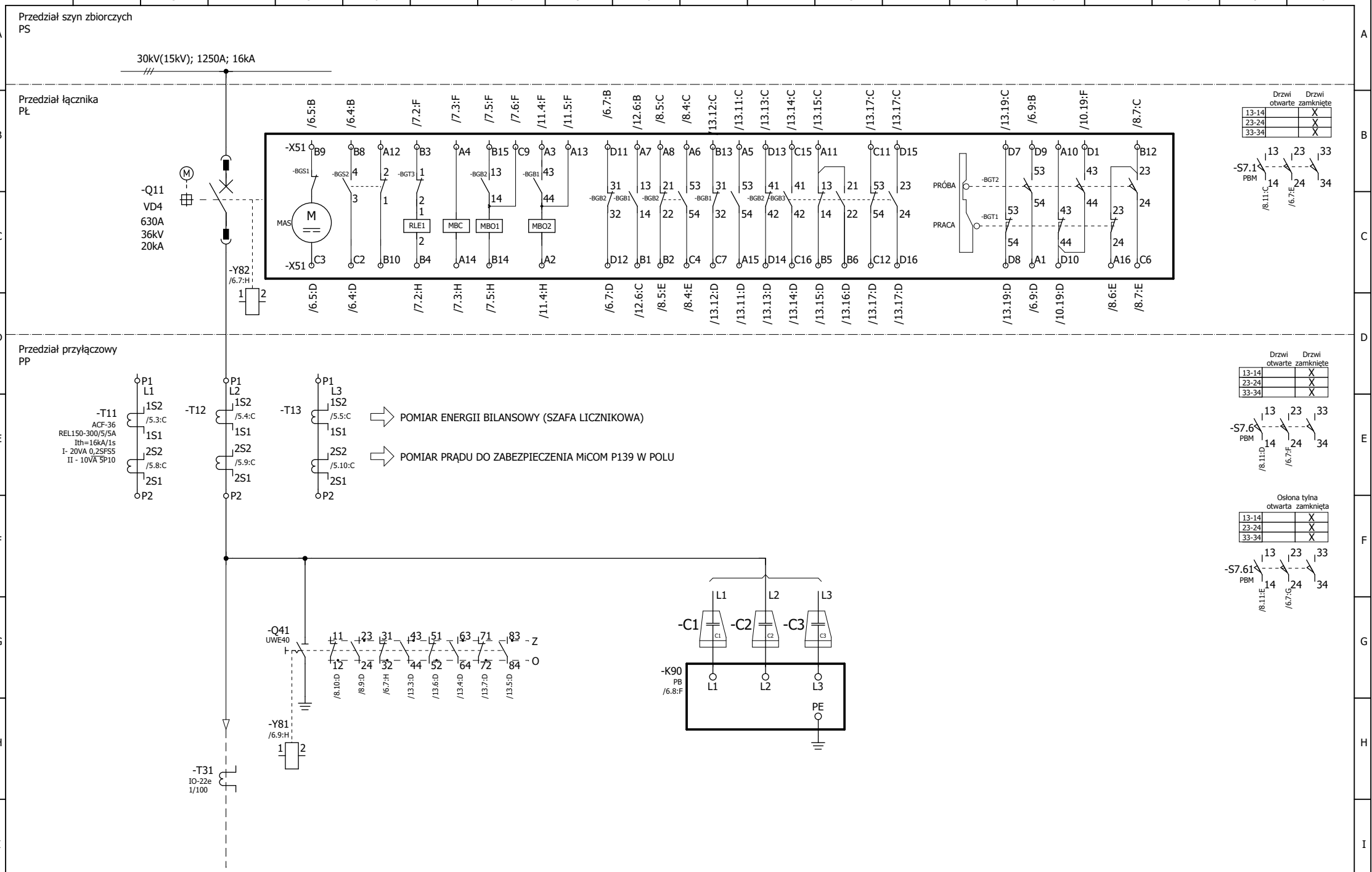

Zmiana	Data	Opis zmiany	Faza realizacji	Nr uprawnień	Projektował	Podpis		Obiekt	Numer rysunku	Nr strony
E2A	10.2021	Zgodnie z kartą zmian	Projekt wykonawczy	SKL/IE/4593/07	Szyndler Aleksander		ENERGOTEST GLIWICE	PGE Dystrybucja S.A. - SE Rożki	03713_P30_010_E2A	1/13
				Nr uprawnień	Opracował			Nazwa rysunku	Nr projektu	Skrócony nr rysunku
				SKL/IE/4593/07	Szyndler Aleksander			Rozdzielnica 30kV typu D-40P	03713_P30	010
			Data projektu	Nr uprawnień	Sprawdził			Pole odpływowe liniowe - pola nr 2, 11	Rewizja	Skala
			10.2020	SLK/2993/POOE/10	Guździk Krzysztof			Schematy zasadnicze	E2A	1:1

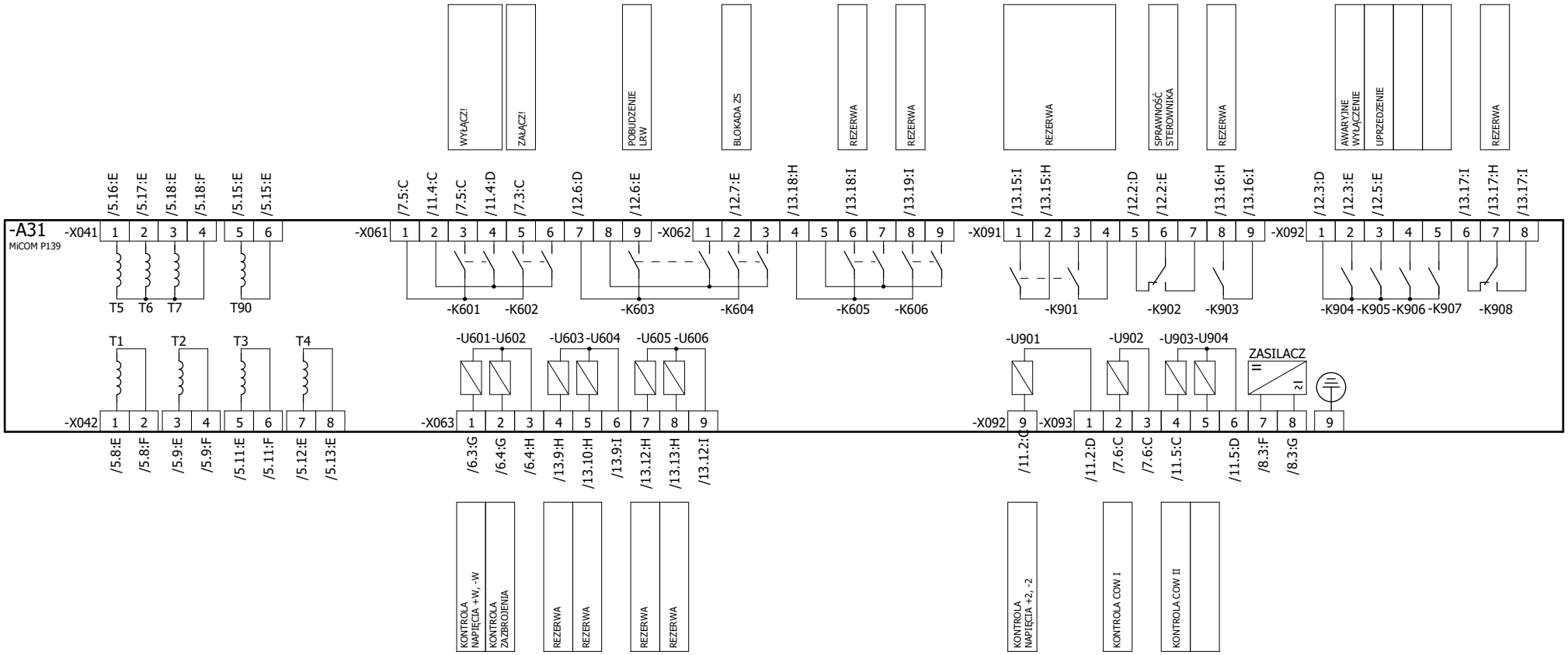

Zmiana	Data	Opis zmiany	Faza realizacji	Nr uprawnień	Projektował	Podpis
E2A	10.2021	Zgodnie z kartą zmian	Projekt wykonawczy	SKL/IE/4593/07	Szyndler Aleksander	Szyndler
				SKL/IE/4593/07	Szyndler Aleksander	Szyndler
			Data projektu 10.2020	SKL/2993/POOE/10	Guździk Krzysztof	

ENERGOTEST GLIWICE

Obiekt	Numer rysunku	Nr strony
PGE Dystrybucja S.A. - SE Rożki	03713_P30_010_E2A	2/13
Nazwa rysunku: Rozdzielnica 30kV typu D-40P Pole odpływowe liniowe - pola nr 2, 11 Schematy zasadnicze	Nr projektu 03713_P30	Skrócony nr rysunku 010
	Rewizja E2A	Skala 1:1

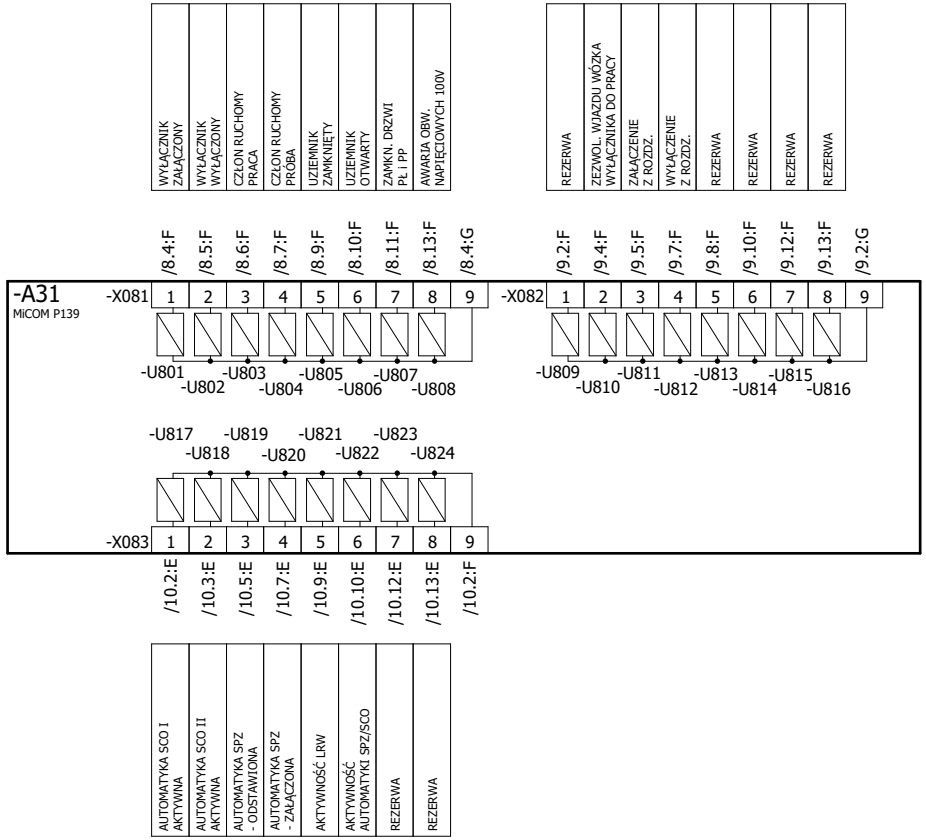

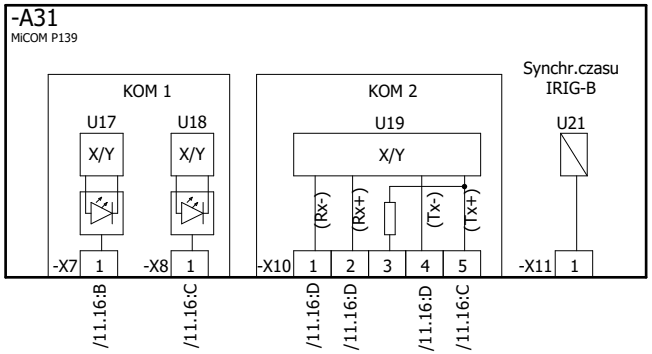

Zmiana	Data	Opis zmiany	Faza realizacji	Nr uprawnień	Projektował	Podpis
E2A	10.2021	Zgodnie z kartą zmian	Projekt wykonawczy	SKL/IE/4593/07	Szyndler Aleksander	
				SKL/IE/4593/07	Szyndler Aleksander	
			Data projektu 10.2020	SLK/2993/POOE/10	Guździk Krzysztof	

ENERGOTEST GLIWICE

Obiekt	Numer rysunku	Nr strony
PGE Dystrybucja S.A. - SE Rożki	03713_P30_010_E2A	3/13
Nazwa rysunku: Rozdzielnica 30kV typu D-40P Pole odpływowe liniowe - pola nr 2, 11 Schematy zasadnicze	Nr projektu 03713_P30	Skrócony nr rysunku 010
	Rewizja E2A	Skala 1:1

Obwody okrężne

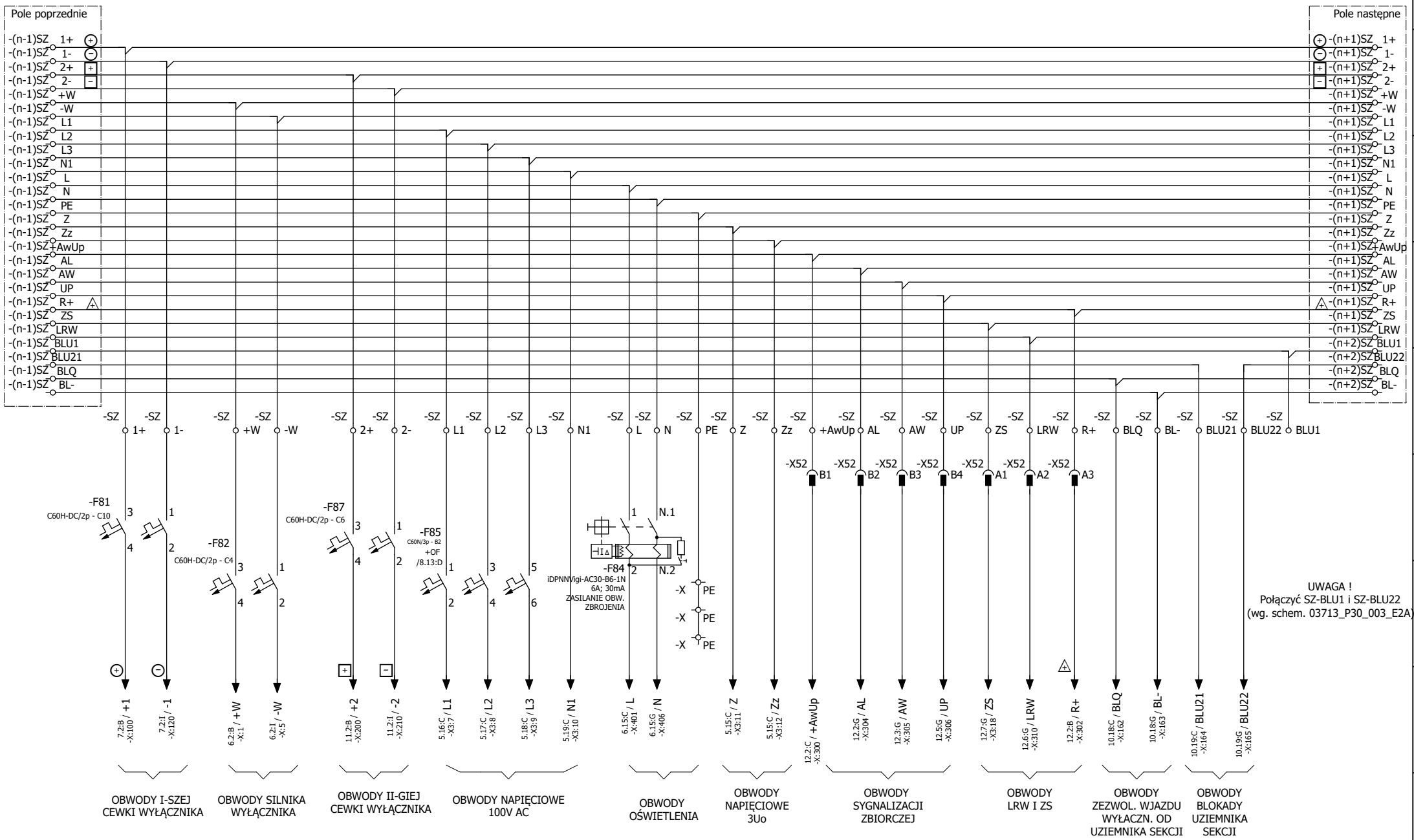

Zmiana	Data	Opis zmiany	Faza realizacji	Nr uprawnień	Projektował	Podpis		Obiekt	Numer rysunku	Nr strony
E2A	10.2021	Zgodnie z kartą zmian	Projekt wykonawczy	SKL/IE/4593/07	Szyndler Aleksander	Szyndler	ENERGOTEST GLIWICE	PGE Dystrybucja S.A. - SE Rożki	03713_P30_010_E2A	4/13
				Nr uprawnień SKL/IE/4593/07	Opracował Szyndler Aleksander	Szyndler		Nazwa rysunku: Rozdzielnica 30kV typu D-40P	Nr projektu 03713_P30	Skrócony nr rysunku 010
			Data projektu 10.2020	Nr uprawnień SLK/2993/POOE/10	Sprawdził Guździk Krzysztof			Pole odpływowe liniowe - pola nr 2, 11	Rewizja E2A	Skala 1:1
								Schematy zasadnicze		

OBWODY PRĄDOWE		OBWODY NAPIĘCIOWE
UKŁAD POMIARU ENERGII	ZABEZPIECZENIE MiCOM P139	

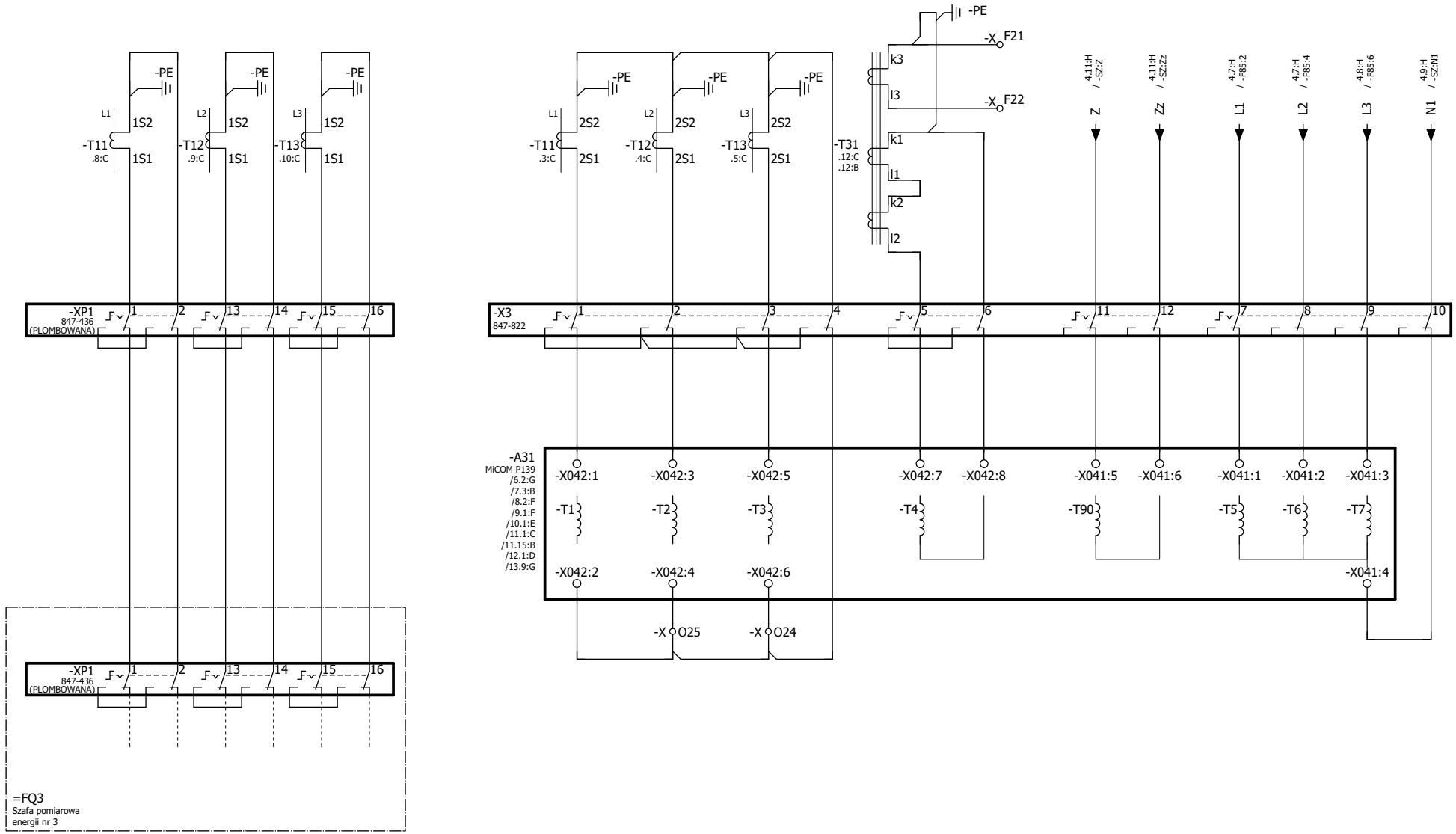

Zmiana	Data	Opis zmiany	Faza realizacji	Nr uprawnień	Projektował	Podpis	Obiekt	Numer rysunku	Nr strony
E2A	10.2021	Zgodnie z kartą zmian	Projekt wykonawczy	SKL/IE/4593/07	Szyndler Aleksander	Szyndler	PGE Dystrybucja S.A. - SE Rożki	03713_P30_010_E2A	5/13
				Nr uprawnień: SKL/IE/4593/07	Opracował: Szyndler Aleksander	Szyndler	Nazwa rysunku: Rozdzielnica 30kV typu D-40P	Nr projektu: 03713_P30	Skrócony nr rysunku: 010
			Data projektu: 10.2020	Nr uprawnień: SLK/2993/POOE/10	Sprawdził: Guździk Krzysztof		Pole odpływowe liniowe - pola nr 2, 11	Rewizja: E2A	Skala: 1:1
							Schematy zasadnicze		

ENERGOTEST GLIWICE

OBWODY NAPĘDU WYŁĄCZNIKA I BLOKADY UZIEMNIKA 220V DC					
KONTROLA NAPIĘCIA	KONTROLA ZAZBROJENIA	NAPĘD WYŁĄCZNIKA	BLOKADA CZŁONU RUCHOMEGO	OBWODY BLOKADY UZIEMNIKA	
				ZASILANIE	ODBLOKOWANIE

Obwodz 230V AC	
OŚWIETLENIE PRZEDZIAŁÓW ROZDZIELNICY	GNIAZDO 230V AC

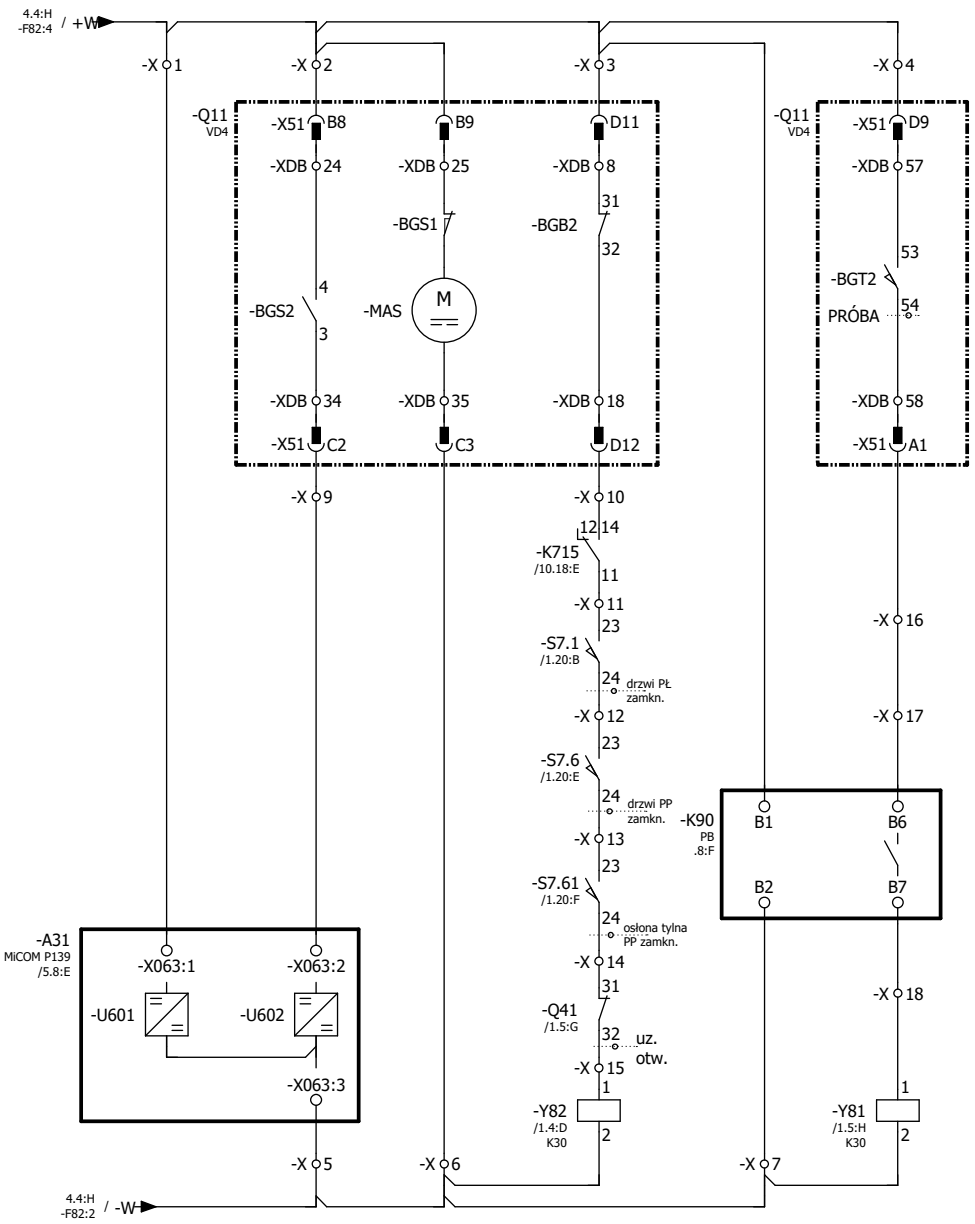

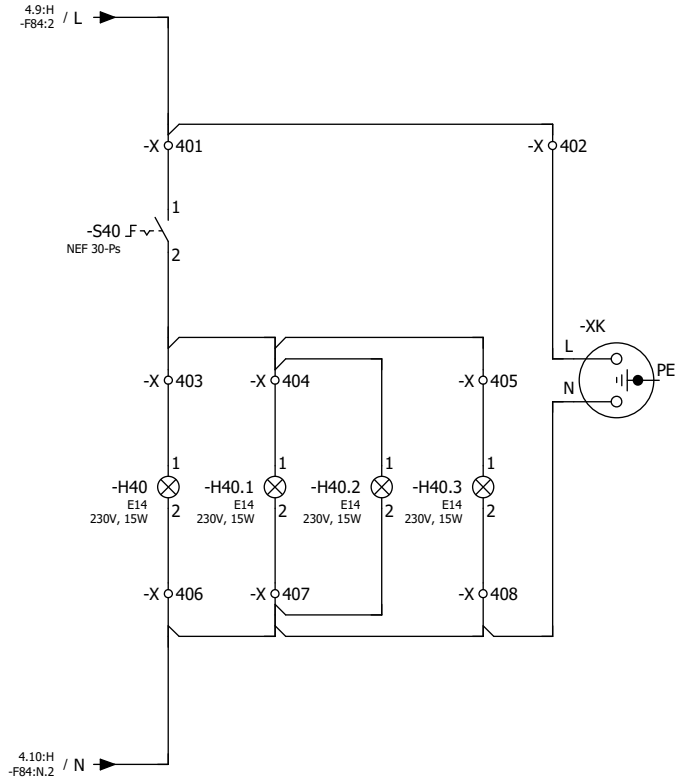

Zmiana	Data	Opis zmiany	Faza realizacji	Nr uprawnień	Projektował	Podpis	Obiekt	Numer rysunku	Nr strony
E2A	10.2021	Zgodnie z kartą zmian	Projekt wykonawczy	SKL/IE/4593/07	Szyndler Aleksander	Szyndler	PGE Dystrybucja S.A. - SE Rożki	03713_P30_010_E2A	6/13
				SKL/IE/4593/07	Szyndler Aleksander	Szyndler	Nazwa rysunku: Rozdzielnica 30kV typu D-40P	Nr projektu 03713_P30	Skrócony nr rysunku 010
			Data projektu 10.2020	SLK/2993/POOE/10	Guździk Krzysztof		Pole odpływowe liniowe - pola nr 2, 11	Rewizja E2A	Skala 1:1

ENERGOTEST GLIWICE

Schematy zasadnicze

OBWODY STEROWANIA I CEWKI WYŁĄCZNIKA 220V DC						
CEWKA BLOKADY ZAŁĄCZENIA	STEROWANIE POPRZEZ STEROWNIK POLOWY		KONTROLA COW	ROZKAZY WYŁĄCZENIA		
	ZAŁĄCZ!	WYŁĄCZ!		Z ROZDZIELNICY	OD ZAB. ŁUKOOCHRONNYCH	-

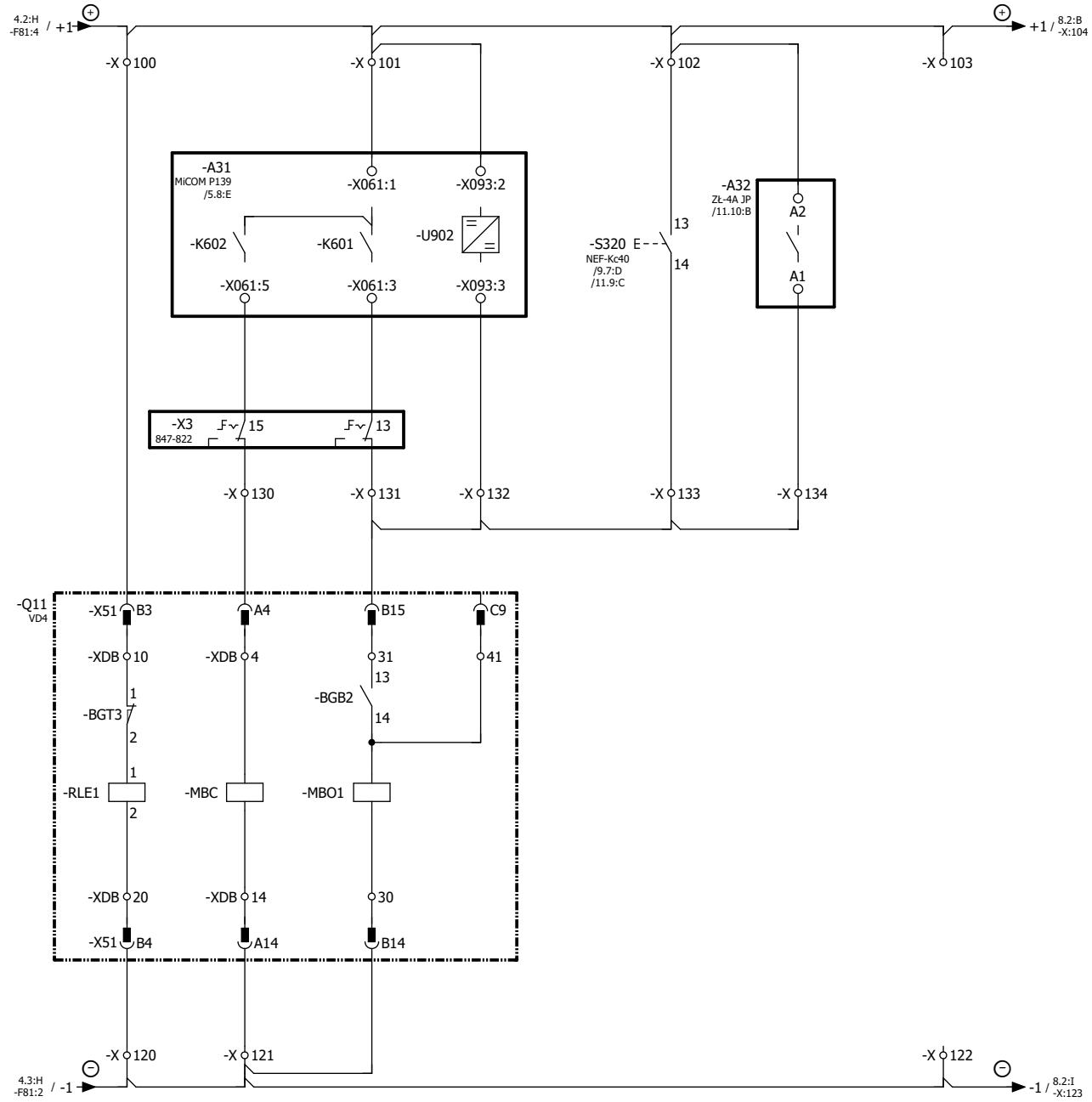

Zmiana	Data	Opis zmiany	Faza realizacji	Nr uprawnień	Projektował	Podpis	Obiekt	Numer rysunku	Nr strony
E2A	10.2021	Zgodnie z kartą zmian	Projekt wykonawczy	SKL/IE/4593/07	Szyndler Aleksander	Szyndler	PGE Dystrybucja S.A. - SE Rożki	03713_P30_010_E2A	7/13
				Nr uprawnień: SKL/IE/4593/07	Opracował: Szyndler Aleksander	Szyndler	Nazwa rysunku: Rozdzielnica 30kV typu D-40P	Nr projektu: 03713_P30	Skrócony nr rysunku: 010
			Data projektu: 10.2020	Nr uprawnień: SLK/2993/POOE/10	Sprawdził: Guździk Krzysztof		Pole odpływowe liniowe - pola nr 2, 11	Rewizja: E2A	Skala: 1:1
							Schematy zasadnicze		

ENERGOTEST GLIWICE

OBWODY STEROWANIA I SYGNALIZACJI 220V DC								
SYGNAŁY WEJŚCIOWE STEROWNIKA POLOWEGO								
ZASILANIE	WYŁĄCZNIK ZAŁĄCZONY	WYŁACZNIK WYŁĄCZONY	CZŁON RUCHOMY		UZIEMNIK ZAMKNIĘTY	UZIEMNIK OTWARTY	ZAMKN. DRZWI PŁ i PP	AWARIA OBW. NAPIĘCIOWYCH 100V
			PRACA	PRÓBA				

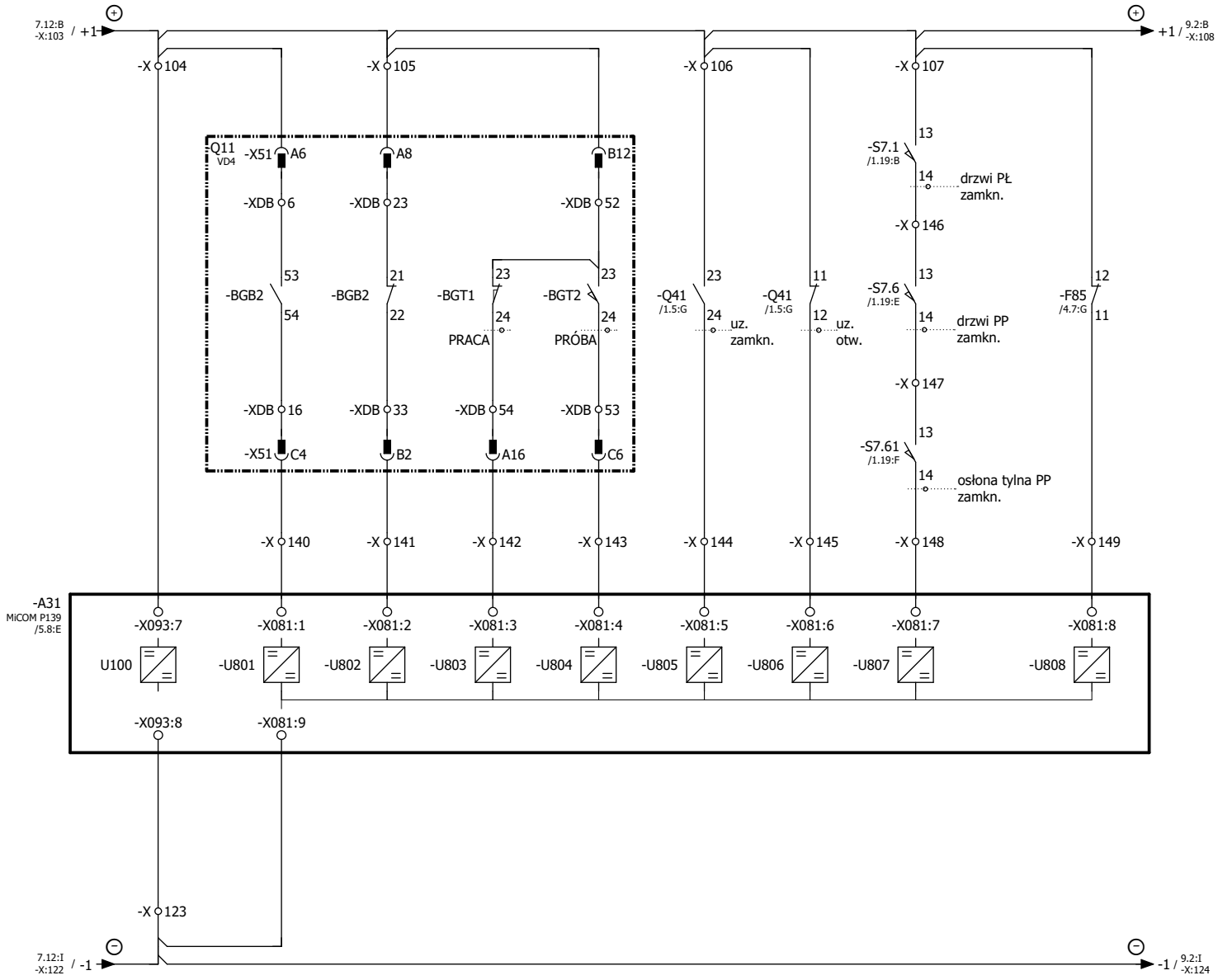

Zmiana	Data	Opis zmiany	Faza realizacji	Nr uprawnień	Projektował	Podpis		Obiekt	Numer rysunku	Nr strony
E2A	10.2021	Zgodnie z kartą zmian	Projekt wykonawczy	SKL/IE/4593/07	Szyndler Aleksander		ENERGOTEST GLIWICE	PGE Dystrybucja S.A. - SE Rożki	03713_P30_010_E2A	8/13
				Nr uprawnień SKL/IE/4593/07	Opracował Szyndler Aleksander			Nazwa rysunku: Rozdzielnica 30kV typu D-40P Pole odpływowe liniowe - pola nr 2, 11 Schematy zasadnicze	Nr projektu 03713_P30	Skrócony nr rysunku 010
			Data projektu 10.2020	Nr uprawnień SLK/2993/POOE/10	Sprawdził Guździk Krzysztof				Rewizja E2A	Skala 1:1

OBWODY STEROWANIA I SYGNALIZACJI 220V DC							
SYGNAŁY WEJŚCIOWE STEROWNIKA POLOWEGO							
-	ZEZWOL. WJAZDU WÓZKA WYŁĄCZNIKA DO PRACY OD UZIEMNIKA SEKCJI	ZAŁĄCZENIE Z ROZDZ.	WYŁĄCZENIE Z ROZDZ.	-	-	-	-

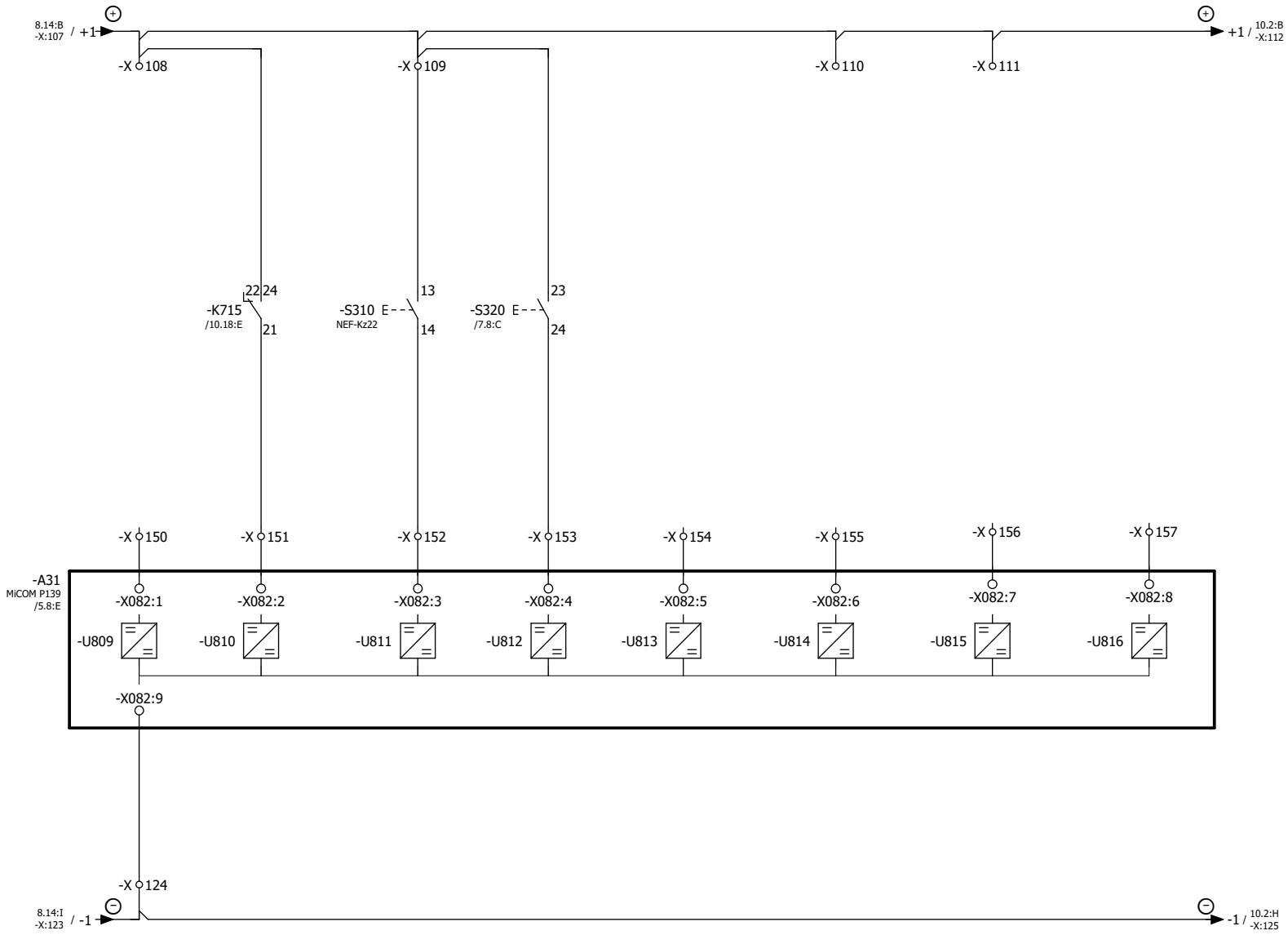

Zmiana	Data	Opis zmiany	Faza realizacji	Nr uprawnień	Projektował	Podpis		Obiekt		Numer rysunku	Nr strony
E2A	10.2021	Zgodnie z kartą zmian	Projekt wykonawczy	SKL/IE/4593/07	Szyndler Aleksander	Szyndler	ENERGOTEST GLIWICE	PGE Dystrybucja S.A. - SE Rożki		03713_P30_010_E2A	9/13
				Nr uprawnień SKL/IE/4593/07	Opracował Szyndler Aleksander	Szyndler		Nazwa rysunku: Rozdzielnica 30kV typu D-40P		Nr projektu 03713_P30	Skrócony nr rysunku 010
			Data projektu 10.2020	Nr uprawnień SLK/2993/POOE/10	Sprawdził Guździk Krzysztof			Pole odpływowe liniowe - pola nr 2, 11		Rewizja E2A	Skala 1:1
								Schematy zasadnicze			

OBWODY STEROWANIA I SYGNALIZACJI 220V DC							
SYGNAŁY WEJŚCIOWE STEROWNIKA POLOWEGO							
AUTOMATYKA		AUTOMATYKA SPZ		AKTYWNOŚĆ LRW	AKTYWNOŚĆ AUTOMATYKI SPZ/SCO	-	-
SCO I	SCO II	ODSTAWIONA	ZAŁĄCZONA				

ZEZWOLENIE WJAZDU CZŁONU RUCHOMEGO OD UZIEMNIKA SEKCJI	BLOKADA UZIEMNIKA SEKCJI

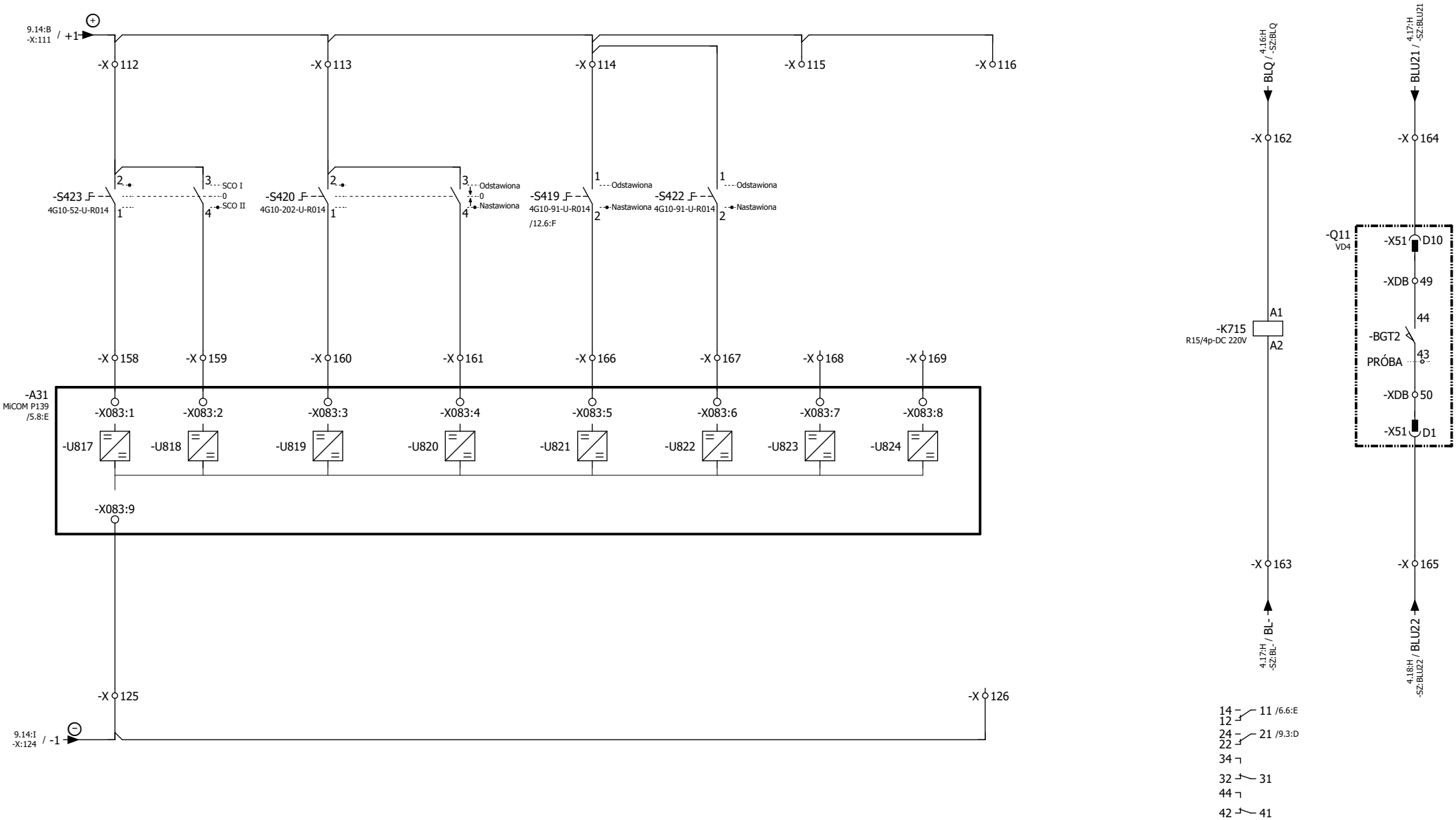

Zmiana	Data	Opis zmiany	Faza realizacji	Nr uprawnień	Projektował	Podpis
E2A	10.2021	Zgodnie z kartą zmian	Projekt wykonawczy	SKL/IE/4593/07	Szyndler Aleksander	
				SKL/IE/4593/07	Szyndler Aleksander	
			Data projektu 10.2020	SLK/2993/POOE/10	Guździk Krzysztof	

ENERGOTEST GLIWICE

Obiekt	PGE Dystrybucja S.A. - SE Rożki	Numer rysunku	Nr strony
Nazwa rysunku	Rozdzielnica 30kV typu D-40P Pole odpływowe liniowe - pola nr 2, 11 Schematy zasadnicze	03713_P30_010_E2A	10/13
		Nr projektu 03713_P30	Skrócony nr rysunku 010
		Rewizja E2A	Skala 1:1

OBWODY STEROWANIA II-GIEJ CEWKI WYŁACZNIKA 220V DC					
KONTROLA NAPIĘCIA	WYŁĄCZ! POPRZEZ STEROWNIK	KONTROLA COW	-	-	AWARYJNE WYŁĄCZENIE

OBWODY ZABEZPIECZEŃ ŁUKOCHRONNYCH ZŁ-4	
ZASILANIE Up-24VDC	MAGISTRALA CAN

KOMUNIKACJA ZABEZPIECZEŃ

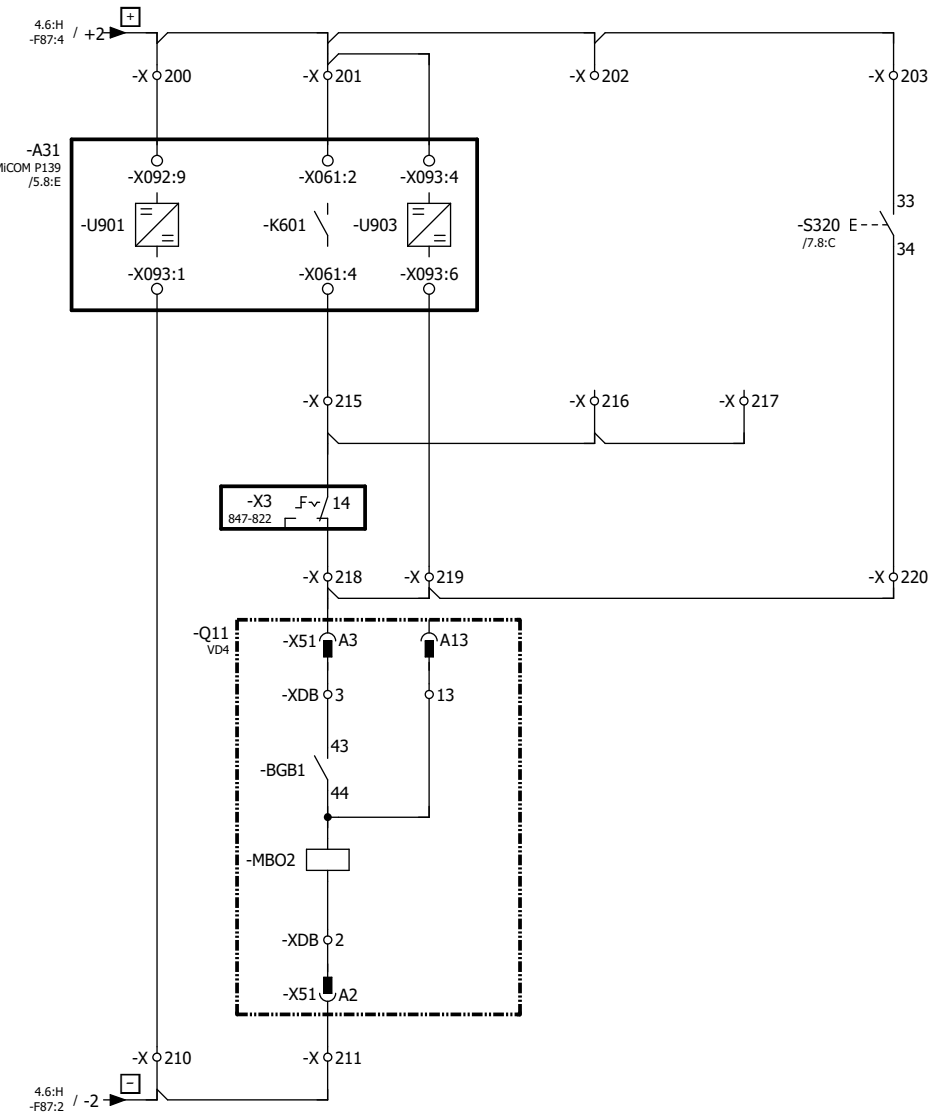

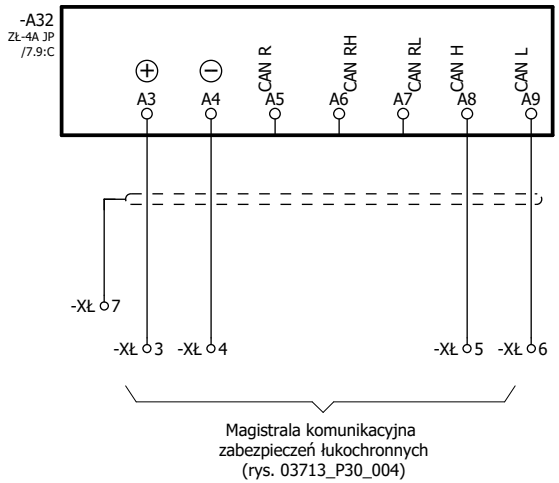

Rozmieszczenie czujników optycznych w polu rozdz.:

czujnik 1 - przedział szynowy (strefa ochronna 1)
czujnik 2 - przedział łącznika (strefa ochronna 1)
czujnik 3 - przedział łącznika (strefa ochronna 2)
czujnik 4 - przedział przyłączowy (strefa ochronna 2)

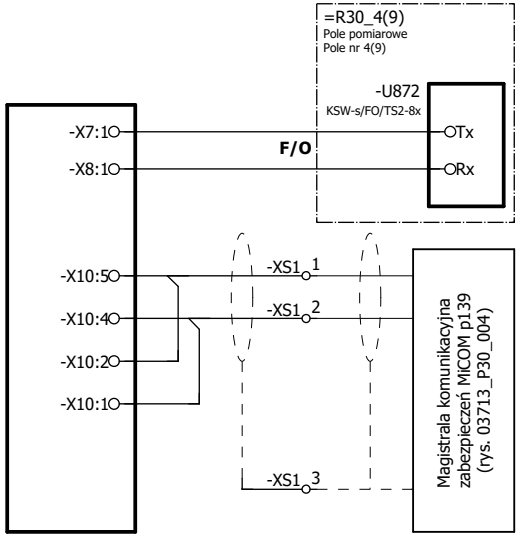

Zmiana	Data	Opis zmiany	Faza realizacji	Nr uprawnień	Projektował	Podpis		Obiekt	Numer rysunku	Nr strony
E2A	10.2021	Zgodnie z kartą zmian	Projekt wykonawczy	SKL/IE/4593/07	Szyndler Aleksander		ENERGOTEST GLIWICE	PGE Dystrybucja S.A. - SE Rożki	03713_P30_010_E2A	11/13
				Nr uprawnień SKL/IE/4593/07	Opracował Szyndler Aleksander			Nazwa rysunku: Rozdzielnica 30kV typu D-40P	Nr projektu 03713_P30	Skrócony nr rysunku 010
			Data projektu 10.2020	Nr uprawnień SLK/2993/POOE/10	Sprawdził Guździk Krzysztof			Pole odpływowe liniowe - pola nr 2, 11	Rewizja E2A	Skala 1:1
								Schematy zasadnicze		

OBWODY SYGNALIZACJI ZBIORCZEJ			OBWODY LRW I ZS	
AWARIA STEROWNIKA	AWARYJNE WYŁĄCZENIE	UPRZEDZENIE	POBUDZENIE LRW	BLOKADA ZS

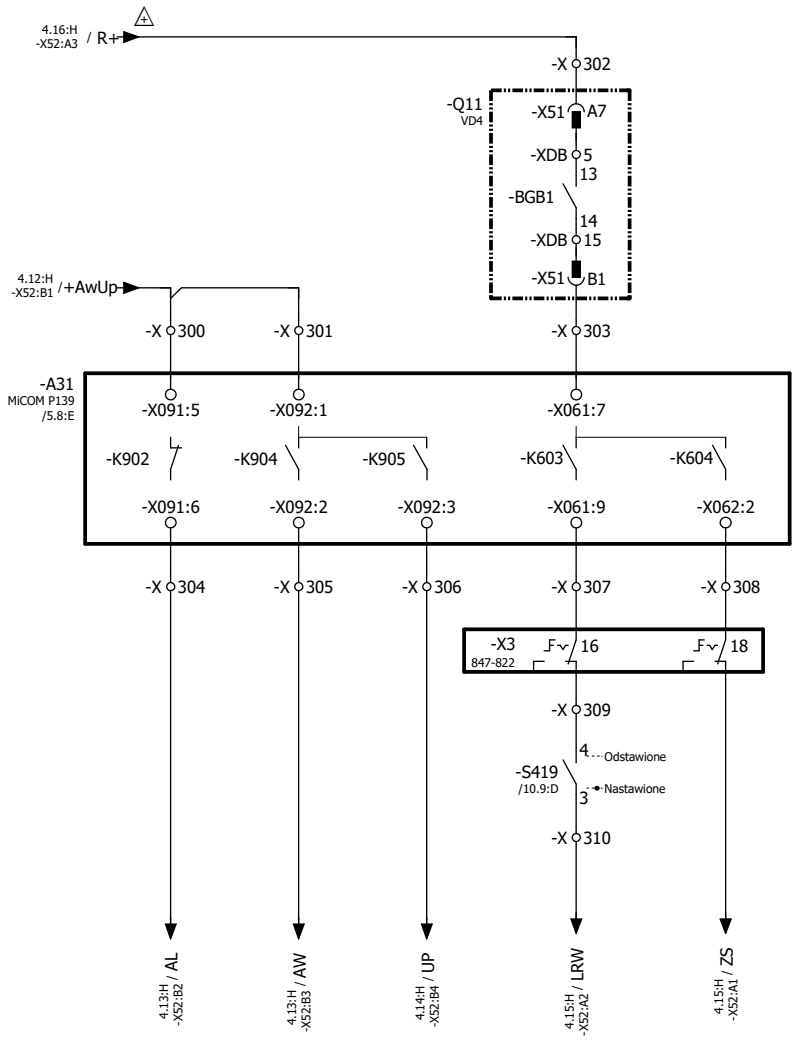

Zmiana	Data	Opis zmiany	Faza realizacji	Nr uprawnień	Projektował	Podpis		Obiekt	Numer rysunku	Nr strony
E2A	10.2021	Zgodnie z kartą zmian	Projekt wykonawczy	SKL/IE/4593/07	Szyndler Aleksander	Szyndler	ENERGOTEST GLIWICE	PGE Dystrybucja S.A. - SE Rożki	03713_P30_010_E2A	12/13
				Nr uprawnień SKL/IE/4593/07	Opracował Szyndler Aleksander	Szyndler		Nazwa rysunku: Rozdzielnica 30kV typu D-40P	Nr projektu 03713_P30	Skrócony nr rysunku 010
			Data projektu 10.2020	Nr uprawnień SLK/2993/POOE/10	Sprawdził Guździk Krzysztof			Pole odpływowe liniowe - pola nr 2, 11	Rewizja E2A	Skala 1:1
								Schematy zasadnicze		

ZESTYKI UZIEMNIKA DO WYKORZYSTANIA	
UZIEMNIK ZAMKNIĘTY	UZIEMNIK OTWARTY

ZESTYKI STANU WYŁĄCZNIKA DO WYKORZYSTANIA	ZESTYKI POŁOŻENIA CZŁONU RUCHOMEGO DO WYKORZYSTANIA

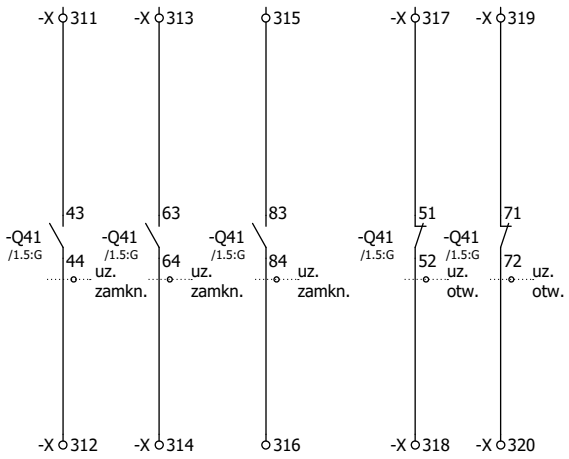

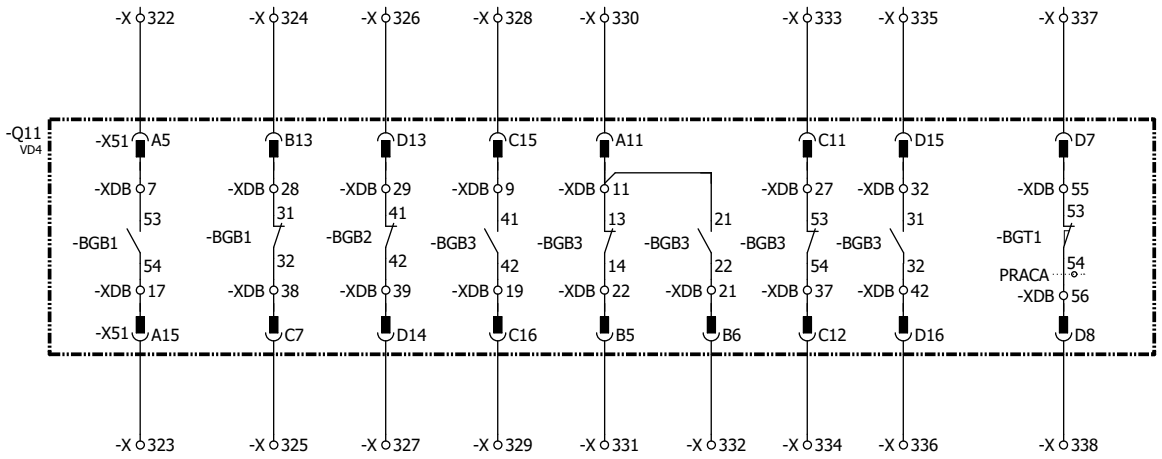

ZESTYKI ZABEZPIECZENIA MiCOM P139 DO WYKORZYSTANIA

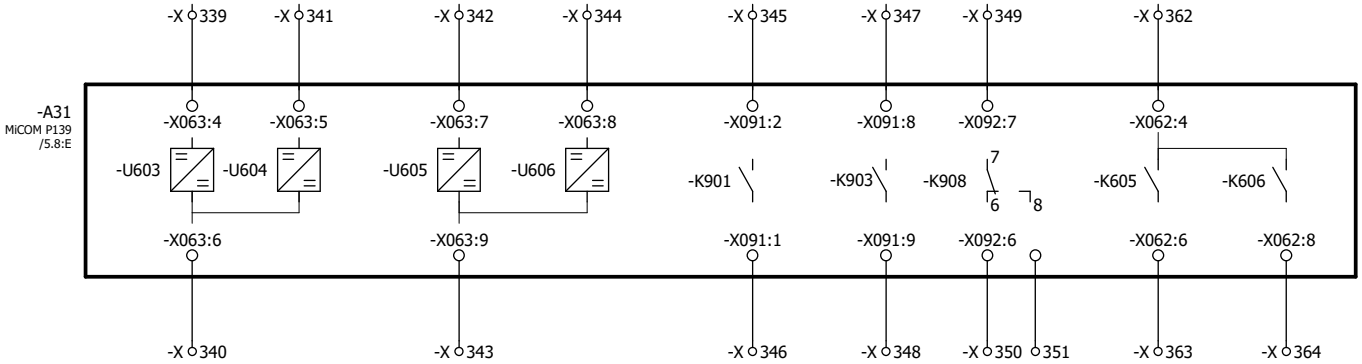

Zmiana	Data	Opis zmiany	Faza realizacji	Nr uprawnień	Projektował	Podpis	Obiekt	Numer rysunku	Nr strony
E2A	10.2021	Zgodnie z kartą zmian	Projekt wykonawczy	SKL/IE/4593/07	Szyndler Aleksander	Szyndler	PGE Dystrybucja S.A. - SE Rożki	03713_P30_010_E2A	13/13
				Nr uprawnień: SKL/IE/4593/07	Opracował: Szyndler Aleksander	Szyndler	Nazwa rysunku: Rozdzielnica 30kV typu D-40P	Nr projektu: 03713_P30	Skrócony nr rysunku: 010
			Data projektu: 10.2020	Nr uprawnień: SLK/2993/POOE/10	Sprawdził: Guździk Krzysztof		Pole odpływowe liniowe - pola nr 2, 11	Rewizja: E2A	Skala: 1:1
							Schematy zasadnicze		

ENERGOTEST GLIWICE

Przedział szyn zbiorczych
PS

30kV (15kV); 1250A; 16kA

Przedział łącznika
PŁ

-Q11
VD4
630A
36kV
20kA

-Y82
/6.7:H

-X51 B9 -BGS1 MAS M -X51 C3

/6.5:B /6.4:B /7.2:F /7.3:F /7.5:F /7.6:F /11.4:F /11.5:F /6.7:B /12.6:C /8.5:C /8.4:C /13.12:C /13.11:C /13.13:C /13.14:C /13.15:C /13.17:C /13.17:C /13.19:C /6.9:B /10.19:F /8.7:C

B8 -BGS2 4 3 A12 2 1 B10 C2
B3 -BGT3 1 2 RLE1 2 1 B4
A4 MBC A14
B15 -BGB2 13 14 MBO1 B14
C9
A3 -BGB1 43 44 MBO2 A2
A13
D11 31 -BGB2 32 D12
A7 13 -BGB1 -BGB2 14 B1
A8 21 22 B2
A6 53 54 C4
B13 31 32 C7
A5 53 54 A15
D13 41 42 D14
C15 41 42 C16
A11 13 14 B5
21 22 B6
C11 53 54 C12
D15 23 24 D16
PRÓBA -BGT2 PRACA -BGT1
D7 53 54 D8
D9 53 54 A1
A10 43 44 D10
D1 43 44
23 24 A16
B12 23 24 C6

/6.5:D /6.4:D /7.2:H /7.3:H /7.5:H /11.4:H /6.7:D /12.6:D /8.5:E /8.4:E /13.12:D /13.11:D /13.13:D /13.14:D /13.15:D /13.16:D /13.17:D /13.17:D /13.19:D /6.9:D /10.19:D /8.6:E /8.7:E

	Drzwi otwarte	Drzwi zamknięte
13-14		X
23-24		X
33-34		X

-S7.1 PBM
13 14 /8.11:C
23 24 /6.7:E
33 34

Przedział przyłączowy
PP

-T11
ACH-36
REL20-40/5/5A
Ith=16kA/1s
I- 10VA 0,2SFS10
II - 10VA 5P10
P1 L1 1S2 /5.3:C 1S1 2S2 /5.8:C 2S1 P2

-T12
P1 L2 1S2 /5.4:C 1S1 2S2 /5.9:C 2S1 P2

-T13
P1 L3 1S2 /5.5:C 1S1 2S2 /5.10:C 2S1 P2

⇨ NIEWYKORZYSTANE

⇨ POMIAR PRĄDU DO ZABEZPIECZENIA MiCOM P139 W POLU

	Drzwi otwarte	Drzwi zamknięte
13-14		X
23-24		X
33-34		X

-S7.6 PBM
13 14 /8.11:D
23 24 /6.7:F
33 34

	Osłona tylna otwarta	Osłona tylna zamknięta
13-14		X
23-24		X
33-34		X

-S7.61 PBM
13 14 /8.11:E
23 24 /6.7:G
33 34

-Q41
UWE40
11 12 /8.10:D
23 24 /8.9:D
31 32 /6.7:H
43 44 /13.3:D
51 52 /13.6:D
63 64 /13.4:D
71 72 /13.7:D
83 84 /13.5:D
Z
O

-Y81
/6.9:H
1 2

L1 L2 L3
-C1 -C2 -C3
-K90
PB
/6.8:F
L1 L2 L3
PE

Zmiana	Data	Opis zmiany	Faza realizacji	Nr uprawnień	Projektował	Podpis
E2A	10.2021	Zgodnie z kartą zmian	Projekt wykonawczy	SKL/IE/4593/07	Szyndler Aleksander	Szyndler
				SKL/IE/4593/07	Szyndler Aleksander	Szyndler
			Data projektu 10.2020	SLK/2993/POOE/10	Sprawdził Guździk Krzysztof	

ENERGOTEST GLIWICE

Obiekt: PGE Dystrybucja S.A. - SE Rożki

Nazwa rysunku: Rozdzielnica 30kV typu D-40P
Transformator potrzeb własnych 30/0,4kV - pola nr 3, 10
Schematy zasadnicze

Numer rysunku	Nr strony
03713_P30_011_E2A	1/13
Nr projektu 03713_P30	Skrócony nr rysunku 011
Rewizja E2A	Skala 1:1

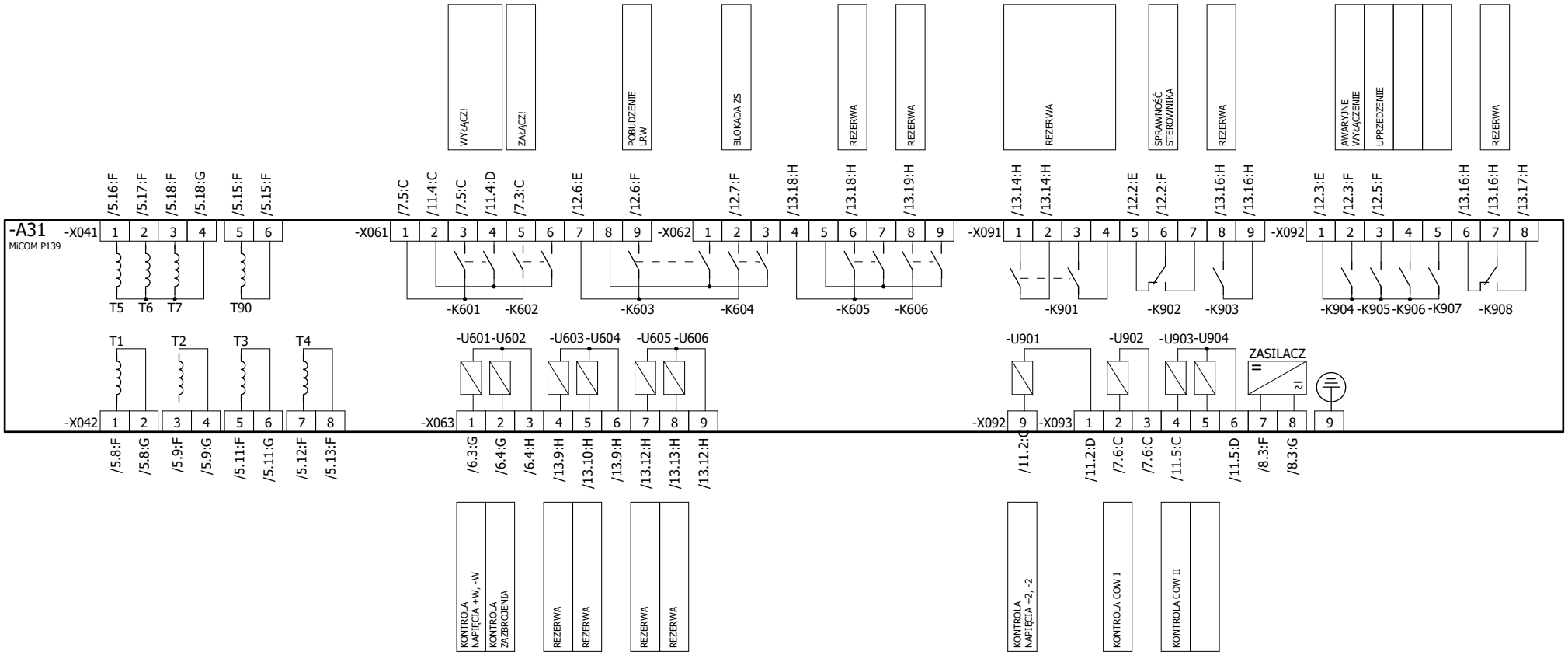

Zmiana	Data	Opis zmiany	Faza realizacji	Nr uprawnień	Projektował	Podpis
E2A	10.2021	Zgodnie z kartą zmian	Projekt wykonawczy	SKL/IE/4593/07	Szyndler Aleksander	Szyndler
				Nr uprawnień: SKL/IE/4593/07	Opracował: Szyndler Aleksander	Szyndler
			Data projektu: 10.2020	Nr uprawnień: SLK/2993/POOE/10	Sprawdził: Guździk Krzysztof	

ENERGOTEST GLIWICE

Obiekt: PGE Dystrybucja S.A. - SE Rożki

Nazwa rysunku: Rozdzielnica 30kV typu D-40P
Transformator potrzeb własnych 30/0,4kV - pola nr 3, 10
Schematy zasadnicze

Numer rysunku	Nr strony
03713_P30_011_E2A	2/13
Nr projektu: 03713_P30	Skrócony nr rysunku: 011
Rewizja: E2A	Skala: 1:1

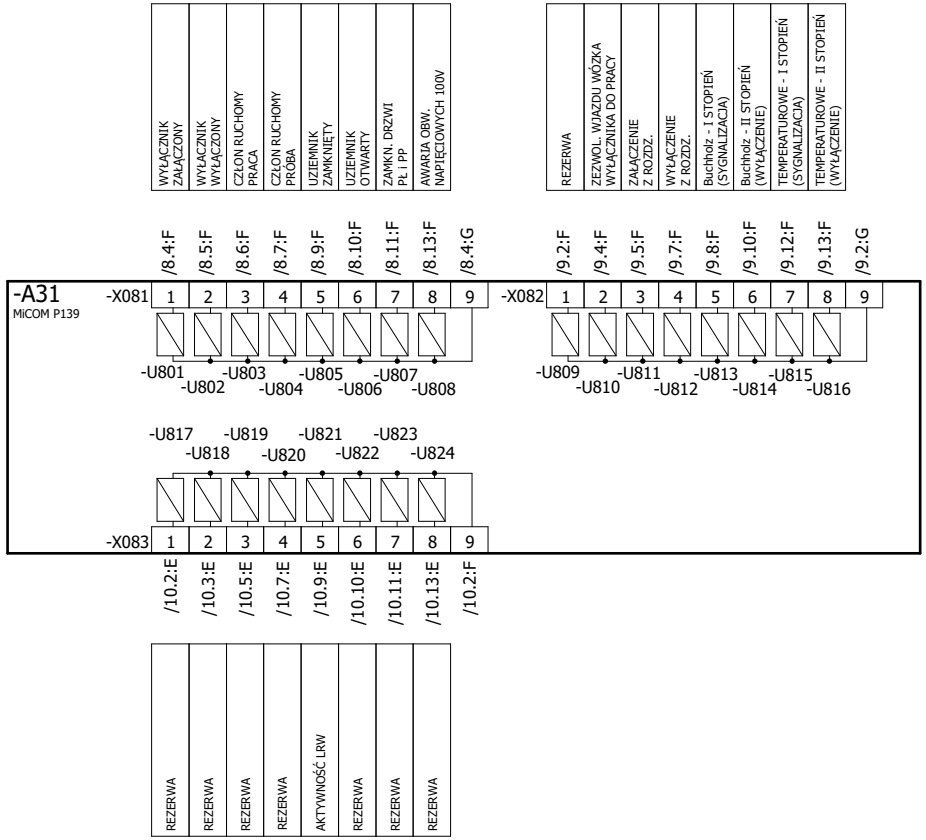

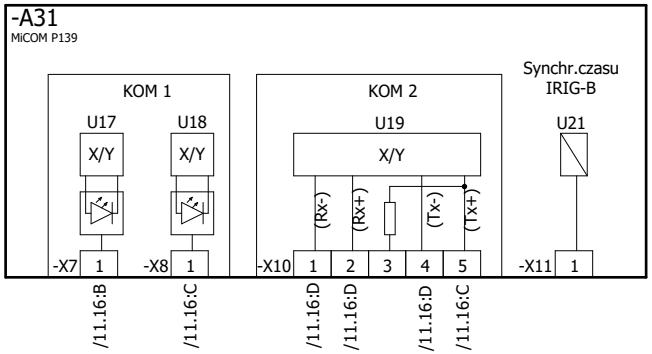

Zmiana	Data	Opis zmiany	Faza realizacji	Nr uprawnień	Projektował	Podpis
E2A	10.2021	Zgodnie z kartą zmian	Projekt wykonawczy	SKL/IE/4593/07	Szyndler Aleksander	
				SKL/IE/4593/07	Szyndler Aleksander	
			Data projektu 10.2020	SLK/2993/POOE/10	Guździk Krzysztof	

ENERGOTEST GLIWICE

Obiekt: PGE Dystrybucja S.A. - SE Rożki

Nazwa rysunku: Rozdzielnica 30kV typu D-40P
Transformator potrzeb własnych 30/0,4kV - pola nr 3, 10
Schematy zasadnicze

Numer rysunku	Nr strony
03713_P30_011_E2A	3/13
Nr projektu 03713_P30	Skrócony nr rysunku 011
Rewizja E2A	Skala 1:1

Obwody okrężne

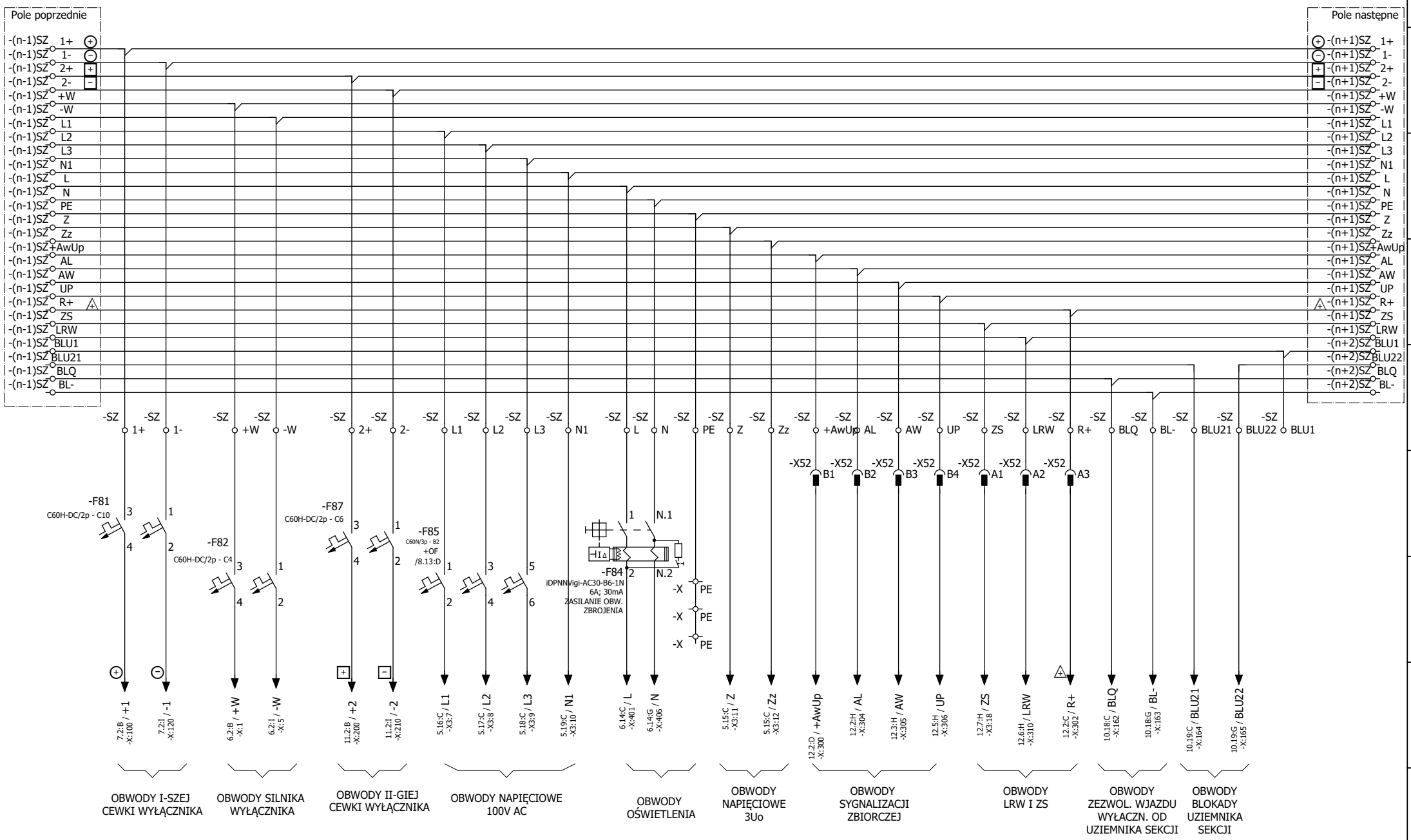

Zmiana	Data	Opis zmiany	Faza realizacji	Nr uprawnień	Projektował	Podpis	Obiekt	Numer rysunku	Nr strony
E2A	10.2021	Zgodnie z kartą zmian	Projekt wykonawczy	SKL/IE/4593/07	Szyndler Aleksander	Szyndler	PGE Dystrybucja S.A. - SE Rożki	03713_P30_011_E2A	4/13
				Nr uprawnień: SKL/IE/4593/07	Opracował: Szyndler Aleksander	Szyndler	Nazwa rysunku: Rozdzielnica 30kV typu D-40P	Nr projektu: 03713_P30	Skrócony nr rysunku: 011
			Data projektu: 10.2020	Nr uprawnień: SLK/2993/POOE/10	Sprawdził: Guździk Krzysztof		Transformator potrzeb własnych 30/0,4kV - pola nr 3, 10	Rewizja: E2A	Skala: 1:1
							Schematy zasadnicze		

ENERGOTEST GLIWICE

OBWODY PRĄDOWE	OBWODY NAPIĘCIOWE
-	ZABEZPIECZENIE MiCOM P139

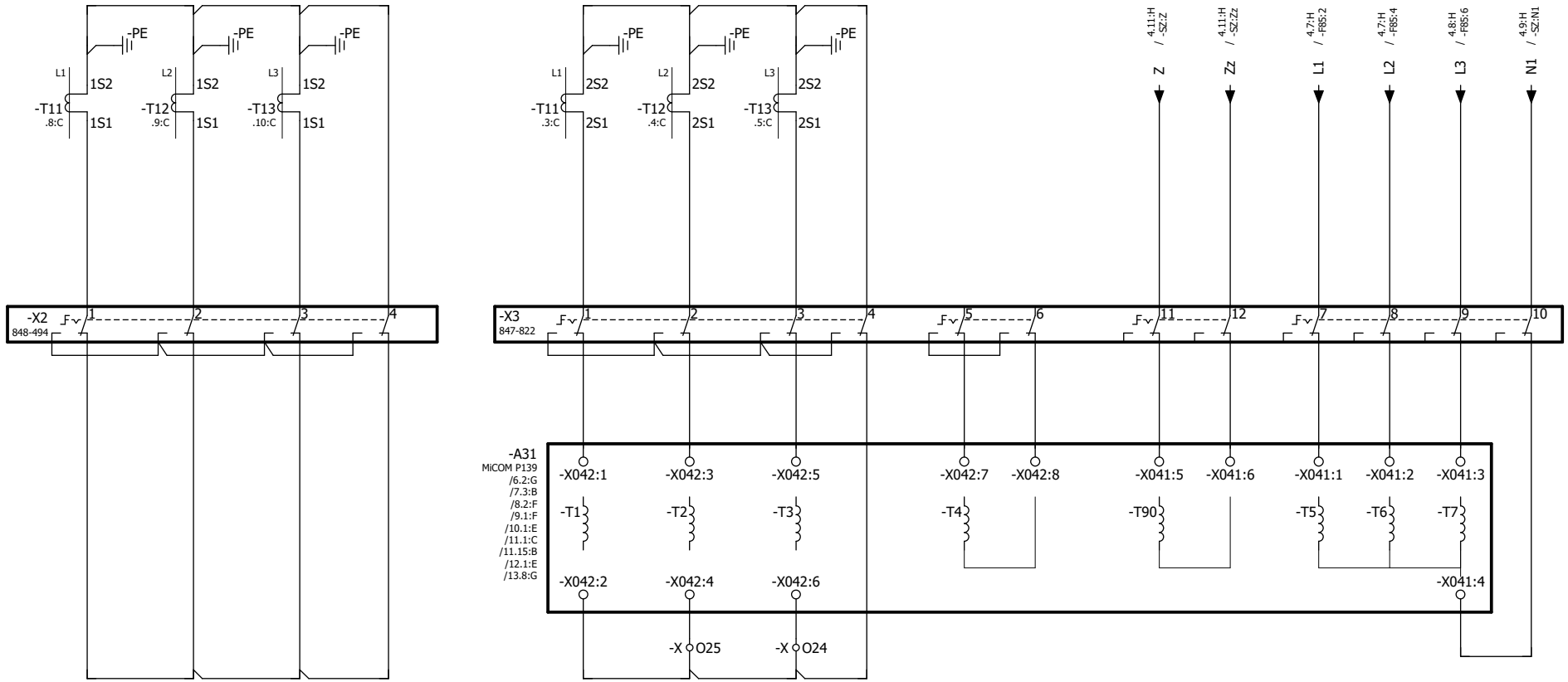

Zmiana	Data	Opis zmiany	Faza realizacji	Nr uprawnień	Projektował	Podpis	Obiekt	Numer rysunku	Nr strony
E2A	10.2021	Zgodnie z kartą zmian	Projekt wykonawczy	SKL/IE/4593/07	Szyndler Aleksander	Szyndler	PGE Dystrybucja S.A. - SE Rożki	03713_P30_011_E2A	5/13
				Nr uprawnień: SKL/IE/4593/07	Opracował: Szyndler Aleksander	Szyndler	Nazwa rysunku: Rozdzielnica 30kV typu D-40P	Nr projektu: 03713_P30	Skrócony nr rysunku: 011
			Data projektu: 10.2020	Nr uprawnień: SLK/2993/POOE/10	Sprawdził: Guździk Krzysztof		Transformator potrzeb własnych 30/0,4kV - pola nr 3, 10	Rewizja: E2A	Skala: 1:1
							Schematy zasadnicze		

ENERGOTEST GLIWICE

OBWODY NAPĘDU WYŁĄCZNIKA I BLOKADY UZIEMNIKA 220V DC					
KONTROLA NAPIĘCIA	KONTROLA ZAZBROJENIA	NAPĘD WYŁĄCZNIKA	BLOKADA CZŁONU RUCHOMEGO	OBWODY BLOKADY UZIEMNIKA	
				ZASILANIE	ODBLOKOWANIE

Obwodz 230V AC	
OŚWIETLENIE PRZEDZIAŁÓW ROZDZIELNICY	GNIAZDO 230V AC

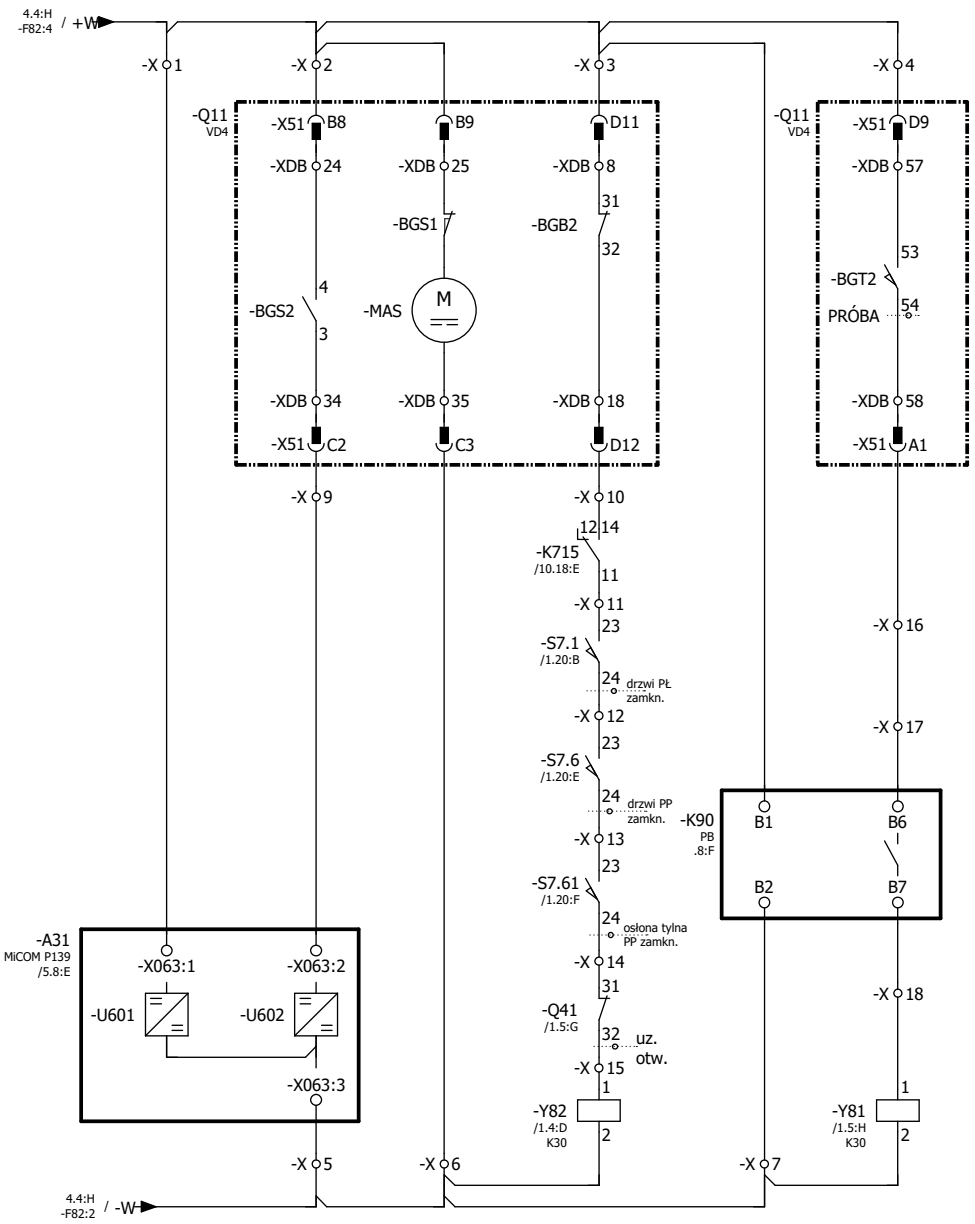

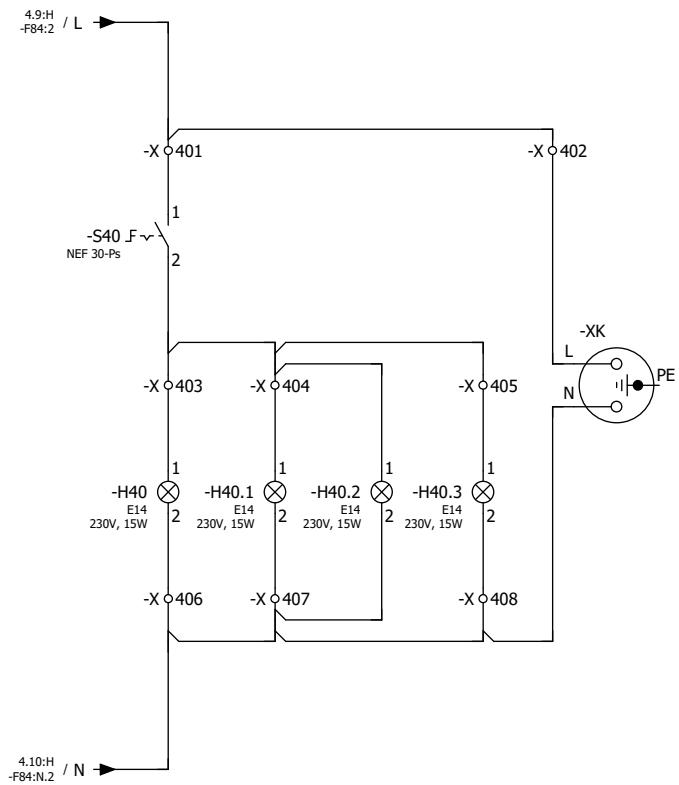

Zmiana	Data	Opis zmiany	Faza realizacji	Nr uprawnień	Projektował	Podpis
E2A	10.2021	Zgodnie z kartą zmian	Projekt wykonawczy	SKL/IE/4593/07	Szyndler Aleksander	Szyndler
				Nr uprawnień: SKL/IE/4593/07	Opracował: Szyndler Aleksander	Szyndler
			Data projektu: 10.2020	Nr uprawnień: SLK/2993/POOE/10	Sprawdził: Guździk Krzysztof	

ENERGOTEST GLIWICE

Obiekt: PGE Dystrybucja S.A. - SE Rożki

Nazwa rysunku: Rozdzielnica 30kV typu D-40P
Transformator potrzeb własnych 30/0,4kV - pola nr 3, 10
Schematy zasadnicze

Numer rysunku	Nr strony
03713_P30_011_E2A	6/13
Nr projektu: 03713_P30	Skrócony nr rysunku: 011
Rewizja: E2A	Skala: 1:1

OBWODY STEROWANIA I CEWKI WYŁĄCZNIKA 220V DC						
CEWKA BLOKADY ZAŁĄCZENIA	STEROWANIE POPRZEZ STEROWNIK POLOWY		KONTROLA COW	ROZKAZY WYŁĄCZENIA		
	ZAŁĄCZ!	WYŁĄCZ!		Z ROZDZIELNICY	OD ZAB. ŁUKOOCHRONNYCH	-

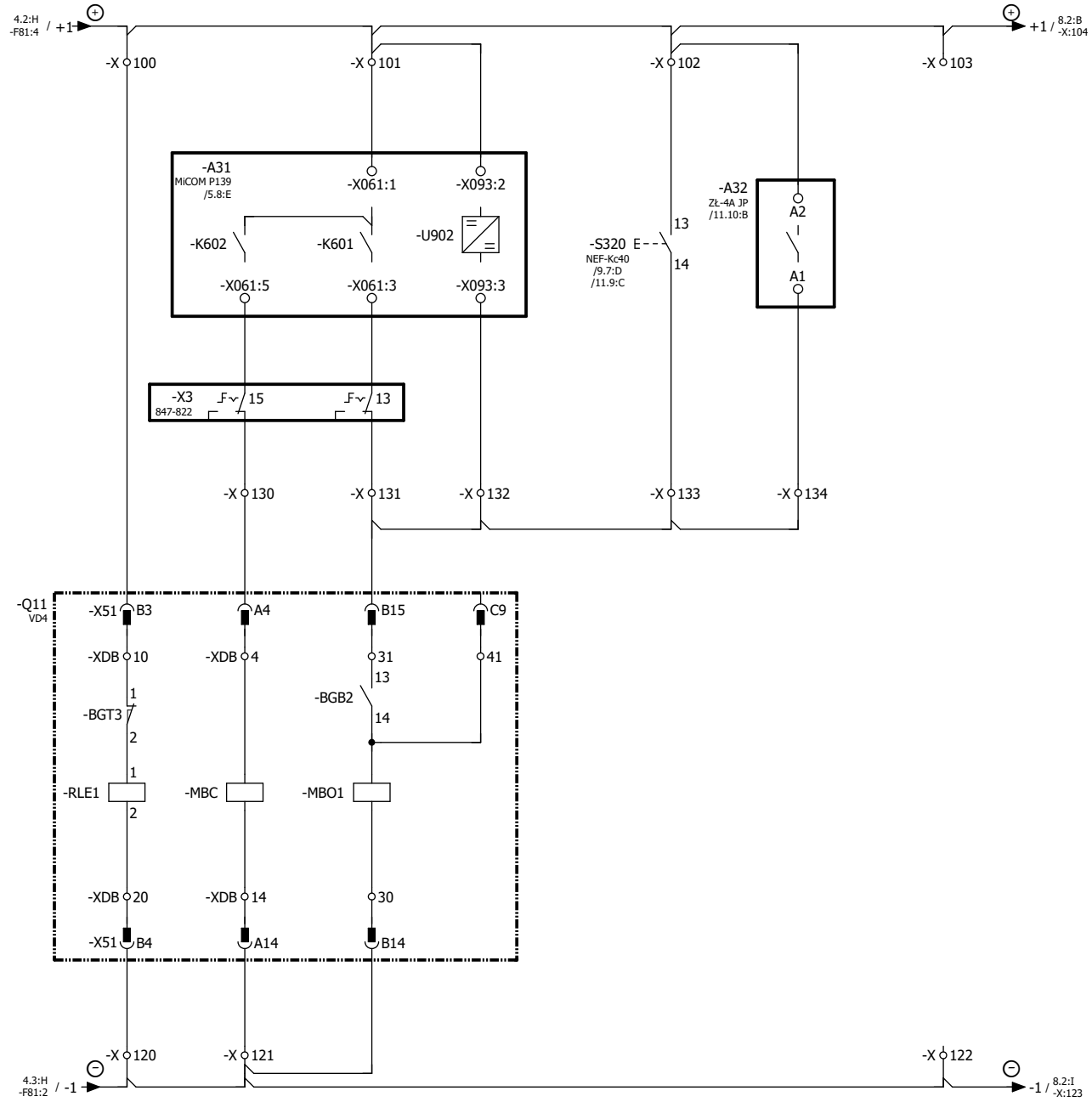

Zmiana	Data	Opis zmiany	Faza realizacji	Nr uprawnień	Projektował	Podpis	Obiekt	Numer rysunku	Nr strony
E2A	10.2021	Zgodnie z kartą zmian	Projekt wykonawczy	SKL/IE/4593/07	Szyndler Aleksander	Szyndler	PGE Dystrybucja S.A. - SE Rożki	03713_P30_011_E2A	7/13
				Nr uprawnień SKL/IE/4593/07	Opracował Szyndler Aleksander	Szyndler	Nazwa rysunku: Rozdzielnica 30kV typu D-40P	Nr projektu 03713_P30	Skrócony nr rysunku 011
			Data projektu 10.2020	Nr uprawnień SLK/2993/POOE/10	Sprawdził Guździk Krzysztof		Transformator potrzeb własnych 30/0,4kV - pola nr 3, 10	Rewizja E2A	Skala 1:1

ENERGOTEST GLIWICE

Schematy zasadnicze

OBWODY STEROWANIA I SYGNALIZACJI 220V DC								
SYGNAŁY WEJŚCIOWE STEROWNIKA POLOWEGO								
ZASILANIE	WYŁĄCZNIK ZAŁĄCZONY	WYŁACZNIK WYŁĄCZONY	CZŁON RUCHOMY		UZIEMNIK ZAMKNIĘTY	UZIEMNIK OTWARTY	ZAMKN. DRZWI PŁ i PP	AWARIA OBW. NAPIĘCIOWYCH 100V
			PRACA	PRÓBA				

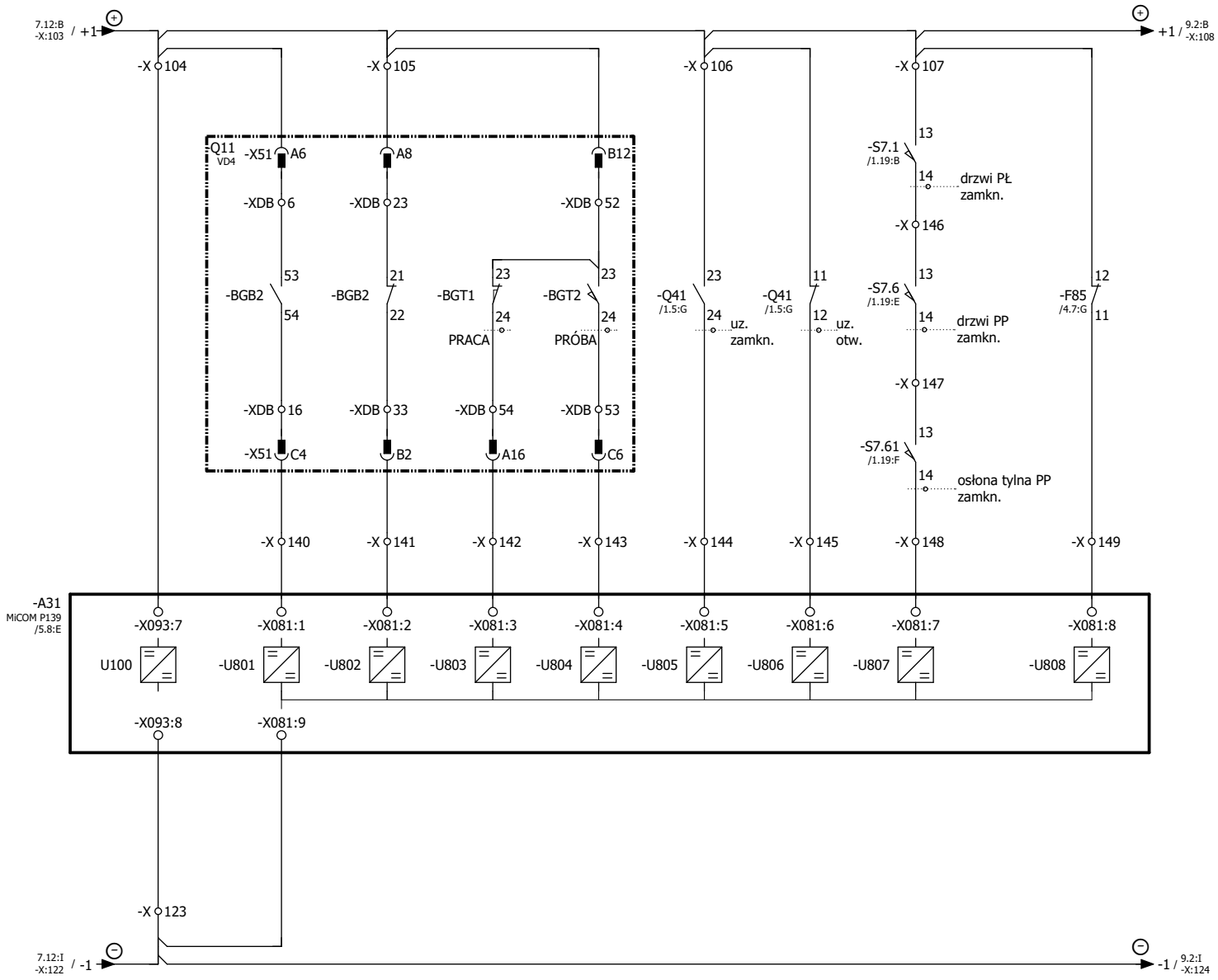

Zmiana	Data	Opis zmiany	Faza realizacji	Nr uprawnień	Projektował	Podpis		Obiekt		Numer rysunku	Nr strony
E2A	10.2021	Zgodnie z kartą zmian	Projekt wykonawczy	SKL/IE/4593/07	Szyndler Aleksander	Szyndler	ENERGOTEST GLIWICE	PGE Dystrybucja S.A. - SE Rożki		03713_P30_011_E2A	8/13
				Nr uprawnień SKL/IE/4593/07	Opracował Szyndler Aleksander	Szyndler		Nazwa rysunku: Rozdzielnica 30kV typu D-40P Transformator potrzeb własnych 30/0,4kV - pola nr 3, 10 Schematy zasadnicze		Nr projektu 03713_P30	Skrócony nr rysunku 011
			Data projektu 10.2020	Nr uprawnień SLK/2993/POOE/10	Sprawdził Guździk Krzysztof					Rewizja E2A	Skala 1:1

OBWODY STEROWANIA I SYGNALIZACJI 220V DC							
SYGNAŁY WEJŚCIOWE STEROWNIKA POLOWEGO							
-	ZEZWOL. WJAZDU WÓZKA WYŁĄCZNIKA DO PRACY OD UZIEMNIKA SEKCJI	ZAŁĄCZENIE Z ROZDZ.	WYŁĄCZENIE Z ROZDZ.	ZABEZPIECZENIE FABRYCZNE TRANSFORMATORA (OPCJA)			
				Buchholz - I STOPIEŃ (SYGNALIZACJA)	Buchholz - II STOPIEŃ (WYŁĄCZENIE)	TEMPERATUROWE - I STOPIEŃ (SYGNALIZACJA)	TEMPERATUROWE - II STOPIEŃ (WYŁĄCZENIE)

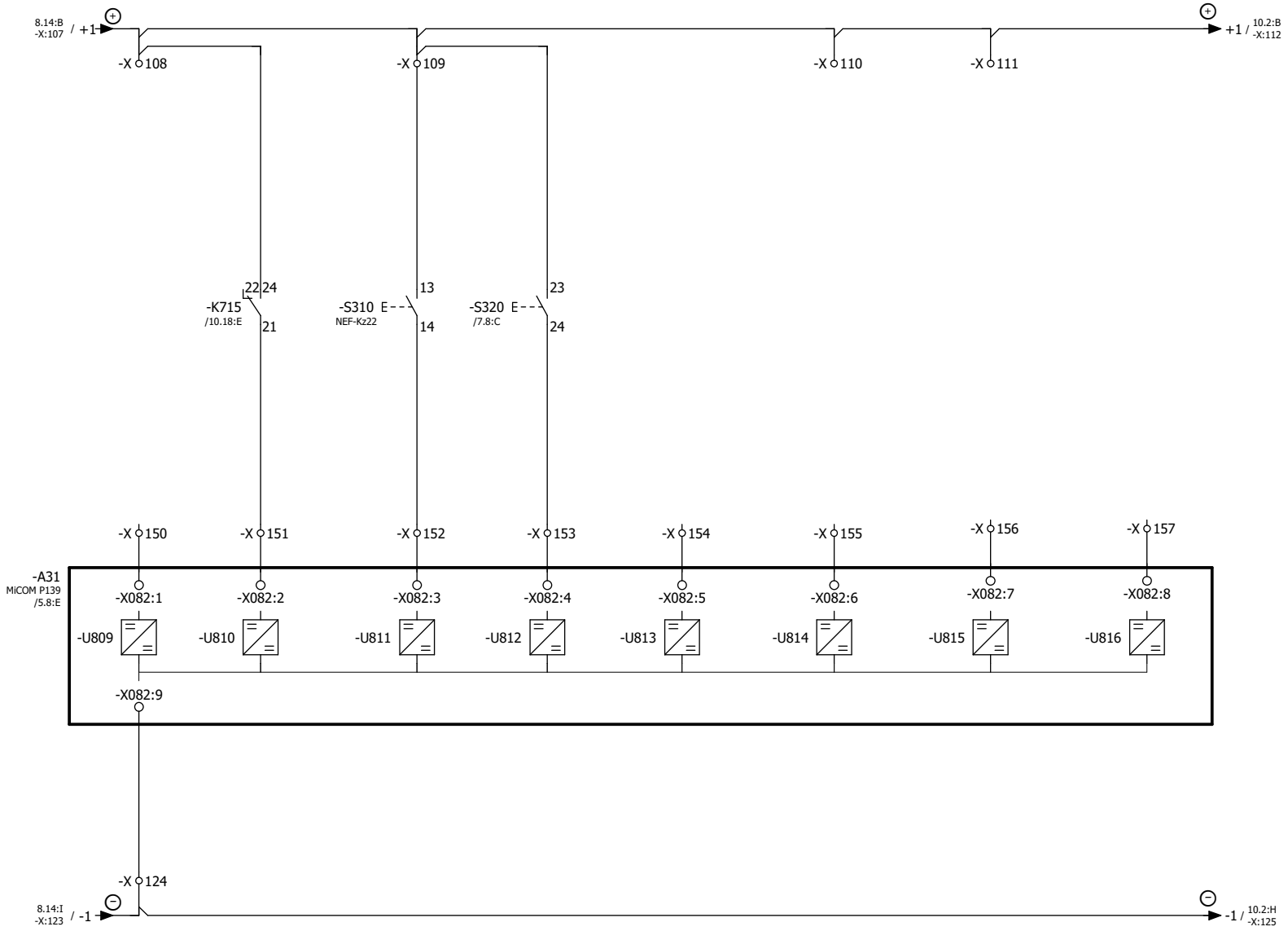

Zmiana	Data	Opis zmiany	Faza realizacji	Nr uprawnień	Projektował	Podpis	Obiekt	Numer rysunku	Nr strony
E2A	10.2021	Zgodnie z kartą zmian	Projekt wykonawczy	SKL/IE/4593/07	Szyndler Aleksander	Szyndler	PGE Dystrybucja S.A. - SE Rożki	03713_P30_011_E2A	9/13
				Nr uprawnień: SKL/IE/4593/07	Opracował: Szyndler Aleksander	Szyndler	Nazwa rysunku: Rozdzielnica 30kV typu D-40P	Nr projektu: 03713_P30	Skrócony nr rysunku: 011
			Data projektu: 10.2020	Nr uprawnień: SLK/2993/POOE/10	Sprawdził: Guździk Krzysztof		Transformator potrzeb własnych 30/0,4kV - pola nr 3, 10	Rewizja: E2A	Skala: 1:1
							Schematy zasadnicze		

ENERGOTEST GLIWICE

OBWODY STEROWANIA I SYGNALIZACJI 220V DC							
SYGNAŁY WEJŚCIOWE STEROWNIKA POLOWEGO							
-	-	-	-	AKTYWNOŚĆ LRW	-	-	-

ZEZWOLENIE WJAZDU CZŁONU RUCHOMEGO OD UZIEMNIKA SEKCJI	BLOKADA UZIEMNIKA SEKCJI

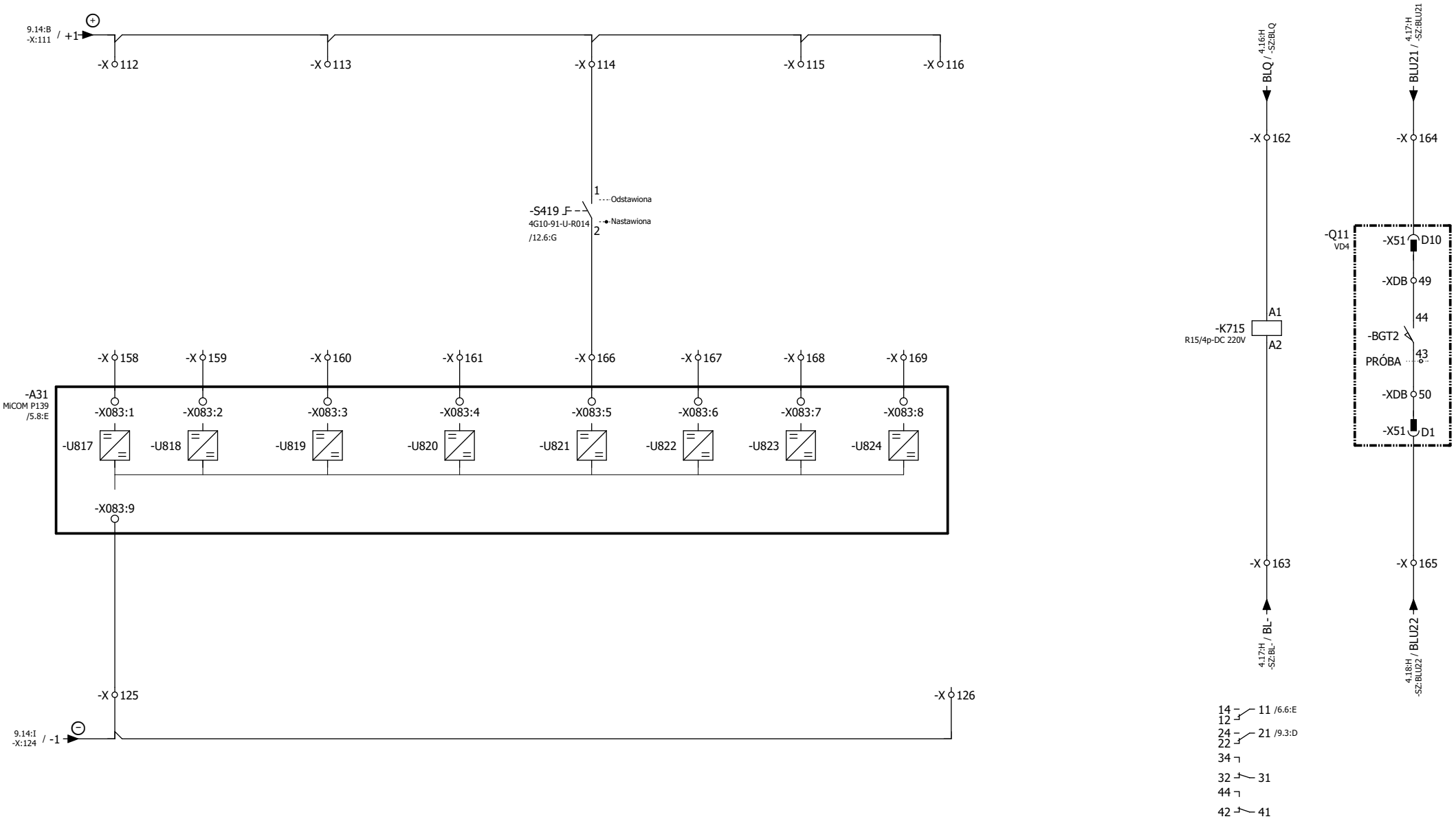

Zmiana	Data	Opis zmiany	Faza realizacji	Nr uprawnień	Projektował	Podpis
E2A	10.2021	Zgodnie z kartą zmian	Projekt wykonawczy	SKL/IE/4593/07	Szyndler Aleksander	Szyndler
				SKL/IE/4593/07	Szyndler Aleksander	Szyndler
			Data projektu 10.2020	SLK/2993/POOE/10	Sprawdził Guździk Krzysztof	

ENERGOTEST GLIWICE

Obiekt	PGE Dystrybucja S.A. - SE Rożki	Numer rysunku 03713_P30_011_E2A	Nr strony 10/13
Nazwa rysunku	Rozdzielnica 30kV typu D-40P Transformator potrzeb własnych 30/0,4kV - pola nr 3, 10 Schematy zasadnicze	Nr projektu 03713_P30	Skrócony nr rysunku 011
		Rewizja E2A	Skala 1:1

OBWODY STEROWANIA II-GIEJ CEWKI WYŁACZNIKA 220V DC					
KONTROLA NAPIĘCIA	WYŁĄCZ! POPRZEZ STEROWNIK	KONTROLA COW	-	-	AWARYJNE WYŁĄCZENIE

OBWODY ZABEZPIECZEŃ ŁUKOCHRONNYCH ZŁ-4	
ZASILANIE Up-24VDC	MAGISTRALA CAN

KOMUNIKACJA ZABEZPIECZEŃ

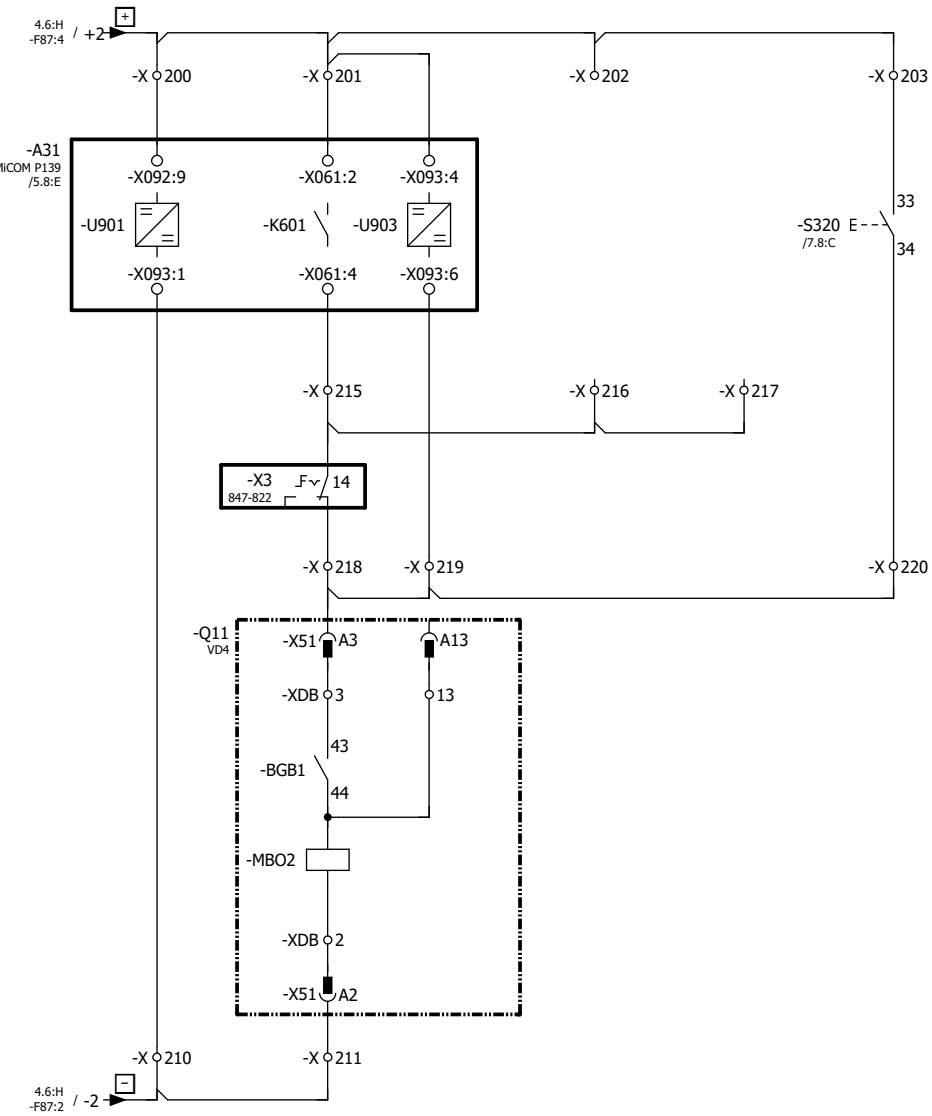

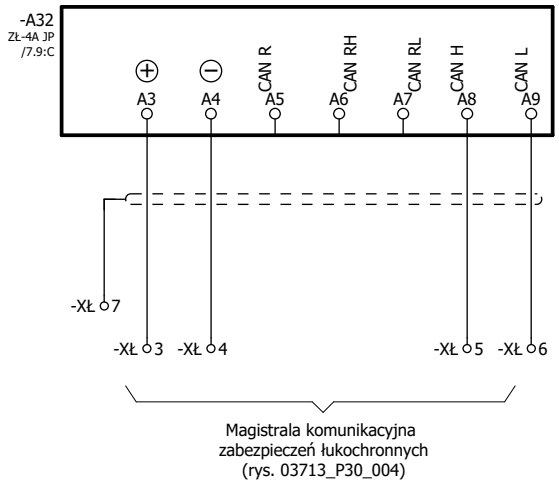

Rozmieszczenie czujników optycznych w polu rozdz.:

czujnik 1 - przedział szynowy (strefa ochronna 1)
czujnik 2 - przedział łącznika (strefa ochronna 1)
czujnik 3 - przedział łącznika (strefa ochronna 2)
czujnik 4 - przedział przyłączowy (strefa ochronna 2)

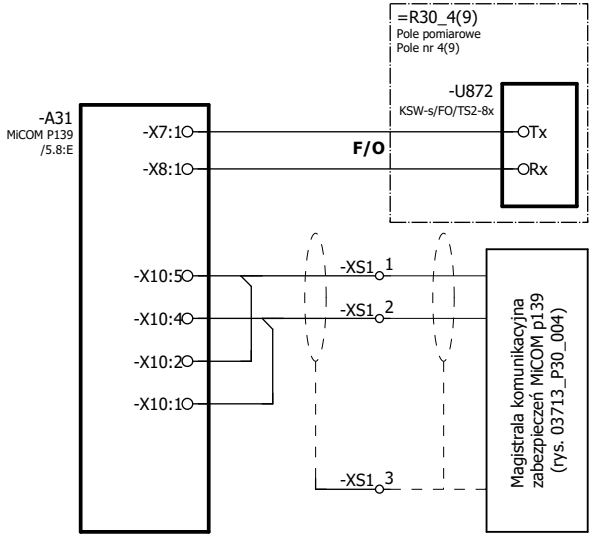

Zmiana	Data	Opis zmiany	Faza realizacji	Nr uprawnień	Projektował	Podpis
E2A	10.2021	Zgodnie z kartą zmian	Projekt wykonawczy	SKL/IE/4593/07	Szyndler Aleksander	
				SKL/IE/4593/07	Szyndler Aleksander	
			Data projektu 10.2020	SLK/2993/POOE/10	Sprawdził Guździk Krzysztof	

ENERGOTEST GLIWICE

Obiekt: PGE Dystrybucja S.A. - SE Rożki

Nazwa rysunku: Rozdzielnica 30kV typu D-40P
Transformator potrzeb własnych 30/0,4kV - pola nr 3, 10
Schematy zasadnicze

Numer rysunku	Nr strony
03713_P30_011_E2A	11/13
Nr projektu 03713_P30	Skrócony nr rysunku 011
Rewizja E2A	Skala 1:1

OBWODY SYGNALIZACJI ZBIORCZEJ			OBWODY LRW I ZS	
AWARIA STEROWNIKA	AWARYJNE WYŁĄCZENIE	UPRZEDZENIE	POBUDZENIE LRW	BLOKADA ZS

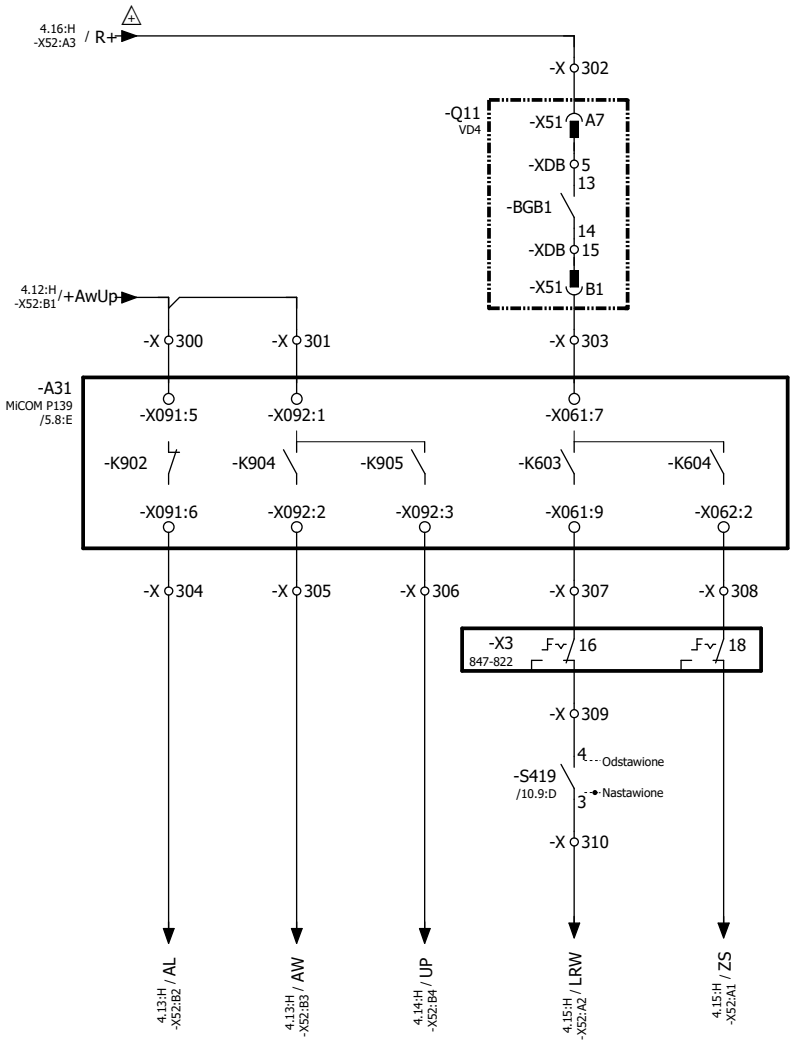

Zmiana	Data	Opis zmiany	Faza realizacji	Nr uprawnień	Projektował	Podpis
E2A	10.2021	Zgodnie z kartą zmian	Projekt wykonawczy	SKL/IE/4593/07	Szyndler Aleksander	
				Nr uprawnień: SKL/IE/4593/07	Opracował: Szyndler Aleksander	
			Data projektu: 10.2020	Nr uprawnień: SLK/2993/POOE/10	Sprawdził: Guździk Krzysztof	

ENERGOTEST GLIWICE

Obiekt	Numer rysunku	Nr strony
PGE Dystrybucja S.A. - SE Rożki	03713_P30_011_E2A	12/13
Nazwa rysunku: Rozdzielnica 30kV typu D-40P Transformator potrzeb własnych 30/0,4kV - pola nr 3, 10 Schematy zasadnicze	Nr projektu: 03713_P30	Skrócony nr rysunku: 011
	Rewizja: E2A	Skala: 1:1

ZESTYKI UZIEMNIKA DO WYKORZYSTANIA	
UZIEMNIK ZAMKNIĘTY	UZIEMNIK OTWARTY

ZESTYKI STANU WYŁĄCZNIKA DO WYKORZYSTANIA	ZESTYKI POŁOŻENIA CZŁONU RUCHOMEGO DO WYKORZYSTANIA

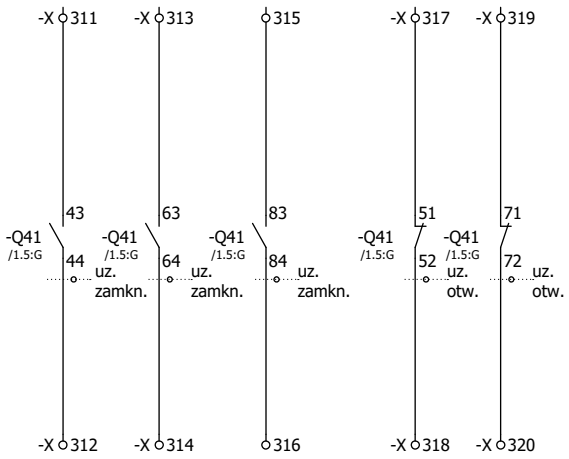

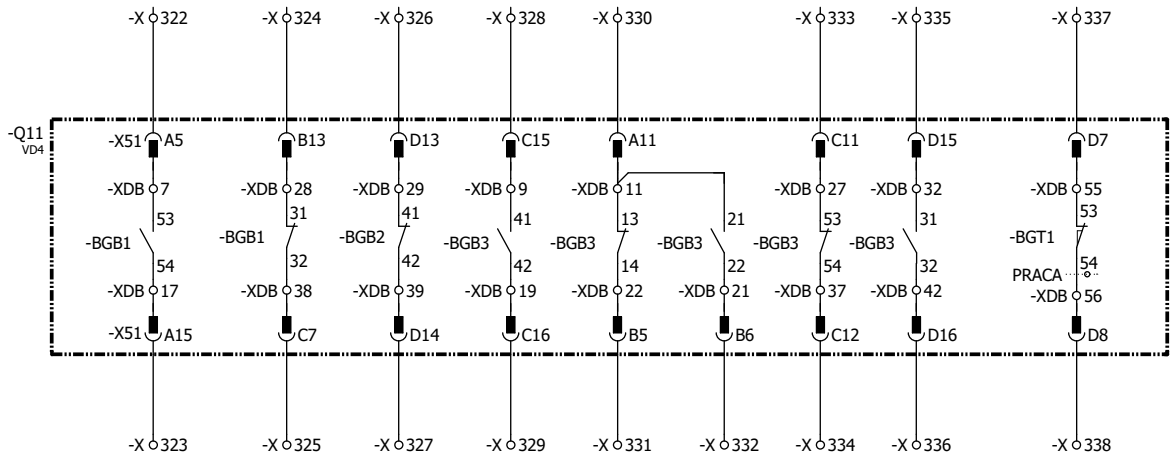

ZESTYKI ZABEZPIECZENIA MiCOM P139 DO WYKORZYSTANIA

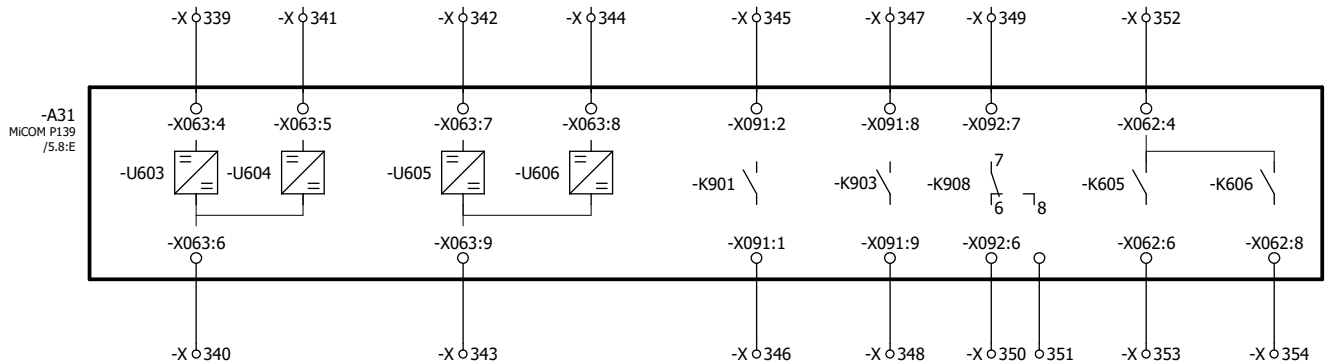

Zmiana	Data	Opis zmiany	Faza realizacji	Nr uprawnień	Projektował	Podpis
E2A	10.2021	Zgodnie z kartą zmian	Projekt wykonawczy	SKL/IE/4593/07	Szyndler Aleksander	Szyndler
				SKL/IE/4593/07	Szyndler Aleksander	Szyndler
			Data projektu 10.2020	SLK/2993/POOE/10	Sprawdził Guździk Krzysztof	

ENERGOTEST GLIWICE

Obiekt	Numer rysunku	Nr strony
PGE Dystrybucja S.A. - SE Rożki	03713_P30_011_E2A	13/13
Nazwa rysunku: Rozdzielnica 30kV typu D-40P Transformator potrzeb własnych 30/0,4kV - pola nr 3, 10 Schematy zasadnicze	Nr projektu 03713_P30	Skrócony nr rysunku 011
	Rewizja E2A	Skala 1:1

UWAGA:
Schemat pokazuje następujący stan:
- wyłącznik w pozycji OTWARTEJ
- sprężyny zamykające NIE ZAZBROJONE
- położenie wózka PRACA

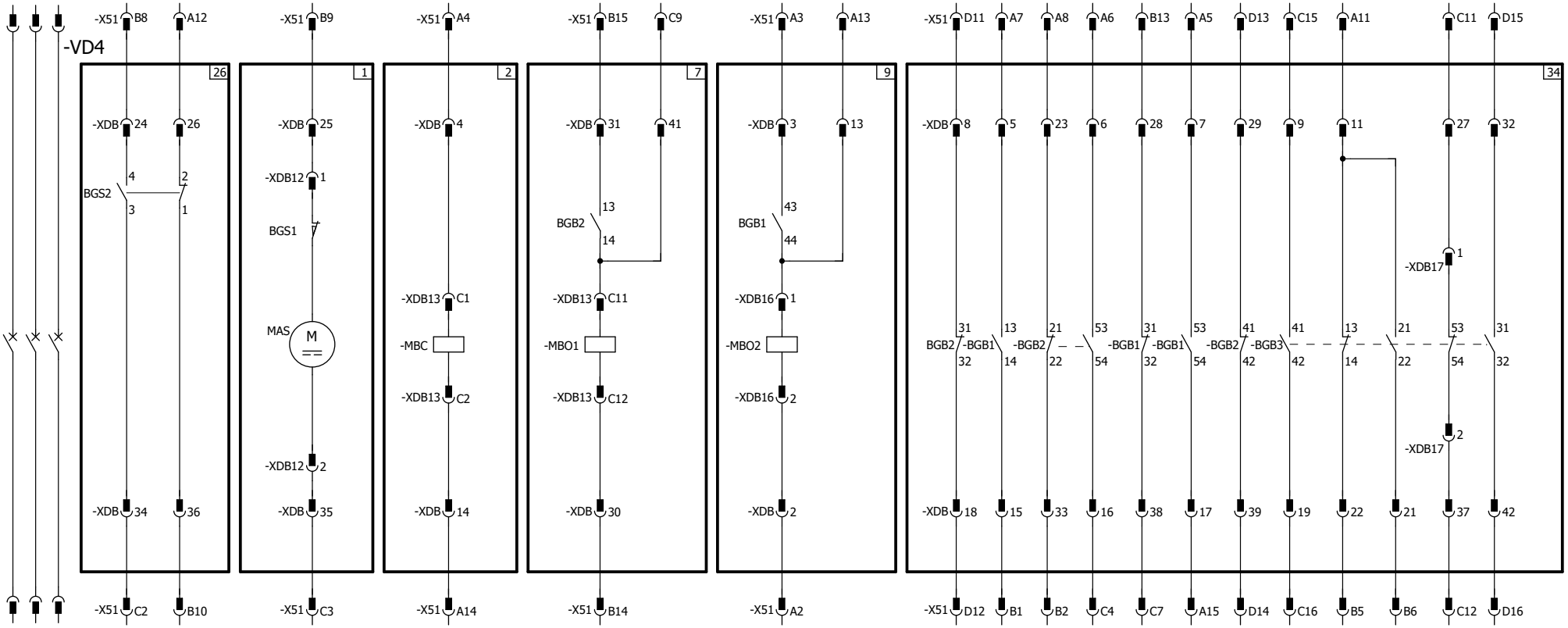

OPIS BLOKÓW SCHEMATU:

BLOK 1 - Obwód silnika zbrojenia sprężyn
BLOK 2 - Wyzwalacz zamykający
BLOK 7 - Obwód pierwszego wyzwalacza otwierającego
BLOK 9 - Obwód drugiego wyzwalacza otwierającego
BLOK 26 - Obwód stanu zazbrojenia wyłącznika
BLOK 30 - Obwód sygnalizacji awaryjnego wyłączenia wyłącznika
BLOK 34 - Obwód łączników pomocniczych

OPIS OZNACZEŃ:

MAS - Silnik zbrojenia sprężyn napędu
MBC - Wyzwalacz zamykający napięciowy
MBO1 - Pierwszy wyzwalacz otwierający napięciowy
MBO2 - Drugi wyzwalacz otwierający napięciowy
BGS2 - Łącznik krańcowy stanu zazbrojenia wyłącznika
BGB1 - Styki pomocnicze wyłącznika
BGB11 - Styk blokujący sygnalizację styku BGB4 przy ręcznym wyłaczeniu wyłącznika
BGB4 - Łącznik pomocniczy załączający się chwilowo podczas otwierania wyłącznika
X51 - Złącze wielowtykowe 64-pin

Zmiana	Data	Opis zmiany	Faza realizacji	Nr uprawnień	Projektował	Podpis		Obiekt		Numer rysunku	Nr strony
E2A	10.2020	Zgodnie z kartą zmian	Projekt wykonawczy	SKL/IE/4593/07	Szyndler Aleksander	Szyndler	ENERGOTEST GLIWICE	PGE Dystrybucja S.A. - SE Rożki		03713_P30_012_E2A	1/2
				Nr uprawnień SKL/IE/4593/07	Opracował Szyndler Aleksander	Szyndler		Nazwa rysunku: Rozdzielnica 30kV typu D-40P Wyłącznik VD4 (1VCD400237) Schemat zasadniczy		Nr projektu 03713_P30	Skrócony nr rysunku 012
			Data projektu 10.2020	Nr uprawnień SLK/2993/POOE/10	Sprawdził Guździk Krzysztof					Rewizja E2A	Skala 1:1,1

UWAGA:
Schemat pokazuje następujący stan:
- wyłącznik w pozycji OTWARTEJ
- sprężyny zamykające NIE ZAZBROJONE
- położenie wózka PRACA

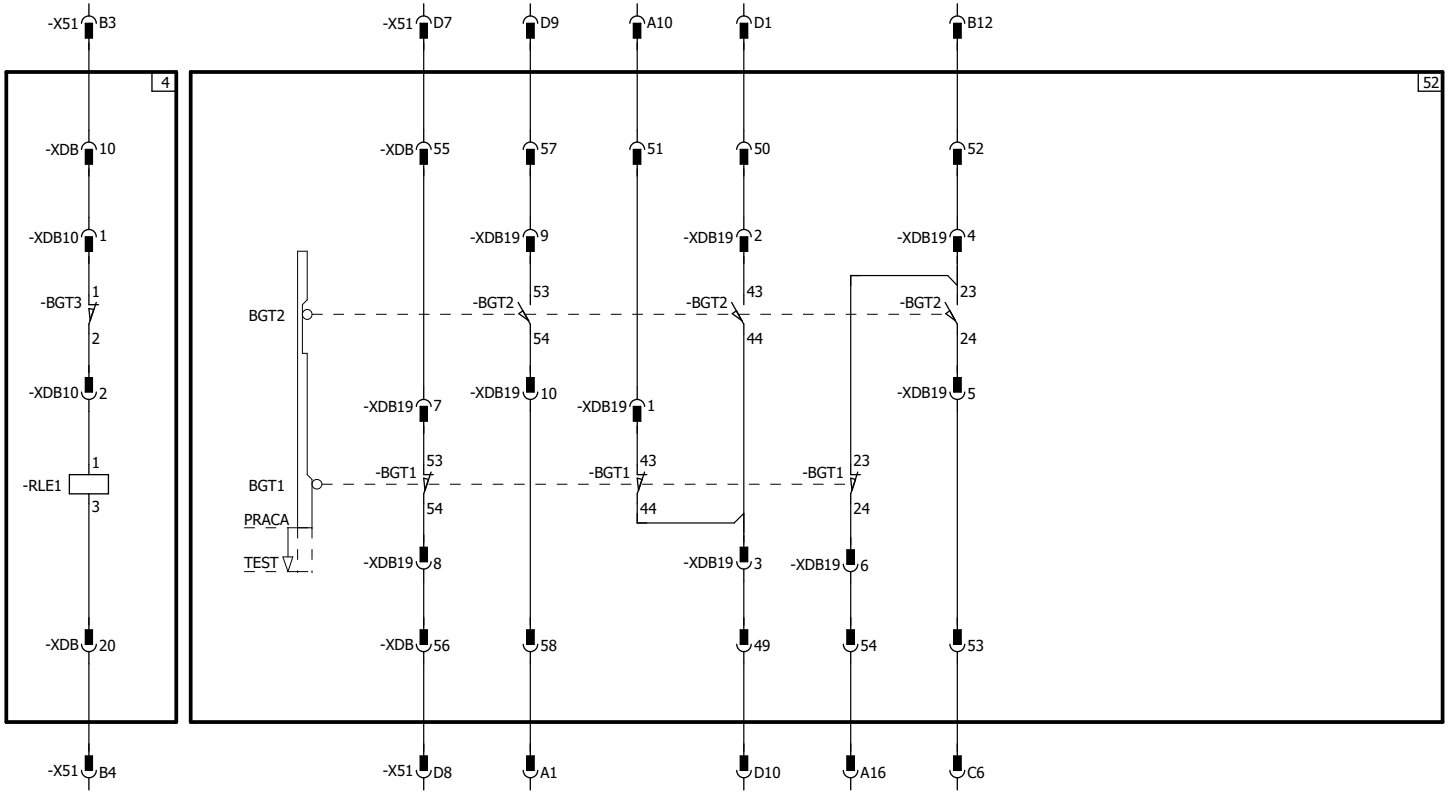

OPIS BLOKÓW SCHEMATU:

BLOK 4 - Obwód blokady zamknięcia wyłącznika
BLOK 52 - Obwód łączników sygnalizacji położenia wyłącznika

OPIS OZNACZEŃ:

MAT - Silnik napędu członu ruchomego
RLE1 - Wyzwalacz blokujący załączenie, gdy nie jest zasilony blokuje mechanicznie możliwość zamykania wyłącznika
BGT1 - Wyłącznik krańcowy sygnalizujący, że wyłącznik jest w położeniu PRACY
BGT2 - Wyłącznik krańcowy sygnalizujący, że wyłącznik jest w położeniu PRÓBY
BGB1 - Styki pomocnicze wyłącznika
X51 - Złącze wielowtykowe 64-pin

Zmiana	Data	Opis zmiany	Faza realizacji	Nr uprawnień	Projektował	Podpis		Obiekt	Numer rysunku	Nr strony
E2A	10.2020	Zgodnie z kartą zmian	Projekt wykonawczy	SKL/IE/4593/07	Szyndler Aleksander		ENERGOTEST GLIWICE	PGE Dystrybucja S.A. - SE Rożki	03713_P30_012_E2A	2/2
				Nr uprawnień SKL/IE/4593/07	Opracował Szyndler Aleksander			Nazwa rysunku: Rozdzielnica 30kV typu D-40P Wyłącznik VD4 (1VCD400237) Schemat zasadniczy	Nr projektu 03713_P30	Skrócony nr rysunku 012
			Data projektu 10.2020	Nr uprawnień SLK/2993/POOE/10	Sprawdził Guździk Krzysztof				Rewizja E2A	Skala 1:1,1

STEROWANIE WYŁĄCZNIKA

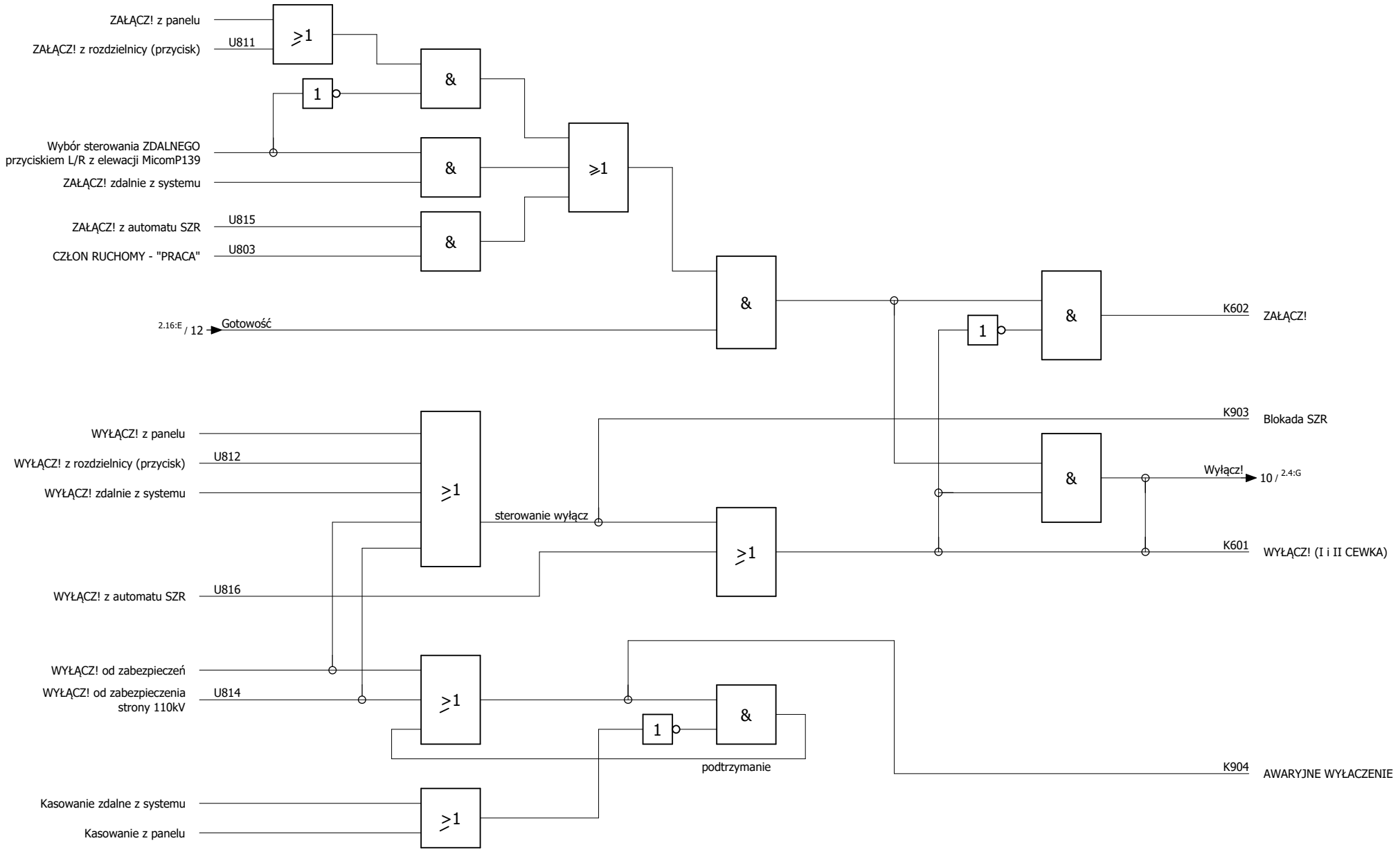

Zmiana	Data	Opis zmiany	Faza realizacji	Nr uprawnień	Projektował	Podpis	Obiekt	Numer rysunku	Nr strony
E2A	10.2020	Zgodnie z kartą zmian	Projekt wykonawczy	SKL/IE/4593/07	Szyndler Aleksander	Szyndler	PGE Dystrybucja S.A. - SE Rożki	03713_P30_031_E2A	1/3
				Nr uprawnień: SKL/IE/4593/07	Opracował: Szyndler Aleksander	Szyndler	Nazwa rysunku: Rozdzielnica 30kV typu D-40P	Nr projektu: 03713_P30	Skrócony nr rysunku: 031
			Data projektu: 10.2020	Nr uprawnień: SLK/2993/POOE/10	Sprawdził: Guździk Krzysztof		Pole zasilające - pole nr 5(8)	Rewizja: E2A	Skala: 1:1
							Schematy logiki MiCOM P139		

ENERGOTEST GLIWICE

GOTOWOŚĆ POLA

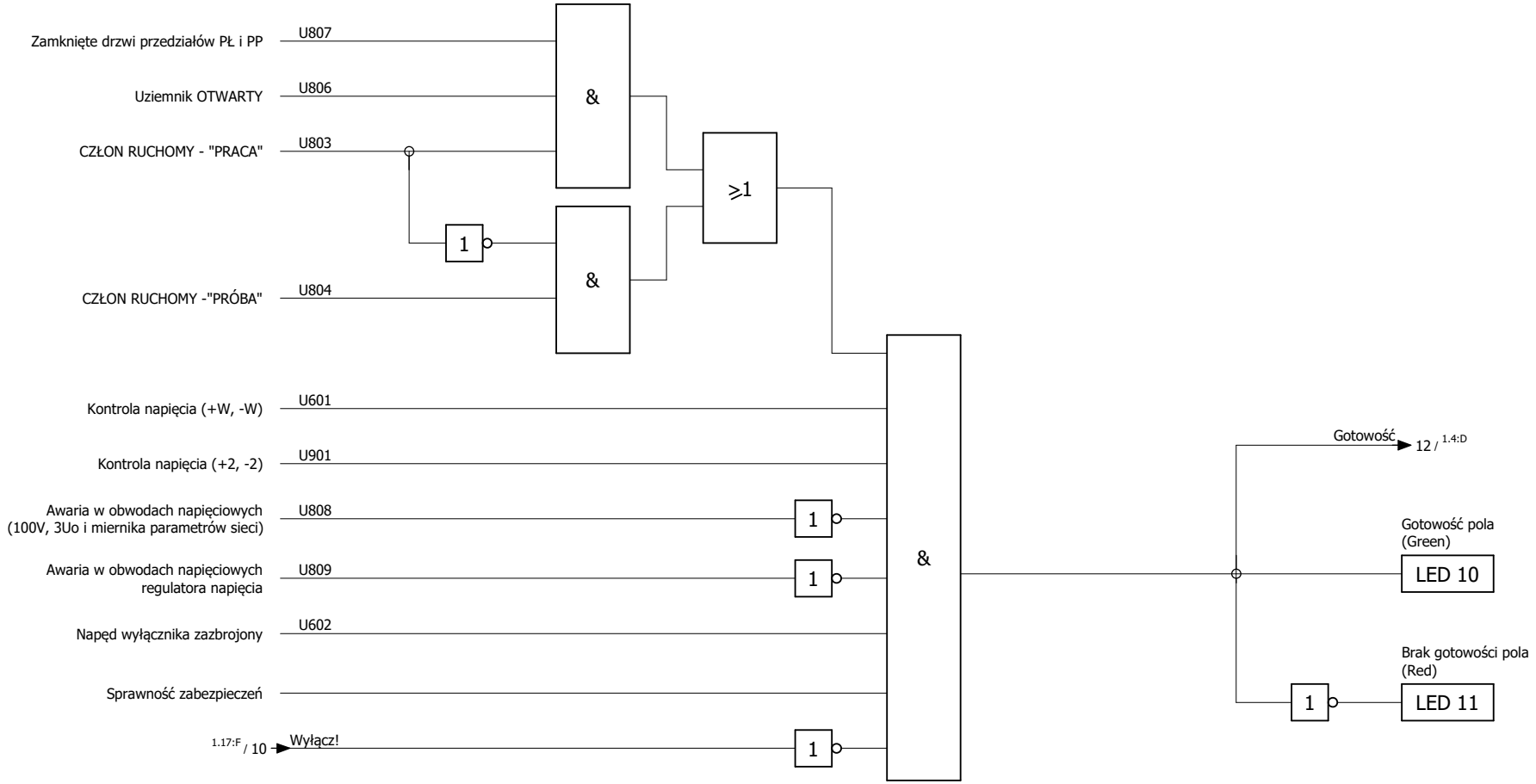

Zmiana	Data	Opis zmiany	Faza realizacji	Nr uprawnień	Projektował	Podpis
E2A	10.2020	Zgodnie z kartą zmian	Projekt wykonawczy	SKL/IE/4593/07	Szyndler Aleksander	
				SKL/IE/4593/07	Szyndler Aleksander	
			Data projektu 10.2020	SLK/2993/POOE/10	Sprawdził Guździk Krzysztof	

ENERGOTEST GLIWICE

Obiekt	Numer rysunku	Nr strony
PGE Dystrybucja S.A. - SE Rożki	03713_P30_031_E2A	2/3
Nazwa rysunku: Rozdzielnica 30kV typu D-40P Pole zasilające - pole nr 5(8) Schematy logiki MiCOM P139	Nr projektu 03713_P30	Skrócony nr rysunku 031
	Rewizja E2A	Skala 1:1

OBWODY LRW i ZS

Blokada ZS od pól odpływowych	U819
Blokada ZS od pola sprzęgła	U820
Pobudzenie LRW od pól odpływowych	U821
Pobudzenie LRW od pola sprzęgła	U822
Aktywacja ZS i LRW (z pola sprzęgła)	U817
Aktywność ZS	U603
Aktywność LRW	U604

OBWODY DO ROZDZ. STR 110kV

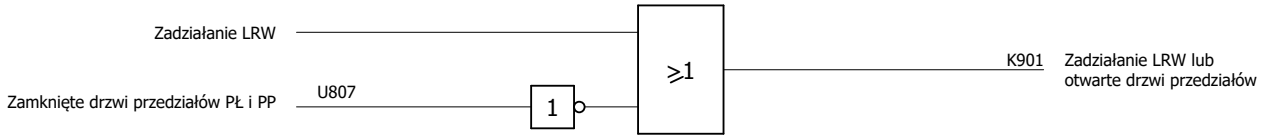

POZOSTAŁE OBWODY WEJŚCIOWE

Wyłącznik załączony	U801
Wyłącznik wyłączony	U802
Uziemnik ZAMKNIĘTY	U805
Zezwolenie wjazdu wózka od uziemnika sekcyjnego	U810
Kontrola COW1	U902
Kontrola COW2	U903

POZOSTAŁE OBWODY WYJŚCIOWE

K902	Sprawność zespołu zabezpieczeń
K905	Sygnalizacja UP

SYGNALIZACJA LED

Awaryjne wyłączenie	LED:1
ALARM - Sygnalizacja UP	LED:2
Blokada / Uszkodzenie	LED:3
Sprawność	LED:4
Tryb edycji	LED:5
Zadziałanie zabezpieczenia zwarciowego	LED:6
Zadziałanie zabezpieczeń nadpradowych	LED:7
	LED:8
Zadziałanie zabezpieczeń napięciowych	LED:9
Gotowość pola (Green)	LED:10
Brak gotowości pola (Red)	LED:11
Brak ciągłości cewki wyłącznika	LED:12
	LED:13
	LED:14
	LED:15
Blokada załączenia od uziemnika 110kV	LED:16
Blokada załączenia od uziemnika sekcji	LED:17

Zmiana	Data	Opis zmiany	Faza realizacji	Nr uprawnień	Projektował	Podpis
E2A	10.2020	Zgodnie z kartą zmian	Projekt wykonawczy	SKL/IE/4593/07	Szyndler Aleksander	Szyndler
				SKL/IE/4593/07	Szyndler Aleksander	Szyndler
			Data projektu 10.2020	SLK/2993/POOE/10	Sprawdził Guździk Krzysztof	

ENERGOTEST GLIWICE

Obiekt	PGE Dystrybucja S.A. - SE Rożki	Numer rysunku 03713_P30_031_E2A	Nr strony 3/3
Nazwa rysunku	Rozdzielnica 30kV typu D-40P Pole zasilające - pole nr 5(8) Schematy logiki MiCOM P139	Nr projektu 03713_P30	Skrócony nr rysunku 031
		Rewizja E2A	Skala 1:1

GOTOWOŚĆ POLA

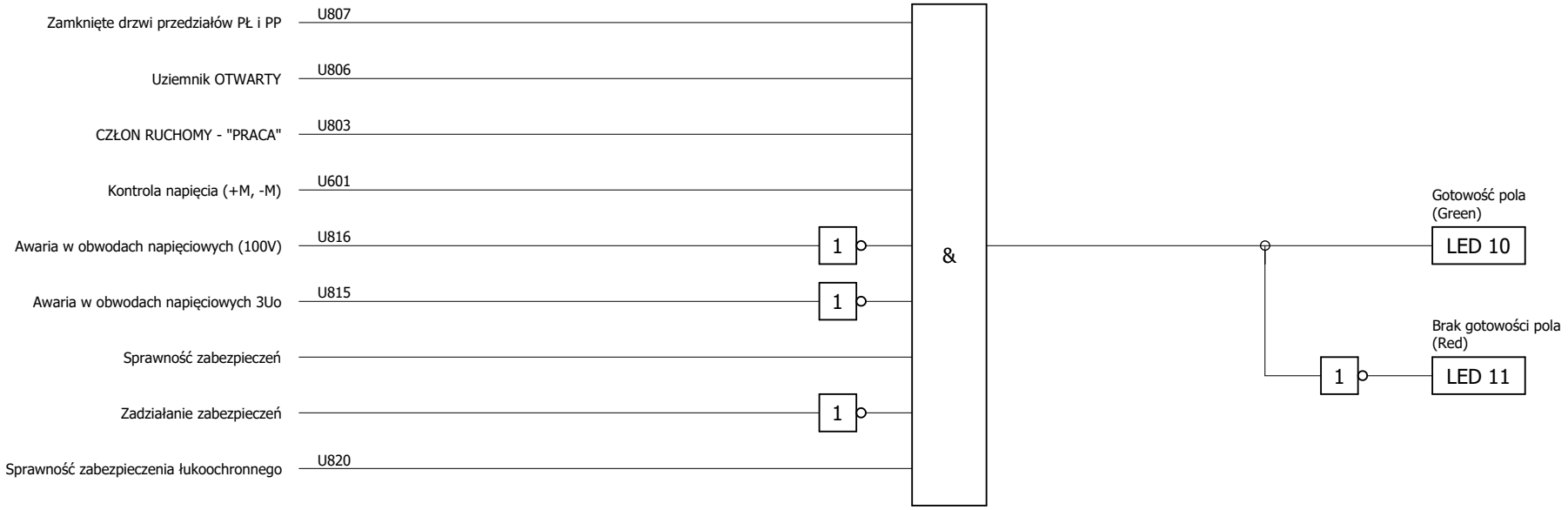

Zmiana	Data	Opis zmiany	Faza realizacji	Nr uprawnień	Projektował	Podpis
E2A	10.2020	Zgodnie z kartą zmian	Projekt wykonawczy		Strzoda Marek	
				Nr uprawnień	Opracował	
			Data projektu 10.2020	Nr uprawnień SLK/2993/POOE/10	Strzoda Marek	
					Sprawdził Guździk Krzysztof	

ENERGOTEST GLIWICE

Obiekt	Numer rysunku	Nr strony
PGE Dystrybucja S.A. - SE Rożki	03713_P30_032_E2A	1/2
Nazwa rysunku: Rozdzielnica 30kV typu D-40P Pole pomiarowe - pola nr 4(9) Schematy logiki MiCOM P139	Nr projektu 03713_P30	Skrócony nr rysunku 032
	Rewizja E2A	Skala 1:1

OBWODY SYGNALIZACJI ZBIORCZEJ SEKCJI

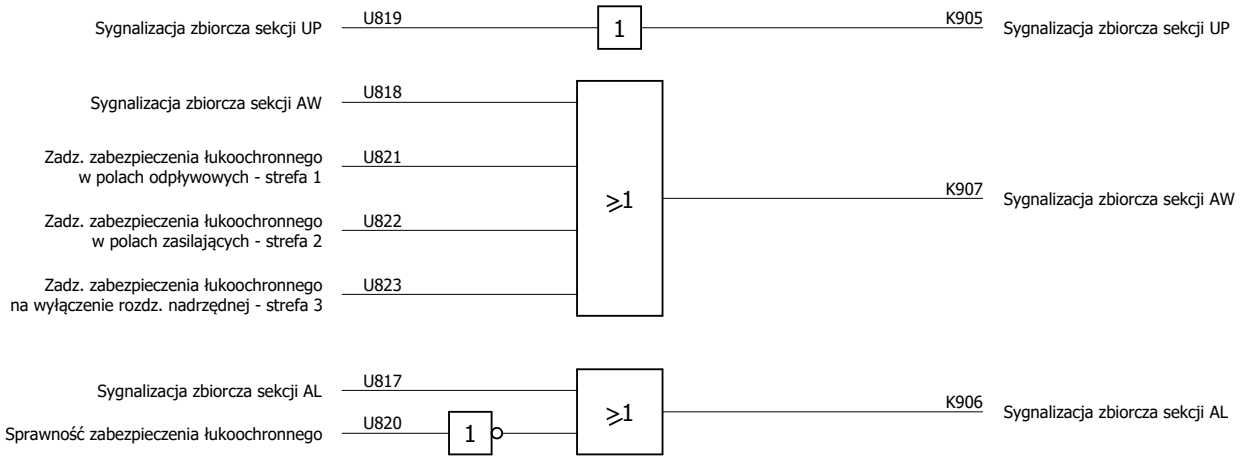

SYGNALIZACJA LED

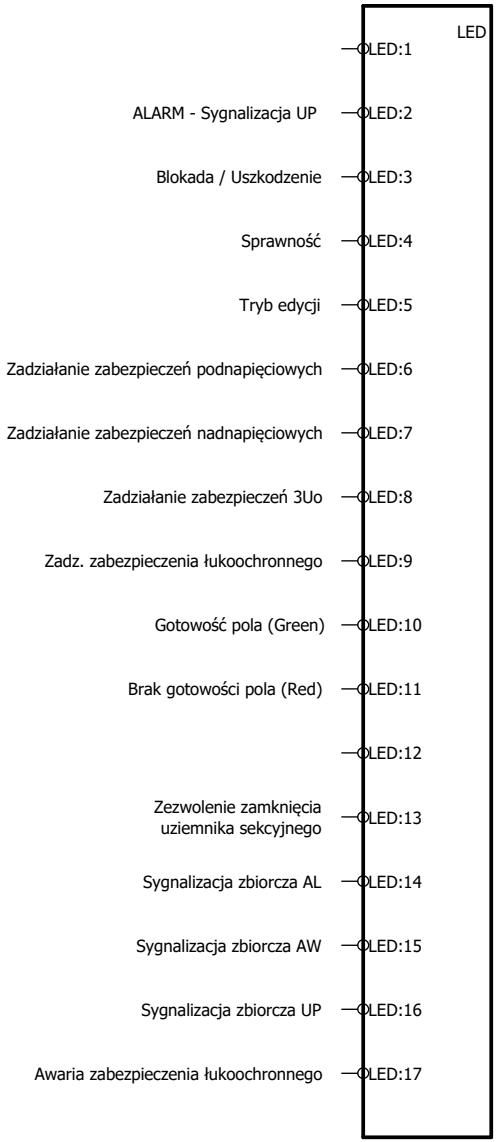

POZOSTAŁE OBWODY WEJŚCIOWE

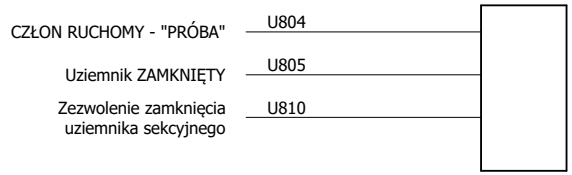

POZOSTAŁE OBWODY WYJŚCIOWE

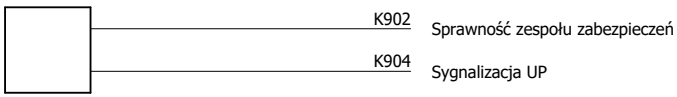

Zmiana	Data	Opis zmiany	Faza realizacji	Nr uprawnień	Projektował	Podpis		Obiekt	Numer rysunku	Nr strony
E2A	10.2020	Zgodnie z kartą zmian	Projekt wykonawczy		Strzoda Marek		ENERGOTEST GLIWICE	PGE Dystrybucja S.A. - SE Rożki	03713_P30_032_E2A	2/2
				Nr uprawnień	Opracował			Nazwa rysunku: Rozdzielnica 30kV typu D-40P	Nr projektu	Skrócony nr rysunku
			Data projektu		Strzoda Marek			Pole pomiarowe - pola nr 4(9)	03713_P30	032
			10.2020	Nr uprawnień	Sprawdził			Schematy logiki MiCOM P139	Rewizja	Skala
				SLK/2993/POOE/10	Guździk Krzysztof				E2A	1:1

STEROWANIE WYŁĄCZNIKA

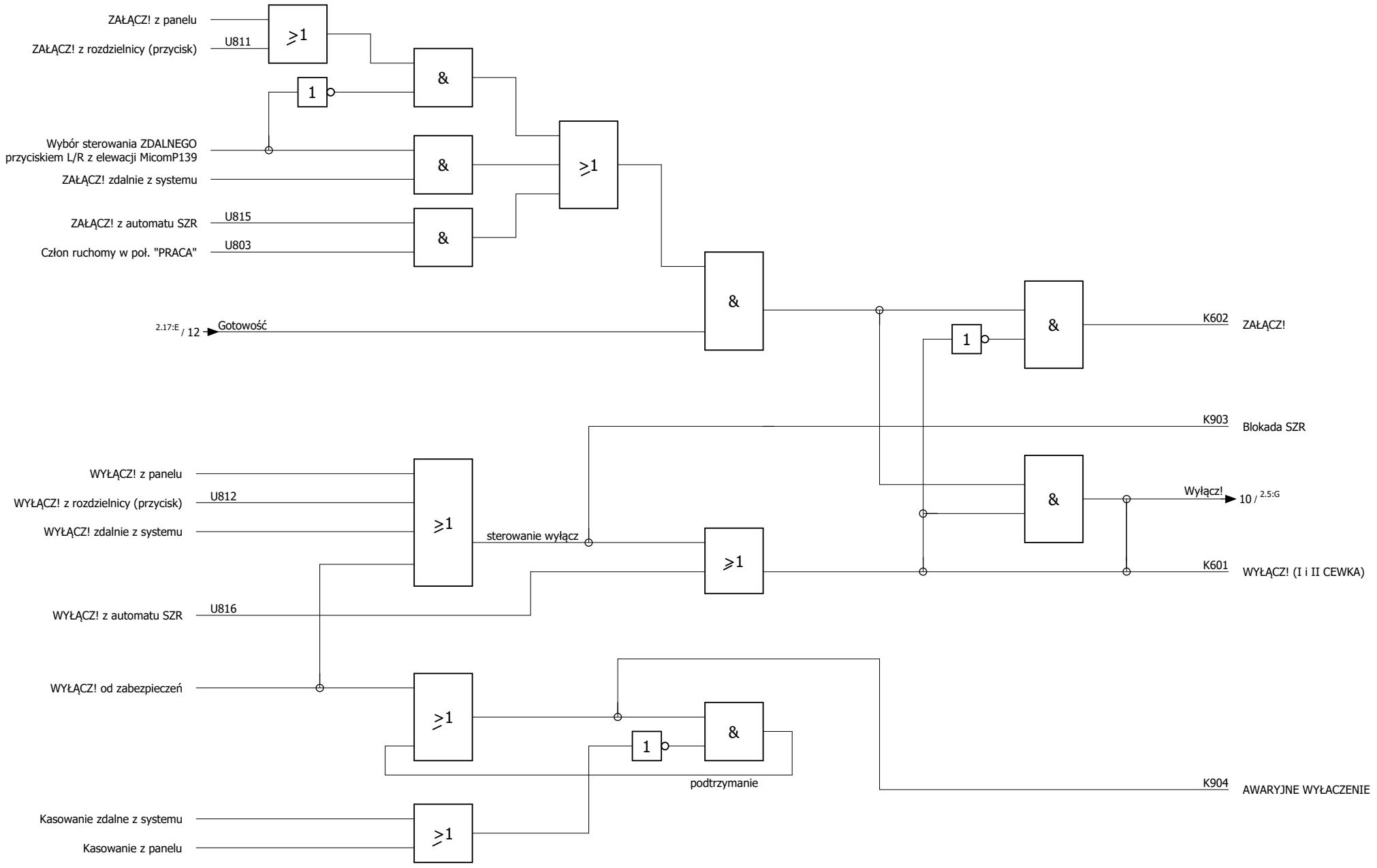

Zmiana	Data	Opis zmiany	Faza realizacji	Nr uprawnień	Projektował	Podpis		Obiekt		Numer rysunku	Nr strony
E2A	10.2020	Zgodnie z kartą zmian	Projekt wykonawczy	SKL/IE/4593/07	Szyndler Aleksander	Szyndler	ENERGOTEST GLIWICE	PGE Dystrybucja S.A. - SE Rożki		03713_P30_033_E2A	1/3
				Nr uprawnień	Opracował	Szyndler		Nazwa rysunku		Nr projektu	Skrócony nr rysunku
				SKL/IE/4593/07	Szyndler Aleksander			Rozdzielnica 30kV typu D-40P		03713_P30	033
			Data projektu	Nr uprawnień	Sprawdził			Pole sprzęgłowe z wyłącznikiem - pole nr 6		Rewizja	Skala
			10.2020	SLK/2993/POOE/10	Guździk Krzysztof			Schematy logiki MiCOM P139		E2A	1:1

GOTOWOŚĆ POLA

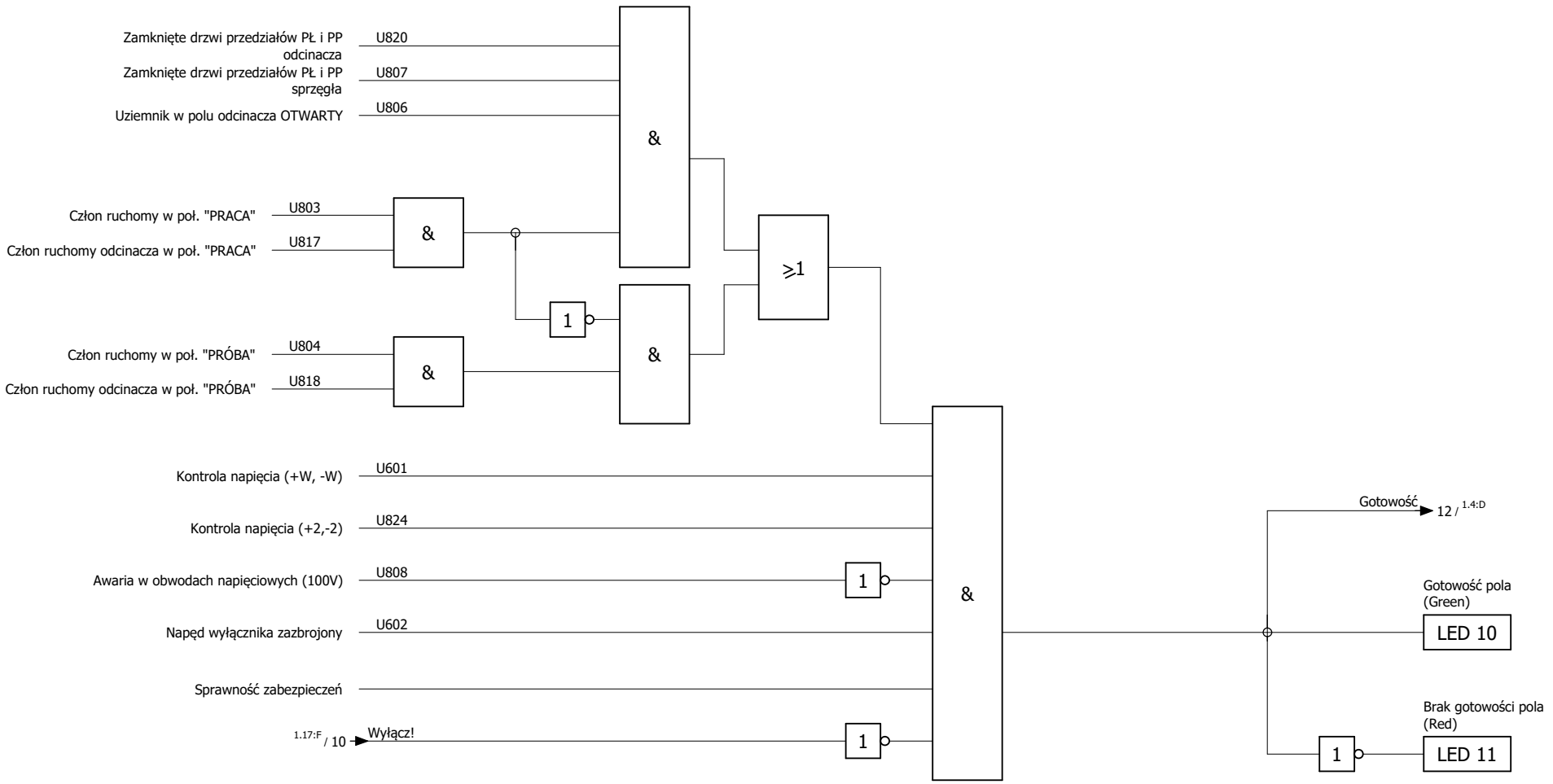

Zmiana	Data	Opis zmiany	Faza realizacji	Nr uprawnień	Projektował	Podpis	Obiekt	Numer rysunku	Nr strony
E2A	10.2020	Zgodnie z kartą zmian	Projekt wykonawczy	SKL/IE/4593/07	Szyndler Aleksander	Szyndler	PGE Dystrybucja S.A. - SE Rożki	03713_P30_033_E2A	2/3
				Nr uprawnień: SKL/IE/4593/07	Opracował: Szyndler Aleksander	Szyndler	Nazwa rysunku: Rozdzielnica 30kV typu D-40P	Nr projektu: 03713_P30	Skrócony nr rysunku: 033
			Data projektu: 10.2020	Nr uprawnień: SLK/2993/POOE/10	Sprawdził: Guździk Krzysztof		Pole sprzęgłowe z wyłącznikiem - pole nr 6	Rewizja: E2A	Skala: 1:1
							Schematy logiki MiCOM P139		

ENERGOTEST GLIWICE

OBWODY LRW i ZS

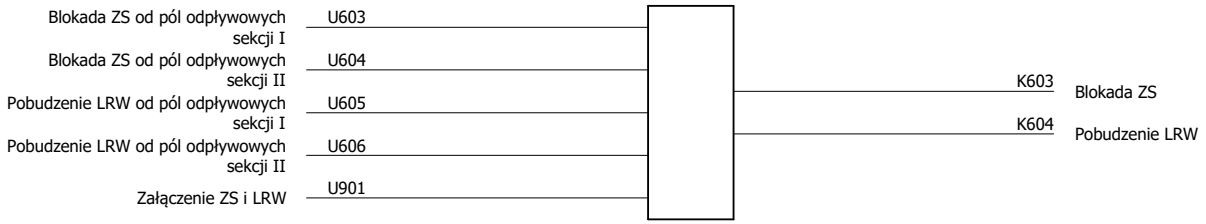

SYGNALIZACJA LED

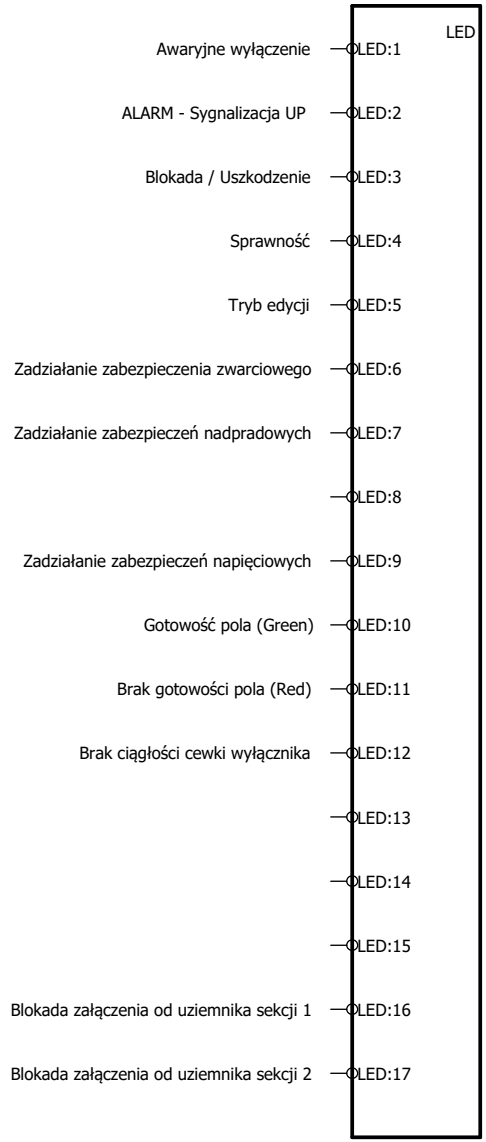

POZOSTAŁE OBWODY WEJŚCIOWE

POZOSTAŁE OBWODY WYJŚCIOWE

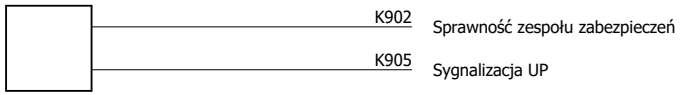

Zmiana	Data	Opis zmiany	Faza realizacji	Nr uprawnień	Projektował	Podpis	Obiekt	Numer rysunku	Nr strony
E2A	10.2020	Zgodnie z kartą zmian	Projekt wykonawczy	SKL/IE/4593/07	Szyndler Aleksander	Szyndler	PGE Dystrybucja S.A. - SE Rożki	03713_P30_033_E2A	3/3
				Nr uprawnień: SKL/IE/4593/07	Opracował: Szyndler Aleksander	Szyndler	Nazwa rysunku: Rozdzielnica 30kV typu D-40P	Nr projektu: 03713_P30	Skrócony nr rysunku: 033
			Data projektu: 10.2020	Nr uprawnień: SLK/2993/POOE/10	Sprawdził: Guździk Krzysztof		Pole sprzęgłowe z wyłącznikiem - pole nr 6	Rewizja: E2A	Skala: 1:1
							Schematy logiki MiCOM P139		

ENERGOTEST GLIWICE

STEROWANIE WYŁĄCZNIKA

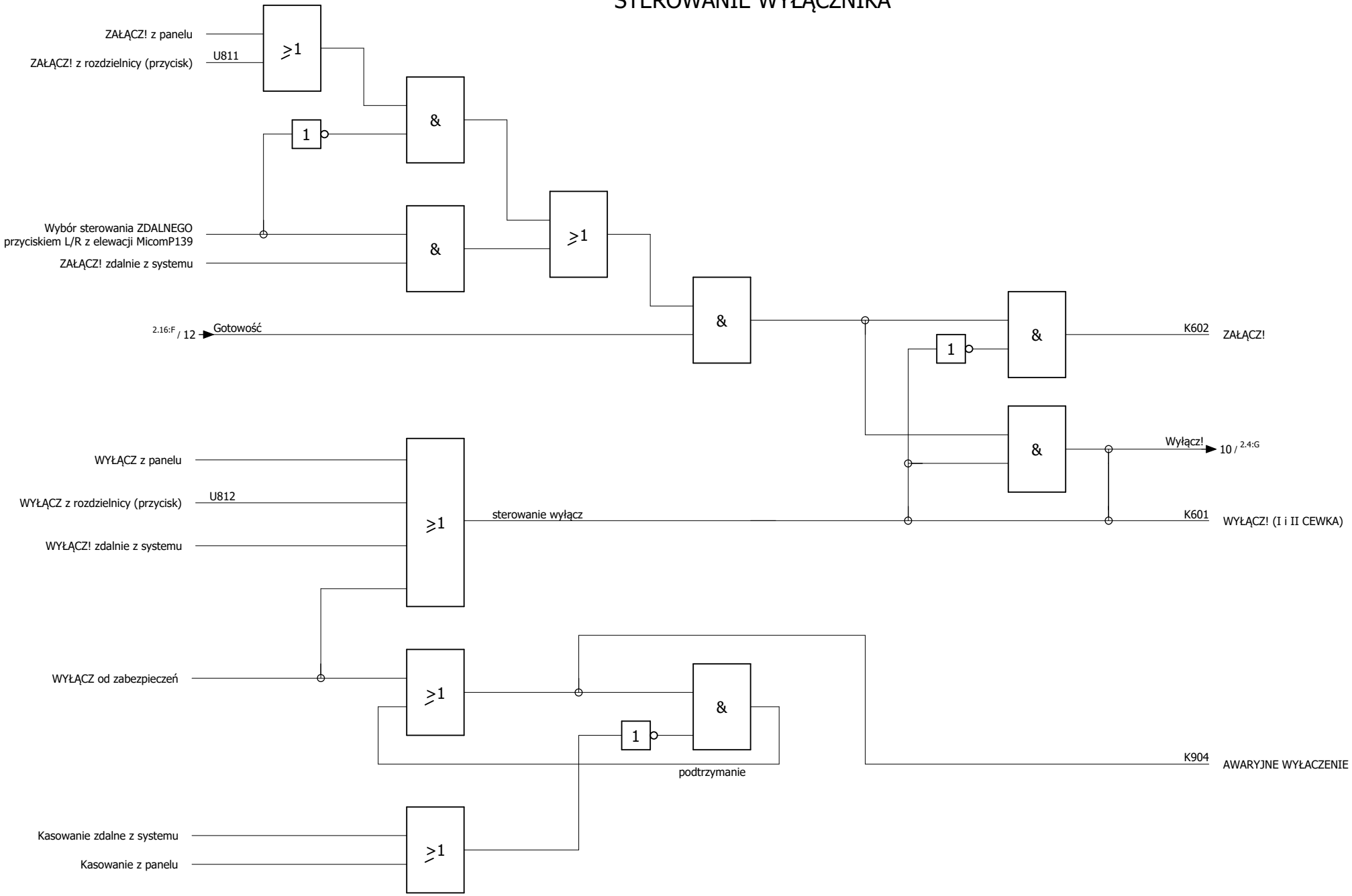

Zmiana	Data	Opis zmiany	Faza realizacji	Nr uprawnień	Projektował	Podpis		Obiekt	Numer rysunku	Nr strony
E2A	10.2020	Zgodnie z kartą zmian	Projekt wykonawczy	SKL/IE/4593/07	Szyndler Aleksander	Szyndler	ENERGOTEST GLIWICE	PGE Dystrybucja S.A. - SE Rożki	03713_P30_034_E2A	1/3
				Nr uprawnień SKL/IE/4593/07	Opracował Szyndler Aleksander	Szyndler		Nazwa rysunku: Rozdzielnica 30kV typu D-40P	Nr projektu 03713_P30	Skrócony nr rysunku 034
			Data projektu 10.2020	Nr uprawnień SLK/2993/POOE/10	Sprawdził Guździk Krzysztof			Pole odpływowe liniowe - pole nr 1, 2, 11	Rewizja E2A	Skala 1:1
								Schematy logiki MiCOM P139		

GOTOWOŚĆ POLA

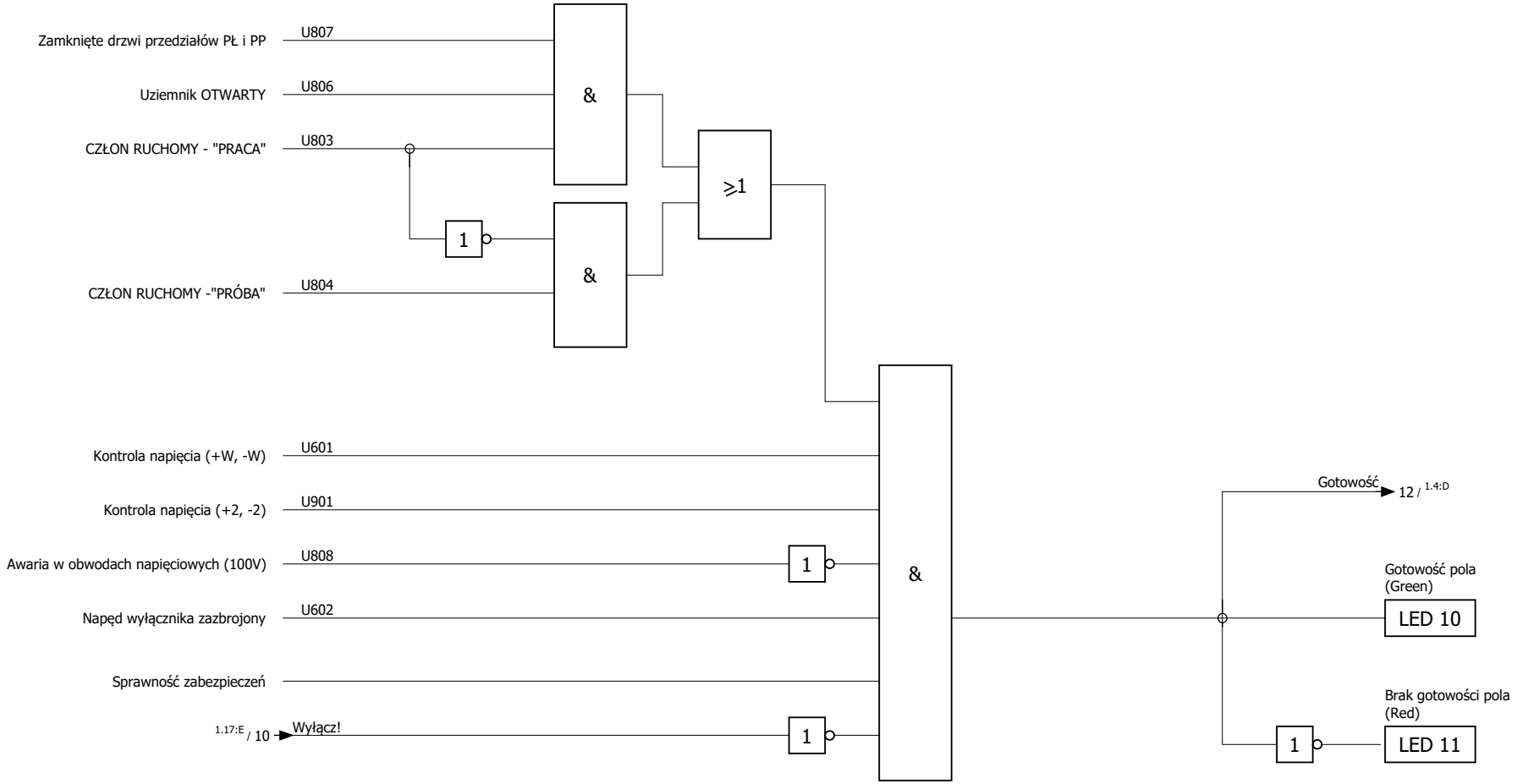

Zmiana	Data	Opis zmiany	Faza realizacji	Nr uprawnień	Projektował	Podpis		Obiekt		Numer rysunku	Nr strony
E2A	10.2020	Zgodnie z kartą zmian	Projekt wykonawczy	SKL/IE/4593/07	Szyndler Aleksander	Szyndler	ENERGOTEST GLIWICE	PGE Dystrybucja S.A. - SE Rożki		03713_P30_034_E2A	2/3
				Nr uprawnień	Opracował	Szyndler		Nazwa rysunku		Nr projektu	Skrócony nr rysunku
				SKL/IE/4593/07	Szyndler Aleksander			Rozdzielnica 30kV typu D-40P		03713_P30	034
			Data projektu	Nr uprawnień	Sprawdził			Pole odpływowe liniowe - pole nr 1, 2, 11		Rewizja	Skala
			10.2020	SLK/2993/POOE/10	Guździk Krzysztof			Schematy logiki MiCOM P139		E2A	1:1

OBWODY LRW i ZS

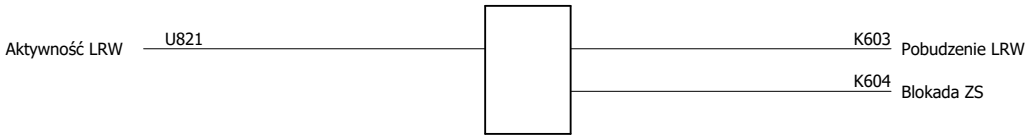

OBWODY AUTOMATYKI SPZ SCO

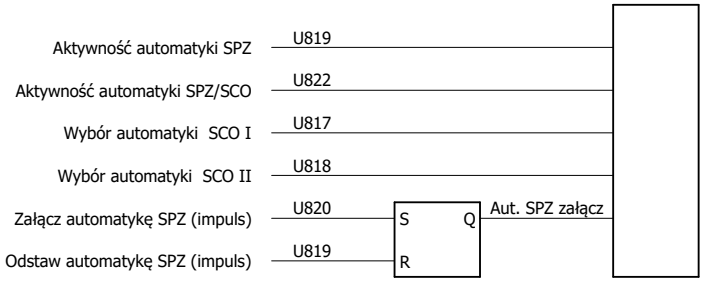

POZOSTAŁE OBWODY WEJŚCIOWE

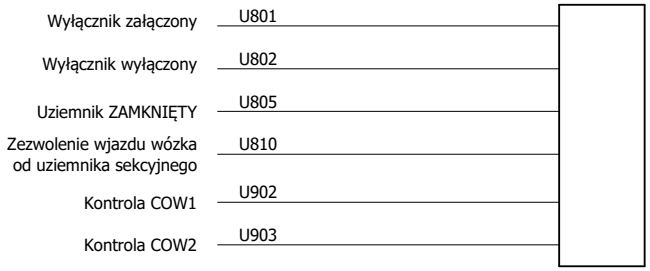

POZOSTAŁE OBWODY WYJŚCIOWE

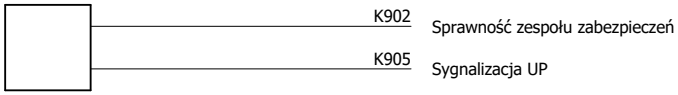

SYGNALIZACJA LED

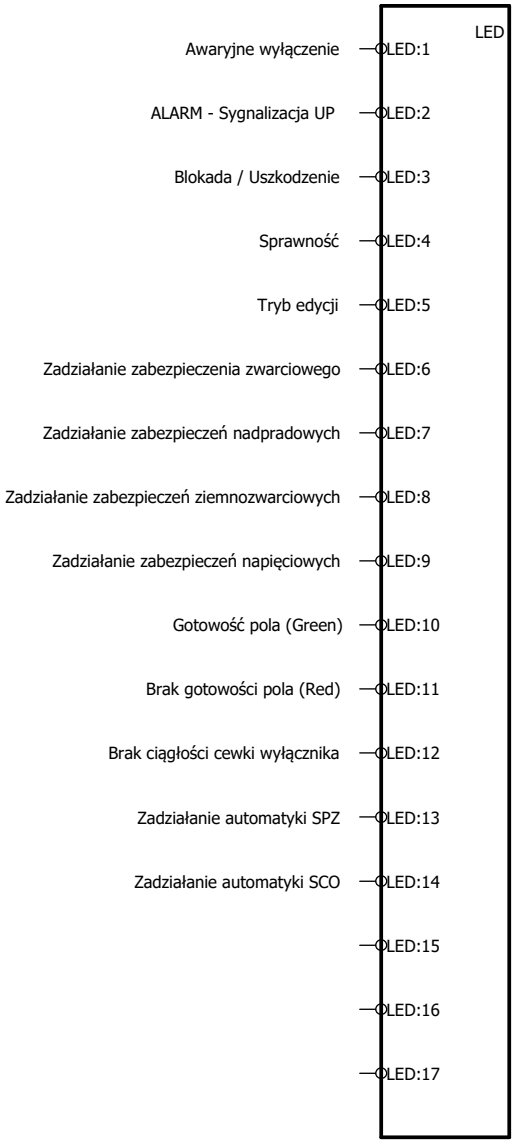

Zmiana	Data	Opis zmiany	Faza realizacji	Nr uprawnień	Projektował	Podpis		Obiekt	Numer rysunku	Nr strony
E2A	10.2020	Zgodnie z kartą zmian	Projekt wykonawczy	SKL/IE/4593/07	Szyndler Aleksander	Szyndler	ENERGOTEST GLIWICE	PGE Dystrybucja S.A. - SE Rożki	03713_P30_034_E2A	3/3
				Nr uprawnień SKL/IE/4593/07	Opracował Szyndler Aleksander	Szyndler		Nazwa rysunku: Rozdzielnica 30kV typu D-40P	Nr projektu 03713_P30	Skrócony nr rysunku 034
			Data projektu 10.2020	Nr uprawnień SLK/2993/POOE/10	Sprawdził Guździk Krzysztof			Pole odpływowe liniowe - pole nr 1, 2, 11	Rewizja E2A	Skala 1:1
								Schematy logiki MiCOM P139		

STEROWANIE WYŁĄCZNIKA

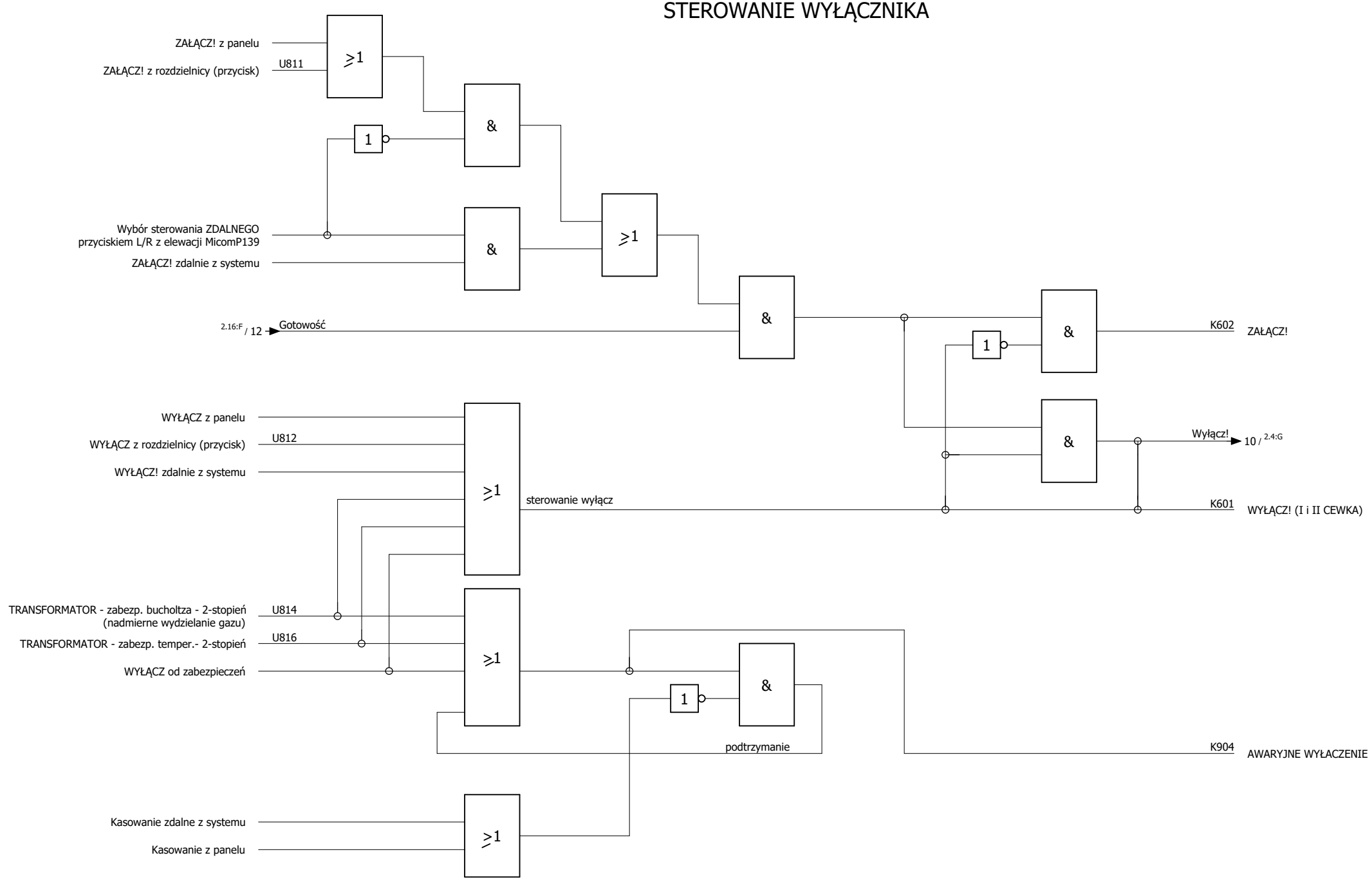

Zmiana	Data	Opis zmiany	Faza realizacji	Nr uprawnień	Projektował	Podpis		Obiekt	Numer rysunku	Nr strony
E2A	10.2020	Zgodnie z kartą zmian	Projekt wykonawczy	SKL/IE/4593/07	Szyndler Aleksander	Szyndler	ENERGOTEST GLIWICE	PGE Dystrybucja S.A. - SE Rożki	03713_P30_035_E2A	1/3
				Nr uprawnień SKL/IE/4593/07	Opracował Szyndler Aleksander	Szyndler		Nazwa rysunku: Rozdzielnica 30kV typu D-40P	Nr projektu 03713_P30	Skrócony nr rysunku 035
			Data projektu 10.2020	Nr uprawnień SLK/2993/POOE/10	Sprawdził Guździk Krzysztof			Transformator potrzeb własnych 30/0,4kV - pola nr 3, 10	Rewizja E2A	Skala 1:1
								Schematy logiki MiCOM P139		

GOTOWOŚĆ POLA

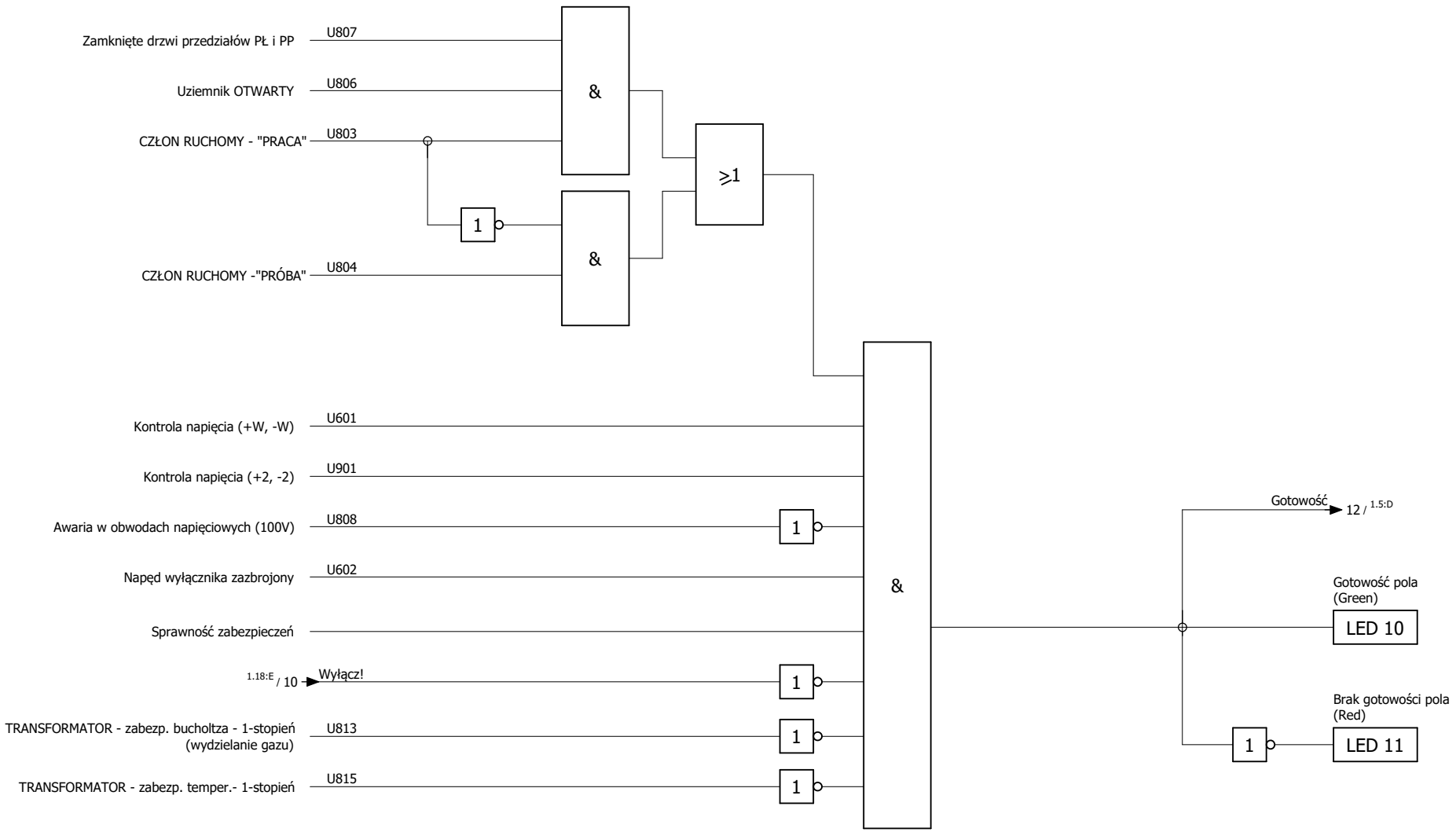

Zmiana	Data	Opis zmiany	Faza realizacji	Nr uprawnień	Projektował	Podpis		Obiekt	Numer rysunku	Nr strony
E2A	10.2020	Zgodnie z kartą zmian	Projekt wykonawczy	SKL/IE/4593/07	Szyndler Aleksander	Szyndler	ENERGOTEST GLIWICE	PGE Dystrybucja S.A. - SE Rożki	03713_P30_035_E2A	2/3
				Nr uprawnień SKL/IE/4593/07	Opracował Szyndler Aleksander	Szyndler		Nazwa rysunku: Rozdzielnica 30kV typu D-40P	Nr projektu 03713_P30	Skrócony nr rysunku 035
			Data projektu 10.2020	Nr uprawnień SLK/2993/POOE/10	Sprawdził Guździk Krzysztof			Transformator potrzeb własnych 30/0,4kV - pola nr 3, 10	Rewizja E2A	Skala 1:1
								Schematy logiki MiCOM P139		

OBWODY LRW i ZS

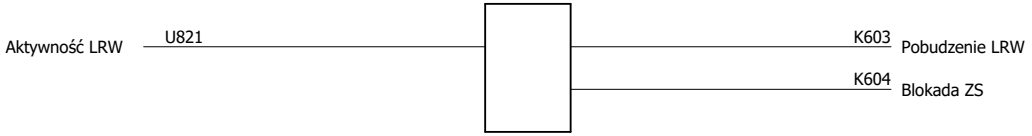

POZOSTAŁE OBWODY WEJŚCIOWE

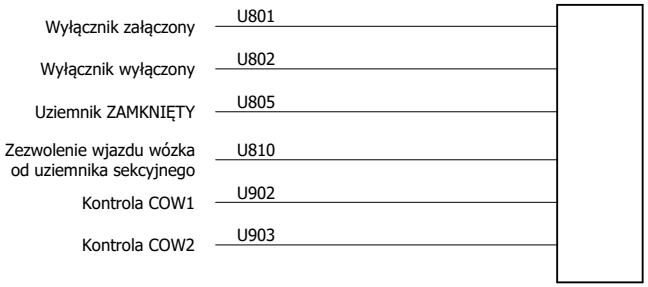

POZOSTAŁE OBWODY WYJŚCIOWE

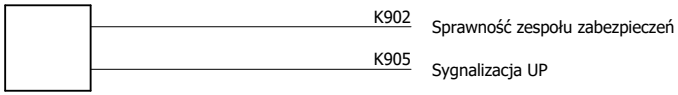

SYGNALIZACJA LED

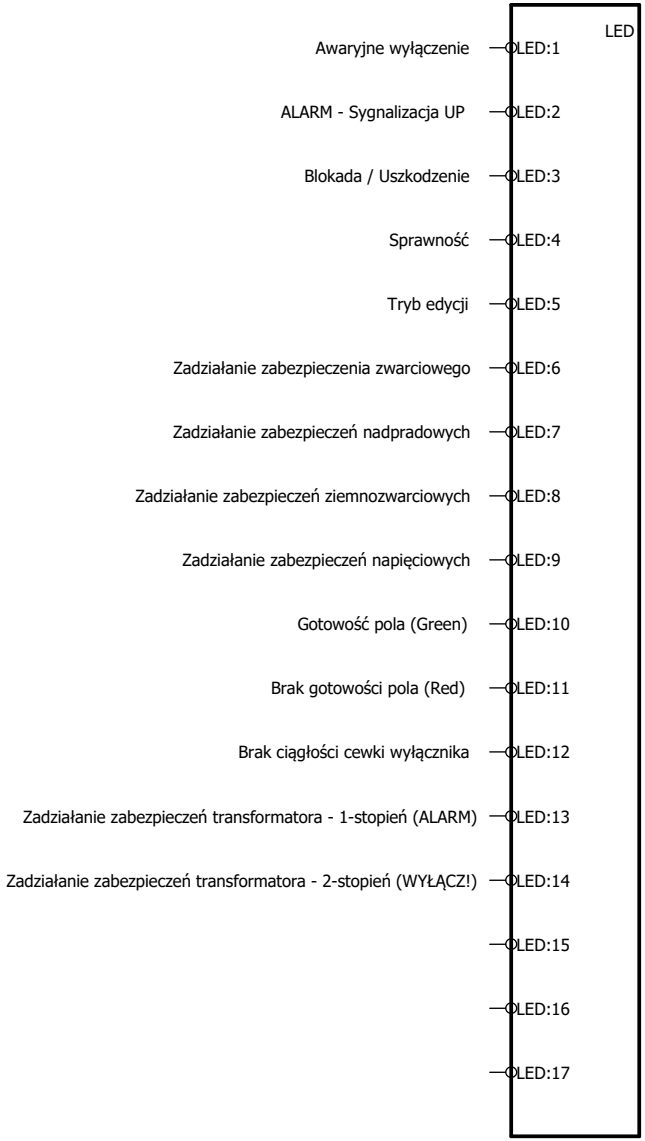

Zmiana	Data	Opis zmiany	Faza realizacji	Nr uprawnień	Projektował	Podpis
E2A	10.2020	Zgodnie z kartą zmian	Projekt wykonawczy	SKL/IE/4593/07	Szyndler Aleksander	Szyndler
				SKL/IE/4593/07	Szyndler Aleksander	Szyndler
			Data projektu 10.2020	SLK/2993/POOE/10	Sprawdził Guździk Krzysztof	

ENERGOTEST GLIWICE

Obiekt	Numer rysunku	Nr strony
PGE Dystrybucja S.A. - SE Rożki	03713_P30_035_E2A	3/3
Nazwa rysunku: Rozdzielnica 30kV typu D-40P Transformator potrzeb własnych 30/0,4kV - pola nr 3, 10 Schematy logiki MiCOM P139	Nr projektu 03713_P30	Skrócony nr rysunku 035
	Rewizja E2A	Skala 1:1

Lp	Oznaczenie	Rodzaj aparatu	Typ	Producent	Ilość	Dane techniczne
			1. Obwody główne			
1.1	Q11	Wyłącznik	VD4	ABB	1	Un=36kV; In=1250A; I_{nws}=20kA; $i_{nzał}$=63kA Up=220V DC silnik zbroj. MAS (bl.1) wyzw. zał. MBC (bl.2) wyzw. wył. MBO1 (bl.7) wyzw. wył. MBO2 (bl.9) styki BGS2 (bl.26) styki BGB1 (bl.34) styki BGT1(2) (bl.52) wyzw. blok. RLE1 (bl.4) **schem. 1VCD400237**
1.2	T11-T13	Przekładnik prądowy 4 rdzeniowy	ACH-36	ARTECHE	3	**REL600-1200**/5/5/5/5A; 16kA/1s I- 20VA **0,2S**FS5(legal.) II - 10VA 0,5FS5 III - 10VA 5P10 IV - 20VA 5P20
1.3	T21 - T23	Przekładnik napięciowy z tubą	UCNF-36	ARTECHE	3	30(*)kV:√3 / 0.1kV:√3 / 0.1kV:√3 /0.1kV:3 I-**0÷5VA**; kl. 0,2 (legaliz.) II-30VA; kl. 0,5 III-30VA; kl.3P
1.4	F21-23	Wkładka bezpiecznikowa	WBP-30	ABB ZWAR	3	0,4 A; 36kV
1.5	Q41	Uziemnik stały z izolatorami reaktancyjnymi	UWE 40	Elektrobudowa	1	36kV; 80kA 4z+4r
			2. Obwody pomocnicze			
2.1	A31	Sterownik polowy	MiCOM P139	ALSTOM	1	Konfiguracja zabezpieczenia: Up=220V DC Unom=od 50 do 130V (4 obwody nap.) standard 40TE, zaciski wtykowe montaż natablicowy, ze ściąganym wyświetlaczem mod. zasilacza 4I8O mod. przekł. 4I4U mod. we/wy cyfr. 6I6O mod. we cyfr. 24I światłowód szklany, złącze ST + RS485 MiCOM P-139-37040F4YQ00G00
2.2	A32	Zabezpieczenie łukoochronne + czujniki optyczne	ZŁ-4A JP	ENERGOTEST	1	
2.3	Z91	Układ gaszenia przepięć ferrorezonansowych	VT Guard	ABB	1	
2.4	U41	Miernik parametrów sieci	N100	LUMEL	1	Up=220V DC 3x57,5 / 100V N100-11000P0 RS485 MODBUS RTU

	Nazwisko	Podpis	Data
Projektował	A.Szyndler	Szyndler	2021-10-13
Sprawdził	K.Guździk		

ENERGOTEST

Rozdzielnica 30kV typu D-40P

Pole zasilające – pola nr 5, 8

Zestawienie materiałów

Inwestor: PGE Dystrybucja S.A. - SE Rożki

Arkusz	Nr rysunku.	Nr projektu.
1/2	03713_P30_051_**E2A**	**03713**

Lp	Oznaczenie	Rodzaj aparatu	Typ	Producent	Ilość	Dane techniczne
2.5	K90	Przekaźnik blokady łączeniowej	PB	Energotest - Energopomiar	1	220V DC
2.6	Y81, Y82	Blokada elektromagnetyczna rygla	K30	FANINA	2	220V DC
2.7	K77, K715	Przekaźnik pomocniczy + gniazdo	R15/4p + GZ14	RELPOL	2	220VDC; 4p; AgCd0
2.8	F81	Wyłącznik instalacyjny nadprądowy	C60H-DC/2p 10A	SCHNEIDER	1	10A
2.9	F82	Wyłącznik instalacyjny nadprądowy	C60H-DC/2p 4A	SCHNEIDER	1	4A
2.10	F87	Wyłącznik instalacyjny nadprądowy	C60H-DC/2p 6A	SCHNEIDER	1	6A
2.11	F85, F85.2	Wyłącznik instalacyjny nadprądowy + styk pomocniczy	C60N3PC4 + OF	SCHNEIDER	2	4A
2.12	F85.1	Wyłącznik instalacyjny nadprądowy + styk pomocniczy	C60N2PC4 + OF	SCHNEIDER	1	4A
2.13	F83	Wyłącznik instalacyjny nadprądowy + styk pomocniczy	C60N1PC0,5 + OF	SCHNEIDER	1	0,5A
2.14	F84	Wyłącznik nadmiarowoprądowy z członem różnicowoprądowym	iDPNNVigi-AC30-B6-1N	SCHNEIDER	1	6A; 30mA; TYP AC
2.15	S7.1, S7.6, S7.61	Łącznik krańcowy miniaturowy	PBM 1E51-PW303LO	POKÓJ	3	250V; 3z
2.16	S310	Przycisk sterowniczy zielony	NEF30-Kz 22	PROMET	1	10A; 500V; 2z+2r
2.17	H40; H40.1; H40.2; H40.3	Oprawa + żarówka E14	E14 54/B	WEBER	4	230VAC, 15W
2.18	S40	Przycisk pokrętny	NEF30-Ps 22	PROMET	1	10A; 500V; 2z+2r
2.19	S418, S419	Rozłączniki z poz. "0" (0-1)	4G10-91-U-R014	APATOR	2	10A; 690V
2.20	S320	Przycisk sterowniczy czerwony	NEF30-Kc 4X	PROMET	1	10A; 500V; 4z
2.21	XK	Gniazdo wtyczkowe modułowe	2P+Z	LEGRAND	1	10A; 230V AC
2.22	X51	Złącze wielowtykowe	64 stykowe	WIELAND	1	64 stykowe 500V; 10A
2.23	X52	Złącze wielowtykowe	15 stykowe	WIELAND	1	15 stykowe 500V; 10A
2.24	...	Złączka gwintowana do obwodów okrężnych	UTTB 4	PHOENIX CONTACT	1kpl.	0.14-6mm2; szary
2.25	…X	Zacisk listwowy	PT 2,5	PHOENIX CONTACT	*	2,5mm^2; 660V
2.26	…X	Zacisk listwowy (obwody prądowe)	PT 6	PHOENIX CONTACT	*	6mm^2; 660V
2.27	XP1	Listwa pomiarowa LPW 16-torowa wraz ze skrzynką przystosowaną do plombowania	847-436/060-1000	WAGO	1kpl.	
2.28	X2, X4	Listwa kontrolna LKW	848-494	WAGO	2kpl.	
2.29	X3	Listwa kontrolna LKW	847-822	WAGO	1kpl.	

Aparatura powinna posiadać deklarację zgodności oraz znak CE.

Uwaga:
(*) - Po zmianie napięcia z 30kV na 15kV należy WYMIENIĆ przekładniki napięciowe na nowe o przekładni: 15:√3/0,1:√3/0,1:√3/0,1:3kV

Lp	Oznaczenie	Rodzaj aparatu	Typ	Producent	Ilość	Dane techniczne
			1. Obwody główne			
1.1	T21 - T23	Przekładnik napięciowy z tubą	UCNF-36	ARTECHE	3	30(*)kV:√3 / 0.1kV:√3 / 0.1kV:√3 /0.1kV:3 I-**0÷5VA**; kl. 0,2 (legaliz.) II-30VA; kl. 0,5 III-30VA; kl.3P
1.2	F21-23	Wkładka bezpiecznikowa	WBP-30	ABB ZWAR	3	0,4 A; 36kV
1.3	BGT1, BGT2	Krańcówki praca/próba		ABB	2	
1.4	Q41	Uziemnik stały z izolatorami reaktancyjnymi	UWE 40	Elektrobudowa	1	36kV; 80kA 4z+4r
			2. Obwody pomocnicze			
2.1	P21	Woltomierz elektromagnetyczny z przełącznikiem	EP29	LUMEL	1	p.p. 30000(*)/100V zakr. 0-40kV
2.2	A31	Sterownik polowy	MiCOM P139	ALSTOM	1	Konfiguracja zabezpieczenia: Up=220V DC Unom=od 50 do 130V (4 obwody nap.) standard 40TE, zaciski wtykowe montaż natablicowy, ze ściąganym wyświetlaczem mod. zasilacza 4I8O mod. przekł. 4I4U mod. we/wy cyfr. 6I6O mod. we cyfr. 24I światłowód szklany, złącze ST MiCOM P-139-37040F4YQ00G00
2.3	U872	Koncentrator światłowodowy	KWS-s/RS485-ST/TS2-x8	JEN INSTYTUT ENERGETYKI	1	5V, 500mA
2.4	A32	Zabezpieczenie łukoochronne + czujniki optyczne	ZŁ-4A-JP	ENERGOTEST	1	
2.5	A33	Zabezpieczenie łukoochronne Jednostka centralna	ZŁ-4A JC	ENERGOTEST	1	
2.6	G61	Zasilacz 220V DC / 24V DC do zabezpieczenia łukoochronnego	SPD24 240	ENERGOTEST	1	220V DC / 24V DC
2.7	G62	Zasilacz 220V DC / 5V DC do koncentratora światłowodowego	HDR-15-5	MEAN WELL	1	220V DC / 5V DC 12W; 0-2,4A
2.8	K90	Przekaźnik blokady łączeniowej	PB	Energotest - Energopomiar	1	220V DC
2.9	Z91	Układ gaszenia przepięć ferrorezonansowych	VT Guard	ABB	1	
2.10	Y81	Blokada elektromagnetyczna rygla	K30	FANINA	1	220V DC
2.11	K711	Przekaźnik pomocniczy + gniazdo	R4WT/4P +GZ4	RELPOL	1	220V DC
2.12	K715	Przekaźnik pomocniczy + gniazdo	R15/4p + GZ14	RELPOL	1	220VDC; 4p; AgCd0

	Nazwisko	Podpis	Data
Projektował	A.Szyndler	Szyndler	2021-10-13
Sprawdził	K.Guździk		

ENERGOTEST

Rozdzielnica 30kV typu D-40P

Pole pomiarowe – pola nr 4, 9

Zestawienie materiałów

Inwestor: PGE Dystrybucja S.A. - SE Rożki

Arkusz	Nr rysunku.	Nr projektu.
1/2	03713_P30_052_**E2A**	**03713**

Lp	Oznaczenie	Rodzaj aparatu	Typ	Producent	Ilość	Dane techniczne
2.13	F81	Wyłącznik instalacyjny nadprądowy	C60H-DC/2p 10A	SCHNEIDER	1	10A
2.14	F81.1, F82	Wyłącznik instalacyjny nadprądowy	C60H-DC/2p 4A	SCHNEIDER	2	4A
2.15	F86	Wyłącznik instalacyjny nadprądowy	C60N2PB6	SCHNEIDER	1	6A
2.16	F84	Wyłącznik nadmiarowoprądowy z członem różnicowoprądowym	iDPNNVigi-AC30-B6-1N	SCHNEIDER	1	6A; 30mA; TYP AC
2.17	F83	Wyłącznik instalacyjny nadprądowy + styk pomocniczy	C60N1PC0,5 + OF	SCHNEIDER	1	0,5A
2.18	F85, F85.1, F85.2, F85.3, F85.4	Wyłącznik instalacyjny nadprądowy + styk pomocniczy	C60N3PC4 + OF	SCHNEIDER	5	4A
2.19	Q1, Q2, Q3, Q4	Rozłącznik bezpiecznikowy TYTAN	Z-SLS D01 16A	EATON	4	16A
2.20	S7.1, S7.6, S7.61	Łącznik krańcowy miniaturowy	PBM 1E51-PW303LO	POKÓJ	3	250V; 3z
2.21	H40; H40.1; H40.2; H40.3	Oprawa + żarówka E14	E14 54/B	WEBER	4	230VAC, 15W
2.22	S40	Przycisk pokrętny	NEF30-Ps 22	PROMET	1	10A; 500V; 2z+2r
2.23	XK	Gniazdo wtyczkowe modułowe	2P+Z	LEGRAND	1	10A; 230V AC
2.24	X51	Złącze wielowtykowe	64 stykowe	WIELAND	1	64 stykowe 500V; 10A
2.25	X52	Złącze wielowtykowe	15 stykowe	WIELAND	1	15 stykowe 500V; 10A
2.26	...	Złączka gwintowana do obwodów okrężnych	UTTB 4	PHOENIX CONTACT	1kpl.	0.14-6mm2; szary
2.27	…X	Zacisk listwowy	PT 2,5	PHOENIX CONTACT	*	2,5mm^2; 660V
2.28	XP1	Listwa pomiarowa LPW 16-torowa wraz ze skrzynką przystosowaną do plombowania	847-436/060-1000	WAGO	1kpl.	
2.29	X4	Listwa kontrolna LKW	1400809/7493/MM	WAGO	1kpl.	modyfikacja listwy 848-1020/0000-2000

Aparatura powinna posiadać deklarację zgodności oraz znak CE.

Uwaga:
(*) - Po zmianie napięcia z 30kV na 15kV należy WYMIENIĆ przekładniki napięciowe na nowe o przekładni: 15:√3/0,1:√3/0,1:√3/0,1:3kV oraz nowy woltomierz o zakresie pomiarowym 0-15kV.

Lp	Oznaczenie	Rodzaj aparatu	Typ	Producent	Ilość	Dane techniczne
			1. Obwody główne			
1.1	Q11	Wyłącznik	VD4	ABB	1	Un=36kV; In=1250A; I_{nws}=20kA; $i_{nzał}$=63kA Up=220V DC silnik zbroj. MAS (bl.1) wyzw. zał. MBC (bl.2) wyzw. wył. MBO1 (bl.7) wyzw. wył. MBO2 (bl.9) styki BGS2 (bl.26) styki BGB1 (bl.34) styki BGT1(2) (bl.52) wyzw. blok. RLE1 (bl.4) **schem. 1VCD400237**
1.2	T11-T13	Przekładnik prądowy 3 rdzeniowy	ACH-36	ARTECHE	3	**REL600-1200**/5/5A ; 16kA/1s I - 10VA **0,2S**FS5 II - 10VA 5P10
1.3	C1-C3	Izolator reaktancyjny	JOR 8-170	KIZO	1	36 kV
			2. Obwody pomocnicze			
2.1	A31	Sterownik polowy	MiCOM P139	ALSTOM	1	Konfiguracja zabezpieczenia: Up=220V DC Unom=od 50 do 130V (4 obwody nap.) standard 40TE, zaciski wtykowe montaż natablicowy, ze ściąganym wyświetlaczem mod. zasilacza 4I8O mod. przekł. 4I4U mod. we/wy cyfr. 6I6O mod. we cyfr. 24I światłowód szklany, złącze ST MiCOM P-139-37040F4YQ00G00
2.2	A32.1, A32.2	Zabezpieczenie łukoochronne + czujniki optyczne	ZŁ-4A JP	ENERGOTEST	2	
2.3	H31	Wskaźnik napięcia	WN	Energotest - Energopomiar	1	
2.4	Y82	Blokada elektromagnetyczna rygla	K30	FANINA	1	220V DC
2.5	K715	Przekaźnik pomocniczy + gniazdo	R15/4p + GZ14	RELPOL	1	220VDC; 4p; AgCd0
2.6	K72, K73	Przekaźnik pomocniczy + gniazdo	R4WT/4P +GZ4	RELPOL	2	220V DC
2.7	F81	Wyłącznik instalacyjny nadprądowy	C60H-DC/2p 10A	SCHNEIDER	1	10A
2.8	F82	Wyłącznik instalacyjny nadprądowy	C60H-DC/2p 4A	SCHNEIDER	1	4A
2.9	F87	Wyłącznik instalacyjny nadprądowy	C60H-DC/2p 6A	SCHNEIDER	1	6A
2.10	F88	Wyłącznik instalacyjny nadprądowy	C60H-DC/2p 3A	SCHNEIDER	1	3A

Lp	Oznaczenie	Rodzaj aparatu	Typ	Producent	Ilość	Dane techniczne
2.11	F85	Wyłącznik instalacyjny nadprądowy + styk pomocniczy	C60N3PB2 + OF	SCHNEIDER	1	2A
2.12	F84	Wyłącznik nadmiarowoprądowy z członem różnicowoprądowym	iDPNNVigi-AC30-B6-1N	SCHNEIDER	1	6A; 30mA; TYP AC
2.13	S7.1, S7.6, S7.61	Łącznik krańcowy miniaturowy	PBM 1E51-PW303LO	POKÓJ	3	250V; 3z
2.14	S310	Przycisk sterowniczy zielony	NEF30-Kz 22	PROMET	1	10A; 500V; 2z+2r
2.15	H40; H40.1; H40.2; H40.3	Oprawa + żarówka E14	E14 54/B	WEBER	4	230VAC, 15W
2.16	S40	Przycisk pokrętny	NEF30-Ps 22	PROMET	1	10A; 500V; 2z+2r
2.17	S424	Rozłączniki z poz. "0" (0-1)	4G10-91-U-R014	APATOR	1	10A; 690V
2.18	S320	Przycisk sterowniczy czerwony	NEF30-Kc 4X	PROMET	1	10A; 500V; 4z
2.19	XK	Gniazdo wtyczkowe modułowe	2P+Z	LEGRAND	1	10A; 230V AC
2.20	X51	Złącze wielowtykowe	64 stykowe	WIELAND	1	64 stykowe 500V; 10A
2.21	X52	Złącze wielowtykowe	15 stykowe	WIELAND	1	15 stykowe 500V; 10A
2.22	...	Złączka gwintowana do obwodów okrężnych	UTTB 4	PHOENIX CONTACT	1kpl.	0.14-6mm2; szary
2.23	…X	Zacisk listwowy	PT 2,5	PHOENIX CONTACT	*	2,5mm^2; 660V
2.24	…X	Zacisk listwowy (obwody prądowe)	PT 6	PHOENIX CONTACT	*	6mm^2; 660V
2.25	X2	Listwa kontrolna LKW	848-494	WAGO	1kpl.	
2.26	X3	Listwa kontrolna LKW	847-822	WAGO	1kpl.	

Aparatura powinna posiadać deklarację zgodności oraz znak CE.

Lp	Oznaczenie	Rodzaj aparatu	Typ	Producent	Ilość	Dane techniczne
1. Obwody główne						
1.1		Wózek odcinacza		Elektrobudowa	1	1250A
1.2	BGT1, BGT2	Krańcówki praca/próba		ABB	2	
1.3	Q41	Uziemnik stały z izolatorami reaktancyjnymi	UWE 40	Elektrobudowa	1	36kV; 80kA 4z+4r
2. Obwody pomocnicze						
2.1	A32	Zabezpieczenie łukoochronne + czujniki optyczne	ZŁ-4A JP	ENERGOTEST	1	
2.2	A23	Automat SZR	uREG-2R6	REGULUS	1	220V DC SZR wersja zatablicowa
2.3	K90	Przekaźnik blokady łączeniowej	PB	Energotest - Energopomiar	1	220V DC
2.4	H31	Wskaźnik napięcia	WN	Energotest - Energopomiar	1	
2.5	Y81, Y82	Blokada elektromagnetyczna rygla	K30	FANINA	2	220V DC
2.6	K715.1	Przekaźnik pomocniczy + gniazdo	R15/4p + GZ14	RELPOL	1	220VDC; 4p; AgCd0
2.7	S7.1, S7.6, S7.61	Łącznik krańcowy miniaturowy	PBM 1E51-PW303LO	POKÓJ	3	250V; 3z
2.8	H40; H40.1; H40.2; H40.3	Oprawa + żarówka E14	E14 54/B	WEBER	4	230VAC, 15W
2.9	S40	Przycisk pokrętny	NEF30-Ps 22	PROMET	1	10A; 500V; 2z+2r
2.10	S440	Przycisk pokrętny	NEF30-TPas22	PROMET	1	10A; 500V; 2z+2r
2.11	F84	Wyłącznik nadmiarowoprądowy z członem różnicowoprądowym	iDPNNVigi-AC30-B6-1N	SCHNEIDER	1	6A; 30mA; TYP AC
2.12	XK	Gniazdo wtyczkowe modułowe	2P+Z	LEGRAND	1	10A; 230V AC
2.13	X51	Złącze wielowtykowe	64 stykowe	WIELAND	1	64 stykowe 500V; 10A
2.14	...	Złączka gwintowana do obwodów okrężnych	UTTB 4	PHOENIX CONTACT	1kpl.	0.14-6mm2; szary
2.15	…X, XA	Zacisk listwowy	PT 2,5	PHOENIX CONTACT	*	2,5mm^2; 660V

Aparatura powinna posiadać deklarację zgodności oraz znak CE.

	Nazwisko	Podpis	Data
Projektował	A.Szyndler	Szyndler	2021-10-13
Sprawdził	K.Guździk		

ENERGOTEST

Rozdzielnica 30kV typu D-40P

Pole odcinacza - pole nr 7

Zestawienie materiałów

Inwestor: PGE Dystrybucja S.A. - SE Rożki

Arkusz	Nr rysunku.	Nr projektu.
1/1	03713_P30_054_**E2A**	**03713**

Lp	Oznaczenie	Rodzaj aparatu	Typ	Producent	Ilość	Dane techniczne
			1. Obwody główne			
1.1	Q11	Wyłącznik	VD4	ABB	1	Un=36kV; In=630A; I_{nws}=20kA; $i_{nzał}$=63kA Up=220V DC silnik zbroj. MAS (bl.1) wyzw. zał. MBC (bl.2) wyzw. wył. MBO1 (bl.7) wyzw. wył. MBO2 (bl.9) styki BGS2 (bl.26) styki BGB1 (bl.34) styki BGT1(2) (bl.52) wyzw. blok. RLE1 (bl.4) **schem. 1VCD400237**
1.2	T11-T13	Przekładnik prądowy 3 rdzeniowy	ACF-36	ARTECHE	3	**REL150-300**/5/5A ; 16kA/1s I - 20VA **0,2S**FS5 II - 10VA 5P10
1.3	T31	Przekładnik ziemnozwarciowy	IO-22e	ENERGOTEST	1	1/75
1.4	Q41	Uziemnik stały z izolatorami reaktancyjnymi	UWE 40	Elektrobudowa	1	36kV; 80kA 4z+4r
			2. Obwody pomocnicze			
2.1	A31	Sterownik polowy	MiCOM P139	ALSTOM	1	Konfiguracja zabezpieczenia: Up=220V DC Unom=od 50 do 130V (4 obwody nap.) standard 40TE, zaciski wtykowe montaż natablicowy, ze ściąganym wyświetlaczem mod. zasilacza 4I8O mod. przekł. 4I4U mod. we/wy cyfr. 6I6O mod. we cyfr. 24I światłowód szklany, złącze ST MiCOM P-139-37040F4YQ00G00
2.2	A32	Zabezpieczenie łukoochronne + czujniki optyczne	ZŁ-4A JP	ENERGOTEST	1	
2.3	K90	Przekaźnik blokady łączeniowej	PB	Energotest - Energopomiar	1	220V DC
2.4	Y81, Y82	Blokada elektromagnetyczna rygla	K30	FANINA	2	220V DC
2.5	K715	Przekaźnik pomocniczy + gniazdo	R15/4p + GZ14	RELPOL	1	220VDC; 4p; AgCd0
2.6	F81	Wyłącznik instalacyjny nadprądowy	C60H-DC/2p 10A	SCHNEIDER	1	10A
2.7	F82	Wyłącznik instalacyjny nadprądowy	C60H-DC/2p 4A	SCHNEIDER	1	4A
2.8	F87	Wyłącznik instalacyjny nadprądowy	C60H-DC/2p 6A	SCHNEIDER	1	6A
2.9	F85	Wyłącznik instalacyjny nadprądowy + styk pomocniczy	C60N3PB2 + OF	SCHNEIDER	1	2A

Lp	Oznaczenie	Rodzaj aparatu	Typ	Producent	Ilość	Dane techniczne
2.10	F84	Wyłącznik nadmiarowoprądowy z członem różnicowoprądowym	iDPNNVigi-AC30-B6-1N	SCHNEIDER	1	6A; 30mA; TYP AC
2.11	S7.1, S7.6, S7.61	Łącznik krańcowy miniaturowy	PBM 1E51-PW303LO	POKÓJ	3	250V; 3z
2.12	S310	Przycisk sterowniczy zielony	NEF30-Kz 22	PROMET	1	10A; 500V; 2z+2r
2.13	H40; H40.1; H40.2; H40.3	Oprawa + żarówka E14	E14 54/B	WEBER	4	230VAC, 15W
2.14	S40	Przycisk pokrętny	NEF30-Ps 22	PROMET	1	10A; 500V; 2z+2r
2.15	S420	Przełącznik z poz. "0" (1-0-2), powrót do "0" z obu stron	4G10-202-U-R014	APATOR	1	10A; 690V
2.16	S419, S422	Rozłączniki z poz. "0" (0-1)	4G10-91-U-R014	APATOR	2	10A; 690V
2.17	S423	Przełączniki z poz. "0" (1-0-2)	4G10-52-U-R014	APATOR	1	10A; 690V
2.18	S320	Przycisk sterowniczy czerwony	NEF30-Kc 4X	PROMET	1	10A; 500V; 4z
2.19	XK	Gniazdo wtyczkowe modułowe	2P+Z	LEGRAND	1	10A; 230V AC
2.20	X51	Złącze wielowtykowe	64 stykowe	WIELAND	1	64 stykowe 500V; 10A
2.21	X52	Złącze wielowtykowe	15 stykowe	WIELAND	1	15 stykowe 500V; 10A
2.22	...	Złączka gwintowana do obwodów okrężnych	UTTB 4	PHOENIX CONTACT	1kpl.	0.14-6mm2; szary
2.23	…X	Zacisk listwowy	PT 2,5	PHOENIX CONTACT	*	2,5mm^2; 660V
2.24	…X	Zacisk listwowy (obwody prądowe)	PT 6	PHOENIX CONTACT	*	6mm^2; 660V
2.25	X3	Listwa kontrolna LKW	847-822	WAGO	1kpl.	
2.26	XP1	Listwa pomiarowa LPW 16-torowa wraz ze skrzynką przystosowaną do plombowania	847-436/060-1000	WAGO	1kpl.	

Aparatura powinna posiadać deklarację zgodności oraz znak CE.

Lp	Oznaczenie	Rodzaj aparatu	Typ	Producent	Ilość	Dane techniczne
			1. Obwody główne			
1.1	Q11	Wyłącznik	VD4	ABB	1	Un=36kV; In=630A; I_{nws}=20kA; $i_{nzał}$=63kA Up=220V DC silnik zbroj. MAS (bl.1) wyzw. zał. MBC (bl.2) wyzw. wył. MBO1 (bl.7) wyzw. wył. MBO2 (bl.9) styki BGS2 (bl.26) styki BGB1 (bl.34) styki BGT1(2) (bl.52) wyzw. blok. RLE1 (bl.4) **schem. 1VCD400237**
1.2	T11-T13	Przekładnik prądowy 3 rdzeniowy	ACH-36	ARTECHE	3	**REL20-40**/5/5A ; 16kA/1s I - 10VA **0,2S**FS10 II - 10VA 5P10
1.3	Q41	Uziemnik stały z izolatorami reaktancyjnymi	UWE 40	Elektrobudowa	1	36kV; 80kA 4z+4r
			2. Obwody pomocnicze			
2.1	A31	Sterownik polowy	MiCOM P139	ALSTOM	1	Konfiguracja zabezpieczenia: Up=220V DC Unom=od 50 do 130V (4 obwody nap.) standard 40TE, zaciski wtykowe montaż natablicowy, ze ściąganym wyświetlaczem mod. zasilacza 4I8O mod. przekł. 4I4U mod. we/wy cyfr. 6I6O mod. we cyfr. 24I światłowód szklany, złącze ST MiCOM P-139-37040F4YQ00G00
2.2	A32	Zabezpieczenie łukoochronne + czujniki optyczne	ZŁ-4A JP	ENERGOTEST	1	
2.3	K90	Przekaźnik blokady łączeniowej	PB	Energotest - Energopomiar	1	220V DC
2.4	Y81, Y82	Blokada elektromagnetyczna rygla	K30	FANINA	2	220V DC
2.5	K715	Przekaźnik pomocniczy + gniazdo	R15/4p + GZ14	RELPOL	1	220VDC; 4p; AgCd0
2.6	F81	Wyłącznik instalacyjny nadprądowy	C60H-DC/2p 10A	SCHNEIDER	1	10A
2.7	F82	Wyłącznik instalacyjny nadprądowy	C60H-DC/2p 4A	SCHNEIDER	1	4A
2.8	F87	Wyłącznik instalacyjny nadprądowy	C60H-DC/2p 6A	SCHNEIDER	1	6A
2.9	F85	Wyłącznik instalacyjny nadprądowy + styk pomocniczy	C60N3PB2 + OF	SCHNEIDER	1	2A
2.10	F84	Wyłącznik nadmiarowoprądowy z członem różnicowoprądowym	iDPNNVigi-AC30-B6-1N	SCHNEIDER	1	6A; 30mA; TYP AC

	Nazwisko	Podpis	Data
Projektował	A.Szyndler	Szyndler	2021-10-13
Sprawdził	K.Guździk		

ENERGOTEST

Rozdzielnica 30kV typu D-40P

Transformator potrzeb własnych 30/0,4kV - pola nr 3, 10

Zestawienie materiałów

Inwestor: PGE Dystrybucja S.A. - SE Rożki

Arkusz	Nr rysunku.	Nr projektu.
1/2	03713_P30_056_**E2A**	**03713**

Lp	Oznaczenie	Rodzaj aparatu	Typ	Producent	Ilość	Dane techniczne
2.11	S7.1, S7.6, S7.61	Łącznik krańcowy miniaturowy	PBM 1E51-PW303LO	POKÓJ	3	250V; 3z
2.12	S310	Przycisk sterowniczy zielony	NEF30-Kz 22	PROMET	1	10A; 500V; 2z+2r
2.13	H40; H40.1; H40.2; H40.3	Oprawa + żarówka E14	E14 54/B	WEBER	4	230VAC, 15W
2.14	S40	Przycisk pokrętny	NEF30-Ps 22	PROMET	1	10A; 500V; 2z+2r
2.15	S419	Rozłączniki z poz. "0" (0-1)	4G10-91-U-R014	APATOR	1	10A; 690V
2.16	S320	Przycisk sterowniczy czerwony	NEF30-Kc 4X	PROMET	1	10A; 500V; 4z
2.17	XK	Gniazdo wtyczkowe modułowe	2P+Z	LEGRAND	1	10A; 230V AC
2.18	X51	Złącze wielowtykowe	64 stykowe	WIELAND	1	64 stykowe 500V; 10A
2.19	X52	Złącze wielowtykowe	15 stykowe	WIELAND	1	15 stykowe 500V; 10A
2.20	...	Złączka gwintowana do obwodów okrężnych	UTTB 4	PHOENIX CONTACT	1kpl.	0.14-6mm2; szary
2.21	…X	Zacisk listwowy	PT 2,5	PHOENIX CONTACT	*	2,5mm^2; 660V
2.22	…X	Zacisk listwowy (obwody prądowe)	PT 6	PHOENIX CONTACT	*	6mm^2; 660V
2.23	X2	Listwa kontrolna LKW	848-494	WAGO	2kpl.	
2.24	X3	Listwa kontrolna LKW	847-822	WAGO	1kpl.	

Aparatura powinna posiadać deklarację zgodności oraz znak CE.

IDENTYFIKATOR URZĄDZENIA **=+-T11**

PRZYŁĄCZE	CEL	PRZEKRÓJ PRZYŁĄCZA	PLASOWANIE
1S2	-XP1:2	2,5 mm²	==005/5.2:B
	-PE	2,5 mm²	
1S1	-XP1:1	2,5 mm²	
2S2	-T12:2S2	2,5 mm²	==005/5.7:B
	-PE	2,5 mm²	
2S1	-X2:1	2,5 mm²	
3S2	-T12:3S2	2,5 mm²	==005/5.11:B
	-PE	2,5 mm²	
3S1	-X3:1	2,5 mm²	
4S2	-T12:4S2	2,5 mm²	==005/5.17:B
		2,5 mm²	
4S1	-X4:1	2,5 mm²	

IDENTYFIKATOR URZĄDZENIA **=+-T12**

PRZYŁĄCZE	CEL	PRZEKRÓJ PRZYŁĄCZA	PLASOWANIE
1S2	-XP1:14	2,5 mm²	==005/5.3:B
	-PE	2,5 mm²	
1S1	-XP1:13	2,5 mm²	
2S2	-T11:2S2	2,5 mm²	==005/5.8:B
	-T13:2S2	2,5 mm²	
	-PE	2,5 mm²	
2S1	-X2:2	2,5 mm²	
3S2	-T11:3S2	2,5 mm²	==005/5.12:B
	-T13:3S2	2,5 mm²	
	-PE	2,5 mm²	
3S1	-X3:2	2,5 mm²	
4S2	-T11:4S2	2,5 mm²	==005/5.18:B
	-T13:4S2	2,5 mm²	
		2,5 mm²	
4S1	-X4:2	2,5 mm²	

IDENTYFIKATOR URZĄDZENIA **=+-T13**

PRZYŁĄCZE	CEL	PRZEKRÓJ PRZYŁĄCZA	PLASOWANIE
1S2	-XP1:16	2,5 mm²	==005/5.4:B
	-PE	2,5 mm²	
1S1	-XP1:15	2,5 mm²	
2S2	-T12:2S2	2,5 mm²	==005/5.9:B
	-X2:4	2,5 mm²	
	-PE	2,5 mm²	
2S1	-X2:3	2,5 mm²	
3S2	-T12:3S2	2,5 mm²	==005/5.13:B
	-X3:4	2,5 mm²	
	-PE	2,5 mm²	
3S1	-X3:3	2,5 mm²	
4S2	-T12:4S2	2,5 mm²	==005/5.19:B
	-X4:4	2,5 mm²	
		2,5 mm²	
4S1	-X4:3	2,5 mm²	

IDENTYFIKATOR URZĄDZENIA **=+-T21**

PRZYŁĄCZE	CEL	PRZEKRÓJ PRZYŁĄCZA	PLASOWANIE
1n	-PE	1,0 mm²	==005/6.2:B
	-T22:1n	1,0 mm²	
1a	-XP1:3	1,0 mm²	

IDENTYFIKATOR URZĄDZENIA **=+-T21**

PRZYŁĄCZE	CEL	PRZEKRÓJ PRZYŁĄCZA	PLASOWANIE
2n	-PE	1,0 mm²	==005/6.11:B
	-T22:2n	1,0 mm²	
2a	-X:A1	1,0 mm²	
dn	-T22:da	1,0 mm²	==005/6.8:B
da	-X:E1	1,0 mm²	

IDENTYFIKATOR URZĄDZENIA **=+-T22**

PRZYŁĄCZE	CEL	PRZEKRÓJ PRZYŁĄCZA	PLASOWANIE
1n	-T21:1n	1,0 mm²	==005/6.3:B
	-T23:1n	1,0 mm²	
1a	-XP1:4	1,0 mm²	
2n	-T21:2n	1,0 mm²	==005/6.12:B
	-T23:2n	1,0 mm²	
2a	-X:B1	1,0 mm²	
dn	-T23:da	1,0 mm²	==005/6.9:B
da	-T21:dn	1,0 mm²	

IDENTYFIKATOR URZĄDZENIA **=+-T23**

PRZYŁĄCZE	CEL	PRZEKRÓJ PRZYŁĄCZA	PLASOWANIE
1n	-T22:1n	1,0 mm²	==005/6.4:B
	-XP1:7	2,5 mm²	
1a	-XP1:5	1,0 mm²	
2n	-T22:2n	1,0 mm²	==005/6.13:B
	-X:O1	1,0 mm²	
2a	-X:C1	1,0 mm²	
dn	-PE	1,0 mm²	==005/6.10:B
	-X:F1	1,0 mm²	
da	-T22:dn	1,0 mm²	

IDENTYFIKATOR URZĄDZENIA **=+-S7.1**

PRZYŁĄCZE	CEL	PRZEKRÓJ PRZYŁĄCZA	PLASOWANIE
13	-X:107	1,0 mm²	==005/9.11:C
14	-X:147	1,0 mm²	
23	-X:11	1,0 mm²	==005/7.7:F
24	-X:12	1,0 mm²	
33			==005/1.20:B
34			

IDENTYFIKATOR URZĄDZENIA **=+-S7.6**

PRZYŁĄCZE	CEL	PRZEKRÓJ PRZYŁĄCZA	PLASOWANIE
13	-X:147	1,0 mm²	==005/9.11:D
14	-X:148	1,0 mm²	
23	-X:12	1,0 mm²	==005/7.7:G
24	-X:13	1,0 mm²	
33			==005/1.20:E
34			

IDENTYFIKATOR URZĄDZENIA **=+-S7.61**

PRZYŁĄCZE	CEL	PRZEKRÓJ PRZYŁĄCZA	PLASOWANIE
13	-X:148	1,0 mm²	==005/9.11:E
14	-X:149	1,0 mm²	
23	-X:13	1,0 mm²	==005/7.7:G
24	-X:14	1,0 mm²	
33			==005/1.20:F

IDENTYFIKATOR URZĄDZENIA	=+-S7.61		
PRZYŁĄCZE	CEL	PRZEKRÓJ PRZYŁĄCZA	PLASOWANIE
34			==005/1.20:F

IDENTYFIKATOR URZĄDZENIA	=+-Q41		
PRZYŁĄCZE	CEL	PRZEKRÓJ PRZYŁĄCZA	PLASOWANIE
11	-X:106	1,0 mm²	==005/9.10:D
12	-X:146	1,0 mm²	
23	-X:106	1,0 mm²	==005/9.9:D
24	-X:145	1,0 mm²	
31	-X:14	1,0 mm²	==005/7.7:H
32	-X:15	1,0 mm²	
43	-X:320	1,0 mm²	==005/14.6:D
44	-X:321	1,0 mm²	
51	-X:314	1,0 mm²	==005/13.7:D
52	-X:315	1,0 mm²	
63	-X:322	1,0 mm²	==005/14.7:D
64	-X:323	1,0 mm²	
71	-X:328	1,0 mm²	==005/14.9:D
72	-X:329	1,0 mm²	
83	-X:324	1,0 mm²	==005/14.8:D
84	-X:325	1,0 mm²	

IDENTYFIKATOR URZĄDZENIA	=+-Y81		
PRZYŁĄCZE	CEL	PRZEKRÓJ PRZYŁĄCZA	PLASOWANIE
1	-X:18	1,0 mm²	==005/7.10:I
2	-X:7	1,0 mm²	

IDENTYFIKATOR URZĄDZENIA	=+-Y82		
PRZYŁĄCZE	CEL	PRZEKRÓJ PRZYŁĄCZA	PLASOWANIE
1	-X:15	1,0 mm²	==005/7.7:I
2	-X:6	1,0 mm²	

IDENTYFIKATOR URZĄDZENIA	=+-K90		
PRZYŁĄCZE	CEL	PRZEKRÓJ PRZYŁĄCZA	PLASOWANIE
B1	-X:3	1,0 mm²	==005/7.8:G
B2	-X:7	1,0 mm²	==005/7.8:H
B6	-X:17	1,0 mm²	==005/7.10:G
B7	-X:18	1,0 mm²	==005/7.10:H
L1	-C1:C1	1,0 mm²	==005/1.10:H
L2	-C2:C2	1,0 mm²	==005/1.11:H
L3	-C3:C3	1,0 mm²	==005/1.12:H
PE			==005/1.12:H

IDENTYFIKATOR URZĄDZENIA	=+-F21		
PRZYŁĄCZE	CEL	PRZEKRÓJ PRZYŁĄCZA	PLASOWANIE
1			==005/1.14:G
2	-T21:A	1,0 mm²	

IDENTYFIKATOR URZĄDZENIA	=+-F22		
PRZYŁĄCZE	CEL	PRZEKRÓJ PRZYŁĄCZA	PLASOWANIE
1	-C2	1,0 mm²	==005/1.15:G
2	-T22:A	1,0 mm²	

IDENTYFIKATOR URZĄDZENIA	=+-F23		
PRZYŁĄCZE	CEL	PRZEKRÓJ PRZYŁĄCZA	PLASOWANIE
1			==005/1.16:G
2	-T23:A	1,0 mm²	

IDENTYFIKATOR URZĄDZENIA	=+-F81		
PRZYŁĄCZE	CEL	PRZEKRÓJ PRZYŁĄCZA	PLASOWANIE
3	-SZ:1+	1,0 mm²	==005/4.2:F
4	-X:100	1,0 mm²	
1	-SZ:1-	1,0 mm²	
2	-X:120	1,0 mm²	

IDENTYFIKATOR URZĄDZENIA	=+-F82		
PRZYŁĄCZE	CEL	PRZEKRÓJ PRZYŁĄCZA	PLASOWANIE
3	-SZ:+W	1,0 mm²	==005/4.4:G
4	-X:1	1,0 mm²	
1	-SZ:-W	1,0 mm²	
2	-X:5	1,0 mm²	

IDENTYFIKATOR URZĄDZENIA	=+-F83		
PRZYŁĄCZE	CEL	PRZEKRÓJ PRZYŁĄCZA	PLASOWANIE
1	-X:E2	1,0 mm²	==005/6.8:D
2	-X3:11	1,0 mm²	
12	-F85:12	1,0 mm²	==005/9.14:D
	-F85.2:12	1,0 mm²	
11	-F85:11	1,0 mm²	
	-F85.2:11	1,0 mm²	

IDENTYFIKATOR URZĄDZENIA	=+-F84		
PRZYŁĄCZE	CEL	PRZEKRÓJ PRZYŁĄCZA	PLASOWANIE
1	-SZ:L	1,0 mm²	==005/4.9:F
2	-X:401	1,0 mm²	
N.1	-SZ:N	1,0 mm²	
N.2	-X:406	1,0 mm²	

IDENTYFIKATOR URZĄDZENIA	=+-F85		
PRZYŁĄCZE	CEL	PRZEKRÓJ PRZYŁĄCZA	PLASOWANIE
1	-X:A1	1,0 mm²	==005/6.11:E
2	-X3:7	1,0 mm²	
3	-X:B1	1,0 mm²	
4	-X3:8	1,0 mm²	
5	-X:C1	1,0 mm²	
6	-X3:9	1,0 mm²	
12	-X:107	1,0 mm²	==005/9.13:D
	-F83:12	1,0 mm²	
11	-X:150	1,0 mm²	
	-F83:11	1,0 mm²	

IDENTYFIKATOR URZĄDZENIA	=+-F85.1		
PRZYŁĄCZE	CEL	PRZEKRÓJ PRZYŁĄCZA	PLASOWANIE
1	-X:A2	1,0 mm²	==005/6.19:E
2	-X:A3	1,0 mm²	
3	-X:B2	1,0 mm²	
4	-X:B3	1,0 mm²	
12	-X:108	1,0 mm²	==005/10.2:D
11	-X:151	1,0 mm²	

ENERGOTEST GLIWICE

Obiekt	PGE Dystrybucja S.A. - SE Rożki	Numer rysunku 03713_P30_065_E2A	Rewizja E2A
Nazwa rysunku	Rozdzielnica 30kV typu D-40P Pole zasilające - pole nr 5(8) Schematy połączeń wewnętrznych i przyłączeń	Nr projektu 03713_P30	Nr strony 2/22

Zmiana	Data	Opis zmiany	Faza realizacji	Nr uprawnień	Projektował:	Podpis
E2A	10.2021	Zgodnie z kartą zmian	Projekt wykonawczy	SLK/IE/4593/07	Szyndler Aleksander	Szyndler
				Nr uprawnień SLK/IE/4593/07	Opracował: Szyndler Aleksander	Szyndler
			Data projektu 10.2020	Nr uprawnień SLK/2993/POOE/10	Sprawdził: Guździk Krzysztof	

IDENTYFIKATOR URZĄDZENIA **=+-F85.2**

PRZYŁĄCZE	CEL	PRZEKRÓJ PRZYŁĄCZA	PLASOWANIE
1	-X:A2	1,0 mm²	==005/6.15:E
2	-U41:2	1,0 mm²	
3	-X:B2	1,0 mm²	
4	-U41:5	1,0 mm²	
5	-X:C2	1,0 mm²	
6	-U41:8	1,0 mm²	
12	-F83:12	1,0 mm²	==005/9.15:D
11	-F83:11	1,0 mm²	

IDENTYFIKATOR URZĄDZENIA **=+-F87**

PRZYŁĄCZE	CEL	PRZEKRÓJ PRZYŁĄCZA	PLASOWANIE
3	=FR3(FR4)-X42:12	1,0 mm²	==005/4.6:G
4	-X:200	1,0 mm²	
1	=FR3(FR4)-X42:18	1,0 mm²	
2	-X:210	1,0 mm²	

IDENTYFIKATOR URZĄDZENIA **=+-K77**

PRZYŁĄCZE	CEL	PRZEKRÓJ PRZYŁĄCZA	PLASOWANIE
A1	-X:144	1,0 mm²	==005/9.8:H
A2	-X:124	1,0 mm²	
12			==005/13.6:D
11	-X:313	1,0 mm²	
14	-X:312	1,0 mm²	
22			
21			
24			
32			
31			
34			
42			
41			
44			

IDENTYFIKATOR URZĄDZENIA **=+-K715**

PRZYŁĄCZE	CEL	PRZEKRÓJ PRZYŁĄCZA	PLASOWANIE
A1	-X:162	1,0 mm²	==005/11.17:E
A2	-X:163	1,0 mm²	
12			==005/7.6:E
11	-X:10	1,0 mm²	
14	-X:9	1,0 mm²	
22			==005/10.3:D
21	-X:152	1,0 mm²	
24	-X:108	1,0 mm²	
32			
31			
34			
42			
41			
44			

IDENTYFIKATOR URZĄDZENIA **=+-XK**

PRZYŁĄCZE	CEL	PRZEKRÓJ PRZYŁĄCZA	PLASOWANIE
N	-X:408	1,0 mm²	==005/7.20:E
L	-X:402	1,0 mm²	

IDENTYFIKATOR URZĄDZENIA **=+-XK**

PRZYŁĄCZE	CEL	PRZEKRÓJ PRZYŁĄCZA	PLASOWANIE
PE			==005/7.20:E

IDENTYFIKATOR URZĄDZENIA **=+-Z91**

PRZYŁĄCZE	CEL	PRZEKRÓJ PRZYŁĄCZA	PLASOWANIE
1	-X:E2	1,0 mm²	==005/6.9:C
2	-X:F3	1,0 mm²	==005/6.9:C

IDENTYFIKATOR URZĄDZENIA **=+-S40**

PRZYŁĄCZE	CEL	PRZEKRÓJ PRZYŁĄCZA	PLASOWANIE
1	-X:401	1,0 mm²	==005/7.16:D
2	-X:403	1,0 mm²	

IDENTYFIKATOR URZĄDZENIA **=+-S310**

PRZYŁĄCZE	CEL	PRZEKRÓJ PRZYŁĄCZA	PLASOWANIE
13	-X:109	1,0 mm²	==005/10.5:D
14	-X:153	1,0 mm²	

IDENTYFIKATOR URZĄDZENIA **=+-S320**

PRZYŁĄCZE	CEL	PRZEKRÓJ PRZYŁĄCZA	PLASOWANIE
13	-X:102	1,0 mm²	==005/8.8:C
14	-X:133	1,0 mm²	
23	-X:109	1,0 mm²	==005/10.7:D
24	-X:154	1,0 mm²	
33	-X:203	1,0 mm²	==005/12.9:C
34	-X:220	1,0 mm²	

IDENTYFIKATOR URZĄDZENIA **=+-S418**

PRZYŁĄCZE	CEL	PRZEKRÓJ PRZYŁĄCZA	PLASOWANIE
1	-X:112	1,0 mm²	==005/10.15:D
	-S419:1	1,0 mm²	
2	-X:160	1,0 mm²	

IDENTYFIKATOR URZĄDZENIA **=+-S419**

PRZYŁĄCZE	CEL	PRZEKRÓJ PRZYŁĄCZA	PLASOWANIE
1	-S418:1	1,0 mm²	==005/10.17:D
2	-X:161	1,0 mm²	

IDENTYFIKATOR URZĄDZENIA **=+-H40**

PRZYŁĄCZE	CEL	PRZEKRÓJ PRZYŁĄCZA	PLASOWANIE
1	-X:403	1,0 mm²	==005/7.16:F
2	-X:406	1,0 mm²	

IDENTYFIKATOR URZĄDZENIA	=+-H40.1		
PRZYŁĄCZE	CEL	PRZEKRÓJ PRZYŁĄCZA	PLASOWANIE
1	-X:404	1,0 mm²	==005/7.17:F
2	-X:407	1,0 mm²	

IDENTYFIKATOR URZĄDZENIA	=+-H40.2		
PRZYŁĄCZE	CEL	PRZEKRÓJ PRZYŁĄCZA	PLASOWANIE
1	-X:404	1,0 mm²	==005/7.18:F
2	-X:407	1,0 mm²	

IDENTYFIKATOR URZĄDZENIA	=+-H40.3		
PRZYŁĄCZE	CEL	PRZEKRÓJ PRZYŁĄCZA	PLASOWANIE
1	-X:405	1,0 mm²	==005/7.19:F
2	-X:408	1,0 mm²	

IDENTYFIKATOR URZĄDZENIA	=+-U41		
PRZYŁĄCZE	CEL	PRZEKRÓJ PRZYŁĄCZA	PLASOWANIE
1	-X2:1	2,5 mm²	==005/5.7:E
2	-F85.2:2	1,0 mm²	==005/6.15:G
3	-X:O21	2,5 mm²	==005/5.7:E
4	-X2:2	2,5 mm²	==005/5.8:E
5	-F85.2:4	1,0 mm²	==005/6.15:G
6	-X:S23	2,5 mm²	==005/5.8:E
7	-X2:3	2,5 mm²	==005/5.9:E
8	-F85.2:6	1,0 mm²	==005/6.16:G
9	-X:O21	2,5 mm²	==005/5.9:E
11	-X:O2	1,0 mm²	==005/6.16:G
16	-X:103	1,0 mm²	==005/8.11:C
17	-X:122	1,0 mm²	==005/8.11:C

IDENTYFIKATOR URZĄDZENIA	=+-A32		
PRZYŁĄCZE	CEL	PRZEKRÓJ PRZYŁĄCZA	PLASOWANIE
A1	-X:134	1,0 mm²	==005/8.9:C
A2	-X:102	1,0 mm²	==005/8.9:C
A3	-XŁ:3	0,5 mm²	==005/12.11:C
A4	-XŁ:4	0,5 mm²	==005/12.11:C
A5			==005/12.12:C
A6			==005/12.13:C
A7			==005/12.13:C
A8	-XŁ:5	0,5 mm²	==005/12.14:C
A9	-XŁ:6	0,5 mm²	==005/12.14:C

IDENTYFIKATOR URZĄDZENIA	=+-A31-X7		
PRZYŁĄCZE	CEL	PRZEKRÓJ PRZYŁĄCZA	PLASOWANIE
1	=R30_4(9)-U872:Tx	1,0 mm²	==005/12.16:B

IDENTYFIKATOR URZĄDZENIA	=+-A31-X8		
PRZYŁĄCZE	CEL	PRZEKRÓJ PRZYŁĄCZA	PLASOWANIE
1	=R30_4(9)-U872:Rx	1,0 mm²	==005/12.16:C

IDENTYFIKATOR URZĄDZENIA	=+-A31-X10		
PRZYŁĄCZE	CEL	PRZEKRÓJ PRZYŁĄCZA	PLASOWANIE
1	-A31-X10:4	1,0 mm²	==005/12.16:D
2	-A31-X10:5	1,0 mm²	==005/12.16:D
3			==005/3.14:E
4	-XS1:2	1,0 mm²	==005/12.16:D

IDENTYFIKATOR URZĄDZENIA	=+-A31-X10		
PRZYŁĄCZE	CEL	PRZEKRÓJ PRZYŁĄCZA	PLASOWANIE
	-A31-X10:1	1,0 mm²	
5	-XS1:1	1,0 mm²	==005/12.16:C
	-A31-X10:2	1,0 mm²	

IDENTYFIKATOR URZĄDZENIA	=+-A31-X11		
PRZYŁĄCZE	CEL	PRZEKRÓJ PRZYŁĄCZA	PLASOWANIE
1			==005/3.15:E

IDENTYFIKATOR URZĄDZENIA	=+-A31-X041		
PRZYŁĄCZE	CEL	PRZEKRÓJ PRZYŁĄCZA	PLASOWANIE
1	-X3:7	1,0 mm²	==005/6.11:G
2	-X3:8	1,0 mm²	==005/6.12:G
3	-X3:9	1,0 mm²	==005/6.13:G
4	-X3:10	1,0 mm²	==005/6.13:H
5	-X3:11	1,0 mm²	==005/6.8:G
6	-X3:12	1,0 mm²	==005/6.9:G

IDENTYFIKATOR URZĄDZENIA	=+-A31-X042		
PRZYŁĄCZE	CEL	PRZEKRÓJ PRZYŁĄCZA	PLASOWANIE
1	-X3:1	2,5 mm²	==005/5.11:E
2	-X:O25	2,5 mm²	==005/5.11:F
3	-X3:2	2,5 mm²	==005/5.12:E
4	-X:O25	2,5 mm²	==005/5.12:F
5	-X3:3	2,5 mm²	==005/5.13:E
6	-X:O24	2,5 mm²	==005/5.13:F
7	-X3:5	1,0 mm²	==005/5.15:E
8	-X3:6	1,0 mm²	==005/5.15:E

IDENTYFIKATOR URZĄDZENIA	=+-A31-X061		
PRZYŁĄCZE	CEL	PRZEKRÓJ PRZYŁĄCZA	PLASOWANIE
1	-X:101	1,0 mm²	==005/8.5:C
2	-X:201	1,0 mm²	==005/12.4:C
3	-X3:13	1,0 mm²	==005/8.5:C
4	-X:215	1,0 mm²	==005/12.4:D
5	-X3:15	1,0 mm²	==005/8.3:C
6			==005/2.8:D
7	-X:352	1,0 mm²	==005/14.15:G
8			==005/2.8:D
9	-X:353	1,0 mm²	==005/14.15:H

IDENTYFIKATOR URZĄDZENIA	=+-A31-X062		
PRZYŁĄCZE	CEL	PRZEKRÓJ PRZYŁĄCZA	PLASOWANIE
1			==005/2.9:D
2	-X:354	1,0 mm²	==005/14.15:H
3			==005/2.10:D
4	-X:168	1,0 mm²	==005/14.16:G
5			==005/2.11:D
6	-X:166	1,0 mm²	==005/14.16:H
7			==005/2.12:D
8	-X:167	1,0 mm²	==005/14.17:H
9			==005/2.12:D

IDENTYFIKATOR URZĄDZENIA **=+-A31-X063**

PRZYŁĄCZE	CEL	PRZEKRÓJ PRZYŁĄCZA	PLASOWANIE
1	-X:1	1,0 mm²	==005/7.3:H
2	-X:8	1,0 mm²	==005/7.4:H
3	-X:5	1,0 mm²	==005/7.4:H
4	-X:160	1,0 mm²	==005/10.15:F
5	-X:161	1,0 mm²	==005/10.17:F
6	-X:126	1,0 mm²	==005/10.15:G
7	-X:349	1,0 mm²	==005/14.3:G
8	-X:351	1,0 mm²	==005/14.4:G
9	-X:350	1,0 mm²	==005/14.3:H

IDENTYFIKATOR URZĄDZENIA **=+-A31-X081**

PRZYŁĄCZE	CEL	PRZEKRÓJ PRZYŁĄCZA	PLASOWANIE
1	-X:140	1,0 mm²	==005/9.4:F
2	-X:141	1,0 mm²	==005/9.5:F
3	-X:142	1,0 mm²	==005/9.6:F
4	-X:143	1,0 mm²	==005/9.7:F
5	-X:145	1,0 mm²	==005/9.9:F
6	-X:146	1,0 mm²	==005/9.10:F
7	-X:149	1,0 mm²	==005/9.11:F
8	-X:150	1,0 mm²	==005/9.13:F
9	-X:123	1,0 mm²	==005/9.4:G

IDENTYFIKATOR URZĄDZENIA **=+-A31-X082**

PRZYŁĄCZE	CEL	PRZEKRÓJ PRZYŁĄCZA	PLASOWANIE
1	-X:151	1,0 mm²	==005/10.2:F
2	-X:152	1,0 mm²	==005/10.4:F
3	-X:153	1,0 mm²	==005/10.5:F
4	-X:154	1,0 mm²	==005/10.7:F
5	-X:155	1,0 mm²	==005/10.8:F
6	-X:156	1,0 mm²	==005/10.10:F
7	-X:158	1,0 mm²	==005/10.12:F
8	-X:159	1,0 mm²	==005/10.13:F
9	-X:125	1,0 mm²	==005/10.2:G

IDENTYFIKATOR URZĄDZENIA **=+-A31-X083**

PRZYŁĄCZE	CEL	PRZEKRÓJ PRZYŁĄCZA	PLASOWANIE
1	-X:420	1,0 mm²	==005/11.5:G
2	-X:421	1,0 mm²	==005/11.6:G
3	-X:422	1,0 mm²	==005/11.7:G
4	-X:423	1,0 mm²	==005/11.8:G
5	-X:424	1,0 mm²	==005/11.10:G
6	-X:425	1,0 mm²	==005/11.11:G
7			==005/11.12:G
8			==005/11.13:G
9	-X:430	1,0 mm²	==005/11.5:H

IDENTYFIKATOR URZĄDZENIA **=+-A31-X091**

PRZYŁĄCZE	CEL	PRZEKRÓJ PRZYŁĄCZA	PLASOWANIE
1	-X:319	1,0 mm²	==005/13.12:E
2	-X:317	1,0 mm²	==005/13.12:D
3			==005/2.14:D
4			==005/2.14:D
5	-X:300	1,0 mm²	==005/13.2:D
6	-X:302	1,0 mm²	==005/13.2:E

IDENTYFIKATOR URZĄDZENIA **=+-A31-X091**

PRZYŁĄCZE	CEL	PRZEKRÓJ PRZYŁĄCZA	PLASOWANIE
7			==005/2.15:D
8	-X:169	1,0 mm²	==005/13.17:D
9	-X:170	1,0 mm²	==005/13.17:E

IDENTYFIKATOR URZĄDZENIA **=+-A31-X092**

PRZYŁĄCZE	CEL	PRZEKRÓJ PRZYŁĄCZA	PLASOWANIE
1	-X:301	1,0 mm²	==005/13.3:D
2	-X:303	1,0 mm²	==005/13.3:E
3	-X:304	1,0 mm²	==005/13.4:E
4			==005/2.18:D
5			==005/2.18:D
6	-X:358	1,0 mm²	==005/14.18:H
7	-X:357	1,0 mm²	==005/14.18:G
8	-X:359	1,0 mm²	==005/14.19:H
9	-X:200	1,0 mm²	==005/12.2:C

IDENTYFIKATOR URZĄDZENIA **=+-A31-X093**

PRZYŁĄCZE	CEL	PRZEKRÓJ PRZYŁĄCZA	PLASOWANIE
1	-X:210	1,0 mm²	==005/12.2:D
2	-X:101	1,0 mm²	==005/8.6:C
3	-X:132	1,0 mm²	==005/8.6:C
4	-X:201	1,0 mm²	==005/12.5:C
5			==005/2.15:E
6	-X:219	1,0 mm²	==005/12.5:D
7	-X:104	1,0 mm²	==005/9.3:F
8	-X:123	1,0 mm²	==005/9.3:G
9			==005/2.17:E

Listwa zaciskowa: =+-X

W7187(-W7267) YKSY 30x1,5 mm²	Przyłącze: Nr zacisku	Przyłącze: Oznaczenie listwy / aparatu	Nr zacisku	Mostek stały	Mostek przewodowy	Przyłącze: Oznaczenie listwy / aparatu	Przyłącze: Nr zacisku	Arkusz / Pole
	1	-A31-X063	1			-F82	4	==005/7.3:B
	B8	-Q11-X51	2			-Q11-X51	B9	==005/7.4:B
	D11	-Q11-X51	3			-K90	B1	==005/7.7:B
	D9	-Q11-X51	4					==005/7.10:B
	2	-F82	5			-A31-X063	3	==005/7.4:I
	2	-Y82	6			-Q11-X51	C3	==005/7.5:I
	2	-Y81	7			-K90	B2	==005/7.8:I
	2	-A31-X063	8			-Q11-X51	C2	==005/7.4:D
	14	-K715	9			-Q11-X51	D12	==005/7.7:D
			10			-K715	11	==005/7.7:E
	23	-S7.1	11					==005/7.7:F
	23	-S7.6	12			-S7.1	24	==005/7.7:F
	23	-S7.61	13			-S7.6	24	==005/7.7:G
	31	-Q41	14			-S7.61	24	==005/7.7:H
	1	-Y82	15			-Q41	32	==005/7.7:H
X	17	=FR3(FR4)-X63	16			-Q11-X51	A1	==005/7.10:D
X	18	=FR3(FR4)-X63	17			-K90	B6	==005/7.10:G
	1	-Y81	18			-K90	B7	==005/7.10:H
	B3	-Q11-X51	100			-F81	4	==005/8.2:B
	1	-A31-X061	101			-A31-X093	2	==005/8.5:B
	13	-S320	102			-A32	A2	==005/8.8:B
	16	-U41	103					==005/8.11:B
	7	-A31-X093	104			-Q11-X51	A6	==005/9.3:B
	A8	-Q11-X51	105			-Q11-X51	B12	==005/9.5:B
	23	-Q41	106			-Q41	11	==005/9.9:B
	13	-S7.1	107			-F85	12	==005/9.11:B
	12	-F85.1	108			-K715	24	==005/10.2:B
	13	-S310	109			-S320	23	==005/10.5:B
X	1	=FR3(FR4)-X33	110					==005/10.8:B
			111					==005/10.12:B
	1	-S418	112					==005/10.15:B
	2	-F81	120			-Q11-X51	B4	==005/8.2:I
	B14	-Q11-X51	121			-Q11-X51	A14	==005/8.3:I
			122			-U41	17	==005/8.11:I
	9	-A31-X081	123			-A31-X093	8	==005/9.3:H
			124			-K77	A2	==005/9.8:I
			125			-A31-X082	9	==005/10.2:H
	350	-X	126			-A31-X063	6	==005/10.15:H
	A4	-Q11-X51	130			-X3	15	==005/8.3:E
	B15	-Q11-X51	131			-X3	13	==005/8.5:E
			132			-A31-X093	3	==005/8.6:E
			133			-S320	14	==005/8.8:E
			134			-A32	A1	==005/8.9:E
	1	-A31-X081	140			-Q11-X51	C4	==005/9.4:F
	2	-A31-X081	141			-Q11-X51	B2	==005/9.5:F

Uwagi:

ENERGOTEST GLIWICE

Obiekt: PGE Dystrybucja S.A. - SE Rożki

Nazwa rysunku: Rozdzielnica 30kV typu D-40P
Pole zasilające - pole nr 5(8)
Schematy połączeń wewnętrznych i przyłączeń

Numer rysunku: 03713_P30_065_E2A
Rewizja: E2A
Nr projektu: 03713_P30
Nr strony: 6/22

Zmiana	Data	Opis zmiany	Faza realizacji	Nr uprawnień		Podpis
E2A	10.2021	Zgodnie z kartą zmian	Projekt wykonawczy	SLK/IE/4593/07	Projektował: Szyndler Aleksander	Szyndler
				SLK/IE/4593/07	Opracował: Szyndler Aleksander	Szyndler
			Data projektu 10.2020	SLK/2993/POOE/10	Sprawdził: Guzdzik Krzysztof	

Listwa zaciskowa: =+-X

			W7187(-W7267) YKSY 30x1,5 mm²	W5071(-W5073) YKSY 10x1,5 mm²	Przyłącze: Nr zacisku	Przyłącze: Oznaczenie listwy / aparatu	Nr zacisku	Mostek stały	Mostek przewodowy	Przyłącze: Oznaczenie listwy / aparatu	Przyłącze: Nr zacisku	W7187(-W7267) YKSY 30x1,5 mm²	W5071(-W5073) YKSY 10x1,5 mm²				Arkusz / Pole
					3	-A31-X081	142	•		-Q11-X51	A16						==005/9.6:F
					4	-A31-X081	143	•		-Q11-X51	C6						==005/9.7:F
					A1	-K77	144	•									==005/9.8:F
					5	-A31-X081	145	•		-Q41	24						==005/9.9:F
					6	-A31-X081	146	•		-Q41	12						==005/9.10:F
					13	-S7.6	147	•		-S7.1	14						==005/9.11:C
					13	-S7.61	148	•		-S7.6	14						==005/9.11:E
					7	-A31-X081	149	•		-S7.61	14						==005/9.11:F
					8	-A31-X081	150	•		-F85	11						==005/9.13:F
					1	-A31-X082	151	•		-F85.1	11						==005/10.2:F
					2	-A31-X082	152	•		-K715	21						==005/10.4:F
					3	-A31-X082	153	•		-S310	14						==005/10.5:F
					4	-A31-X082	154	•		-S320	24						==005/10.7:F
					5	-A31-X082	155	•									==005/10.8:F
					6	-A31-X082	156	•		=FR3(FR4)-X33	4	X					==005/10.10:F
							157	•									
					7	-A31-X082	158	•		=R30_7-XA	64(70)		X				==005/10.12:F
					8	-A31-X082	159	•		=R30_7-XA	65(71)		X				==005/10.13:F
					4	-A31-X063	160	•		-S418	2						==005/10.15:F
					5	-A31-X063	161	•		-S419	2						==005/10.17:F
					A1	-K715	162	•		-SZ	BLQ						==005/11.17:C
					BL-	-SZ	163	•		-K715	A2						==005/11.17:G
					D10	-Q11-X51	164	•		-SZ	BLU21						==005/11.19:C
					BLU22	-SZ	165	•		-Q11-X51	D1						==005/11.19:G
							166	•		-A31-X062	6						==005/14.16:I
							167	•		-A31-X062	8						==005/14.17:I
					4	-A31-X062	168	•									==005/14.16:G
					8	-A31-X091	169	•		=R30_7-XA	6(10)		X				==005/13.17:C
				X	37(48)	=R30_7-XA	170	•		-A31-X091	9						==005/13.17:F
							171	•									
							172	•									
					9	-A31-X092	200	•		-F87	4						==005/12.2:B
					2	-A31-X061	201	•		-A31-X093	4						==005/12.4:B
			X		1	=FR3(FR4)-X43	202	•									==005/12.7:B
					33	-S320	203	•									==005/12.9:B
					2	-F87	210	•		-A31-X093	1						==005/12.2:H
							211	•		-Q11-X51	A2						==005/12.4:H
					14	-X3	215	•		-A31-X061	4						==005/12.4:D
							216	•									==005/12.5:D
							217	•									
					A3	-Q11-X51	218	•		-X3	14						==005/12.4:E
			X		4	=FR3(FR4)-X43	219	•		-A31-X093	6						==005/12.5:E
							220	•		-S320	34						==005/12.9:E
					5	-A31-X091	300	•		-X52	B1						==005/13.2:C
					1	-A31-X092	301	•									==005/13.3:C

Uwagi:

ENERGOTEST GLIWICE

Obiekt: PGE Dystrybucja S.A. - SE Rożki		Numer rysunku: 03713_P30_065_E2A	Rewizja: E2A
Nazwa rysunku: Rozdzielnica 30kV typu D-40P Pole zasilające - pole nr 5(8) Schematy połączeń wewnętrznych i przyłączeń		Nr projektu: 03713_P30	Nr strony: 7 / 22

Zmiana	Data	Opis zmiany	Faza realizacji	Nr uprawnień		Podpis
E2A	10.2021	Zgodnie z kartą zmian	Projekt wykonawczy	SLK/IE/4593/07	Projektował: Szyndler Aleksander	Szyndler
				Nr uprawnień: SLK/IE/4593/07	Opracował: Szyndler Aleksander	Szyndler
			Data projektu: 10.2020	Nr uprawnień: SLK/2993/POOE/10	Sprawdził: Guździk Krzysztof	

Listwa zaciskowa: =+-X

		W5071(-W5073) YKSY 10x1,5 mm²	W5050(-W5080) YKY 3x1,5 mm²	W7187(-W7267) YKSY 30x1,5 mm²	Przyłącze Nr zacisku	Przyłącze Oznaczenie listwy / aparatu	Nr zacisku	Mostek stały	Mostek przewodowy	Przyłącze Oznaczenie listwy / aparatu	Przyłącze Nr zacisku	W7187(-W7267) YKSY 30x1,5 mm²	W5050(-W5080) YKY 3x1,5 mm²	W5071(-W5073) YKSY 10x1,5 mm²			Arkusz / Pole
					B2	-X52	302	•		-A31-X091	6						==005/13.2:E
					B3	-X52	303	•		-A31-X092	2						==005/13.3:E
					B4	-X52	304	•		-A31-X092	3						==005/13.4:E
							310	•									
							311	•									
					14	-K77	312	•		=FR3(FR4)-X62	5	X					==005/13.6:C
										-X	314						
				X	34	=FR3(FR4)-X62	313	•		-K77	11						==005/13.6:F
					51	-Q41	314	•		-X	312						==005/13.7:C
				X	35	=FR3(FR4)-X62	315	•		-Q41	52						==005/13.7:F
			1		171	=R30_4(9)-4(9)X	316	•		=FR3(FR4)-X32	8	X					==005/13.9:C
					2	-A31-X091	317	•									==005/13.12:C
				X	27	=FR3(FR4)-X32	318	•		=R30_4(9)-4(9)X	172		2				==005/13.9:F
							319	•		-A31-X091	1						==005/13.12:F
					43	-Q41	320	•									==005/14.6:B
							321	•		-Q41	44						==005/14.6:E
					63	-Q41	322	•									==005/14.7:B
							323	•		-Q41	64						==005/14.7:E
					83	-Q41	324	•									==005/14.8:B
							325	•		-Q41	84						==005/14.8:E
							326	•									
							327	•									
					71	-Q41	328	•									==005/14.9:B
							329	•		-Q41	72						==005/14.9:E
					A7	-Q11-X51	330	•		=R30_7-XA	4(8)			X			==005/13.19:C
					B13	-Q11-X51	331	•									==005/13.20:C
		X			33(44)	=R30_7-XA	332	•		-Q11-X51	B1						==005/13.19:F
		X			34(45)	=R30_7-XA	333	•		-Q11-X51	C7						==005/13.20:F
					A5	-Q11-X51	334	•									==005/14.11:B
							335	•		-Q11-X51	A15						==005/14.11:E
					D13	-Q11-X51	336	•									==005/14.12:B
							337	•		-Q11-X51	D14						==005/14.12:E
					C15	-Q11-X51	338	•									==005/14.14:B
							339	•		-Q11-X51	C16						==005/14.14:E
					A11	-Q11	340	•		=FR3(FR4)-X62	7	X					==005/13.13:C
				X	48	=FR3(FR4)-X62	341	•		-Q11	B5						==005/13.13:F
				X	49	=FR3(FR4)-X62	342	•		-Q11	B6						==005/13.14:F
					C11	-Q11-X51	343	•									==005/14.15:B
							344	•		-Q11-X51	C12						==005/14.15:E
					D15	-Q11-X51	345	•									==005/14.16:B
							346	•		-Q11-X51	D16						==005/14.16:E
					D7	-Q11-X51	347	•									==005/14.18:B
							348	•		-Q11-X51	D8						==005/14.18:E
					7	-A31-X063	349	•		=FR3(FR4)-X33	7	X					==005/14.3:G
					126	-X	350	•		-A31-X063	9						==005/14.3:H

Uwagi:

ENERGOTEST GLIWICE

Obiekt: PGE Dystrybucja S.A. - SE Rożki		Numer rysunku: 03713_P30_065_E2A	Rewizja: E2A
Nazwa rysunku: Rozdzielnica 30kV typu D-40P Pole zasilające - pole nr 5(8) Schematy połączeń wewnętrznych i przyłączeń		Nr projektu: 03713_P30	Nr strony: 8 / 22

Zmiana	Data	Opis zmiany	Faza realizacji	Nr uprawnień		Podpis
E2A	10.2021	Zgodnie z kartą zmian	Projekt wykonawczy	SLK/IE/4593/07	Projektował: Szyndler Aleksander	Szyndler
				SLK/IE/4593/07	Opracował: Szyndler Aleksander	Szyndler
			Data projektu: 10.2020	SLK/2993/POOE/10	Sprawdził: Guzdzik Krzysztof	

Listwa zaciskowa: =+-X

D2,5 LgY x2,5 mm²	W7169(-W7249) YKSY 7x2,5 mm²	W7185(-W7265) YKY 3x1,5 mm²	Przyłącze: Nr zacisku	Przyłącze: Oznaczenie listwy / aparatu	Nr zacisku	Mostek stały	Mostek przewodowy	Przyłącze: Oznaczenie listwy / aparatu	Przyłącze: Nr zacisku	W7187(-W7267) YKSY 30x1,5 mm²	D2,5 LgY x2,5 mm²				Arkusz / Pole
			8	-A31-X063	351	•		=FR3(FR4)-X33	8	X					==005/14.4:G
			7	-A31-X061	352	•									==005/14.15:G
					353	•		-A31-X061	9						==005/14.15:I
					354	•		-A31-X062	2						==005/14.15:I
					355	•									
					356	•									
			7	-A31-X092	357	•									==005/14.18:G
					358	•		-A31-X092	6						==005/14.18:I
					359	•		-A31-X092	8						==005/14.19:I
			1	-S40	401	•		-F84	2						==005/7.16:C
			L	-XK	402	•									==005/7.19:C
			1	-H40	403	•		-S40	2						==005/7.16:E
			1	-H40.1	404	•		-H40.2	1						==005/7.17:E
			1	-H40.3	405	•									==005/7.19:E
			N.2	-F84	406	•		-H40	2						==005/7.16:F
			2	-H40.2	407	•		-H40.1	2						==005/7.17:F
			N	-XK	408	•		-H40.3	2						==005/7.19:F
			1	-A31-X083	420	•									==005/11.5:F
			2	-A31-X083	421	•									==005/11.6:F
			3	-A31-X083	422	•		-X3	18						==005/11.7:F
			4	-A31-X083	423	•		-X3	19						==005/11.8:F
			5	-A31-X083	424	•		-X3	16						==005/11.10:F
			6	-A31-X083	425	•		-X3	17						==005/11.11:F
					430	•		-A31-X083	9						==005/11.5:H
					431	•									==005/11.11:H
			1	-F85	A1	•		-T21	2a						==005/6.11:D
			1	-F85.2	A2	•		-F85.1	1						==005/6.15:D
		X	1	=FR3(FR4)-X22	A3	•		-F85.1	2						==005/6.19:F
			3	-F85	B1	•		-T22	2a						==005/6.12:D
			3	-F85.2	B2	•		-F85.1	3						==005/6.15:D
		X	3	=FR3(FR4)-X22	B3	•		-F85.1	4						==005/6.19:F
			5	-F85	C1	•		-T23	2a						==005/6.13:D
			5	-F85.2	C2	•									==005/6.16:D
					E1	•		-T21	da						==005/6.8:C
			1	-F83	E2	•		-Z91	1						==005/6.8:D
					F1	•		-T23	dn						==005/6.10:C
					F2	•									==005/6.10:C
			12	-X3	F3	•		-Z91	2						==005/6.10:D
			10	-X3	O1	•		-T23	2n						==005/6.13:D
			11	-U41	O2	•									==005/6.16:D
					S23	•		-U41	6		X				==005/5.8:F
	X		21	=FR3(FR4)-X12	S24	•									==005/5.8:F
X			3	-U41	O21	•		-U41	9		X				==005/5.9:F
	X		22	=FR3(FR4)-X12	O22	•		-X2	4		X				==005/5.9:F
X			4	-X3	O24	•		-A31-X042	6		X				==005/5.13:F

Uwagi:

ENERGOTEST GLIWICE

Obiekt: PGE Dystrybucja S.A. - SE Rożki		Numer rysunku: 03713_P30_065_E2A	Rewizja: E2A
Nazwa rysunku: Rozdzielnica 30kV typu D-40P Pole zasilające - pole nr 5(8) Schematy połączeń wewnętrznych i przyłączeń		Nr projektu: 03713_P30	Nr strony: 9 / 22

Zmiana	Data	Opis zmiany	Faza realizacji	Nr uprawnień	Projektował:	Podpis
E2A	10.2021	Zgodnie z kartą zmian	Projekt wykonawczy	SLK/IE/4593/07	Szyndler Aleksander	Szyndler
				Nr uprawnień: SLK/IE/4593/07	Opracował: Szyndler Aleksander	Szyndler
			Data projektu: 10.2020	Nr uprawnień: SLK/2993/POOE/10	Sprawdził: Guździk Krzysztof	

Listwa zaciskowa: =+-X

	D2,5 LgY x2,5 mm²	Przyłącze: Nr zacisku	Przyłącze: Oznaczenie listwy / aparatu	Nr zacisku	Mostek stały	Mostek przewodowy	Przyłącze: Oznaczenie listwy / aparatu	Przyłącze: Nr zacisku	D2,5 LgY x2,5 mm²	Arkusz / Pole
	X	2	-A31-X042	O25			-A31-X042	4	X	==005/5.12:F
				PE			-SZ	PE		==005/4.10:G
				PE						==005/4.10:G

Uwagi:

ENERGOTEST GLIWICE	Obiekt: PGE Dystrybucja S.A. - SE Rożki			Numer rysunku: 03713_P30_065_E2A	Rewizja: E2A
	Nazwa rysunku: Rozdzielnica 30kV typu D-40P Pole zasilające - pole nr 5(8) Schematy połączeń wewnętrznych i przyłączeń			Nr projektu: 03713_P30	Nr strony: 10 / 22
Zmiana: E2A	Data: 10.2021	Opis zmiany: Zgodnie z kartą zmian	Faza realizacji: Projekt wykonawczy	Nr uprawnień: SLK/IE/4593/07	Projektował: Szyndler Aleksander
				Nr uprawnień: SLK/IE/4593/07	Opracował: Szyndler Aleksander
			Data projektu: 10.2020	Nr uprawnień: SLK/2993/POOE/10	Sprawdził: Guzdzik Krzysztof

Podpis

Listwa zaciskowa: =+-X2

				D2,5 LgY x2,5 mm²	Przyłącze						Przyłącze		D2,5 LgY x2,5 mm²				
					Nr zacisku	Oznaczenie listwy / aparatu	Nr zacisku	Mostek stały	Mostek przewodowy	Oznaczenie listwy / aparatu	Nr zacisku						Arkusz / Pole
				X	2S1	-T11	1	•		-U41	1	X					==005/5.6:C
				X	2S1	-T12	2	•		-U41	4	X					==005/5.7:C
				X	2S1	-T13	3	•		-U41	7	X					==005/5.8:C
				X	2S2	-T13	4	•		-X	O22	X					==005/5.9:C

Uwagi:

ENERGOTEST GLIWICE	Obiekt: PGE Dystrybucja S.A. - SE Rożki			Numer rysunku: 03713_P30_065_E2A	Rewizja: E2A
	Nazwa rysunku: Rozdzielnica 30kV typu D-40P Pole zasilające - pole nr 5(8) Schematy połączeń wewnętrznych i przyłączeń			Nr projektu: 03713_P30	Nr strony: 11 / 22
Zmiana: E2A	Data: 10.2021	Opis zmiany: Zgodnie z kartą zmian	Faza realizacji: Projekt wykonawczy	Nr uprawnień: SLK/IE/4593/07	Projektował: Szyndler Aleksander
				Nr uprawnień: SLK/IE/4593/07	Opracował: Szyndler Aleksander
			Data projektu: 10.2020	Nr uprawnień: SLK/2993/POOE/10	Sprawdził: Guzdzik Krzysztof

Podpis: Szyndler / Szyndler / Guzdzik

Listwa zaciskowa: =+-X3

D2,5 LgY x2,5 mm²	Przyłącze Nr zacisku	Oznaczenie listwy / aparatu	Nr zacisku	Mostek stały	Mostek przewodowy	Przyłącze Oznaczenie listwy / aparatu	Nr zacisku	D2,5 LgY x2,5 mm²	Arkusz / Pole
X	3S1	-T11	1	•		-A31-X042	1	X	==005/5.11:C
X	3S1	-T12	2	•		-A31-X042	3	X	==005/5.12:C
X	3S1	-T13	3	•		-A31-X042	5	X	==005/5.13:C
X	3S2	-T13	4	•		-X	O24	X	==005/5.13:C
			5	•		-A31-X042	7		==005/5.14:C
			6	•		-A31-X042	8		==005/5.15:C
	2	-F85	7	•		-A31-X041	1		==005/6.11:F
	4	-F85	8	•		-A31-X041	2		==005/6.12:F
	6	-F85	9	•		-A31-X041	3		==005/6.12:F
	O1	-X	10	•		-A31-X041	4		==005/6.13:F
	2	-F83	11	•		-A31-X041	5		==005/6.8:F
	F3	-X	12	•		-A31-X041	6		==005/6.9:F
	131	-X	13	•		-A31-X061	3		==005/8.4:D
	218	-X	14	•		-X	215		==005/12.3:E
	130	-X	15	•		-A31-X061	5		==005/8.3:D
	A2	-X52	16	•		-X	424		==005/11.9:F
			17	•		-X	425		==005/11.10:F
	A1	-X52	18	•		-X	422		==005/11.7:F
			19	•		-X	423		==005/11.8:F
			19	•					
			20	•					
			21	•					
			22	•					

Uwagi:

ENERGOTEST GLIWICE

Obiekt: PGE Dystrybucja S.A. - SE Rożki

Nazwa rysunku: Rozdzielnica 30kV typu D-40P
Pole zasilające - pole nr 5(8)
Schematy połączeń wewnętrznych i przyłączeń

Numer rysunku: 03713_P30_065_E2A
Rewizja: E2A
Nr projektu: 03713_P30
Nr strony: 12 / 22

Zmiana	Data	Opis zmiany	Faza realizacji	Nr uprawnień		Podpis
E2A	10.2021	Zgodnie z kartą zmian	Projekt wykonawczy	SLK/IE/4593/07	Projektował: Szyndler Aleksander	
				SLK/IE/4593/07	Opracował: Szyndler Aleksander	
			Data projektu 10.2020	SLK/2993/POOE/10	Sprawdził: Guzdzik Krzysztof	

Listwa zaciskowa: =+-X4

	D2,5 LgY x2,5 mm²	Przyłącze Nr zacisku	Oznaczenie listwy / aparatu	Nr zacisku	Mostek stały	Mostek przewodowy	Przyłącze Oznaczenie listwy / aparatu	Nr zacisku	W7169(-W7249) YKSY 7x2,5 mm²	Arkusz / Pole
	X	4S1	-T11	1	•		=FR3(FR4)-X12	17	X	==005/5.17:C
	X	4S1	-T12	2	•		=FR3(FR4)-X12	18	X	==005/5.18:C
	X	4S1	-T13	3	•		=FR3(FR4)-X12	19	X	==005/5.19:C
	X	4S2	-T13	4	•		=FR3(FR4)-X12	20	X	==005/5.19:C

Uwagi:

ENERGOTEST GLIWICE

Obiekt: PGE Dystrybucja S.A. - SE Rożki

Nazwa rysunku: Rozdzielnica 30kV typu D-40P
Pole zasilające - pole nr 5(8)
Schematy połączeń wewnętrznych i przyłączeń

Numer rysunku: 03713_P30_065_E2A
Rewizja: E2A
Nr projektu: 03713_P30
Nr strony: 13 / 22

Zmiana	Data	Opis zmiany	Faza realizacji	Nr uprawnień		Podpis
E2A	10.2021	Zgodnie z kartą zmian	Projekt wykonawczy	SLK/IE/4593/07	Projektował: Szyndler Aleksander	Szyndler
				SLK/IE/4593/07	Opracował: Szyndler Aleksander	Szyndler
			Data projektu 10.2020	SLK/2993/POOE/10	Sprawdził: Guździk Krzysztof	

Listwa zaciskowa: =+-XP1

D2,5 LgY x2,5 mm²	Przyłącze Nr zacisku	Przyłącze Oznaczenie listwy / aparatu	Nr zacisku	Mostek stały	Mostek przewodowy	Przyłącze Oznaczenie listwy / aparatu	Przyłącze Nr zacisku	Arkusz / Pole
X	1S1	-T11	1	•		=FQ2-X820(X821)	1	==005/5.2:C
X	1S2	-T11	2	•		=FQ2-X820(X821)	2	==005/5.2:C
	1a	-T21	3	•		-XP1	6	==005/6.2:F
	1a	-T22	4	•		-XP1	8	==005/6.3:F
	1a	-T23	5	•		-XP1	10	==005/6.3:F
			6	•		=FQ2-X820(-X821)	3	==005/6.2:F
	1n	-T23	7	•				==005/6.3:F
			8	•		=FQ2-X820(-X821)	4	==005/6.3:F
			9	•				==005/6.3:F
			10	•		=FQ2-X820(-X821)	5	==005/6.4:F
			11	•				==005/6.4:F
			12	•		=FQ2-X820(-X821)	7	==005/6.5:F
X	1S1	-T12	13	•		=FQ2-X820(X821)	13	==005/5.3:C
X	1S2	-T12	14	•		=FQ2-X820(X821)	14	==005/5.4:C
X	1S1	-T13	15	•		=FQ2-X820(X821)	15	==005/5.4:C
X	1S2	-T13	16	•		=FQ2-X820(X821)	16	==005/5.5:C

Uwagi:

ENERGOTEST GLIWICE

Obiekt: PGE Dystrybucja S.A. - SE Rożki

Nazwa rysunku: Rozdzielnica 30kV typu D-40P
Pole zasilające - pole nr 5(8)
Schematy połączeń wewnętrznych i przyłączeń

Numer rysunku: 03713_P30_065_E2A
Rewizja: E2A
Nr projektu: 03713_P30
Nr strony: 14/22

Zmiana	Data	Opis zmiany	Faza realizacji	Nr uprawnień		Podpis
E2A	10.2021	Zgodnie z kartą zmian	Projekt wykonawczy	SLK/IE/4593/07	Projektował: Szyndler Aleksander	
				SLK/IE/4593/07	Opracował: Szyndler Aleksander	
			Data projektu 10.2020	SLK/2993/POOE/10	Sprawdził: Guzdzik Krzysztof	

Listwa zaciskowa: =+-Q11-X51

Przyłącze Nr zacisku	Przyłącze Oznaczenie listwy / aparatu	Nr zacisku	Mostek stały	Mostek przewodowy	Przyłącze Oznaczenie listwy / aparatu	Przyłącze Nr zacisku	Arkusz / Pole
58	-Q11-XDB	A1	•		-X	16	==005/7.10:D
2	-Q11-XDB	A2	•		-X	211	==005/12.4:H
3	-Q11-XDB	A3	•		-X	218	==005/12.4:F
4	-Q11-XDB	A4	•		-X	130	==005/8.3:F
7	-Q11-XDB	A5	•		-X	334	==005/14.11:C
6	-Q11-XDB	A6	•		-X	104	==005/9.4:C
5	-Q11-XDB	A7	•		-X	330	==005/13.19:D
23	-Q11-XDB	A8	•		-X	105	==005/9.5:C
		A9	•				
		A10	•				==005/1.16:B
		A11	•				==005/1.13:B
		A12	•				==005/1.6:B
13	-Q11-XDB	A13	•				==005/12.5:F
14	-Q11-XDB	A14	•		-X	121	==005/8.3:H
17	-Q11-XDB	A15	•		-X	335	==005/14.11:D
54	-Q11-XDB	A16	•		-X	142	==005/9.6:E
15	-Q11-XDB	B1	•		-X	332	==005/13.19:E
33	-Q11-XDB	B2	•		-X	141	==005/9.5:E
10	-Q11-XDB	B3	•		-X	100	==005/8.2:F
20	-Q11-XDB	B4	•		-X	120	==005/8.2:H
		B5	•				==005/1.13:C
		B6	•				==005/1.13:C
		B7	•				
24	-Q11-XDB	B8	•		-X	2	==005/7.4:B
25	-Q11-XDB	B9	•		-X	2	==005/7.5:B
		B10	•				==005/1.6:C
		B11	•				
52	-Q11-XDB	B12	•		-X	105	==005/9.7:C
28	-Q11-XDB	B13	•		-X	331	==005/13.20:D
30	-Q11-XDB	B14	•		-X	121	==005/8.5:H
31	-Q11-XDB	B15	•		-X	131	==005/8.5:F
		B16	•				
		C1	•				
34	-Q11-XDB	C2	•		-X	8	==005/7.4:D
35	-Q11-XDB	C3	•		-X	6	==005/7.5:D
16	-Q11-XDB	C4	•		-X	140	==005/9.4:E
		C5	•				
53	-Q11-XDB	C6	•		-X	143	==005/9.7:E
38	-Q11-XDB	C7	•		-X	333	==005/13.20:E
		C8	•				
41	-Q11-XDB	C9	•				==005/8.6:F
		C10	•				
27	-Q11-XDB	C11	•		-X	343	==005/14.15:C
37	-Q11-XDB	C12	•		-X	344	==005/14.15:D
		C13	•				

Uwagi:

ENERGOTEST GLIWICE

Obiekt: PGE Dystrybucja S.A. - SE Rożki

Nazwa rysunku: Rozdzielnica 30kV typu D-40P
Pole zasilające - pole nr 5(8)
Schematy połączeń wewnętrznych i przyłączeń

Numer rysunku: 03713_P30_065_E2A
Rewizja: E2A
Nr projektu: 03713_P30
Nr strony: 15/22

Zmiana	Data	Opis zmiany	Faza realizacji	Nr uprawnień	Projektował:	Podpis
E2A	10.2021	Zgodnie z kartą zmian	Projekt wykonawczy	SLK/IE/4593/07	Szyndler Aleksander	
				Nr uprawnień SLK/IE/4593/07	Opracował: Szyndler Aleksander	
			Data projektu 10.2020	Nr uprawnień SLK/2993/POOE/10	Sprawdził: Guzdzik Krzysztof	

Listwa zaciskowa: =+-Q11-X51

Przyłącze					Przyłącze		Arkusz / Pole
Nr zacisku	Oznaczenie listwy / aparatu	Nr zacisku	Mostek stały	Mostek przewodowy	Oznaczenie listwy / aparatu	Nr zacisku	
		C14	•				
9	-Q11-XDB	C15	•		-X	338	==005/14.14:C
19	-Q11-XDB	C16	•		-X	339	==005/14.14:D
50	-Q11-XDB	D1	•		-X	165	==005/11.19:F
		D2	•				
		D3	•				
		D4	•				
		D5	•				
		D6	•				
55	-Q11-XDB	D7	•		-X	347	==005/14.18:C
56	-Q11-XDB	D8	•		-X	348	==005/14.18:D
57	-Q11-XDB	D9	•		-X	4	==005/7.10:B
49	-Q11-XDB	D10	•		-X	164	==005/11.19:D
8	-Q11-XDB	D11	•		-X	3	==005/7.7:B
18	-Q11-XDB	D12	•		-X	9	==005/7.7:D
29	-Q11-XDB	D13	•		-X	336	==005/14.12:C
39	-Q11-XDB	D14	•		-X	337	==005/14.12:D
32	-Q11-XDB	D15	•		-X	345	==005/14.16:C
42	-Q11-XDB	D16	•		-X	346	==005/14.16:D

Uwagi:

ENERGOTEST GLIWICE

Obiekt: PGE Dystrybucja S.A. - SE Rożki

Nazwa rysunku: Rozdzielnica 30kV typu D-40P
Pole zasilające - pole nr 5(8)
Schematy połączeń wewnętrznych i przyłączeń

Numer rysunku: 03713_P30_065_E2A
Rewizja: E2A
Nr projektu: 03713_P30
Nr strony: 16/22

Zmiana	Data	Opis zmiany	Faza realizacji	Nr uprawnień		Podpis
E2A	10.2021	Zgodnie z kartą zmian	Projekt wykonawczy	SLK/IE/4593/07	Projektował: Szyndler Aleksander	
				SLK/IE/4593/07	Opracował: Szyndler Aleksander	
			Data projektu 10.2020	SLK/2993/POOE/10	Sprawdził: Guździk Krzysztof	

Listwa zaciskowa: =+-X52

Przyłącze Nr zacisku	Przyłącze Oznaczenie listwy / aparatu	Nr zacisku	Mostek stały	Mostek przewodowy	Przyłącze Oznaczenie listwy / aparatu	Przyłącze Nr zacisku	Arkusz / Pole
18	-X3	A1	•		-SZ	ZS	==005/4.14:F
16	-X3	A2	•		-SZ	LRW	==005/4.15:F
		A3	•		-SZ	R+	==005/4.15:F
		A4	•				
		A5	•				
300	-X	B1	•		-SZ	+AwUp	==005/4.12:F
302	-X	B2	•		-SZ	AL	==005/4.12:F
303	-X	B3	•		-SZ	AW	==005/4.13:F
304	-X	B4	•		-SZ	UP	==005/4.14:F
		B5	•				
		C1	•				
		C2	•				
		C3	•				
		C4	•				
		C5	•				

Uwagi:

ENERGOTEST GLIWICE

Obiekt: PGE Dystrybucja S.A. - SE Rożki

Nazwa rysunku: Rozdzielnica 30kV typu D-40P
Pole zasilające - pole nr 5(8)
Schematy połączeń wewnętrznych i przyłączeń

Numer rysunku: 03713_P30_065_E2A
Rewizja: E2A
Nr projektu: 03713_P30
Nr strony: 17 / 22

Zmiana	Data	Opis zmiany	Faza realizacji	Nr uprawnień	Projektował:	Podpis
E2A	10.2021	Zgodnie z kartą zmian	Projekt wykonawczy	SLK/IE/4593/07	Szyndler Aleksander	Szyndler
				SLK/IE/4593/07	Opracował: Szyndler Aleksander	Szyndler
			Data projektu 10.2020	SLK/2993/POOE/10	Sprawdził: Guździk Krzysztof	

Listwa zaciskowa: =+-XS1

Przyłącze					Przyłącze	Arkusz / Pole
Nr zacisku	Oznaczenie listwy / aparatu	Nr zacisku	Mostek stały	Mostek przewodowy	Oznaczenie listwy / aparatu	Nr zacisku	
5	-A31-X10	1	•				==005/12.18:C
4	-A31-X10	2	•				==005/12.18:D
		3	•				==005/12.18:E

Uwagi:

ENERGOTEST GLIWICE

Obiekt	PGE Dystrybucja S.A. - SE Rożki	Numer rysunku 03713_P30_065_E2A	Rewizja E2A
Nazwa rysunku	Rozdzielnica 30kV typu D-40P Pole zasilające - pole nr 5(8) Schematy połączeń wewnętrznych i przyłączeń	Nr projektu 03713_P30	Nr strony 18 / 22

Zmiana	Data	Opis zmiany	Faza realizacji	Nr uprawnień	Projektował:	Podpis
E2A	10.2021	Zgodnie z kartą zmian	Projekt wykonawczy	SLK/IE/4593/07	Szyndler Aleksander	Szyndler
				SLK/IE/4593/07	Opracował: Szyndler Aleksander	Szyndler
			Data projektu 10.2020	SLK/2993/POOE/10	Sprawdził: Guździk Krzysztof	

Listwa zaciskowa: =+-XS2

Przyłącze Nr zacisku	Przyłącze Oznaczenie listwy / aparatu	Nr zacisku	Mostek stały	Mostek przewodowy	Przyłącze Oznaczenie listwy / aparatu	Przyłącze Nr zacisku	Arkusz / Pole
A	-U41-RS485	1	•				==005/12.18:G
B	-U41-RS485	2	•				==005/12.18:G
		3	•				==005/12.18:G

Uwagi:

ENERGOTEST GLIWICE

Obiekt	PGE Dystrybucja S.A. - SE Rożki
Nazwa rysunku	Rozdzielnica 30kV typu D-40P Pole zasilające - pole nr 5(8) Schematy połączeń wewnętrznych i przyłączeń
Numer rysunku	03713_P30_065_E2A
Rewizja	E2A
Nr projektu	03713_P30
Nr strony	19 / 22

Zmiana	Data	Opis zmiany	Faza realizacji	Nr uprawnień		Podpis
E2A	10.2021	Zgodnie z kartą zmian	Projekt wykonawczy	SLK/IE/4593/07	Projektował: Szyndler Aleksander	Szyndler
				SLK/IE/4593/07	Opracował: Szyndler Aleksander	Szyndler
			Data projektu 10.2020	SLK/2993/POOE/10	Sprawdził: Guzdzik Krzysztof	

Listwa zaciskowa: =+-XŁ

Przyłącze: Nr zacisku	Przyłącze: Oznaczenie listwy / aparatu	Nr zacisku	Mostek stały	Mostek przewodowy	Przyłącze: Oznaczenie listwy / aparatu	Przyłącze: Nr zacisku	CAN1(2) YKSLYekw-P 2x2x0,5 mm²					Arkusz / Pole
		3			-A32	A3	1					==005/12.11:D
		4			-A32	A4	2					==005/12.11:D
		5			-A32	A8	3					==005/12.14:D
		6			-A32	A9	4					==005/12.14:D
		7	•		-CAN1(2)	SH	SH					==005/12.10:D

Uwagi:

ENERGOTEST GLIWICE

Obiekt	PGE Dystrybucja S.A. - SE Rożki	Numer rysunku 03713_P30_065_E2A	Rewizja E2A
Nazwa rysunku	Rozdzielnica 30kV typu D-40P Pole zasilające - pole nr 5(8) Schematy połączeń wewnętrznych i przyłączeń	Nr projektu 03713_P30	Nr strony 20 / 22

Zmiana	Data	Opis zmiany	Faza realizacji	Nr uprawnień		Podpis
E2A	10.2021	Zgodnie z kartą zmian	Projekt wykonawczy	SLK/IE/4593/07	Projektował: Szyndler Aleksander	Szyndler
				SLK/IE/4593/07	Opracował: Szyndler Aleksander	Szyndler
			Data projektu 10.2020	SLK/2993/POOE/10	Sprawdził: Guzdzik Krzysztof	

Listwa zaciskowa: =+-SZ

Przyłącze Nr zacisku	Przyłącze Oznaczenie listwy / aparatu	Nr zacisku	Mostek stały	Mostek przewodowy	Oznaczenie listwy / aparatu	Nr zacisku	D2 Lgy 1x2,5 mm²	D3 1x2,5 mm²				Arkusz / Pole
3	-F81	1+	•		-(n-1)SZ	1+	X					==005/4.2:E
					-(n+1)SZ	1+		X				
1	-F81	1-	•		-(n-1)SZ	1-	X					==005/4.3:E
					-(n+1)SZ	1-		X				
		2+	•		-(n-1)SZ	2+	X					==005/4.6:E
					-(n+1)SZ	2+		X				
		2-	•		-(n-1)SZ	2-	X					==005/4.6:E
					-(n+1)SZ	2-		X				
3	-F82	+W	•		-(n-1)SZ	+W	X					==005/4.4:E
					-(n+1)SZ	M+		X				
1	-F82	-W	•		-(n-1)SZ	-W	X					==005/4.4:E
					-(n+1)SZ	M-		X				
		L1	•		-(n-1)SZ	L1	X					==005/4.7:E
					-(n+1)SZ	L1		X				
		L2	•		-(n-1)SZ	L2	X					==005/4.7:E
					-(n+1)SZ	L2		X				
		L3	•		-(n-1)SZ	L3	X					==005/4.8:E
					-(n+1)SZ	L3		X				
		N1	•		-(n-1)SZ	N1	X					==005/4.8:E
					-(n+1)SZ	N1		X				
1	-F84	L	•		-(n-1)SZ	L	X					==005/4.9:E
					-(n+1)SZ	L		X				
N.1	-F84	N	•		-(n-1)SZ	N	X					==005/4.9:E
					-(n+1)SZ	N		X				
PE	-X	PE	•		-(n-1)SZ	PE	X					==005/4.10:E
					-(n+1)SZ	PE		X				
		Z	•		-(n-1)SZ	Z	X					==005/4.11:E
					-(n+1)SZ	Z		X				
		Zz	•		-(n-1)SZ	Zz	X					==005/4.11:E
					-(n+1)SZ	Zz		X				
B1	-X52	+AwUp	•		-(n-1)SZ	+AwUp	X					==005/4.12:E
					-(n+1)SZ	+AwUp		X				
B2	-X52	AL	•		-(n-1)SZ	AL	X					==005/4.12:E
					-(n+1)SZ	AL		X				
B3	-X52	AW	•		-(n-1)SZ	AW	X					==005/4.13:E
					-(n+1)SZ	AW		X				
B4	-X52	UP	•		-(n-1)SZ	UP	X					==005/4.14:E
					-(n+1)SZ	UP		X				
A3	-X52	R+	•		-(n-1)SZ	R+	X					==005/4.15:E
					-(n+1)SZ	R+		X				
A1	-X52	ZS	•		-(n-1)SZ	ZS	X					==005/4.14:E
					-(n+1)SZ	ZS		X				
A2	-X52	LRW	•		-(n-1)SZ	LRW	X					==005/4.15:E
					-(n+1)SZ	LRW		X				
		BLU1	•		-(n-1)SZ	BLU1	X					==005/4.19:E

Uwagi:

ENERGOTEST GLIWICE

Obiekt: PGE Dystrybucja S.A. - SE Rożki

Nazwa rysunku: Rozdzielnica 30kV typu D-40P
Pole zasilające - pole nr 5(8)
Schematy połączeń wewnętrznych i przyłączeń

Numer rysunku: 03713_P30_065_E2A
Rewizja: E2A
Nr projektu: 03713_P30
Nr strony: 21/22

Zmiana	Data	Opis zmiany	Faza realizacji	Nr uprawnień	Projektował:	Podpis
E2A	10.2021	Zgodnie z kartą zmian	Projekt wykonawczy	SLK/IE/4593/07	Szyndler Aleksander	
				SLK/IE/4593/07	Opracował: Szyndler Aleksander	
			Data projektu 10.2020	SLK/2993/POOE/10	Sprawdził: Guzdzik Krzysztof	

Listwa zaciskowa: =+-SZ

Przyłącze Nr zacisku	Przyłącze Oznaczenie listwy / aparatu	Nr zacisku	Mostek stały	Mostek przewodowy	Przyłącze Oznaczenie listwy / aparatu	Przyłącze Nr zacisku	D3 1x2,5 mm²	D2 Lgy 1x2,5 mm²				Arkusz / Pole
					-(n+2)SZ	BLU1	X					
164	-X	BLU21	•		-(n-1)SZ	BLU21		X				==005/4.17:E
165	-X	BLU22	•		-(n+2)SZ	BLU22	X					==005/4.18:E
162	-X	BLQ	•		-(n-1)SZ	BLQ		X				==005/4.16:E
					-(n+2)SZ	BLQ	X					
163	-X	BL-	•		-(n-1)SZ	BL-		X				==005/4.17:E
					-(n+2)SZ	BL-	X					

Uwagi:

ENERGOTEST GLIWICE

Obiekt: PGE Dystrybucja S.A. - SE Rożki		Numer rysunku: 03713_P30_065_E2A	Rewizja: E2A
Nazwa rysunku: Rozdzielnica 30kV typu D-40P Pole zasilające - pole nr 5(8) Schematy połączeń wewnętrznych i przyłączeń		Nr projektu: 03713_P30	Nr strony: 22 / 22

Zmiana	Data	Opis zmiany	Faza realizacji	Nr uprawnień		Podpis
E2A	10.2021	Zgodnie z kartą zmian	Projekt wykonawczy	SLK/IE/4593/07	Projektował: Szyndler Aleksander	Szyndler
				SLK/IE/4593/07	Opracował: Szyndler Aleksander	Szyndler
			Data projektu 10.2020	SLK/2993/POOE/10	Sprawdził: Guzdzik Krzysztof	

IDENTYFIKATOR URZĄDZENIA **=+-T21**

PRZYŁĄCZE	CEL	PRZEKRÓJ PRZYŁĄCZA	PLASOWANIE
dn	-T22:da	1,0 mm²	==006/6.1:B
da	-X51:B6	1,0 mm²	
1n	-PE	1,0 mm²	==006/6.17:B
	-T22:1n	1,0 mm²	
1a	-X51:A3	1,0 mm²	
2n	-PE	1,0 mm²	==006/6.14:B
	-T22:2n	1,0 mm²	
2a	-X51:B2	1,0 mm²	

IDENTYFIKATOR URZĄDZENIA **=+-T22**

PRZYŁĄCZE	CEL	PRZEKRÓJ PRZYŁĄCZA	PLASOWANIE
dn	-T23:da	1,0 mm²	==006/6.2:B
da	-T21:dn	1,0 mm²	
1n	-T21:1n	1,0 mm²	==006/6.18:B
	-T23:1n	1,0 mm²	
1a	-X51:A4	1,0 mm²	
2n	-T21:2n	1,0 mm²	==006/6.15:B
	-T23:2n	1,0 mm²	
2a	-X51:B3	1,0 mm²	

IDENTYFIKATOR URZĄDZENIA **=+-T23**

PRZYŁĄCZE	CEL	PRZEKRÓJ PRZYŁĄCZA	PLASOWANIE
dn	-PE	1,0 mm²	==006/6.3:B
	-X51:B7	1,0 mm²	
da	-T22:dn	1,0 mm²	
1n	-T22:1n	1,0 mm²	==006/6.18:B
	-X51:A6	1,0 mm²	
1a	-X51:A5	1,0 mm²	
2n	-T22:2n	1,0 mm²	==006/6.15:B
	-X51:B5	1,0 mm²	
2a	-X51:B4	1,0 mm²	

IDENTYFIKATOR URZĄDZENIA **=+-S7.1**

PRZYŁĄCZE	CEL	PRZEKRÓJ PRZYŁĄCZA	PLASOWANIE
13	-X:104	1,0 mm²	==006/7.18:C
14	-X:139	1,0 mm²	
23			==006/1.20:C
24			
33			==006/1.20:C
34			

IDENTYFIKATOR URZĄDZENIA **=+-S7.6**

PRZYŁĄCZE	CEL	PRZEKRÓJ PRZYŁĄCZA	PLASOWANIE
13	-X:139	1,0 mm²	==006/7.18:D
14	-X:140	1,0 mm²	
23			==006/1.20:F
24			
33			==006/1.20:F
34			

IDENTYFIKATOR URZĄDZENIA **=+-S7.61**

PRZYŁĄCZE	CEL	PRZEKRÓJ PRZYŁĄCZA	PLASOWANIE
13	-X:140	1,0 mm²	==006/7.18:E
14	-X:136	1,0 mm²	

IDENTYFIKATOR URZĄDZENIA **=+-S7.61**

PRZYŁĄCZE	CEL	PRZEKRÓJ PRZYŁĄCZA	PLASOWANIE
23			==006/1.20:I
24			
33			==006/1.20:I
34			

IDENTYFIKATOR URZĄDZENIA **=+-Q41**

PRZYŁĄCZE	CEL	PRZEKRÓJ PRZYŁĄCZA	PLASOWANIE
11	-X:103	1,0 mm²	==006/7.16:D
12	-X:135	1,0 mm²	
23	-X:103	1,0 mm²	==006/7.15:D
24	-X:134	1,0 mm²	
31	-X:161	1,0 mm²	==006/9.18:E
32	-X:160	1,0 mm²	
43	-X:320	1,0 mm²	==006/12.4:D
44	-X:321	1,0 mm²	
51	-X:326	1,0 mm²	==006/12.8:D
52	-X:327	1,0 mm²	
63	-X:322	1,0 mm²	==006/12.5:D
64	-X:323	1,0 mm²	
71	-X:328	1,0 mm²	==006/12.9:D
72	-X:329	1,0 mm²	
83	-X:324	1,0 mm²	==006/12.7:D
84	-X:325	1,0 mm²	

IDENTYFIKATOR URZĄDZENIA **=+-Y81**

PRZYŁĄCZE	CEL	PRZEKRÓJ PRZYŁĄCZA	PLASOWANIE
A1	-X:10	1,0 mm²	==006/7.5:H
A2	-X:7	1,0 mm²	

IDENTYFIKATOR URZĄDZENIA **=+-K90**

PRZYŁĄCZE	CEL	PRZEKRÓJ PRZYŁĄCZA	PLASOWANIE
B1	-X:2	1,0 mm²	==006/7.4:F
B2	-X:6	1,0 mm²	==006/7.4:G
B6	-X:12	1,0 mm²	==006/7.5:F
B7	-X:10	1,0 mm²	==006/7.5:G
L1	-C1:C1	1,0 mm²	==006/1.9:G
L2	-C2:C2	1,0 mm²	==006/1.9:G
L3	-C3:C3	1,0 mm²	==006/1.10:G
PE			==006/1.10:H

IDENTYFIKATOR URZĄDZENIA **=+-F81**

PRZYŁĄCZE	CEL	PRZEKRÓJ PRZYŁĄCZA	PLASOWANIE
3	-SZ:1+	1,0 mm²	==006/4.3:F
	-F81.1:3	1,0 mm²	
4	-X:100	1,0 mm²	
1	-SZ:1-	1,0 mm²	
	-F81.1:1	1,0 mm²	
2	-X:120	1,0 mm²	

IDENTYFIKATOR URZĄDZENIA **=+-F81.1**

PRZYŁĄCZE	CEL	PRZEKRÓJ PRZYŁĄCZA	PLASOWANIE
3	-F81:3	1,0 mm²	==006/4.4:F

IDENTYFIKATOR URZĄDZENIA **=+-F81.1**

PRZYŁĄCZE	CEL	PRZEKRÓJ PRZYŁĄCZA	PLASOWANIE
4	-XŁ:1	1,0 mm²	==006/4.4:F
1	-F81:1	1,0 mm²	
2	-XŁ:2	1,0 mm²	

IDENTYFIKATOR URZĄDZENIA **=+-F82**

PRZYŁĄCZE	CEL	PRZEKRÓJ PRZYŁĄCZA	PLASOWANIE
3	-(n-1)SZ:+W	2,5 mm²	==006/4.6:F
	-SZ:W+	1,0 mm²	
4	-X:1	1,0 mm²	
1	-(n-1)SZ:-W	2,5 mm²	
	-SZ:W-	1,0 mm²	
2	-X:5	1,0 mm²	

IDENTYFIKATOR URZĄDZENIA **=+-F83**

PRZYŁĄCZE	CEL	PRZEKRÓJ PRZYŁĄCZA	PLASOWANIE
1	-X:E2	1,0 mm²	==006/6.1:D
2	-X:E3	1,0 mm²	
12	-X:108	1,0 mm²	==006/8.11:C
11	-X:138	1,0 mm²	
14			

IDENTYFIKATOR URZĄDZENIA **=+-F84**

PRZYŁĄCZE	CEL	PRZEKRÓJ PRZYŁĄCZA	PLASOWANIE
1	-SZ:L	1,0 mm²	==006/4.9:F
2	-X:401	1,0 mm²	
N.1	-SZ:N	1,0 mm²	
N.2	-X:406	1,0 mm²	

IDENTYFIKATOR URZĄDZENIA **=+-F85**

PRZYŁĄCZE	CEL	PRZEKRÓJ PRZYŁĄCZA	PLASOWANIE
1	-X4:1	1,0 mm²	==006/6.14:E
	-F85.4:1	1,0 mm²	
2	-X:A5	1,0 mm²	
3	-X4:2	1,0 mm²	
	-F85.4:3	1,0 mm²	
4	-X:B5	1,0 mm²	
5	-X4:3	1,0 mm²	
	-F85.4:5	1,0 mm²	
6	-X:C5	1,0 mm²	
12	-X:108	1,0 mm²	==006/8.13:D
	-F85.1:12	1,0 mm²	
11	-X:148	1,0 mm²	
	-F85.1:11	1,0 mm²	

IDENTYFIKATOR URZĄDZENIA **=+-F85.1**

PRZYŁĄCZE	CEL	PRZEKRÓJ PRZYŁĄCZA	PLASOWANIE
1	-F85.2:1	1,0 mm²	==006/6.5:E
2	-X:A1	1,0 mm²	
3	-F85.2:3	1,0 mm²	
4	-X:B1	1,0 mm²	
5	-F85.2:5	1,0 mm²	
6	-X:C1	1,0 mm²	
12	-F85:12	1,0 mm²	==006/8.13:D
	-F85.2:12	1,0 mm²	

IDENTYFIKATOR URZĄDZENIA **=+-F85.1**

PRZYŁĄCZE	CEL	PRZEKRÓJ PRZYŁĄCZA	PLASOWANIE
11	-F85:11	1,0 mm²	==006/8.13:D
	-F85.2:11	1,0 mm²	

IDENTYFIKATOR URZĄDZENIA **=+-F85.2**

PRZYŁĄCZE	CEL	PRZEKRÓJ PRZYŁĄCZA	PLASOWANIE
1	-F85.1:1	1,0 mm²	==006/6.8:E
	-F85.3:1	1,0 mm²	
2	-X:A2	1,0 mm²	
3	-F85.1:3	1,0 mm²	
	-F85.3:3	1,0 mm²	
4	-X:B2	1,0 mm²	
5	-F85.1:5	1,0 mm²	
	-F85.3:5	1,0 mm²	
6	-X:C2	1,0 mm²	
12	-F85.1:12	1,0 mm²	==006/8.14:D
	-F85.3:12	1,0 mm²	
11	-F85.1:11	1,0 mm²	
	-F85.3:11	1,0 mm²	

IDENTYFIKATOR URZĄDZENIA **=+-F85.3**

PRZYŁĄCZE	CEL	PRZEKRÓJ PRZYŁĄCZA	PLASOWANIE
1	-F85.2:1	1,0 mm²	==006/6.10:E
	-F85.4:1	1,0 mm²	
2	-X:A3	1,0 mm²	
3	-F85.2:3	1,0 mm²	
	-F85.4:3	1,0 mm²	
4	-X:B3	1,0 mm²	
5	-F85.2:5	1,0 mm²	
	-F85.4:5	1,0 mm²	
6	-X:C3	1,0 mm²	
12	-F85.2:12	1,0 mm²	==006/8.15:D
11	-F85.2:11	1,0 mm²	

IDENTYFIKATOR URZĄDZENIA **=+-F85.4**

PRZYŁĄCZE	CEL	PRZEKRÓJ PRZYŁĄCZA	PLASOWANIE
1	-F85.3:1	1,0 mm²	==006/6.12:E
	-F85:1	1,0 mm²	
2	-X:A4	1,0 mm²	
3	-F85.3:3	1,0 mm²	
	-F85:3	1,0 mm²	
4	-X:B4	1,0 mm²	
5	-F85.3:5	1,0 mm²	
	-F85:5	1,0 mm²	
6	-X:C4	1,0 mm²	
12'	-X:330	1,0 mm²	==006/11.2:D
11'	-X:332	1,0 mm²	

IDENTYFIKATOR URZĄDZENIA **=+-F86**

PRZYŁĄCZE	CEL	PRZEKRÓJ PRZYŁĄCZA	PLASOWANIE
3	-SZ:1+	1,0 mm²	==006/4.16:F
4	-X:161	1,0 mm²	
1	-SZ:1-	1,0 mm²	
2	-X:165	1,0 mm²	

IDENTYFIKATOR URZĄDZENIA	=+-Q1		
PRZYŁĄCZE	CEL	PRZEKRÓJ PRZYŁĄCZA	PLASOWANIE
1	-SZ:1+	1,0 mm²	==006/5.4:G
2	-X:1+	1,0 mm²	
3	-SZ:1-	1,0 mm²	==006/5.4:G
4	-X:1-	1,0 mm²	

IDENTYFIKATOR URZĄDZENIA	=+-Q2		
PRZYŁĄCZE	CEL	PRZEKRÓJ PRZYŁĄCZA	PLASOWANIE
1	-SZ:2+	1,0 mm²	==006/5.5:G
2	-X:2+	1,0 mm²	
3	-SZ:2-	1,0 mm²	==006/5.5:G
4	-X:2-	1,0 mm²	
3	-SZ:W-	1,0 mm²	==006/5.6:G
4	-X:W-	1,0 mm²	

IDENTYFIKATOR URZĄDZENIA	=+-Q3		
PRZYŁĄCZE	CEL	PRZEKRÓJ PRZYŁĄCZA	PLASOWANIE
1	-SZ:L	1,0 mm²	==006/5.7:G
2	-X:L	1,0 mm²	
3	-SZ:N	1,0 mm²	==006/5.8:G
4	-X:N	1,0 mm²	

IDENTYFIKATOR URZĄDZENIA	=+-Q4		
PRZYŁĄCZE	CEL	PRZEKRÓJ PRZYŁĄCZA	PLASOWANIE
1	-SZ:W+	1,0 mm²	==006/5.6:G
2	-X:W+	1,0 mm²	

IDENTYFIKATOR URZĄDZENIA	=+-Z91		
PRZYŁĄCZE	CEL	PRZEKRÓJ PRZYŁĄCZA	PLASOWANIE
1	-X:E2	1,0 mm²	==006/6.2:D
2	-X:F2	1,0 mm²	==006/6.2:D

IDENTYFIKATOR URZĄDZENIA	=+-XK		
PRZYŁĄCZE	CEL	PRZEKRÓJ PRZYŁĄCZA	PLASOWANIE
N	-X:408	1,0 mm²	==006/11.20:E
L	-X:402	1,0 mm²	
PE			
L1			
PE			
N			

IDENTYFIKATOR URZĄDZENIA	=+-K711		
PRZYŁĄCZE	CEL	PRZEKRÓJ PRZYŁĄCZA	PLASOWANIE
A1	-X:159	1,0 mm²	==006/9.13:F
A2	-X:124	1,0 mm²	
12			==006/6.14:F
11	-X:A6	1,0 mm²	
14	-X:A5	1,0 mm²	
22			==006/6.14:F
21	-X:B6	1,0 mm²	
24	-X:B5	1,0 mm²	
32			==006/6.15:F
31	-X:C6	1,0 mm²	
34	-X:C5	1,0 mm²	
42			==006/8.11:E

IDENTYFIKATOR URZĄDZENIA	=+-K711		
PRZYŁĄCZE	CEL	PRZEKRÓJ PRZYŁĄCZA	PLASOWANIE
41	-X:147	1,0 mm²	==006/8.11:E
44	-X:138	1,0 mm²	

IDENTYFIKATOR URZĄDZENIA	=+-K715		
PRZYŁĄCZE	CEL	PRZEKRÓJ PRZYŁĄCZA	PLASOWANIE
A1	-X:162	1,0 mm²	==006/9.20:E
A2	-X:163	1,0 mm²	
12			==006/7.5:E
11	-X:12	1,0 mm²	
14	-X:11	1,0 mm²	
22			==006/8.4:D
21	-X:142	1,0 mm²	
24	-X:105	1,0 mm²	
32			
31			
34			
42			
41			
44			

IDENTYFIKATOR URZĄDZENIA	=+-G61		
PRZYŁĄCZE	CEL	PRZEKRÓJ PRZYŁĄCZA	PLASOWANIE
+24	-A33:C8	1,0 mm²	==006/10.4:D
+220	-XŁ:1	1,0 mm²	==006/10.3:D
-24	-A33:C9	1,0 mm²	==006/10.3:D
-220	-XŁ:2	1,0 mm²	==006/10.3:D
PE			==006/10.4:D

IDENTYFIKATOR URZĄDZENIA	=+-G62		
PRZYŁĄCZE	CEL	PRZEKRÓJ PRZYŁĄCZA	PLASOWANIE
1	-X:113	1,0 mm²	==006/9.14:E
2	-X:124	1,0 mm²	==006/9.14:F
3	-U872:4	1,0 mm²	==006/9.15:F
4	-U872:3	1,0 mm²	==006/9.15:E

IDENTYFIKATOR URZĄDZENIA	=+-H40		
PRZYŁĄCZE	CEL	PRZEKRÓJ PRZYŁĄCZA	PLASOWANIE
1	-X:403	1,0 mm²	==006/11.16:F
2	-X:406	1,0 mm²	

IDENTYFIKATOR URZĄDZENIA	=+-H40.1		
PRZYŁĄCZE	CEL	PRZEKRÓJ PRZYŁĄCZA	PLASOWANIE
1	-X:404	1,0 mm²	==006/11.17:F
2	-X:407	1,0 mm²	

IDENTYFIKATOR URZĄDZENIA	=+-H40.2		
PRZYŁĄCZE	CEL	PRZEKRÓJ PRZYŁĄCZA	PLASOWANIE
1	-X:404	1,0 mm²	==006/11.18:F
2	-X:407	1,0 mm²	

IDENTYFIKATOR URZĄDZENIA	=+-H40.3		
PRZYŁĄCZE	CEL	PRZEKRÓJ PRZYŁĄCZA	PLASOWANIE
1	-X:405	1,0 mm²	==006/11.19:F
2	-X:408	1,0 mm²	

ENERGOTEST GLIWICE

Obiekt: PGE Dystrybucja S.A. - SE Rożki

Nazwa rysunku: Rozdzielnica 30kV typu D-40P
Pole pomiarowe - pola nr 4(9)
Schematy połączeń wewnętrznych i przyłączeń

Numer rysunku: 03713_P30_066_E2A
Rewizja: E2A
Nr projektu: 03713_P30
Nr strony: 3 / 20

Zmiana	Data	Opis zmiany	Faza realizacji	Nr uprawnień		Podpis
E2A	10.2021	Zgodnie z kartą zmian	Projekt wykonawczy		Projektował: Strzoda Marek	
				Nr uprawnień	Opracował: Strzoda Marek	
			Data projektu 10.2020	Nr uprawnień SLK/2993/POOE/10	Sprawdził: Guździk Krzysztof	

IDENTYFIKATOR URZĄDZENIA	=+-S40		
PRZYŁĄCZE	CEL	PRZEKRÓJ PRZYŁĄCZA	PLASOWANIE
1	-X:401	1,0 mm²	==006/11.16:D
2	-X:403	1,0 mm²	

IDENTYFIKATOR URZĄDZENIA	=+-U872		
PRZYŁĄCZE	CEL	PRZEKRÓJ PRZYŁĄCZA	PLASOWANIE
3	-G62:4	1,0 mm²	==006/9.16:E
4	-G62:3	1,0 mm²	==006/9.16:F
Rx	-A31-X8:1	1,0 mm²	==006/10.19:C
Tx	-A31-X7:1	1,0 mm²	==006/10.19:C

IDENTYFIKATOR URZĄDZENIA	=+-P21		
PRZYŁĄCZE	CEL	PRZEKRÓJ PRZYŁĄCZA	PLASOWANIE
L1	-X:A3	1,0 mm²	==006/6.10:F
L2	-X:B3	1,0 mm²	==006/6.10:F
L3	-X:C3	1,0 mm²	==006/6.11:F
N	-X:O2	1,0 mm²	==006/6.11:G

IDENTYFIKATOR URZĄDZENIA	=+-A32		
PRZYŁĄCZE	CEL	PRZEKRÓJ PRZYŁĄCZA	PLASOWANIE
A3	-XŁ:3.2	0,5 mm²	==006/10.10:D
A4	-XŁ:4.2	0,5 mm²	==006/10.11:D
A5			==006/10.11:D
A6			==006/10.11:D
A7			==006/10.12:D
A8	-XŁ:5.2	0,5 mm²	==006/10.12:D
A9	-XŁ:6.2	0,5 mm²	==006/10.13:D

IDENTYFIKATOR URZĄDZENIA	=+-A33		
PRZYŁĄCZE	CEL	PRZEKRÓJ PRZYŁĄCZA	PLASOWANIE
B1	-XŁ:6.1	0,5 mm²	==006/10.8:D
B2	-XŁ:5.1	0,5 mm²	==006/10.7:D
B3			==006/10.7:D
B4			==006/10.7:D
B5			==006/10.6:D
C1	-XS2:1	1,0 mm²	==006/10.6:C
C2	-XS2:2	1,0 mm²	==006/10.6:C
C3			==006/10.7:C
C4			==006/10.7:C
C5			==006/10.7:C
C8	-XŁ:3.1	0,5 mm²	==006/10.5:D
	-G61:+24	1,0 mm²	
C9	-XŁ:4.1	0,5 mm²	==006/10.6:D
	-G61:-24	1,0 mm²	
D6	-X:O3	1,0 mm²	==006/6.9:G
D7	-X:A2	1,0 mm²	==006/6.8:F
D8	-X:B2	1,0 mm²	==006/6.8:F
D9	-X:C2	1,0 mm²	==006/6.9:F
E4	-X:153	1,0 mm²	==006/9.7:C
E5	-A33:F7	1,0 mm²	==006/9.7:C
	-A33:E7	1,0 mm²	
E6	-X:154	1,0 mm²	==006/9.8:C
E7	-A33:E5	1,0 mm²	==006/9.8:C
	-A33:E9	1,0 mm²	
E8	-X:155	1,0 mm²	==006/9.9:C

IDENTYFIKATOR URZĄDZENIA	=+-A33		
PRZYŁĄCZE	CEL	PRZEKRÓJ PRZYŁĄCZA	PLASOWANIE
E9	-A33:E7	1,0 mm²	==006/9.9:C
F1	-X:334	1,0 mm²	==006/11.4:E
F2	-X:331	1,0 mm²	==006/11.4:D
F3	-X:317	1,0 mm²	==006/11.13:E
F4	-X:311	1,0 mm²	==006/11.13:D
F5	-X:172	1,0 mm²	==006/11.15:E
F6	-X:171	1,0 mm²	==006/11.15:D
F7	-X:110	1,0 mm²	==006/9.5:C
	-A33:E5	1,0 mm²	
F8	-X:152	1,0 mm²	==006/9.5:C

IDENTYFIKATOR URZĄDZENIA	=+-A31-X7		
PRZYŁĄCZE	CEL	PRZEKRÓJ PRZYŁĄCZA	PLASOWANIE
1	-U872:Tx	1,0 mm²	==006/10.16:C

IDENTYFIKATOR URZĄDZENIA	=+-A31-X8		
PRZYŁĄCZE	CEL	PRZEKRÓJ PRZYŁĄCZA	PLASOWANIE
1	-U872:Rx	1,0 mm²	==006/10.16:C

IDENTYFIKATOR URZĄDZENIA	=+-A31-X10		
PRZYŁĄCZE	CEL	PRZEKRÓJ PRZYŁĄCZA	PLASOWANIE
1	-A31-X10:4	1,0 mm²	==006/10.16:E
2	-A31-X10:5	1,0 mm²	==006/10.16:E
3			==006/3.14:E
4	-XS1:2	1,0 mm²	==006/10.16:D
	-A31-X10:1	1,0 mm²	
5	-XS1:1	1,0 mm²	==006/10.16:D
	-A31-X10:2	1,0 mm²	

IDENTYFIKATOR URZĄDZENIA	=+-A31-X11		
PRZYŁĄCZE	CEL	PRZEKRÓJ PRZYŁĄCZA	PLASOWANIE
1			==006/3.16:E

IDENTYFIKATOR URZĄDZENIA	=+-A31-X041		
PRZYŁĄCZE	CEL	PRZEKRÓJ PRZYŁĄCZA	PLASOWANIE
1	-X:A1	1,0 mm²	==006/6.5:F
2	-X:B1	1,0 mm²	==006/6.6:F
3	-X:C1	1,0 mm²	==006/6.6:F
4	-X:O3	1,0 mm²	==006/6.6:G
5	-X:E4	1,0 mm²	==006/6.4:F
6	-X:F4	1,0 mm²	==006/6.4:F

IDENTYFIKATOR URZĄDZENIA	=+-A31-X042		
PRZYŁĄCZE	CEL	PRZEKRÓJ PRZYŁĄCZA	PLASOWANIE
1			==006/2.3:E
2			==006/2.3:E
3			==006/2.3:E
4			==006/2.4:E
5			==006/2.4:E
6			==006/2.4:E
7			==006/2.5:E
8			==006/2.5:E

IDENTYFIKATOR URZĄDZENIA **=+-A31-X061**

PRZYŁĄCZE	CEL	PRZEKRÓJ PRZYŁĄCZA	PLASOWANIE
1	-X:336	1,0 mm²	==006/12.2:G
2			==006/2.6:D
3	-X:337	1,0 mm²	==006/12.2:H
4			==006/2.7:D
5	-X:338	1,0 mm²	==006/12.3:H
6			==006/2.8:D
7	-X:339	1,0 mm²	==006/12.4:G
8			==006/2.8:D
9	-X:340	1,0 mm²	==006/12.4:H

IDENTYFIKATOR URZĄDZENIA **=+-A31-X062**

PRZYŁĄCZE	CEL	PRZEKRÓJ PRZYŁĄCZA	PLASOWANIE
1			==006/2.9:D
2	-X:341	1,0 mm²	==006/12.5:H
3			==006/2.10:D
4	-X:364	1,0 mm²	==006/12.6:G
5			==006/2.11:D
6	-X:365	1,0 mm²	==006/12.6:H
7			==006/2.12:D
8	-X:366	1,0 mm²	==006/12.7:H
9			==006/2.12:D

IDENTYFIKATOR URZĄDZENIA **=+-A31-X063**

PRZYŁĄCZE	CEL	PRZEKRÓJ PRZYŁĄCZA	PLASOWANIE
1	-X:1	1,0 mm²	==006/7.2:F
2			==006/2.7:E
3	-X:5	1,0 mm²	==006/7.2:G
4	-X:355	1,0 mm²	==006/12.15:G
5	-X:357	1,0 mm²	==006/12.16:G
6	-X:356	1,0 mm²	==006/12.15:H
7	-X:358	1,0 mm²	==006/12.17:G
8	-X:360	1,0 mm²	==006/12.18:G
9	-X:359	1,0 mm²	==006/12.17:H

IDENTYFIKATOR URZĄDZENIA **=+-A31-X081**

PRZYŁĄCZE	CEL	PRZEKRÓJ PRZYŁĄCZA	PLASOWANIE
1	-X:130	1,0 mm²	==006/7.10:F
2	-X:131	1,0 mm²	==006/7.11:F
3	-X:132	1,0 mm²	==006/7.13:F
4	-X:133	1,0 mm²	==006/7.14:F
5	-X:134	1,0 mm²	==006/7.15:F
6	-X:135	1,0 mm²	==006/7.16:F
7	-X:136	1,0 mm²	==006/7.18:F
8	-X:137	1,0 mm²	==006/7.19:F
9	-X:121	1,0 mm²	==006/7.10:G

IDENTYFIKATOR URZĄDZENIA **=+-A31-X082**

PRZYŁĄCZE	CEL	PRZEKRÓJ PRZYŁĄCZA	PLASOWANIE
1	-X:141	1,0 mm²	==006/8.2:F
2	-X:142	1,0 mm²	==006/8.4:F
3	-X:143	1,0 mm²	==006/8.5:F
4	-X:144	1,0 mm²	==006/8.7:F
5	-X:145	1,0 mm²	==006/8.8:F
6	-X:146	1,0 mm²	==006/8.9:F

IDENTYFIKATOR URZĄDZENIA **=+-A31-X082**

PRZYŁĄCZE	CEL	PRZEKRÓJ PRZYŁĄCZA	PLASOWANIE
7	-X:147	1,0 mm²	==006/8.11:F
8	-X:148	1,0 mm²	==006/8.13:F
9	-X:122	1,0 mm²	==006/8.2:G

IDENTYFIKATOR URZĄDZENIA **=+-A31-X083**

PRZYŁĄCZE	CEL	PRZEKRÓJ PRZYŁĄCZA	PLASOWANIE
1	-X:149	1,0 mm²	==006/9.2:E
2	-X:150	1,0 mm²	==006/9.3:E
3	-X:151	1,0 mm²	==006/9.4:E
4	-X:152	1,0 mm²	==006/9.5:E
5	-X:153	1,0 mm²	==006/9.7:E
6	-X:154	1,0 mm²	==006/9.8:E
7	-X:155	1,0 mm²	==006/9.9:E
8	-X:156	1,0 mm²	==006/9.11:E
9	-X:123	1,0 mm²	==006/9.2:F

IDENTYFIKATOR URZĄDZENIA **=+-A31-X091**

PRZYŁĄCZE	CEL	PRZEKRÓJ PRZYŁĄCZA	PLASOWANIE
1	-X:343	1,0 mm²	==006/12.8:H
2	-X:342	1,0 mm²	==006/12.8:G
3	-X:345	1,0 mm²	==006/12.9:H
4	-X:344	1,0 mm²	==006/12.9:G
5	-X:310	1,0 mm²	==006/11.7:D
6	-X:312	1,0 mm²	==006/11.7:E
7			==006/2.15:D
8	-X:347	1,0 mm²	==006/12.9:H
9	-X:346	1,0 mm²	==006/12.9:G

IDENTYFIKATOR URZĄDZENIA **=+-A31-X092**

PRZYŁĄCZE	CEL	PRZEKRÓJ PRZYŁĄCZA	PLASOWANIE
1	-X:311	1,0 mm²	==006/11.8:D
2	-X:314	1,0 mm²	==006/11.8:E
3	-X:315	1,0 mm²	==006/11.9:E
4	-X:313	1,0 mm²	==006/11.10:E
5	-X:316	1,0 mm²	==006/11.11:E
6	-X:348	1,0 mm²	==006/12.10:G
7	-X:350	1,0 mm²	==006/12.11:H
8	-X:349	1,0 mm²	==006/12.11:G
9	-X:351	1,0 mm²	==006/12.12:G

IDENTYFIKATOR URZĄDZENIA **=+-A31-X093**

PRZYŁĄCZE	CEL	PRZEKRÓJ PRZYŁĄCZA	PLASOWANIE
1	-X:352	1,0 mm²	==006/12.12:H
2	-X:353	1,0 mm²	==006/12.13:G
3	-X:354	1,0 mm²	==006/12.13:H
4	-X:361	1,0 mm²	==006/12.19:G
5	-X:363	1,0 mm²	==006/12.19:G
6	-X:362	1,0 mm²	==006/12.19:H
7	-X:100	1,0 mm²	==006/7.9:F
8	-X:120	1,0 mm²	==006/7.9:G
9			==006/2.17:E

Listwa zaciskowa: =+-X

Przyłącze Nr zacisku	Przyłącze Oznaczenie listwy / aparatu	Nr zacisku	Mostek stały	Mostek przewodowy	Przyłącze Oznaczenie listwy / aparatu	Przyłącze Nr zacisku	Arkusz / Pole
17	=FC1(FC2)-X100	1+	•		-Q1	2	==006/5.4:G
18	=FC1(FC2)-X100	1-	•		-Q1	4	==006/5.4:G
19	=FC1(FC2)-X100	2+	•		-Q2	2	==006/5.5:G
20	=FC1(FC2)-X100	2-	•		-Q2	4	==006/5.5:G
21	=FC1(FC2)-X100	W+	•		-Q4	2	==006/5.6:G
22	=FC1(FC2)-X100	W-	•		-Q2	4	==006/5.6:G
1	-A31-X063	1	•		-F82	4	==006/7.2:B
B1	-K90	2	•				==006/7.4:B
D9	-X51	3	•				==006/7.5:B
		4	•				
2	-F82	5	•		-A31-X063	3	==006/7.2:H
		6	•		-K90	B2	==006/7.4:H
		7	•		-Y81	A2	==006/7.5:H
		8	•				
		9	•				
A1	-Y81	10	•		-K90	B7	==006/7.5:G
14	-K715	11	•		-X51	A1	==006/7.5:E
B6	-K90	12	•		-K715	11	==006/7.5:F
7	-A31-X093	100	•		-F81	4	==006/7.9:B
		101	•				==006/7.11:B
B12	-X51	102	•				==006/7.14:B
23	-Q41	103	•		-Q41	11	==006/7.15:B
13	-S7.1	104	•				==006/7.18:B
		105	•		-K715	24	==006/8.2:B
		106	•				==006/8.5:B
		107	•				==006/8.8:B
12	-F83	108	•		-F85	12	==006/8.11:B
B1	-X52	109	•				==006/9.2:B
F7	-A33	110	•				==006/9.5:B
		111	•				==006/9.8:B
		112	•				==006/9.10:B
D7	-X51	113	•		-G62	1	==006/9.13:B
2	-F81	120	•		-A31-X093	8	==006/7.9:H
		121	•		-A31-X081	9	==006/7.10:H
		122	•		-A31-X082	9	==006/8.2:I
		123	•		-A31-X083	9	==006/9.2:G
2	-G62	124	•		-K711	A2	==006/9.13:G
1	-A31-X081	130	•				==006/7.10:F
2	-A31-X081	131	•				==006/7.11:F
3	-A31-X081	132	•		-X51	A16	==006/7.13:F
4	-A31-X081	133	•		-X51	C6	==006/7.14:F
5	-A31-X081	134	•		-Q41	24	==006/7.15:F
6	-A31-X081	135	•		-Q41	12	==006/7.16:F
7	-A31-X081	136	•		-S7.61	14	==006/7.18:F
8	-A31-X081	137	•				==006/7.19:F

Uwagi:

ENERGOTEST GLIWICE

Obiekt: PGE Dystrybucja S.A. - SE Rożki

Nazwa rysunku: Rozdzielnica 30kV typu D-40P
Pole pomiarowe - pola nr 4(9)
Schematy połączeń wewnętrznych i przyłączeń

Numer rysunku: 03713_P30_066_E2A
Rewizja: E2A
Nr projektu: 03713_P30
Nr strony: 7/20

Zmiana	Data	Opis zmiany	Faza realizacji	Nr uprawnień		
E2A	10.2021	Zgodnie z kartą zmian	Projekt wykonawczy		Projektował: Strzoda Marek	Podpis
				Nr uprawnień	Opracował: Strzoda Marek	
			Data projektu 10.2020	Nr uprawnień SLK/2993/POOE/10	Sprawdził: Guzdzik Krzysztof	

Listwa zaciskowa: =+-X

			W7981(W7982) YKSY 7x1,5 mm²	W5050(W5080) YKY X1,5 mm²	Przyłącze Nr zacisku	Przyłącze Oznaczenie listwy / aparatu	Nr zacisku	Mostek stały	Mostek przewodowy	Przyłącze Oznaczenie listwy / aparatu	Przyłącze Nr zacisku	W5050(W5080) YKY X1,5 mm²	W7981(W7982) YKSY 7x1,5 mm²				Arkusz / Pole
					44	-K711	138	•		-F83	11						==006/8.11:D
					13	-S7.6	139	•		-S7.1	14						==006/7.18:C
					13	-S7.61	140	•		-S7.6	14						==006/7.18:D
					1	-A31-X082	141	•									==006/8.2:F
					2	-A31-X082	142	•		-K715	21						==006/8.4:F
					3	-A31-X082	143	•									==006/8.5:F
					4	-A31-X082	144	•									==006/8.7:F
					5	-A31-X082	145	•									==006/8.8:F
					6	-A31-X082	146	•									==006/8.9:F
					7	-A31-X082	147	•		-K711	41						==006/8.11:F
					8	-A31-X082	148	•		-F85	11						==006/8.13:F
					1	-A31-X083	149	•		-X52	B2						==006/9.2:E
					2	-A31-X083	150	•		-X52	B3						==006/9.3:E
					3	-A31-X083	151	•		-X52	B4						==006/9.4:E
					4	-A31-X083	152	•		-A33	F8						==006/9.5:E
					5	-A31-X083	153	•		-A33	E4						==006/9.7:E
					6	-A31-X083	154	•		-A33	E6						==006/9.8:E
					7	-A31-X083	155	•		-A33	E8						==006/9.9:E
					8	-A31-X083	156	•									==006/9.11:E
							157	•									
							158	•									
					A1	-K711	159	•		-X51	D8						==006/9.13:E
					BLQ	-SZ	160	•		-Q41	32						==006/9.18:F
					31	-Q41	161	•		-F86	4						==006/9.18:D
					A1	-K715	162	•									==006/9.20:D
					BLU22	-SZ	163	•		-K715	A2						==006/9.20:F
					BLU21	-SZ	164	•		-SZ	BL-						==006/4.17:G
							165	•		-F86	2						==006/4.16:G
							166	•									
							167	•									
							168	•									
							169	•									
							170	•									
					F6	-A33	171	•		=R30_5(8)-5X(8X)	316	X					==006/11.15:C
				X	318	=R30_5(8)-5X(8X)	172	•		-A33	F5						==006/11.15:E
					5	-A31-X091	310	•		=FT2-X28	129(130)		X				==006/11.7:C
					1	-A31-X092	311	•		-A33	F4						==006/11.8:C
			X		82(86)	=FT2-X28	312	•		-A31-X091	6						==006/11.7:E
							313	•		-A31-X092	4						==006/11.10:E
			X		83(87)	=FT2-X28	314	•		-A31-X092	2						==006/11.8:E
							315	•		-A31-X092	3						==006/11.9:E
			X		81(85)	=FT2-X28	316	•		-A31-X092	5						==006/11.11:E
			X		84(88)	=FT2-X28	317	•		-A33	F3						==006/11.13:E
							318	•									
							319	•									

Uwagi:

ENERGOTEST GLIWICE

Obiekt: PGE Dystrybucja S.A. - SE Rożki		Numer rysunku: 03713_P30_066_E2A	Rewizja: E2A
Nazwa rysunku: Rozdzielnica 30kV typu D-40P Pole pomiarowe - pola nr 4(9) Schematy połączeń wewnętrznych i przyłączeń		Nr projektu: 03713_P30	Nr strony: 8 / 20

Zmiana	Data	Opis zmiany	Faza realizacji	Nr uprawnień		Podpis
E2A	10.2021	Zgodnie z kartą zmian	Projekt wykonawczy		Projektował: Strzoda Marek	
				Nr uprawnień	Opracował: Strzoda Marek	
			Data projektu: 10.2020	Nr uprawnień: SLK/2993/POOE/10	Sprawdził: Guzdzik Krzysztof	

Listwa zaciskowa: =+-X

W5042(-W5092) YKY 5x1,5 mm²	Przyłącze: Nr zacisku	Przyłącze: Oznaczenie listwy / aparatu	Nr zacisku	Mostek stały	Mostek przewodowy	Przyłącze: Oznaczenie listwy / aparatu	Przyłącze: Nr zacisku	W5042(-W5092) YKY 5x1,5 mm²	Arkusz / Pole
	43	-Q41	320	•					==006/12.4:B
			321	•		-Q41	44		==006/12.4:E
	63	-Q41	322	•					==006/12.5:B
			323	•		-Q41	64		==006/12.5:E
	83	-Q41	324	•					==006/12.7:B
			325	•		-Q41	84		==006/12.7:E
	51	-Q41	326	•					==006/12.8:B
			327	•		-Q41	52		==006/12.8:E
	71	-Q41	328	•					==006/12.9:B
			329	•		-Q41	72		==006/12.9:E
	12'	-F85.4	330	•		=R30_7-XA	5(9)	X	==006/11.2:C
	D10	-X51	331	•		-A33	F2		==006/11.3:C
X	35(46)	=R30_7-XA	332	•		-F85.4	11'		==006/11.2:E
			333	•		-X51	D1		==006/11.3:E
X	36(47)	=R30_7-XA	334	•		-A33	F1		==006/11.4:E
			335	•					
	1	-A31-X061	336	•					==006/12.2:G
			337	•		-A31-X061	3		==006/12.2:H
			338	•		-A31-X061	5		==006/12.3:H
	7	-A31-X061	339	•					==006/12.4:G
			340	•		-A31-X061	9		==006/12.4:H
			341	•		-A31-X062	2		==006/12.5:H
	2	-A31-X091	342	•					==006/12.8:G
			343	•		-A31-X091	1		==006/12.8:H
	4	-A31-X091	344	•					==006/12.9:G
			345	•		-A31-X091	3		==006/12.9:H
	9	-A31-X091	346	•					==006/12.9:G
			347	•		-A31-X091	8		==006/12.9:H
	6	-A31-X092	348	•					==006/12.10:G
	8	-A31-X092	349	•					==006/12.11:G
			350	•		-A31-X092	7		==006/12.11:H
	9	-A31-X092	351	•					==006/12.12:G
			352	•		-A31-X093	1		==006/12.12:H
	2	-A31-X093	353	•					==006/12.13:G
			354	•		-A31-X093	3		==006/12.13:H
	4	-A31-X063	355	•					==006/12.15:G
			356	•		-A31-X063	6		==006/12.15:H
	5	-A31-X063	357	•					==006/12.16:G
	7	-A31-X063	358	•					==006/12.17:G
			359	•		-A31-X063	9		==006/12.17:H
	8	-A31-X063	360	•					==006/12.18:G
	4	-A31-X093	361	•					==006/12.19:G
			362	•		-A31-X093	6		==006/12.19:H
	5	-A31-X093	363	•					==006/12.19:G
	4	-A31-X062	364	•					==006/12.6:G

Uwagi:

ENERGOTEST GLIWICE

Obiekt: PGE Dystrybucja S.A. - SE Rożki

Nazwa rysunku: Rozdzielnica 30kV typu D-40P
Pole pomiarowe - pola nr 4(9)
Schematy połączeń wewnętrznych i przyłączeń

Numer rysunku: 03713_P30_066_E2A
Rewizja: E2A
Nr projektu: 03713_P30
Nr strony: 9/20

Zmiana	Data	Opis zmiany	Faza realizacji	Nr uprawnień		
E2A	10.2021	Zgodnie z kartą zmian	Projekt wykonawczy		Projektował: Strzoda Marek	Podpis
				Nr uprawnień	Opracował: Strzoda Marek	
			Data projektu 10.2020	Nr uprawnień SLK/2993/POOE/10	Sprawdził: Guzdzik Krzysztof	

Listwa zaciskowa: =+-X

W5041(-W5091) YKY 5x1,5 mm²	Przyłącze: Nr zacisku	Przyłącze: Oznaczenie listwy / aparatu	Nr zacisku	Mostek stały	Mostek przewodowy	Przyłącze: Oznaczenie listwy / aparatu	Przyłącze: Nr zacisku	Arkusz / Pole
			365	•		-A31-X062	6	==006/12.6:H
			366	•		-A31-X062	8	==006/12.7:H
	1	-S40	401	•		-F84	2	==006/11.16:D
	L	-XK	402	•				==006/11.19:D
	1	-H40	403	•		-S40	2	==006/11.16:E
	1	-H40.1	404	•		-H40.2	1	==006/11.17:E
	1	-H40.3	405	•				==006/11.19:E
	N.2	-F84	406	•		-H40	2	==006/11.16:G
	2	-H40.2	407	•		-H40.1	2	==006/11.17:G
	N	-XK	408	•		-H40.3	2	==006/11.19:G
	1	-A31-X041	A1	•		-F85.1	2	==006/6.5:F
	D7	-A33	A2	•		-F85.2	2	==006/6.8:F
	L1	-P21	A3	•		-F85.3	2	==006/6.10:F
1	79(85)	=R30_7-XA	A4	•		-F85.4	2	==006/6.12:F
	14	-K711	A5	•		-F85	2	==006/6.14:F
	L1	-SZ	A6	•		-K711	11	==006/6.14:G
	2	-A31-X041	B1	•		-F85.1	4	==006/6.6:F
	D8	-A33	B2	•		-F85.2	4	==006/6.8:F
	L2	-P21	B3	•		-F85.3	4	==006/6.10:F
2	81(87)	=R30_7-XA	B4	•		-F85.4	4	==006/6.12:F
	24	-K711	B5	•		-F85	4	==006/6.15:F
	L2	-SZ	B6	•		-K711	21	==006/6.15:G
	3	-A31-X041	C1	•		-F85.1	6	==006/6.6:F
	D9	-A33	C2	•		-F85.2	6	==006/6.9:F
	L3	-P21	C3	•		-F85.3	6	==006/6.11:F
3	83(89)	=R30_7-XA	C4	•		-F85.4	6	==006/6.13:F
	34	-K711	C5	•		-F85	6	==006/6.15:F
	L3	-SZ	C6	•		-K711	31	==006/6.15:G
			E1	•		-X4	5	==006/6.1:D
	1	-F83	E2	•		-Z91	1	==006/6.1:D
	Z	-SZ	E3	•		-F83	2	==006/6.1:E
	5	-A31-X041	E4	•				==006/6.4:E
			F1	•		-X4	6	==006/6.3:D
			F2	•		-Z91	2	==006/6.3:D
	Zz	-SZ	F3	•				==006/6.3:E
	6	-A31-X041	F4	•				==006/6.4:E
	25	=FA1(FA3)-X100	L	•		-Q3	2	==006/5.7:G
	N	=FA1(FA3)-AC	N	•		-Q3	4	==006/5.8:G
	N1	-SZ	O1	•		-X4	4	==006/6.16:G
			O2	•		-P21	N	==006/6.11:G
	D6	-A33	O3	•		-A31-X041	4	==006/6.6:G
	PE	=FA1(FA3)-AC	PE	•				==006/5.8:G
			PE	•				==006/5.8:G
			PE	•		-SZ	PE	==006/5.8:F

Uwagi:

ENERGOTEST GLIWICE

Obiekt: PGE Dystrybucja S.A. - SE Rożki

Nazwa rysunku: Rozdzielnica 30kV typu D-40P
Pole pomiarowe - pola nr 4(9)
Schematy połączeń wewnętrznych i przyłączeń

Numer rysunku: 03713_P30_066_E2A
Rewizja: E2A
Nr projektu: 03713_P30
Nr strony: 10 / 20

Zmiana	Data	Opis zmiany	Faza realizacji	Nr uprawnień		Podpis
E2A	10.2021	Zgodnie z kartą zmian	Projekt wykonawczy		Projektował: Strzoda Marek	
				Nr uprawnień	Opracował: Strzoda Marek	
			Data projektu 10.2020	Nr uprawnień SLK/2993/POOE/10	Sprawdził: Guzdzik Krzysztof	

Listwa zaciskowa: =+-X51

Przyłącze Nr zacisku	Przyłącze Oznaczenie listwy / aparatu	Nr zacisku	Mostek stały	Mostek przewodowy	Przyłącze Oznaczenie listwy / aparatu	Przyłącze Nr zacisku	Arkusz / Pole
58	-XDB	A1	•		-X	11	==006/7.5:D
		A2	•				
1a	-T21	A3	•		-XP1	3	==006/6.17:B
1a	-T22	A4	•		-XP1	4	==006/6.18:B
1a	-T23	A5	•		-XP1	5	==006/6.18:B
1n	-T23	A6	•		-XP1	7	==006/6.19:B
		A7	•				
		A8	•				
		A9	•				
		A10	•				==006/1.17:C
		A11	•				
		A12	•				
		A13	•				
		A14	•				
		A15	•				
54	-XDB	A16	•		-X	132	==006/7.13:E
		B1	•				
2a	-T21	B2	•		-X4	1	==006/6.14:B
2a	-T22	B3	•		-X4	2	==006/6.15:B
2a	-T23	B4	•		-X4	3	==006/6.15:B
2n	-T23	B5	•		-X4	4	==006/6.16:B
da	-T21	B6	•		-X4	5	==006/6.1:B
dn	-T23	B7	•		-X4	6	==006/6.3:B
		B8	•				
		B9	•				
		B10	•				
		B11	•				
102	-X	B12	•		-XDB	52	==006/7.14:C
		B13	•				
		B14	•				
		B15	•				
		B16	•				
		C1	•				
		C2	•				
		C3	•				
		C4	•				
		C5	•				
53	-XDB	C6	•		-X	133	==006/7.14:E
		C7	•				
		C8	•				
		C9	•				
		C10	•				
		C11	•				
		C12	•				
		C13	•				

Uwagi:

ENERGOTEST GLIWICE

Obiekt: PGE Dystrybucja S.A. - SE Rożki

Nazwa rysunku: Rozdzielnica 30kV typu D-40P
Pole pomiarowe - pola nr 4(9)
Schematy połączeń wewnętrznych i przyłączeń

Numer rysunku: 03713_P30_066_E2A
Rewizja: E2A
Nr projektu: 03713_P30
Nr strony: 11/20

Zmiana	Data	Opis zmiany	Faza realizacji	Nr uprawnień		Podpis
E2A	10.2021	Zgodnie z kartą zmian	Projekt wykonawczy		Projektował: Strzoda Marek	
				Nr uprawnień	Opracował: Strzoda Marek	
			Data projektu 10.2020	Nr uprawnień SLK/2993/POOE/10	Sprawdził: Guzdzik Krzysztof	

Listwa zaciskowa: =+-X51

Przyłącze Nr zacisku	Przyłącze Oznaczenie listwy / aparatu	Nr zacisku	Mostek stały	Mostek przewodowy	Przyłącze Oznaczenie listwy / aparatu	Przyłącze Nr zacisku	Arkusz / Pole
		C14	•				
		C15	•				
		C16	•				
50	-XDB	D1	•		-X	333	==006/11.3:E
		D2	•				
		D3	•				
		D4	•				
		D5	•				
		D6	•				
113	-X	D7	•		-XDB	55	==006/9.13:B
56	-XDB	D8	•		-X	159	==006/9.13:D
3	-X	D9	•		-XDB	57	==006/7.5:C
331	-X	D10	•		-XDB	49	==006/11.3:C
		D11	•				
		D12	•				
		D13	•				
		D14	•				
		D15	•				
		D16	•				

Uwagi:

ENERGOTEST GLIWICE

Obiekt: PGE Dystrybucja S.A. - SE Rożki

Nazwa rysunku: Rozdzielnica 30kV typu D-40P
Pole pomiarowe - pola nr 4(9)
Schematy połączeń wewnętrznych i przyłączeń

Numer rysunku: 03713_P30_066_E2A
Rewizja: E2A
Nr projektu: 03713_P30
Nr strony: 12/20

Zmiana	Data	Opis zmiany	Faza realizacji	Nr uprawnień	Projektował:	Podpis
E2A	10.2021	Zgodnie z kartą zmian	Projekt wykonawczy		Strzoda Marek	
				Nr uprawnień	Opracował: Strzoda Marek	
			Data projektu 10.2020	Nr uprawnień SLK/2993/POOE/10	Sprawdził: Guzdzik Krzysztof	

Listwa zaciskowa: =+-X52

Przyłącze Nr zacisku	Przyłącze Oznaczenie listwy / aparatu	Nr zacisku	Mostek stały	Mostek przewodowy	Przyłącze Oznaczenie listwy / aparatu	Przyłącze Nr zacisku	Arkusz / Pole
		A1	•		-SZ	ZS	==006/4.7:F
		A2	•		-SZ	LRW	==006/4.7:F
		A3	•		-SZ	R+	==006/4.8:F
		A4	•				
		A5	•				
109	-X	B1	•		-SZ	+AwUp	==006/4.13:F
149	-X	B2	•		-SZ	AL	==006/4.14:F
150	-X	B3	•		-SZ	AW	==006/4.14:F
151	-X	B4	•		-SZ	UP	==006/4.15:F
		B5	•				
		C1	•				
		C2	•				
		C3	•				
		C4	•				
		C5	•				

Uwagi:

ENERGOTEST GLIWICE

Obiekt	PGE Dystrybucja S.A. - SE Rożki	Numer rysunku 03713_P30_066_E2A	Rewizja E2A
Nazwa rysunku	Rozdzielnica 30kV typu D-40P Pole pomiarowe - pola nr 4(9) Schematy połączeń wewnętrznych i przyłączeń	Nr projektu 03713_P30	Nr strony 13 / 20

Zmiana	Data	Opis zmiany	Faza realizacji	Nr uprawnień		Podpis
E2A	10.2021	Zgodnie z kartą zmian	Projekt wykonawczy	Nr uprawnień	Projektował: Strzoda Marek	
				Nr uprawnień	Opracował: Strzoda Marek	
			Data projektu 10.2020	Nr uprawnień SLK/2993/POOE/10	Sprawdził: Guzdzik Krzysztof	

Listwa zaciskowa: =+-X4

Przyłącze Nr zacisku	Przyłącze Oznaczenie listwy / aparatu	Nr zacisku	Mostek stały	Mostek przewodowy	Przyłącze Oznaczenie listwy / aparatu	Przyłącze Nr zacisku	Arkusz / Pole
B2	-X51	1	•		-F85	1	==006/6.14:C
B3	-X51	2	•		-F85	3	==006/6.14:C
B4	-X51	3	•		-F85	5	==006/6.15:C
B5	-X51	4	•		-X	O1	==006/6.15:C
B6	-X51	5	•		-X	E1	==006/6.1:C
B7	-X51	6	•		-X	F1	==006/6.3:C

Uwagi:

ENERGOTEST GLIWICE

Obiekt: PGE Dystrybucja S.A. - SE Rożki

Nazwa rysunku: Rozdzielnica 30kV typu D-40P
Pole pomiarowe - pola nr 4(9)
Schematy połączeń wewnętrznych i przyłączeń

Numer rysunku: 03713_P30_066_E2A
Rewizja: E2A
Nr projektu: 03713_P30
Nr strony: 14/20

Zmiana	Data	Opis zmiany	Faza realizacji	Nr uprawnień		
E2A	10.2021	Zgodnie z kartą zmian	Projekt wykonawczy		Projektował: Strzoda Marek	Podpis
				Nr uprawnień	Opracował: Strzoda Marek	
			Data projektu 10.2020	Nr uprawnień SLK/2993/POOE/10	Sprawdził: Guździk Krzysztof	

Listwa zaciskowa: =+-XP1

Przyłącze Nr zacisku	Przyłącze Oznaczenie listwy / aparatu	Nr zacisku	Mostek stały	Mostek przewodowy	Przyłącze Oznaczenie listwy / aparatu	Przyłącze Nr zacisku	W5007(-W5008) YKSY 7x1,5 mm²					Arkusz / Pole
		1										
		2										
		3	•									
A3	-X51	3	•		-XP1	6						==006/6.16:E
		4	•									
A4	-X51	4	•		-XP1	8						==006/6.17:E
A5	-X51	5	•		-XP1	10						==006/6.18:E
		6	•									==006/6.17:F
A6	-X51	7	•									==006/6.17:F
		8	•									==006/6.18:F
		9										
		9	•									==006/6.18:F
		10										
		10	•									==006/6.18:F
		11	•									
		11	•									==006/6.19:F
		12	•									
		12	•		=FQ3-XP1	7	2					==006/6.19:F
		13	•									
		14	•									
		15	•									
		16	•									

Uwagi:

ENERGOTEST GLIWICE

Obiekt	PGE Dystrybucja S.A. - SE Rożki	Numer rysunku 03713_P30_066_E2A	Rewizja E2A
Nazwa rysunku	Rozdzielnica 30kV typu D-40P Pole pomiarowe - pola nr 4(9) Schematy połączeń wewnętrznych i przyłączeń	Nr projektu 03713_P30	Nr strony 15/20

Zmiana	Data	Opis zmiany	Faza realizacji	Nr uprawnień		Podpis
E2A	10.2021	Zgodnie z kartą zmian	Projekt wykonawczy		Projektował: Strzoda Marek	
				Nr uprawnień	Opracował: Strzoda Marek	
			Data projektu 10.2020	Nr uprawnień SLK/2993/POOE/10	Sprawdził: Guździk Krzysztof	

Listwa zaciskowa: =+-XS1

Przyłącze Nr zacisku	Przyłącze Oznaczenie listwy / aparatu	Nr zacisku	Mostek stały	Mostek przewodowy	Przyłącze Oznaczenie listwy / aparatu	Przyłącze Nr zacisku	Arkusz / Pole
5	-A31-X10	1	•				==006/10.18:D
4	-A31-X10	2	•				==006/10.18:D
		3	•				==006/10.18:E

Uwagi:

ENERGOTEST GLIWICE

Obiekt	PGE Dystrybucja S.A. - SE Rożki	Numer rysunku 03713_P30_066_E2A	Rewizja E2A
Nazwa rysunku	Rozdzielnica 30kV typu D-40P Pole pomiarowe - pola nr 4(9) Schematy połączeń wewnętrznych i przyłączeń	Nr projektu 03713_P30	Nr strony 16/20

Zmiana	Data	Opis zmiany	Faza realizacji	Nr uprawnień		Podpis
E2A	10.2021	Zgodnie z kartą zmian	Projekt wykonawczy		Projektował: Strzoda Marek	
				Nr uprawnień	Opracował: Strzoda Marek	
			Data projektu 10.2020	Nr uprawnień SLK/2993/POOE/10	Sprawdził: Guzdzik Krzysztof	

Listwa zaciskowa: =+-XS2

Przyłącze: Nr zacisku	Przyłącze: Oznaczenie listwy / aparatu	Nr zacisku	Mostek stały	Mostek przewodowy	Przyłącze: Oznaczenie listwy / aparatu	Przyłącze: Nr zacisku	Arkusz / Pole
		1	•		-A33	C1	==006/10.6:C
		2	•		-A33	C2	==006/10.6:C
		3	•				==006/10.7:C

Uwagi:

ENERGOTEST GLIWICE

Obiekt	PGE Dystrybucja S.A. - SE Rożki
Nazwa rysunku	Rozdzielnica 30kV typu D-40P Pole pomiarowe - pola nr 4(9) Schematy połączeń wewnętrznych i przyłączeń
Numer rysunku	03713_P30_066_E2A
Rewizja	E2A
Nr projektu	03713_P30
Nr strony	17/20

Zmiana	Data	Opis zmiany	Faza realizacji	Nr uprawnień		
E2A	10.2021	Zgodnie z kartą zmian	Projekt wykonawczy		Projektował: Strzoda Marek	Podpis
				Nr uprawnień	Opracował: Strzoda Marek	
			Data projektu 10.2020	Nr uprawnień SLK/2993/POOE/10	Sprawdził: Guzdzik Krzysztof	

Listwa zaciskowa: =+-XŁ

Przyłącze Nr zacisku	Przyłącze Oznaczenie listwy / aparatu	Nr zacisku	Mostek stały	Mostek przewodowy	Przyłącze Oznaczenie listwy / aparatu	Przyłącze Nr zacisku	CANn.1 LiYCY-P 2x2x0,5 mm²	CANn.2 LiYCY-P 2x2x0,5 mm²				Arkusz / Pole
+220	-G61	1	•		-F81.1	4						==006/10.3:C
2	-F81.1	2	•		-G61	-220						==006/10.3:E
		3.1	•		-A33	C8	1					==006/10.5:F
		3.2	•		-A32	A3		1				==006/10.10:F
		4.1	•		-A33	C9	2					==006/10.6:F
		4.2	•		-A32	A4		2				==006/10.11:F
		5.1	•		-A33	B2	3					==006/10.7:F
		5.2	•		-A32	A8		3				==006/10.12:F
		6.1	•		-A33	B1	4					==006/10.8:F
		6.2	•		-A32	A9		4				==006/10.13:F
		7.1	•		-CANn.1	SH	SH					==006/10.8:F
		7.2	•		-CANn.2	SH		SH				==006/10.10:F

Uwagi:

ENERGOTEST GLIWICE

Obiekt	PGE Dystrybucja S.A. - SE Rożki
Nazwa rysunku	Rozdzielnica 30kV typu D-40P Pole pomiarowe - pola nr 4(9) Schematy połączeń wewnętrznych i przyłączeń
Numer rysunku	03713_P30_066_E2A
Rewizja	E2A
Nr projektu	03713_P30
Nr strony	18 / 20

Zmiana	Data	Opis zmiany	Faza realizacji	Nr uprawnień		
E2A	10.2021	Zgodnie z kartą zmian	Projekt wykonawczy		Projektował: Strzoda Marek	Podpis
				Nr uprawnień	Opracował: Strzoda Marek	
			Data projektu 10.2020	Nr uprawnień SLK/2993/POOE/10	Sprawdził: Guzdzik Krzysztof	

Listwa zaciskowa: =+-SZ

Przyłącze Nr zacisku	Przyłącze Oznaczenie listwy / aparatu	Nr zacisku	Mostek stały	Mostek przewodowy	Przyłącze Oznaczenie listwy / aparatu	Przyłącze Nr zacisku	D2 Lgy 1x2,5 mm²	D3 1x2,5 mm²				Arkusz / Pole
3	-F81	1+	●		-(n-1)SZ	1+	X					==006/4.3:E
3	-F86	1+	●									==006/4.16:E
1	-Q1	1+	●		-(n+1)SZ	1+		X				==006/5.4:F
1	-F81	1-	●		-(n-1)SZ	1-	X					==006/4.3:E
1	-F86	1-	●									==006/4.16:E
3	-Q1	1-	●		-(n+1)SZ	1-		X				==006/5.4:F
1	-Q2	2+	•		-(n-1)SZ	2+	X					==006/5.5:F
					-(n+1)SZ	2+		X				
3	-Q2	2-	•		-(n-1)SZ	2-	X					==006/5.5:F
					-(n+1)SZ	2-		X				
1	-Q4	W+	•		-F82	3						==006/5.6:F
					-(n+1)SZ	+W		X				
3	-Q2	W-	•		-F82	1						==006/5.6:F
					-(n+1)SZ	-W		X				
A6	-X	L1	•		-(n-1)SZ	L1	X					==006/4.10:E
					-(n+1)SZ	L1		X				
B6	-X	L2	•		-(n-1)SZ	L2	X					==006/4.11:E
					-(n+1)SZ	L2		X				
C6	-X	L3	•		-(n-1)SZ	L3	X					==006/4.11:E
					-(n+1)SZ	L3		X				
O1	-X	N1	•		-(n-1)SZ	N1	X					==006/4.12:E
					-(n+1)SZ	N1		X				
1	-F84	L	●		-(n-1)SZ	L	X					==006/4.9:E
1	-Q3	L	●		-(n+1)SZ	L		X				==006/5.7:F
N.1	-F84	N	●		-(n-1)SZ	N	X					==006/4.9:E
3	-Q3	N	●		-(n+1)SZ	N		X				==006/5.8:F
PE	-X	PE	•		-(n-1)SZ	PE	X					==006/5.8:F
					-(n+1)SZ	PE		X				
E3	-X	Z	•		-(n-1)SZ	Z	X					==006/4.12:E
					-(n+1)SZ	Z		X				
F3	-X	Zz	•		-(n-1)SZ	Zz	X					==006/4.13:E
					-(n+1)SZ	Zz		X				
B1	-X52	+AwUp	•		-(n-1)SZ	+AwUp	X					==006/4.13:E
					-(n+1)SZ	+AwUp		X				
B2	-X52	AL	•		-(n-1)SZ	AL	X					==006/4.14:E
					-(n+1)SZ	AL		X				
B3	-X52	AW	•		-(n-1)SZ	AW	X					==006/4.14:E
					-(n+1)SZ	AW		X				
B4	-X52	UP	•		-(n-1)SZ	UP	X					==006/4.15:E
					-(n+1)SZ	UP		X				
A3	-X52	R+	•		-(n-1)SZ	R+	X					==006/4.8:E
					-(n+1)SZ	R+		X				
A1	-X52	ZS	•		-(n-1)SZ	ZS	X					==006/4.7:E
					-(n+1)SZ	ZS		X				
A2	-X52	LRW	•		-(n-1)SZ	LRW	X					==006/4.7:E

Uwagi:

ENERGOTEST GLIWICE

Obiekt: PGE Dystrybucja S.A. - SE Rożki

Nazwa rysunku: Rozdzielnica 30kV typu D-40P
Pole pomiarowe - pola nr 4(9)
Schematy połączeń wewnętrznych i przyłączeń

Numer rysunku: 03713_P30_066_E2A
Rewizja: E2A
Nr projektu: 03713_P30
Nr strony: 19/20

Zmiana	Data	Opis zmiany	Faza realizacji	Nr uprawnień	Projektował:	Podpis
E2A	10.2021	Zgodnie z kartą zmian	Projekt wykonawczy		Strzoda Marek	
				Nr uprawnień	Opracował: Strzoda Marek	
			Data projektu 10.2020	Nr uprawnień SLK/2993/POOE/10	Sprawdził: Guździk Krzysztof	

Listwa zaciskowa: =+-SZ

Przyłącze Nr zacisku	Przyłącze Oznaczenie listwy / aparatu	Nr zacisku	Mostek stały	Mostek przewodowy	Przyłącze Oznaczenie listwy / aparatu	Przyłącze Nr zacisku	D3 1x2,5 mm²	D2 Lgy 1x2,5 mm²				Arkusz / Pole
					-(n+1)SZ	LRW	X					
164	-X	BLU21	•		-(n-1)SZ	BLU21		X				==006/4.17:E
163	-X	BLU22	•		-(n-1)SZ	BLU22	X					==006/4.19:E
160	-X	BLQ	•		-(n-1)SZ	BLQ		X				==006/4.18:E
					-(n-1)SZ	BLQ	X					
164	-X	BL-	•		-(n-1)SZ	BL-		X				==006/4.17:E
					-(n-1)SZ	BL-	X					

Uwagi:

ENERGOTEST GLIWICE

Obiekt: PGE Dystrybucja S.A. - SE Rożki		Numer rysunku: 03713_P30_066_E2A	Rewizja: E2A
Nazwa rysunku: Rozdzielnica 30kV typu D-40P Pole pomiarowe - pola nr 4(9) Schematy połączeń wewnętrznych i przyłączeń		Nr projektu: 03713_P30	Nr strony: 20 / 20

Zmiana	Data	Opis zmiany	Faza realizacji	Nr uprawnień	Projektował:	Podpis
E2A	10.2021	Zgodnie z kartą zmian	Projekt wykonawczy		Strzoda Marek	
				Nr uprawnień	Opracował: Strzoda Marek	
			Data projektu 10.2020	Nr uprawnień SLK/2993/POOE/10	Sprawdził: Guzdzik Krzysztof	

IDENTYFIKATOR URZĄDZENIA **=+-T11**

PRZYŁĄCZE	CEL	PRZEKRÓJ PRZYŁĄCZA	PLASOWANIE
1S2	-T12:1S2	2,5 mm²	==007/5.3:C
	-PE	2,5 mm²	
1S1	-X2:1	2,5 mm²	
2S2	-T12:2S2	2,5 mm²	==007/5.8:C
	-PE	2,5 mm²	
2S1	-X3:1	2,5 mm²	

IDENTYFIKATOR URZĄDZENIA **=+-T12**

PRZYŁĄCZE	CEL	PRZEKRÓJ PRZYŁĄCZA	PLASOWANIE
1S2	-T11:1S2	2,5 mm²	==007/5.4:C
	-T13:1S2	2,5 mm²	
	-PE	2,5 mm²	
1S1	-X2:2	2,5 mm²	
2S2	-T11:2S2	2,5 mm²	==007/5.9:C
	-T13:2S2	2,5 mm²	
	-PE	2,5 mm²	
2S1	-X3:2	2,5 mm²	

IDENTYFIKATOR URZĄDZENIA **=+-T13**

PRZYŁĄCZE	CEL	PRZEKRÓJ PRZYŁĄCZA	PLASOWANIE
1S2	-T12:1S2	2,5 mm²	==007/5.5:C
	-X2:4	2,5 mm²	
	-PE	2,5 mm²	
1S1	-X2:3	2,5 mm²	
2S2	-T12:2S2	2,5 mm²	==007/5.10:C
	-X3:4	2,5 mm²	
	-PE	2,5 mm²	
2S1	-X3:3	2,5 mm²	

IDENTYFIKATOR URZĄDZENIA **=+-S7.1**

PRZYŁĄCZE	CEL	PRZEKRÓJ PRZYŁĄCZA	PLASOWANIE
13	-X:107	1,0 mm²	==007/8.12:C
14	-X:147	1,0 mm²	
23	-X:10	1,0 mm²	==007/6.6:E
24	-X:11	1,0 mm²	
33			==007/1.20:B
34			

IDENTYFIKATOR URZĄDZENIA **=+-S7.6**

PRZYŁĄCZE	CEL	PRZEKRÓJ PRZYŁĄCZA	PLASOWANIE
13	-X:147	1,0 mm²	==007/8.12:D
14	-X:148	1,0 mm²	
23	-X:11	1,0 mm²	==007/6.6:F
24	-X:12	1,0 mm²	
33			==007/1.20:G
34			

IDENTYFIKATOR URZĄDZENIA **=+-S7.61**

PRZYŁĄCZE	CEL	PRZEKRÓJ PRZYŁĄCZA	PLASOWANIE
13	-X:148	1,0 mm²	==007/8.12:E
14	-X:149	1,0 mm²	
23	-X:12	1,0 mm²	==007/6.6:G
24	-X:13	1,0 mm²	
33			==007/1.20:H

IDENTYFIKATOR URZĄDZENIA **=+-S7.61**

PRZYŁĄCZE	CEL	PRZEKRÓJ PRZYŁĄCZA	PLASOWANIE
34			==007/1.20:H

IDENTYFIKATOR URZĄDZENIA **=+-Y82**

PRZYŁĄCZE	CEL	PRZEKRÓJ PRZYŁĄCZA	PLASOWANIE
1	-X:15	1,0 mm²	==007/6.9:I
2	-X:6	1,0 mm²	

IDENTYFIKATOR URZĄDZENIA **=+-F81**

PRZYŁĄCZE	CEL	PRZEKRÓJ PRZYŁĄCZA	PLASOWANIE
3	-SZ:1+	1,0 mm²	==007/4.2:F
4	-X:100	1,0 mm²	
1	-SZ:1-	1,0 mm²	
2	-X:120	1,0 mm²	

IDENTYFIKATOR URZĄDZENIA **=+-F82**

PRZYŁĄCZE	CEL	PRZEKRÓJ PRZYŁĄCZA	PLASOWANIE
3	-SZ:+W	1,0 mm²	==007/4.3:F
4	-X:1	1,0 mm²	
1	-SZ:-W	1,0 mm²	
2	-X:5	1,0 mm²	

IDENTYFIKATOR URZĄDZENIA **=+-F84**

PRZYŁĄCZE	CEL	PRZEKRÓJ PRZYŁĄCZA	PLASOWANIE
1	-SZ:L	1,0 mm²	==007/4.8:F
2	-X:401	1,0 mm²	
N.1	-SZ:N	1,0 mm²	
N.2	-X:406	1,0 mm²	
1			
2			
3			
4			

IDENTYFIKATOR URZĄDZENIA **=+-F85**

PRZYŁĄCZE	CEL	PRZEKRÓJ PRZYŁĄCZA	PLASOWANIE
1	-SZ:L1	1,0 mm²	==007/4.6:F
2	-X3:7	1,0 mm²	
3	-SZ:L2	1,0 mm²	
4	-X3:8	1,0 mm²	
5	-SZ:L3	1,0 mm²	
6	-X3:9	1,0 mm²	
12	-X:107	1,0 mm²	==007/8.14:D
11	-X:150	1,0 mm²	

IDENTYFIKATOR URZĄDZENIA **=+-F87**

PRZYŁĄCZE	CEL	PRZEKRÓJ PRZYŁĄCZA	PLASOWANIE
3	-SZ:2+	1,0 mm²	==007/4.5:F
4	-X:200	1,0 mm²	
1	-SZ:2-	1,0 mm²	
2	-X:210	1,0 mm²	

IDENTYFIKATOR URZĄDZENIA **=+-F88**

PRZYŁĄCZE	CEL	PRZEKRÓJ PRZYŁĄCZA	PLASOWANIE
3	-SZ:1+	1,0 mm²	==007/4.10:F
4	-X:430	1,0 mm²	

IDENTYFIKATOR URZĄDZENIA **=+-F88**

PRZYŁĄCZE	CEL	PRZEKRÓJ PRZYŁĄCZA	PLASOWANIE
1	-SZ:1-	1,0 mm²	==007/4.10:F
2	-X:435	1,0 mm²	

IDENTYFIKATOR URZĄDZENIA **=+-XK**

PRZYŁĄCZE	CEL	PRZEKRÓJ PRZYŁĄCZA	PLASOWANIE
N	-X:408	1,0 mm²	==007/6.20:E
L	-X:402	1,0 mm²	
PE			
L1			
PE			
N			

IDENTYFIKATOR URZĄDZENIA **=+-K72**

PRZYŁĄCZE	CEL	PRZEKRÓJ PRZYŁĄCZA	PLASOWANIE
A1	-X:200	1,0 mm²	==007/12.3:F
A2	-X:210	1,0 mm²	
12			==007/10.11:C
11	-X:170	1,0 mm²	
14	-X:115	1,0 mm²	
22			
21			
24			
32			
31			
34			
42			
41			
44			

IDENTYFIKATOR URZĄDZENIA **=+-K715**

PRZYŁĄCZE	CEL	PRZEKRÓJ PRZYŁĄCZA	PLASOWANIE
A1	-X:162	1,0 mm²	==007/10.17:E
A2	-X:163	1,0 mm²	
12			==007/6.6:E
11	-X:10	1,0 mm²	
14	-X:9	1,0 mm²	
22			==007/9.4:D
21	-X:152	1,0 mm²	
24	-X:108	1,0 mm²	
32			
31			
34			
42			
41			
44			

IDENTYFIKATOR URZĄDZENIA **=+-H31**

PRZYŁĄCZE	CEL	PRZEKRÓJ PRZYŁĄCZA	PLASOWANIE
L1	-C1:C1	1,0 mm²	==007/1.10:H
L2	-C2:C2	1,0 mm²	==007/1.11:H
L3	-C3:C3	1,0 mm²	==007/1.11:H
PE			==007/1.11:H

IDENTYFIKATOR URZĄDZENIA **=+-H40**

PRZYŁĄCZE	CEL	PRZEKRÓJ PRZYŁĄCZA	PLASOWANIE
1	-X:403	1,0 mm²	==007/6.16:F
2	-X:406	1,0 mm²	

IDENTYFIKATOR URZĄDZENIA **=+-H40.1**

PRZYŁĄCZE	CEL	PRZEKRÓJ PRZYŁĄCZA	PLASOWANIE
1	-X:404	1,0 mm²	==007/6.17:F
2	-X:407	1,0 mm²	

IDENTYFIKATOR URZĄDZENIA **=+-H40.2**

PRZYŁĄCZE	CEL	PRZEKRÓJ PRZYŁĄCZA	PLASOWANIE
1	-X:404	1,0 mm²	==007/6.18:F
2	-X:407	1,0 mm²	

IDENTYFIKATOR URZĄDZENIA **=+-H40.3**

PRZYŁĄCZE	CEL	PRZEKRÓJ PRZYŁĄCZA	PLASOWANIE
1	-X:405	1,0 mm²	==007/6.19:F
2	-X:408	1,0 mm²	

IDENTYFIKATOR URZĄDZENIA **=+-S40**

PRZYŁĄCZE	CEL	PRZEKRÓJ PRZYŁĄCZA	PLASOWANIE
1	-X:401	1,0 mm²	==007/6.16:D
2	-X:403	1,0 mm²	

IDENTYFIKATOR URZĄDZENIA **=+-S310**

PRZYŁĄCZE	CEL	PRZEKRÓJ PRZYŁĄCZA	PLASOWANIE
13	-X:109	1,0 mm²	==007/9.6:D
14	-X:153	1,0 mm²	

IDENTYFIKATOR URZĄDZENIA **=+-S320**

PRZYŁĄCZE	CEL	PRZEKRÓJ PRZYŁĄCZA	PLASOWANIE
13	-X:102	1,0 mm²	==007/7.8:C
14	-X:133	1,0 mm²	
23	-X:109	1,0 mm²	==007/9.8:D
24	-X:154	1,0 mm²	
33	-X:202	1,0 mm²	==007/12.7:C
34	-X:217	1,0 mm²	

IDENTYFIKATOR URZĄDZENIA **=+-S424**

PRZYŁĄCZE	CEL	PRZEKRÓJ PRZYŁĄCZA	PLASOWANIE
1	-X:430	1,0 mm²	==007/11.2:B
2	-X:431	1,0 mm²	
4	-X:436	1,0 mm²	==007/11.1:H
3	-X:435	1,0 mm²	

IDENTYFIKATOR URZĄDZENIA **=+-A32.1**

PRZYŁĄCZE	CEL	PRZEKRÓJ PRZYŁĄCZA	PLASOWANIE
A1	-X:134	1,0 mm²	==007/7.9:D
A2	-X:102	1,0 mm²	==007/7.9:C
A3	-XŁ:3	0,5 mm²	==007/12.10:B
A4	-XŁ:4	0,5 mm²	==007/12.10:B
A5			==007/12.11:B
A6			==007/12.11:B
A7			==007/12.12:B
A8	-XŁ:5	0,5 mm²	==007/12.13:B

IDENTYFIKATOR URZĄDZENIA **=+-A32.1**

PRZYŁĄCZE	CEL	PRZEKRÓJ PRZYŁĄCZA	PLASOWANIE
A9	-XŁ:6	0,5 mm²	==007/12.13:B

IDENTYFIKATOR URZĄDZENIA **=+-A32.2**

PRZYŁĄCZE	CEL	PRZEKRÓJ PRZYŁĄCZA	PLASOWANIE
A1	-X:134	1,0 mm²	==007/7.11:D
A2	-X:103	1,0 mm²	==007/7.11:C
A3	-XŁ:8	0,5 mm²	==007/12.10:F
A4	-XŁ:9	0,5 mm²	==007/12.10:F
A5			==007/12.11:F
A6			==007/12.11:F
A7			==007/12.12:F
A8	-XŁ:10	0,5 mm²	==007/12.12:F
A9	-XŁ:11	0,5 mm²	==007/12.13:F

IDENTYFIKATOR URZĄDZENIA **=+-A31-X7**

PRZYŁĄCZE	CEL	PRZEKRÓJ PRZYŁĄCZA	PLASOWANIE
1	=R30_4-U872:Tx	1,0 mm²	==007/12.16:B

IDENTYFIKATOR URZĄDZENIA **=+-A31-X8**

PRZYŁĄCZE	CEL	PRZEKRÓJ PRZYŁĄCZA	PLASOWANIE
1	=R30_4-U872:Rx	1,0 mm²	==007/12.16:C

IDENTYFIKATOR URZĄDZENIA **=+-A31-X10**

PRZYŁĄCZE	CEL	PRZEKRÓJ PRZYŁĄCZA	PLASOWANIE
1	-A31-X10:4	1,0 mm²	==007/12.16:D
2	-A31-X10:5	1,0 mm²	==007/12.16:D
3			==007/3.14:E
4	-XS1:2	1,0 mm²	==007/12.16:C
	-A31-X10:1	1,0 mm²	
5	-XS1:1	1,0 mm²	==007/12.16:C
	-A31-X10:2	1,0 mm²	

IDENTYFIKATOR URZĄDZENIA **=+-A31-X11**

PRZYŁĄCZE	CEL	PRZEKRÓJ PRZYŁĄCZA	PLASOWANIE
1			==007/3.15:E

IDENTYFIKATOR URZĄDZENIA **=+-A31-X041**

PRZYŁĄCZE	CEL	PRZEKRÓJ PRZYŁĄCZA	PLASOWANIE
1	-X3:7	1,0 mm²	==007/5.16:E
2	-X3:8	1,0 mm²	==007/5.17:E
3	-X3:9	1,0 mm²	==007/5.18:E
4	-X3:10	1,0 mm²	==007/5.18:F
5	-X3:11	1,0 mm²	==007/5.14:E
6	-X3:12	1,0 mm²	==007/5.15:E

IDENTYFIKATOR URZĄDZENIA **=+-A31-X042**

PRZYŁĄCZE	CEL	PRZEKRÓJ PRZYŁĄCZA	PLASOWANIE
1	-X3:1	2,5 mm²	==007/5.8:E
2	-X:O25	2,5 mm²	==007/5.8:F
3	-X3:2	2,5 mm²	==007/5.9:E
4	-X:O25	2,5 mm²	==007/5.9:F
5	-X3:3	2,5 mm²	==007/5.10:E
6	-X:O24	2,5 mm²	==007/5.10:F
7	-X3:5	1,0 mm²	==007/5.12:E

IDENTYFIKATOR URZĄDZENIA **=+-A31-X042**

PRZYŁĄCZE	CEL	PRZEKRÓJ PRZYŁĄCZA	PLASOWANIE
8	-X3:6	1,0 mm²	==007/5.13:E

IDENTYFIKATOR URZĄDZENIA **=+-A31-X061**

PRZYŁĄCZE	CEL	PRZEKRÓJ PRZYŁĄCZA	PLASOWANIE
1	-X:101	1,0 mm²	==007/7.5:C
2	-X:201	1,0 mm²	==007/12.4:C
3	-X3:13	1,0 mm²	==007/7.5:D
4	-X3:14	1,0 mm²	==007/12.4:D
5	-X3:15	1,0 mm²	==007/7.4:D
6			==007/2.8:D
7	-X3:18	1,0 mm²	==007/11.11:D
8	-X3:19	1,0 mm²	==007/11.18:D
9	-X:445	1,0 mm²	==007/11.11:E

IDENTYFIKATOR URZĄDZENIA **=+-A31-X062**

PRZYŁĄCZE	CEL	PRZEKRÓJ PRZYŁĄCZA	PLASOWANIE
1	-X:447	1,0 mm²	==007/11.18:E
2	-X:446	1,0 mm²	==007/11.13:E
3	-X:448	1,0 mm²	==007/11.20:E
4	-X:336	1,0 mm²	==007/13.13:G
5			==007/2.11:D
6	-X:337	1,0 mm²	==007/13.13:H
7			==007/2.12:D
8	-X:338	1,0 mm²	==007/13.14:H
9			==007/2.12:D

IDENTYFIKATOR URZĄDZENIA **=+-A31-X063**

PRZYŁĄCZE	CEL	PRZEKRÓJ PRZYŁĄCZA	PLASOWANIE
1	-X:1	1,0 mm²	==007/6.2:F
2	-X:8	1,0 mm²	==007/6.4:F
3	-X:5	1,0 mm²	==007/6.4:G
4	-X:441	1,0 mm²	==007/11.3:D
5	-X:442	1,0 mm²	==007/11.4:D
6	-X3:16	1,0 mm²	==007/11.3:E
7	-X:443	1,0 mm²	==007/11.5:D
8	-X:444	1,0 mm²	==007/11.6:D
9	-X3:17	1,0 mm²	==007/11.5:E
	-A31-X093:1	1,0 mm²	

IDENTYFIKATOR URZĄDZENIA **=+-A31-X081**

PRZYŁĄCZE	CEL	PRZEKRÓJ PRZYŁĄCZA	PLASOWANIE
1	-X:140	1,0 mm²	==007/8.3:G
2	-X:141	1,0 mm²	==007/8.5:G
3	-X:142	1,0 mm²	==007/8.6:G
4	-X:143	1,0 mm²	==007/8.7:G
5	-X:144	1,0 mm²	==007/8.8:G
6	-X:145	1,0 mm²	==007/8.10:G
7	-X:149	1,0 mm²	==007/8.12:G
8	-X:150	1,0 mm²	==007/8.14:G
9	-X:123	1,0 mm²	==007/8.3:H

IDENTYFIKATOR URZĄDZENIA **=+-A31-X082**

PRZYŁĄCZE	CEL	PRZEKRÓJ PRZYŁĄCZA	PLASOWANIE
1	-X:151	1,0 mm²	==007/9.3:G
2	-X:152	1,0 mm²	==007/9.4:G
3	-X:153	1,0 mm²	==007/9.6:G
4	-X:154	1,0 mm²	==007/9.8:G
5	-X:155	1,0 mm²	==007/9.9:G
6	-X:156	1,0 mm²	==007/9.11:G
7	-X:157	1,0 mm²	==007/9.13:G
8	-X:158	1,0 mm²	==007/9.14:G
9	-X:124	1,0 mm²	==007/9.3:H

IDENTYFIKATOR URZĄDZENIA **=+-A31-X083**

PRZYŁĄCZE	CEL	PRZEKRÓJ PRZYŁĄCZA	PLASOWANIE
1	-X:159	1,0 mm²	==007/10.2:F
2	-X:160	1,0 mm²	==007/10.4:F
3	-X:161	1,0 mm²	==007/10.5:F
4	-X:166	1,0 mm²	==007/10.6:F
5	-X:167	1,0 mm²	==007/10.8:F
6	-X:168	1,0 mm²	==007/10.9:F
7	-X:169	1,0 mm²	==007/10.10:F
8	-X:170	1,0 mm²	==007/10.11:F
9	-X:125	1,0 mm²	==007/10.2:G

IDENTYFIKATOR URZĄDZENIA **=+-A31-X091**

PRZYŁĄCZE	CEL	PRZEKRÓJ PRZYŁĄCZA	PLASOWANIE
1	-X:330	1,0 mm²	==007/13.10:H
2	-X:329	1,0 mm²	==007/13.10:G
3			==007/2.14:D
4			==007/2.14:D
5	-X:300	1,0 mm²	==007/12.16:G
6	-X:302	1,0 mm²	==007/12.16:H
7			==007/2.15:D
8	-X:331	1,0 mm²	==007/13.3:C
9	-X:332	1,0 mm²	==007/13.3:D

IDENTYFIKATOR URZĄDZENIA **=+-A31-X092**

PRZYŁĄCZE	CEL	PRZEKRÓJ PRZYŁĄCZA	PLASOWANIE
1	-X:301	1,0 mm²	==007/12.17:G
2	-X:303	1,0 mm²	==007/12.17:H
3	-X:304	1,0 mm²	==007/12.18:H
4			==007/2.18:D
5			==007/2.18:D
6	-X:334	1,0 mm²	==007/13.11:H

IDENTYFIKATOR URZĄDZENIA **=+-A31-X092**

PRZYŁĄCZE	CEL	PRZEKRÓJ PRZYŁĄCZA	PLASOWANIE
7	-X:333	1,0 mm²	==007/13.11:G
8	-X:335	1,0 mm²	==007/13.12:H
9	-X:432	1,0 mm²	==007/11.7:D

IDENTYFIKATOR URZĄDZENIA **=+-A31-X093**

PRZYŁĄCZE	CEL	PRZEKRÓJ PRZYŁĄCZA	PLASOWANIE
1	-A31-X063:9	1,0 mm²	==007/11.7:E
2	-X:101	1,0 mm²	==007/7.6:C
3	-X:132	1,0 mm²	==007/7.6:D
4	-X:201	1,0 mm²	==007/12.5:C
5			==007/2.15:E
6	-X:216	1,0 mm²	==007/12.5:D
7	-X:104	1,0 mm²	==007/8.2:G
8	-X:123	1,0 mm²	==007/8.2:H
9			==007/2.17:E

Listwa zaciskowa: =+-X

W5070 YKSY 24x1,5 mm²	Przyłącze: Nr zacisku	Przyłącze: Oznaczenie listwy / aparatu	Nr zacisku	Mostek stały	Mostek przewodowy	Przyłącze: Oznaczenie listwy / aparatu	Przyłącze: Nr zacisku	W5070 YKSY 24x1,5 mm²	Arkusz / Pole
	1	-A31-X063	1			-F82	4		==007/6.2:B
	B8	-Q11-X51	2			-Q11-X51	B9		==007/6.4:B
	D11	-Q11-X51	3			-Q11-X51	D9		==007/6.6:B
X	1	=R30_7-7X	4						==007/6.13:B
	2	-F82	5			-A31-X063	3		==007/6.4:I
	2	-Y82	6			-Q11-X51	C3		==007/6.5:I
			7			=R30_7-7X	10	X	==007/6.10:I
	2	-A31-X063	8			-Q11-X51	C2		==007/6.4:D
	14	-K715	9			-Q11-X51	D12		==007/6.6:D
	23	-S7.1	10			-K715	11		==007/6.6:E
	23	-S7.6	11			-S7.1	24		==007/6.6:F
	23	-S7.61	12			-S7.6	24		==007/6.6:G
			13			-S7.61	24		==007/6.6:G
X	113	=R30_7-7X	14						==007/6.9:E
	1	-Y82	15			=R30_7-7X	115	X	==007/6.9:I
X	12	=R30_7-7X	16			-Q11-X51	A1		==007/6.10:E
	B3	-Q11-X51	100			-F81	4		==007/7.2:B
	1	-A31-X061	101			-A31-X093	2		==007/7.5:B
	13	-S320	102			-A32.1	A2		==007/7.8:B
	A2	-A32.2	103						==007/7.11:B
	7	-A31-X093	104			-Q11-X51	A6		==007/8.2:B
	A8	-Q11-X51	105			-Q11-X51	B12		==007/8.5:B
X	101	=R30_7-7X	106						==007/8.8:B
	13	-S7.1	107			-F85	12		==007/8.12:B
			108			-K715	24		==007/9.3:B
	13	-S310	109			-S320	23		==007/9.6:B
			110						==007/9.9:B
			111						==007/9.13:B
			112						==007/10.4:B
			113						==007/10.7:B
			114						==007/10.9:B
			115			-K72	14		==007/10.10:B
			116						==007/10.12:B
			117						==007/10.13:B
			118						
			119						
	2	-F81	120			-Q11-X51	B4		==007/7.2:I
	B14	-Q11-X51	121			-Q11-X51	A14		==007/7.4:I
			122						==007/7.7:I
	9	-A31-X081	123			-A31-X093	8		==007/8.2:I
			124			-A31-X082	9		==007/9.3:I
			125			-A31-X083	9		==007/10.2:I
			126						==007/10.13:I
	A4	-Q11-X51	130			-X3	15		==007/7.4:E
	B15	-Q11-X51	131			-X3	13		==007/7.5:E

Uwagi:

ENERGOTEST GLIWICE

Obiekt: PGE Dystrybucja S.A. - SE Rożki

Nazwa rysunku: Rozdzielnica 30kV typu D-40P
Pole sprzęgłowe z wyłącznikiem - pole nr 6
Schematy połączeń wewnętrznych i przyłączeń

Numer rysunku: 03713_P30_067_E2A
Rewizja: E2A
Nr projektu: 03713_P30
Nr strony: 5 / 16

Zmiana	Data	Opis zmiany	Faza realizacji	Nr uprawnień		
E2A	10.2020	Zgodnie z kartą zmian	Projekt wykonawczy	SLK/IE/4593/07	Projektował: Szyndler Aleksander	Podpis
				SLK/IE/4593/07	Opracował: Szyndler Aleksander	
			Data projektu 10.2020	SLK/2993/POOE/10	Sprawdził: Guzdzik Krzysztof	

Listwa zaciskowa: =+-X

Przyłącze Nr zacisku	Przyłącze Oznaczenie listwy / aparatu	Nr zacisku	Mostek stały	Mostek przewodowy	Przyłącze Oznaczenie listwy / aparatu	Przyłącze Nr zacisku	W5070 YKSY 24x1,5 mm²					Arkusz / Pole
		132			-A31-X093	3						==007/7.6:E
		133			-S320	14						==007/7.8:E
A1	-A32.2	134			-A32.1	A1						==007/7.9:E
1	-A31-X081	140			-Q11-X51	C4						==007/8.3:G
2	-A31-X081	141			-Q11-X51	B2						==007/8.5:G
3	-A31-X081	142			-Q11-X51	A16						==007/8.6:G
4	-A31-X081	143			-Q11-X51	C6						==007/8.7:G
5	-A31-X081	144			=R30_7-7X	107	X					==007/8.8:G
6	-A31-X081	145			=R30_7-7X	108	X					==007/8.10:G
		146										
13	-S7.6	147			-S7.1	14						==007/8.12:D
13	-S7.61	148			-S7.6	14						==007/8.12:E
7	-A31-X081	149			-S7.61	14						==007/8.12:G
8	-A31-X081	150			-F85	11						==007/8.14:G
1	-A31-X082	151										==007/9.3:F
2	-A31-X082	152			-K715	21						==007/9.4:F
3	-A31-X082	153			-S310	14						==007/9.6:F
4	-A31-X082	154			-S320	24						==007/9.8:F
5	-A31-X082	155										==007/9.9:F
6	-A31-X082	156										==007/9.11:F
7	-A31-X082	157			=R30_7-XA	67	X					==007/9.13:F
8	-A31-X082	158			=R30_7-XA	68	X					==007/9.14:F
1	-A31-X083	159			=R30_7-7X	105	X					==007/10.2:E
2	-A31-X083	160			=R30_7-7X	106	X					==007/10.4:E
3	-A31-X083	161			=R30_7-7X	117	X					==007/10.5:E
A1	-K715	162			-SZ	BLQ						==007/10.17:C
BL-	-SZ	163			-K715	A2						==007/10.17:G
D10	-Q11-X51	164			-SZ	BLU21						==007/10.19:C
BLU22	-SZ	165			-Q11-X51	D1						==007/10.19:G
4	-A31-X083	166			=R30_7-7X	112	X					==007/10.6:E
5	-A31-X083	167										==007/10.8:E
6	-A31-X083	168										==007/10.9:E
7	-A31-X083	169										==007/10.10:E
8	-A31-X083	170			-K72	11						==007/10.11:E
		171										
		172										
		173										
		174										
		175										
		176										
A1	-K72	200			-F87	4						==007/12.3:B
2	-A31-X061	201			-A31-X093	4						==007/12.4:B
33	-S320	202										==007/12.7:B
		203										==007/12.7:B
2	-F87	210			-K72	A2						==007/12.3:H

Uwagi:

ENERGOTEST GLIWICE

Obiekt: PGE Dystrybucja S.A. - SE Rożki

Nazwa rysunku: Rozdzielnica 30kV typu D-40P
Pole sprzęgłowe z wyłącznikiem - pole nr 6
Schematy połączeń wewnętrznych i przyłączeń

Numer rysunku: 03713_P30_067_E2A
Rewizja: E2A
Nr projektu: 03713_P30
Nr strony: 6 / 16

Zmiana	Data	Opis zmiany	Faza realizacji	Nr uprawnień		Podpis
E2A	10.2020	Zgodnie z kartą zmian	Projekt wykonawczy	SLK/IE/4593/07	Projektował: Szyndler Aleksander	Szyndler
				SLK/IE/4593/07	Opracował: Szyndler Aleksander	Szyndler
			Data projektu 10.2020	SLK/2993/POOE/10	Sprawdził: Guzdzik Krzysztof	

Listwa zaciskowa: =+-X

W5070 YKSY 24x1,5 mm²	Przyłącze: Nr zacisku	Przyłącze: Oznaczenie listwy / aparatu	Nr zacisku	Mostek stały	Mostek przewodowy	Przyłącze: Oznaczenie listwy / aparatu	Przyłącze: Nr zacisku	W5070 YKSY 24x1,5 mm²	Arkusz / Pole
			211			-Q11-X51	A2		==007/12.4:H
	A3	-Q11-X51	215			-X3	14		==007/12.4:D
			216			-A31-X093	6		==007/12.5:D
			217			-S320	34		==007/12.7:D
			218						==007/12.7:D
	5	-A31-X091	300			-X52	B1		==007/12.16:F
	1	-A31-X092	301						==007/12.17:F
	B2	-X52	302			-A31-X091	6		==007/12.16:H
	B3	-X52	303			-A31-X092	2		==007/12.17:H
	B4	-X52	304			-A31-X092	3		==007/12.18:H
	B13	-Q11-X51	310						==007/13.10:B
			311			-Q11-X51	C7		==007/13.10:E
	D13	-Q11-X51	312						==007/13.12:B
			313			-Q11-X51	D14		==007/13.12:E
	A7	-Q11-X51	314						==007/13.13:B
			315			-Q11-X51	B1		==007/13.13:E
	A5	-Q11-X51	316						==007/13.14:B
			317			-Q11-X51	A15		==007/13.14:E
	C15	-Q11-X51	318						==007/13.15:B
			319			-Q11-X51	C16		==007/13.15:E
	A11	-Q11-X51	320			=R30_7-XA	4	X	==007/13.5:C
X	31	=R30_7-XA	321			-Q11-X51	B5		==007/13.5:E
X	32	=R30_7-XA	322			-Q11-X51	B6		==007/13.6:E
	D15	-Q11-X51	323						==007/13.16:B
			324			-Q11-X51	D16		==007/13.16:E
	C11	-Q11-X51	325						==007/13.17:B
			326			-Q11-X51	C12		==007/13.17:E
	D7	-Q11-X51	327						==007/13.19:B
			328			-Q11-X51	D8		==007/13.19:E
	2	-A31-X091	329						==007/13.10:F
			330			-A31-X091	1		==007/13.10:I
	8	-A31-X091	331			=R30_7-XA	6	X	==007/13.3:C
X	38	=R30_7-XA	332			-A31-X091	9		==007/13.3:E
	7	-A31-X092	333						==007/13.11:F
			334			-A31-X092	6		==007/13.11:I
			335			-A31-X092	8		==007/13.12:I
	4	-A31-X062	336						==007/13.13:F
			337			-A31-X062	6		==007/13.13:I
			338			-A31-X062	8		==007/13.14:I
			339						
	1	-S40	401			-F84	2		==007/6.16:D
	L	-XK	402						==007/6.19:D
	1	-H40	403			-S40	2		==007/6.16:E
	1	-H40.1	404			-H40.2	1		==007/6.17:E
	1	-H40.3	405						==007/6.19:E

Uwagi:

ENERGOTEST GLIWICE

Obiekt: PGE Dystrybucja S.A. - SE Rożki

Nazwa rysunku: Rozdzielnica 30kV typu D-40P
Pole sprzęgłowe z wyłącznikiem - pole nr 6
Schematy połączeń wewnętrznych i przyłączeń

Numer rysunku: 03713_P30_067_E2A
Rewizja: E2A
Nr projektu: 03713_P30
Nr strony: 7 / 16

Zmiana	Data	Opis zmiany	Faza realizacji	Nr uprawnień		Podpis
E2A	10.2020	Zgodnie z kartą zmian	Projekt wykonawczy	SLK/IE/4593/07	Projektował: Szyndler Aleksander	
				SLK/IE/4593/07	Opracował: Szyndler Aleksander	
			Data projektu 10.2020	SLK/2993/POOE/10	Sprawdził: Guzdzik Krzysztof	

Listwa zaciskowa: =+-X

D2,5 LgY x2,5 mm²	W5061 YKSY 7x1,5 mm²	W5063 YKSY 7x1,5 mm²	Przyłącze: Nr zacisku	Przyłącze: Oznaczenie listwy / aparatu	Nr zacisku	Mostek stały	Mostek przewodowy	Przyłącze: Oznaczenie listwy / aparatu	Przyłącze: Nr zacisku	W5061 YKSY 7x1,5 mm²	D2,5 LgY x2,5 mm²				Arkusz / Pole
			N.2	-F84	406			-H40	2						==007/6.16:F
			2	-H40.2	407			-H40.1	2						==007/6.17:F
			N	-XK	408			-H40.3	2						==007/6.19:F
			1	-S424	430			-F88	4						==007/11.2:B
			A1	-X52	431			-S424	2						==007/11.3:B
			9	-A31-X092	432			=R30_5-5X	420	1					==007/11.7:B
			18	-X3	433										==007/11.11:B
		1	420	=R30_8-8X	434			-X3	19						==007/11.15:B
			2	-F88	435			-S424	3						==007/11.1:I
			4	-S424	436			-X3	16						==007/11.3:I
		2	430	=R30_8-8X	437			=R30_5-5X	430	2					==007/11.8:I
					438										
					439										
					440										
			4	-A31-X063	441			-X52	A2						==007/11.3:D
			5	-A31-X063	442			-X52	A4						==007/11.4:D
			7	-A31-X063	443			-X52	A3						==007/11.5:D
			8	-A31-X063	444			-X52	A5						==007/11.6:D
	4		19	=R30_5-X3	445			-A31-X061	9						==007/11.11:F
	3		17	=R30_5-X3	446			-A31-X062	2						==007/11.13:F
		4	19	=R30_8-X3	447			-A31-X062	1						==007/11.18:F
		3	17	=R30_8-X3	448			-A31-X062	3						==007/11.20:F
X			4	-X2	O14			-X2	3		X				==007/5.5:G
X			1	-X2	O15			-X2	2		X				==007/5.4:G
X			4	-X3	O24			-A31-X042	6		X				==007/5.10:G
X			2	-A31-X042	O25			-A31-X042	4		X				==007/5.9:G
					PE										==007/4.9:F
					PE										==007/4.9:F
					PE			-SZ	PE						==007/4.9:E

Uwagi:

ENERGOTEST GLIWICE

Obiekt: PGE Dystrybucja S.A. - SE Rożki		Numer rysunku: 03713_P30_067_E2A	Rewizja: E2A
Nazwa rysunku: Rozdzielnica 30kV typu D-40P Pole sprzęgłowe z wyłącznikiem - pole nr 6 Schematy połączeń wewnętrznych i przyłączeń		Nr projektu: 03713_P30	Nr strony: 8 / 16

Zmiana	Data	Opis zmiany	Faza realizacji	Nr uprawnień	Projektował:	Podpis
E2A	10.2020	Zgodnie z kartą zmian	Projekt wykonawczy	SLK/IE/4593/07	Szyndler Aleksander	Szyndler
				SLK/IE/4593/07	Opracował: Szyndler Aleksander	Szyndler
			Data projektu: 10.2020	SLK/2993/POOE/10	Sprawdził: Guzdzik Krzysztof	

Listwa zaciskowa: =+-X2

	D2,5 LgY x2,5 mm²	Przyłącze: Nr zacisku	Przyłącze: Oznaczenie listwy / aparatu	Nr zacisku	Mostek stały	Mostek przewodowy	Przyłącze: Oznaczenie listwy / aparatu	Przyłącze: Nr zacisku	D2,5 LgY x2,5 mm²	Arkusz / Pole
	X	1S1	-T11	1	•		-X	O15	X	==007/5.2:D
	X	1S1	-T12	2	•		-X	O15	X	==007/5.3:D
	X	1S1	-T13	3	•		-X	O14	X	==007/5.5:D
	X	1S2	-T13	4	•		-X	O14	X	==007/5.6:D

Uwagi:

ENERGOTEST GLIWICE

Obiekt	PGE Dystrybucja S.A. - SE Rożki	Numer rysunku 03713_P30_067_E2A	Rewizja E2A
Nazwa rysunku	Rozdzielnica 30kV typu D-40P Pole sprzęgłowe z wyłącznikiem - pole nr 6 Schematy połączeń wewnętrznych i przyłączeń	Nr projektu 03713_P30	Nr strony 9 / 16

Zmiana	Data	Opis zmiany	Faza realizacji	Nr uprawnień	Projektował:	Podpis
E2A	10.2020	Zgodnie z kartą zmian	Projekt wykonawczy	SLK/IE/4593/07	Szyndler Aleksander	Szyndler
				Nr uprawnień SLK/IE/4593/07	Opracował: Szyndler Aleksander	Szyndler
			Data projektu 10.2020	Nr uprawnień SLK/2993/POOE/10	Sprawdził: Guzdzik Krzysztof	

Listwa zaciskowa: =+-X3

D2,5 LgY x2,5 mm²	Przyłącze: Nr zacisku	Przyłącze: Oznaczenie listwy / aparatu	Nr zacisku	Mostek stały	Mostek przewodowy	Przyłącze: Oznaczenie listwy / aparatu	Przyłącze: Nr zacisku	D2,5 LgY x2,5 mm²	Arkusz / Pole
X	2S1	-T11	1	•		-A31-X042	1	X	==007/5.8:D
X	2S1	-T12	2	•		-A31-X042	3	X	==007/5.9:D
X	2S1	-T13	3	•		-A31-X042	5	X	==007/5.10:D
X	2S2	-T13	4	•		-X	O24	X	==007/5.11:D
			5	•		-A31-X042	7		==007/5.12:D
			6	•		-A31-X042	8		==007/5.13:D
	2	-F85	7	•		-A31-X041	1		==007/5.16:D
	4	-F85	8	•		-A31-X041	2		==007/5.17:D
	6	-F85	9	•		-A31-X041	3		==007/5.17:D
	N1	-SZ	10	•		-A31-X041	4		==007/5.18:D
	-Z	-SZ	11	•		-A31-X041	5		==007/5.14:D
	-Zz	-SZ	12	•		-A31-X041	6		==007/5.15:D
	131	-X	13	•		-A31-X061	3		==007/7.5:D
	215	-X	14	•		-A31-X061	4		==007/12.4:D
	130	-X	15	•		-A31-X061	5		==007/7.3:D
	6	-A31-X063	16	•		-X	436		==007/11.2:G
	9	-A31-X063	17	•					==007/11.5:G
	433	-X	18	•		-A31-X061	7		==007/11.11:C
	434	-X	19	•		-A31-X061	8		==007/11.18:C
			20	•					
			21	•					
			22	•					

Uwagi:

ENERGOTEST GLIWICE

Obiekt	PGE Dystrybucja S.A. - SE Rożki	Numer rysunku	03713_P30_067_E2A
		Rewizja	E2A
Nazwa rysunku	Rozdzielnica 30kV typu D-40P Pole sprzęgłowe z wyłącznikiem - pole nr 6 Schematy połączeń wewnętrznych i przyłączeń	Nr projektu	03713_P30
		Nr strony	10 / 16

Zmiana	Data	Opis zmiany	Faza realizacji	Nr uprawnień		Podpis
E2A	10.2020	Zgodnie z kartą zmian	Projekt wykonawczy	SLK/IE/4593/07	Projektował: Szyndler Aleksander	Szyndler
				SLK/IE/4593/07	Opracował: Szyndler Aleksander	Szyndler
			Data projektu 10.2020	SLK/2993/POOE/10	Sprawdził: Guzdzik Krzysztof	

Listwa zaciskowa: =+-Q11-X51

Przyłącze Nr zacisku	Przyłącze Oznaczenie listwy / aparatu	Nr zacisku	Mostek stały	Mostek przewodowy	Przyłącze Oznaczenie listwy / aparatu	Przyłącze Nr zacisku	Arkusz / Pole
58	-Q11-XDB	A1	•		-X	16	==007/6.10:D
2	-Q11-XDB	A2	•		-X	211	==007/12.4:G
3	-Q11-XDB	A3	•		-X	215	==007/12.4:E
4	-Q11-XDB	A4	•		-X	130	==007/7.4:F
7	-Q11-XDB	A5	•		-X	316	==007/13.14:C
6	-Q11-XDB	A6	•		-X	104	==007/8.3:C
5	-Q11-XDB	A7	•		-X	314	==007/13.13:C
23	-Q11-XDB	A8	•		-X	105	==007/8.5:C
		A9	•				
		A10	•				==007/1.16:B
11	-Q11-XDB	A11	•		-X	320	==007/13.5:C
		A12	•				==007/1.6:B
13	-Q11-XDB	A13	•				==007/12.5:E
14	-Q11-XDB	A14	•		-X	121	==007/7.4:H
17	-Q11-XDB	A15	•		-X	317	==007/13.14:D
54	-Q11-XDB	A16	•		-X	142	==007/8.6:E
15	-Q11-XDB	B1	•		-X	315	==007/13.13:D
33	-Q11-XDB	B2	•		-X	141	==007/8.5:E
10	-Q11-XDB	B3	•		-X	100	==007/7.2:F
20	-Q11-XDB	B4	•		-X	120	==007/7.2:H
22	-Q11-XDB	B5	•		-X	321	==007/13.5:D
21	-Q11-XDB	B6	•		-X	322	==007/13.6:D
		B7	•				
24	-Q11-XDB	B8	•		-X	2	==007/6.4:B
25	-Q11-XDB	B9	•		-X	2	==007/6.5:B
		B10	•				==007/1.6:D
		B11	•				
52	-Q11-XDB	B12	•		-X	105	==007/8.7:C
28	-Q11-XDB	B13	•		-X	310	==007/13.10:C
30	-Q11-XDB	B14	•		-X	121	==007/7.5:H
31	-Q11-XDB	B15	•		-X	131	==007/7.5:F
		B16	•				
		C1	•				
34	-Q11-XDB	C2	•		-X	8	==007/6.4:D
35	-Q11-XDB	C3	•		-X	6	==007/6.5:D
16	-Q11-XDB	C4	•		-X	140	==007/8.3:E
		C5	•				
53	-Q11-XDB	C6	•		-X	143	==007/8.7:E
38	-Q11-XDB	C7	•		-X	311	==007/13.10:D
		C8	•				
41	-Q11-XDB	C9	•				==007/7.6:F
		C10	•				
27	-Q11-XDB	C11	•		-X	325	==007/13.17:C
37	-Q11-XDB	C12	•		-X	326	==007/13.17:D
		C13	•				

Uwagi:

ENERGOTEST GLIWICE

Obiekt: PGE Dystrybucja S.A. - SE Rożki

Nazwa rysunku: Rozdzielnica 30kV typu D-40P
Pole sprzęgłowe z wyłącznikiem - pole nr 6
Schematy połączeń wewnętrznych i przyłączeń

Numer rysunku: 03713_P30_067_E2A
Rewizja: E2A
Nr projektu: 03713_P30
Nr strony: 11 / 16

Zmiana	Data	Opis zmiany	Faza realizacji	Nr uprawnień	Projektował:	Podpis
E2A	10.2020	Zgodnie z kartą zmian	Projekt wykonawczy	SLK/IE/4593/07	Szyndler Aleksander	
				SLK/IE/4593/07	Opracował: Szyndler Aleksander	
			Data projektu 10.2020	SLK/2993/POOE/10	Sprawdził: Guzdzik Krzysztof	

Listwa zaciskowa: =+-Q11-X51

Przyłącze					Przyłącze		Arkusz / Pole
Nr zacisku	Oznaczenie listwy / aparatu	Nr zacisku	Mostek stały	Mostek przewodowy	Oznaczenie listwy / aparatu	Nr zacisku	
		C14	•				
9	-Q11-XDB	C15	•		-X	318	==007/13.15:C
19	-Q11-XDB	C16	•		-X	319	==007/13.15:D
50	-Q11-XDB	D1	•		-X	165	==007/10.19:F
		D2	•				
		D3	•				
		D4	•				
		D5	•				
		D6	•				
55	-Q11-XDB	D7	•		-X	327	==007/13.19:C
56	-Q11-XDB	D8	•		-X	328	==007/13.19:D
57	-Q11-XDB	D9	•		-X	3	==007/6.10:B
49	-Q11-XDB	D10	•		-X	164	==007/10.19:D
8	-Q11-XDB	D11	•		-X	3	==007/6.6:B
18	-Q11-XDB	D12	•		-X	9	==007/6.6:D
29	-Q11-XDB	D13	•		-X	312	==007/13.12:C
39	-Q11-XDB	D14	•		-X	313	==007/13.12:D
32	-Q11-XDB	D15	•		-X	323	==007/13.16:C
42	-Q11-XDB	D16	•		-X	324	==007/13.16:D

Uwagi:

ENERGOTEST GLIWICE

Obiekt: PGE Dystrybucja S.A. - SE Rożki

Nazwa rysunku: Rozdzielnica 30kV typu D-40P
Pole sprzęgłowe z wyłącznikiem - pole nr 6
Schematy połączeń wewnętrznych i przyłączeń

Numer rysunku: 03713_P30_067_E2A
Rewizja: E2A
Nr projektu: 03713_P30
Nr strony: 12 / 16

Zmiana	Data	Opis zmiany	Faza realizacji	Nr uprawnień		Podpis
E2A	10.2020	Zgodnie z kartą zmian	Projekt wykonawczy	SLK/IE/4593/07	Projektował: Szyndler Aleksander	Szyndler
				SLK/IE/4593/07	Opracował: Szyndler Aleksander	Szyndler
			Data projektu 10.2020	SLK/2993/POOE/10	Sprawdził: Guzdzik Krzysztof	

Listwa zaciskowa: =+-X52

Przyłącze Nr zacisku	Przyłącze Oznaczenie listwy / aparatu	Nr zacisku	Mostek stały	Mostek przewodowy	Przyłącze Oznaczenie listwy / aparatu	Przyłącze Nr zacisku	Arkusz / Pole
431	-X	A1	•		-SZ	R+	==007/4.11:F
441	-X	A2	•		-SZ	ZS	==007/4.12:F
443	-X	A3	•		-SZ	LRW	==007/4.12:F
442	-X	A4	•		-SZ	ZS-II	==007/4.13:F
444	-X	A5	•		-SZ	LRW-II	==007/4.13:F
300	-X	B1	•		-SZ	+AwUp	==007/4.17:F
302	-X	B2	•		-SZ	AL	==007/4.18:F
303	-X	B3	•		-SZ	AW	==007/4.19:F
304	-X	B4	•		-SZ	UP	==007/4.19:F
		B5	•				
		C1	•				
		C2	•				
		C3	•				
		C4	•				
		C5	•				

Uwagi:

ENERGOTEST GLIWICE

Obiekt: PGE Dystrybucja S.A. - SE Rożki

Nazwa rysunku: Rozdzielnica 30kV typu D-40P
Pole sprzęgłowe z wyłącznikiem - pole nr 6
Schematy połączeń wewnętrznych i przyłączeń

Numer rysunku: 03713_P30_067_E2A
Rewizja: E2A
Nr projektu: 03713_P30
Nr strony: 13 / 16

Zmiana	Data	Opis zmiany	Faza realizacji	Nr uprawnień		Podpis
E2A	10.2020	Zgodnie z kartą zmian	Projekt wykonawczy	SLK/IE/4593/07	Projektował: Szyndler Aleksander	Szyndler
				SLK/IE/4593/07	Opracował: Szyndler Aleksander	Szyndler
			Data projektu 10.2020	SLK/2993/POOE/10	Sprawdził: Guzdzik Krzysztof	

Listwa zaciskowa: =+-XS1

Przyłącze					Przyłącze	Arkusz / Pole
Nr zacisku	Oznaczenie listwy / aparatu	Nr zacisku	Mostek stały	Mostek przewodowy	Oznaczenie listwy / aparatu	Nr zacisku	
5	-A31-X10	1	•				==007/12.17:C
4	-A31-X10	2	•				==007/12.17:C
		3	•				==007/12.17:E

Uwagi:

ENERGOTEST GLIWICE

Obiekt	PGE Dystrybucja S.A. - SE Rożki	Numer rysunku 03713_P30_067_E2A	Rewizja E2A
Nazwa rysunku	Rozdzielnica 30kV typu D-40P Pole sprzęgłowe z wyłącznikiem - pole nr 6 Schematy połączeń wewnętrznych i przyłączeń	Nr projektu 03713_P30	Nr strony 14 / 16

Zmiana	Data	Opis zmiany	Faza realizacji	Nr uprawnień		
E2A	10.2020	Zgodnie z kartą zmian	Projekt wykonawczy	SLK/IE/4593/07	Projektował: Szyndler Aleksander	Podpis
				SLK/IE/4593/07	Opracował: Szyndler Aleksander	
			Data projektu 10.2020	SLK/2993/POOE/10	Sprawdził: Guzdzik Krzysztof	

Listwa zaciskowa: =+-XŁ

Przyłącze: Nr zacisku	Przyłącze: Oznaczenie listwy / aparatu	Nr zacisku	Mostek stały	Mostek przewodowy	Przyłącze: Oznaczenie listwy / aparatu	Przyłącze: Nr zacisku	CAN1 YKSLYekw-P 2x2x0,5 mm²	CAN2 YKSLYekw-P 2x2x0,5 mm²				Arkusz / Pole
		3			-A32.1	A3	1					==007/12.10:D
		4			-A32.1	A4	2					==007/12.10:D
		5			-A32.1	A8	3					==007/12.13:D
		6			-A32.1	A9	4					==007/12.13:D
		7	•		-CAN1	SH	SH					==007/12.9:C
		8			-A32.2	A3		1				==007/12.10:H
		9			-A32.2	A4		2				==007/12.10:H
		10			-A32.2	A8		3				==007/12.12:H
		11			-A32.2	A9		4				==007/12.13:H
		12	•		-CAN2	SH		SH				==007/12.9:G

Uwagi:

ENERGOTEST GLIWICE

Obiekt: PGE Dystrybucja S.A. - SE Rożki		Numer rysunku: 03713_P30_067_E2A	Rewizja: E2A
Nazwa rysunku: Rozdzielnica 30kV typu D-40P Pole sprzęgłowe z wyłącznikiem - pole nr 6 Schematy połączeń wewnętrznych i przyłączeń		Nr projektu: 03713_P30	Nr strony: 15 / 16

Zmiana	Data	Opis zmiany	Faza realizacji	Nr uprawnień	Projektował:	Podpis
E2A	10.2020	Zgodnie z kartą zmian	Projekt wykonawczy	SLK/IE/4593/07	Szyndler Aleksander	Szyndler
				SLK/IE/4593/07	Opracował: Szyndler Aleksander	Szyndler
			Data projektu 10.2020	SLK/2993/POOE/10	Sprawdził: Guzdzik Krzysztof	

Listwa zaciskowa: =+-SZ

Przyłącze Nr zacisku	Przyłącze Oznaczenie listwy / aparatu	Nr zacisku	Mostek stały	Mostek przewodowy	Przyłącze Oznaczenie listwy / aparatu	Przyłącze Nr zacisku	D2 Lgy 1x2,5 mm²	D3 1x2,5 mm²				Arkusz / Pole
3	-F81	1+	•		-(n-1)SZ	1+	X					==007/4.2:E
3	-F88	1+	•									==007/4.10:E
1	-F81	1-	•		-(n-1)SZ	1-	X					==007/4.3:E
1	-F88	1-	•									==007/4.11:E
3	-F87	2+	•		-(n-1)SZ	2+	X					==007/4.5:E
1	-F87	2-	•		-(n-1)SZ	2-	X					==007/4.5:E
3	-F82	+W	•		-(n-1)SZ	+W	X					==007/4.3:E
1	-F82	-W	•		-(n-1)SZ	-W	X					==007/4.4:E
1	-F85	L1	•		-(n-1)SZ	L1	X					==007/4.6:E
3	-F85	L2	•		-(n-1)SZ	L2	X					==007/4.7:E
5	-F85	L3	•		-(n-1)SZ	L3	X					==007/4.7:E
10	-X3	N1	•		-(n-1)SZ	N1	X					==007/4.8:E
1	-F84	L	•		-(n-1)SZ	L	X					==007/4.8:E
N.1	-F84	N	•		-(n-1)SZ	N	X					==007/4.9:E
PE	-X	PE	•		-(n-1)SZ	PE	X					==007/4.9:E
					-(n+1)SZ	PE		X				
11	-X3	-Z	•		-(n-1)SZ	Z	X					==007/4.16:E
12	-X3	-Zz	•		-(n-1)SZ	Zz	X					==007/4.17:E
B1	-X52	+AwUp	•		-(n-1)SZ	+AwUp	X					==007/4.17:E
B2	-X52	AL	•		-(n-1)SZ	AL	X					==007/4.18:E
B3	-X52	AW	•		-(n-1)SZ	AW	X					==007/4.19:E
B4	-X52	UP	•		-(n-1)SZ	UP	X					==007/4.19:E
A1	-X52	R+	•		-(n-1)SZ	R+	X					==007/4.11:E
					-(n+1)SZ	R+		X				
A2	-X52	ZS	•		-(n-1)SZ	ZS	X					==007/4.12:E
A4	-X52	ZS-II	•		-(n+1)SZ	ZS		X				==007/4.13:E
A3	-X52	LRW	•		-(n-1)SZ	LRW	X					==007/4.12:E
A5	-X52	LRW-II	•		-(n+1)SZ	LRW		X				==007/4.13:E
		BLU1	•	•	-(n-1)SZ	BLU1	X					==007/4.16:E
164	-X	BLU21	•	•	-(n-1)SZ	BLU21	X					==007/4.15:E
165	-X	BLU22	•	•								==007/4.15:E
162	-X	BLQ	•		-(n-1)SZ	BLQ	X					==007/4.14:E
163	-X	BL-	•		-(n-1)SZ	BL-	X					==007/4.14:E

Uwagi:

ENERGOTEST GLIWICE

Obiekt: PGE Dystrybucja S.A. - SE Rożki		Numer rysunku: 03713_P30_067_E2A	Rewizja: E2A
Nazwa rysunku: Rozdzielnica 30kV typu D-40P Pole sprzęgłowe z wyłącznikiem - pole nr 6 Schematy połączeń wewnętrznych i przyłączeń		Nr projektu: 03713_P30	Nr strony: 16 / 16

Zmiana	Data	Opis zmiany	Faza realizacji	Nr uprawnień	Projektował:	Podpis
E2A	10.2020	Zgodnie z kartą zmian	Projekt wykonawczy	SLK/IE/4593/07	Szyndler Aleksander	Szyndler
				Nr uprawnień SLK/IE/4593/07	Opracował: Szyndler Aleksander	Szyndler
			Data projektu 10.2020	Nr uprawnień SLK/2993/POOE/10	Sprawdził: Guzdzik Krzysztof	

IDENTYFIKATOR URZĄDZENIA **=+-Q41**

PRZYŁĄCZE	CEL	PRZEKRÓJ PRZYŁĄCZA	PLASOWANIE
11	-X:104	1,0 mm²	==008/6.6:E
12	-X:108	1,0 mm²	
23	-X:104	1,0 mm²	==008/6.5:E
24	-X:107	1,0 mm²	
31	-X:19	1,0 mm²	==008/5.7:H
32	-X:20	1,0 mm²	
43	-X:150	1,0 mm²	==008/7.6:D
44	-X:151	1,0 mm²	
51	-X:113	1,0 mm²	==008/5.12:D
52	-X:114	1,0 mm²	
63	-X:153	1,0 mm²	==008/7.7:D
64	-X:154	1,0 mm²	
71	-X:162	1,0 mm²	==008/7.12:D
72	-X:163	1,0 mm²	
83	-X:156	1,0 mm²	==008/7.9:D
84	-X:157	1,0 mm²	

IDENTYFIKATOR URZĄDZENIA **=+-S7.1**

PRZYŁĄCZE	CEL	PRZEKRÓJ PRZYŁĄCZA	PLASOWANIE
13	-X:102	1,0 mm²	==008/6.7:D
14	-X:110	1,0 mm²	
23	-X:16	1,0 mm²	==008/5.7:E
24	-X:17	1,0 mm²	
33			==008/1.20:B
34			

IDENTYFIKATOR URZĄDZENIA **=+-S7.6**

PRZYŁĄCZE	CEL	PRZEKRÓJ PRZYŁĄCZA	PLASOWANIE
13	-X:110	1,0 mm²	==008/6.7:E
14	-X:111	1,0 mm²	
23	-X:17	1,0 mm²	==008/5.7:F
24	-X:18	1,0 mm²	
33			==008/1.20:E
34			

IDENTYFIKATOR URZĄDZENIA **=+-S7.61**

PRZYŁĄCZE	CEL	PRZEKRÓJ PRZYŁĄCZA	PLASOWANIE
13	-X:111	1,0 mm²	==008/6.7:F
14	-X:112	1,0 mm²	
23	-X:18	1,0 mm²	==008/5.7:G
24	-X:19	1,0 mm²	
33			==008/1.20:G
34			

IDENTYFIKATOR URZĄDZENIA **=+-F81**

PRZYŁĄCZE	CEL	PRZEKRÓJ PRZYŁĄCZA	PLASOWANIE
1	-SZ:1+	1,0 mm²	==008/4.2:F
2	-XA:1	1,0 mm²	
3	-SZ:1-	1,0 mm²	
4	-XA:11	1,0 mm²	
1			
2			

IDENTYFIKATOR URZĄDZENIA **=+-F81**

PRZYŁĄCZE	CEL	PRZEKRÓJ PRZYŁĄCZA	PLASOWANIE
3			
4			

IDENTYFIKATOR URZĄDZENIA **=+-F84**

PRZYŁĄCZE	CEL	PRZEKRÓJ PRZYŁĄCZA	PLASOWANIE
1	-SZ:L	1,0 mm²	==008/4.8:F
2	-X:401	1,0 mm²	
N.1	-SZ:N	1,0 mm²	
N.2	-X:406	1,0 mm²	

IDENTYFIKATOR URZĄDZENIA **=+-Y81**

PRZYŁĄCZE	CEL	PRZEKRÓJ PRZYŁĄCZA	PLASOWANIE
A1	-X:15	1,0 mm²	==008/5.9:H
A2	-X:11	1,0 mm²	

IDENTYFIKATOR URZĄDZENIA **=+-Y82**

PRZYŁĄCZE	CEL	PRZEKRÓJ PRZYŁĄCZA	PLASOWANIE
1	-X:20	1,0 mm²	==008/5.7:H
2	-X:10	1,0 mm²	

IDENTYFIKATOR URZĄDZENIA **=+-K90**

PRZYŁĄCZE	CEL	PRZEKRÓJ PRZYŁĄCZA	PLASOWANIE
B1	-X:2	1,0 mm²	==008/5.10:G
B2	-X:11	1,0 mm²	==008/5.10:H
B6	-X:14	1,0 mm²	==008/5.9:G
B7	-X:15	1,0 mm²	==008/5.9:H
L1	-C1:C1	1,0 mm²	==008/1.13:G
	-H31:L1	1,0 mm²	
L2	-C2:C2	1,0 mm²	==008/1.14:G
	-H31:L2	1,0 mm²	
L3	-C3:C3	1,0 mm²	==008/1.15:G
	-H31:L3	1,0 mm²	
PE			==008/1.15:H

IDENTYFIKATOR URZĄDZENIA **=+-K715.1**

PRZYŁĄCZE	CEL	PRZEKRÓJ PRZYŁĄCZA	PLASOWANIE
A1	-X:165	1,0 mm²	==008/6.11:E
A2	-X:166	1,0 mm²	
12			==008/5.7:E
11	-X:16	1,0 mm²	
14	-X:12	1,0 mm²	
22			==008/6.9:E
21	-X:117	1,0 mm²	
24	-X:103	1,0 mm²	
32			
31			
34			
42			
41			
44			

IDENTYFIKATOR URZĄDZENIA **=+-XK**

PRZYŁĄCZE	CEL	PRZEKRÓJ PRZYŁĄCZA	PLASOWANIE
N	-X:408	1,0 mm²	==008/5.19:E

IDENTYFIKATOR URZĄDZENIA	=+-XK		
PRZYŁĄCZE	CEL	PRZEKRÓJ PRZYŁĄCZA	PLASOWANIE
L	-X:402	1,0 mm²	==008/5.19:E
PE			

IDENTYFIKATOR URZĄDZENIA	=+-H31		
PRZYŁĄCZE	CEL	PRZEKRÓJ PRZYŁĄCZA	PLASOWANIE
L1	-K90:L1	1,0 mm²	==008/1.16:G
L2	-K90:L2	1,0 mm²	==008/1.17:G
L3	-K90:L3	1,0 mm²	==008/1.18:G
PE			==008/1.18:H

IDENTYFIKATOR URZĄDZENIA	=+-H40		
PRZYŁĄCZE	CEL	PRZEKRÓJ PRZYŁĄCZA	PLASOWANIE
1	-X:403	1,0 mm²	==008/5.16:F
2	-X:406	1,0 mm²	

IDENTYFIKATOR URZĄDZENIA	=+-H40.1		
PRZYŁĄCZE	CEL	PRZEKRÓJ PRZYŁĄCZA	PLASOWANIE
1	-X:404	1,0 mm²	==008/5.17:F
2	-X:407	1,0 mm²	

IDENTYFIKATOR URZĄDZENIA	=+-H40.2		
PRZYŁĄCZE	CEL	PRZEKRÓJ PRZYŁĄCZA	PLASOWANIE
1	-X:404	1,0 mm²	==008/5.18:F
2	-X:407	1,0 mm²	

IDENTYFIKATOR URZĄDZENIA	=+-H40.3		
PRZYŁĄCZE	CEL	PRZEKRÓJ PRZYŁĄCZA	PLASOWANIE
1	-X:405	1,0 mm²	==008/5.18:F
2	-X:408	1,0 mm²	

IDENTYFIKATOR URZĄDZENIA	=+-S40		
PRZYŁĄCZE	CEL	PRZEKRÓJ PRZYŁĄCZA	PLASOWANIE
1	-X:401	1,0 mm²	==008/5.16:D
2	-X:403	1,0 mm²	

IDENTYFIKATOR URZĄDZENIA	=+-S440		
PRZYŁĄCZE	CEL	PRZEKRÓJ PRZYŁĄCZA	PLASOWANIE
11	-XA:7	1,0 mm²	==008/12.2:D
12	-XA:41	1,0 mm²	
13	-XA:3	1,0 mm²	==008/11.2:D
14	-XA:30	1,0 mm²	

IDENTYFIKATOR URZĄDZENIA	=+-A32		
PRZYŁĄCZE	CEL	PRZEKRÓJ PRZYŁĄCZA	PLASOWANIE
A3	-XŁ:3	0,5 mm²	==008/6.16:B
A4	-XŁ:4	0,5 mm²	==008/6.16:B
A5			==008/6.17:B
A6			==008/6.17:B
A7			==008/6.18:B
A8	-XŁ:5	0,5 mm²	==008/6.18:B
A9	-XŁ:6	0,5 mm²	==008/6.19:B

IDENTYFIKATOR URZĄDZENIA **=+-A23-X0**

PRZYŁĄCZE	CEL	PRZEKRÓJ PRZYŁĄCZA	PLASOWANIE
1			==008/14.13:D
2			==008/14.13:D
3			==008/14.13:E
4			==008/14.13:E
5			==008/14.13:E

IDENTYFIKATOR URZĄDZENIA **=+-A23-X2**

PRZYŁĄCZE	CEL	PRZEKRÓJ PRZYŁĄCZA	PLASOWANIE
1	-XA:84	1,0 mm²	==008/9.8:H
2	-XA:80	1,0 mm²	==008/9.7:H
3	-XA:82	1,0 mm²	==008/9.7:H
4	-XA:84	1,0 mm²	==008/9.9:H
5	-XA:80	1,0 mm²	==008/9.6:H
6	-XA:82	1,0 mm²	==008/9.8:H
7	-XA:75	1,0 mm²	==008/8.9:H
8	-XA:76	1,0 mm²	==008/8.10:H
9	-XA:90	1,0 mm²	==008/9.14:H
10	-XA:86	1,0 mm²	==008/9.12:H
11	-XA:88	1,0 mm²	==008/9.13:H
12	-XA:90	1,0 mm²	==008/9.14:H
13	-XA:86	1,0 mm²	==008/9.12:H
14	-XA:88	1,0 mm²	==008/9.13:H
15	-XA:77	1,0 mm²	==008/8.14:H
16	-XA:78	1,0 mm²	==008/8.16:H
17			==008/2.14:E
18			==008/2.14:E

IDENTYFIKATOR URZĄDZENIA **=+-A23-X3**

PRZYŁĄCZE	CEL	PRZEKRÓJ PRZYŁĄCZA	PLASOWANIE
1			==008/2.16:D
2	-X:57	1,0 mm²	==008/14.3:D
3	-X:55	1,0 mm²	==008/14.3:D
4			==008/2.17:D
5	-X:58	1,0 mm²	==008/14.5:D
6			==008/2.18:D
7	-X:56	1,0 mm²	==008/14.5:D
8			==008/2.15:E
9			==008/2.16:E
10			==008/2.16:E
11			==008/2.17:E
G			==008/8.4:H
M	-XA:12	1,0 mm²	==008/8.4:H
P	-XA:2	1,0 mm²	==008/8.4:H

IDENTYFIKATOR URZĄDZENIA **=+-A23-X4**

PRZYŁĄCZE	CEL	PRZEKRÓJ PRZYŁĄCZA	PLASOWANIE
1	-XA:30	1,0 mm²	==008/11.2:G
2	-XA:31	1,0 mm²	==008/11.4:G
3	-XA:32	1,0 mm²	==008/11.6:G
4	-XA:33	1,0 mm²	==008/11.8:G
5	-XA:34	1,0 mm²	==008/11.9:G
6	-XA:13	1,0 mm²	==008/11.2:H
7	-XA:67	1,0 mm²	==008/13.12:D
8	-XA:68	1,0 mm²	==008/13.14:D

IDENTYFIKATOR URZĄDZENIA **=+-A23-X4**

PRZYŁĄCZE	CEL	PRZEKRÓJ PRZYŁĄCZA	PLASOWANIE
9	-XA:66	1,0 mm²	==008/13.12:D
10	-XA:35	1,0 mm²	==008/11.11:G
11	-XA:36	1,0 mm²	==008/11.14:G
12	-XA:39	1,0 mm²	==008/11.19:G
13	-XA:40	1,0 mm²	==008/11.20:G
14	-XA:13	1,0 mm²	==008/11.11:H
15	-XA:16	1,0 mm²	==008/10.8:G
16	-XA:18	1,0 mm²	==008/10.8:H
17	-XA:17	1,0 mm²	==008/10.9:G
18	-XA:19	1,0 mm²	==008/10.9:H
19	-XA:59	1,0 mm²	==008/13.5:D
20	-XA:60	1,0 mm²	==008/13.5:D
21			==008/3.15:C
22	-XA:64	1,0 mm²	==008/13.10:D
23	-XA:63	1,0 mm²	==008/13.10:D
24	-XA:65	1,0 mm²	==008/13.11:D

IDENTYFIKATOR URZĄDZENIA **=+-A23-X5**

PRZYŁĄCZE	CEL	PRZEKRÓJ PRZYŁĄCZA	PLASOWANIE
1	-XA:41	1,0 mm²	==008/12.2:G
2	-XA:42	1,0 mm²	==008/12.4:G
3	-XA:43	1,0 mm²	==008/12.6:G
4	-XA:44	1,0 mm²	==008/12.8:G
5	-XA:45	1,0 mm²	==008/12.9:G
6	-XA:14	1,0 mm²	==008/12.2:H
7			==008/3.7:G
8			==008/3.7:G
9			==008/3.8:G
10	-XA:46	1,0 mm²	==008/12.11:G
11	-XA:47	1,0 mm²	==008/12.14:G
12	-XA:49	1,0 mm²	==008/12.19:G
13	-XA:50	1,0 mm²	==008/12.20:G
14	-XA:14	1,0 mm²	==008/12.11:H
15	-XA:20	1,0 mm²	==008/10.12:G
16	-XA:22	1,0 mm²	==008/10.12:H
17	-XA:21	1,0 mm²	==008/10.13:G
18	-XA:23	1,0 mm²	==008/10.13:H
19	-XA:61	1,0 mm²	==008/13.7:D
20	-XA:62	1,0 mm²	==008/13.7:D
21			==008/3.15:G
22	-XA:70	1,0 mm²	==008/13.15:D
23	-XA:69	1,0 mm²	==008/13.15:D
24	-XA:71	1,0 mm²	==008/13.16:D

Listwa zaciskowa: =+-X

W5070 YKSY 24x1,5 mm²	Przyłącze: Nr zacisku	Przyłącze: Oznaczenie listwy / aparatu	Nr zacisku	Mostek stały	Mostek przewodowy	Przyłącze: Oznaczenie listwy / aparatu	Przyłącze: Nr zacisku	W5070 YKSY 24x1,5 mm²	Arkusz / Pole
			1			=R30_6-6X	4	9	==008/5.9:B
	B1	-K90	2						==008/5.10:B
	2	-Y82	10			=R30_6-6X	7	10	==008/5.7:I
	B2	-K90	11			-Y81	A2		==008/5.9:I
	14	-K715.1	12			=R30_6-6X	16	11	==008/5.7:D
	D9	-X51	13						==008/5.9:D
	B6	-K90	14			-X51	A1		==008/5.9:G
	A1	-Y81	15			-K90	B7		==008/5.9:H
	23	-S7.1	16			-K715.1	11		==008/5.7:E
	23	-S7.6	17			-S7.1	24		==008/5.7:F
	23	-S7.61	18			-S7.6	24		==008/5.7:G
	31	-Q41	19			-S7.61	24		==008/5.7:G
	1	-Y82	20			-Q41	32		==008/5.7:H
	3	-A23-X3	55						==008/14.3:C
	7	-A23-X3	56						==008/14.5:C
	B2	-X52	57			-A23-X3	2		==008/14.3:E
	B4	-X52	58			-A23-X3	5		==008/14.5:E
	D10	-X51	100						==008/6.4:C
			101			=R30_6-6X	106	12	==008/6.5:C
	13	-S7.1	102						==008/6.7:C
	24	-K715.1	103						==008/6.9:C
	23	-Q41	104			-Q41	11		==008/6.5:D
13	159	=R30_6-6X	105			-X51	A10		==008/6.3:G
14	160	=R30_6-6X	106			-X51	D1		==008/6.4:G
15	144	=R30_6-6X	107			-Q41	24		==008/6.5:G
16	145	=R30_6-6X	108			-Q41	12		==008/6.6:G
	13	-S7.6	110			-S7.1	14		==008/6.7:D
	13	-S7.61	111			-S7.6	14		==008/6.7:F
17	166	=R30_6-6X	112			-S7.61	14		==008/6.7:G
	51	-Q41	113			=R30_6-6X	14	18	==008/5.12:C
	D7	-X51	114			-Q41	52		==008/5.12:D
19	15	=R30_6-6X	115			-X51	D8		==008/5.12:G
20	161	=R30_6-6X	117			-K715.1	21		==008/6.9:G
	43	-Q41	150						==008/7.6:C
			151			-Q41	44		==008/7.6:E
			152						
	63	-Q41	153						==008/7.7:C
			154			-Q41	64		==008/7.7:E
			155						
	83	-Q41	156						==008/7.9:C
			157			-Q41	84		==008/7.9:E
			158						
			159						
			160						
			161						

Uwagi:

ENERGOTEST GLIWICE

Obiekt: PGE Dystrybucja S.A. - SE Rożki

Nazwa rysunku: Rozdzielnica 30kV typu D-40P
Pole odcinacza - pole nr 7
Schematy połączeń wewnętrznych i przyłączeń

Numer rysunku: 03713_P30_068_E2A
Rewizja: E2A
Nr projektu: 03713_P30
Nr strony: 4 / 14

Zmiana	Data	Opis zmiany	Faza realizacji	Nr uprawnień	Projektował:	Podpis
E2A	10.2020	Zgodnie z kartą zmian	Projekt wykonawczy	SLK/IE/4593/07	Szyndler Aleksander	Szyndler
				Nr uprawnień: SLK/IE/4593/07	Opracował: Szyndler Aleksander	Szyndler
			Data projektu: 10.2020	Nr uprawnień: SLK/2993/POOE/10	Sprawdził: Guzdzik Krzysztof	

Listwa zaciskowa: =+-X

Przyłącze: Nr zacisku	Przyłącze: Oznaczenie listwy / aparatu	Nr zacisku	Mostek stały	Mostek przewodowy	Przyłącze: Oznaczenie listwy / aparatu	Przyłącze: Nr zacisku	Arkusz / Pole
71	-Q41	162	•				==008/7.12:C
		163	•		-Q41	72	==008/7.12:E
		164	•				
A1	-K715.1	165	•		-SZ	BLQ	==008/6.11:C
BL-	-SZ	166	•		-K715.1	A2	==008/6.11:G
B12	-X51	167	•		-SZ	BLU21	==008/6.13:C
BLU22	-SZ	168	•		-X51	C6	==008/6.13:G
1	-S40	401	•		-F84	2	==008/5.16:D
L	-XK	402	•				==008/5.19:D
1	-H40	403	•		-S40	2	==008/5.16:E
1	-H40.1	404	•		-H40.2	1	==008/5.17:E
1	-H40.3	405	•				==008/5.18:E
N.2	-F84	406	•		-H40	2	==008/5.16:F
2	-H40.2	407	•		-H40.1	2	==008/5.17:F
N	-XK	408	•		-H40.3	2	==008/5.18:F
		PE	•				==008/4.9:G
		PE	•				==008/4.9:G
		PE	•		-SZ	PE	==008/4.9:G

Uwagi:

ENERGOTEST GLIWICE

Obiekt	PGE Dystrybucja S.A. - SE Rożki
Nazwa rysunku	Rozdzielnica 30kV typu D-40P Pole odcinacza - pole nr 7 Schematy połączeń wewnętrznych i przyłączeń
Numer rysunku	03713_P30_068_E2A
Rewizja	E2A
Nr projektu	03713_P30
Nr strony	5 / 14

Zmiana	Data	Opis zmiany	Faza realizacji	Nr uprawnień		
E2A	10.2020	Zgodnie z kartą zmian	Projekt wykonawczy	SLK/IE/4593/07	Projektował: Szyndler Aleksander	Podpis
				SLK/IE/4593/07	Opracował: Szyndler Aleksander	
			Data projektu 10.2020	SLK/2993/POOE/10	Sprawdził: Guzdzik Krzysztof	

Listwa zaciskowa: =+-XA

W5092 YKY 5x1,5 mm²	W5073 YKSY 10x1,5 mm²	W5071 YKSY 10x1,5 mm²	W5042 YKY 5x1,5 mm²	W5070 YKSY 24x1,5 mm²	Przyłącze: Nr zacisku	Przyłącze: Oznaczenie listwy / aparatu	Nr zacisku	Mostek stały	Mostek przewodowy	Przyłącze: Oznaczenie listwy / aparatu	Przyłącze: Nr zacisku	W5071 YKSY 10x1,5 mm²	W5070 YKSY 24x1,5 mm²	W7189 YKSY 7x1,5 mm²			Arkusz / Pole
					2	-F81	1										==008/8.4:C
							2			-A23-X3	P						==008/8.4:G
					13	-S440	3										==008/11.2:B
				1	320	=R30_6-X	4			=R30_5-X	330	1					==008/11.4:B
			1		330	=R30_4-X	5										==008/11.11:B
		2			169	=R30_5-X	6			=R30_6-X	331		2				==008/11.16:B
					11	-S440	7										==008/12.2:B
	1				330	=R30_8-X	8										==008/12.8:B
1					330	=R30_9-X	9										==008/12.11:B
	2				169	=R30_8-X	10										==008/12.16:B
					4	-F81	11										==008/8.4:C
							12			-A23-X3	M						==008/8.4:G
					14	-A23-X4	13			-A23-X4	6						==008/11.2:H
					14	-A23-X5	14			-A23-X5	6						==008/12.2:H
							15										==008/12.20:H
					15	-A23-X4	16			=FR3-X32	35			3			==008/10.8:F
					17	-A23-X4	17			=FR3-X32	34			4			==008/10.9:F

Uwagi:

ENERGOTEST GLIWICE	Obiekt: PGE Dystrybucja S.A. - SE Rożki			Numer rysunku: 03713_P30_068_E2A	Rewizja: E2A
	Nazwa rysunku: Rozdzielnica 30kV typu D-40P Pole odcinacza - pole nr 7 Schematy połączeń wewnętrznych i przyłączeń			Nr projektu: 03713_P30	Nr strony: 6 / 14
Zmiana: E2A	Data: 10.2020	Opis zmiany: Zgodnie z kartą zmian	Faza realizacji: Projekt wykonawczy	Nr uprawnień: SLK/IE/4593/07	Projektował: Szyndler Aleksander
				Nr uprawnień: SLK/IE/4593/07	Opracował: Szyndler Aleksander
			Data projektu: 10.2020	Nr uprawnień: SLK/2993/POOE/10	Sprawdził: Guzdzik Krzysztof

Podpis

Listwa zaciskowa: =+-XA

W7269 YKSY 7x1,5 mm²	W7189 YKSY 7x1,5 mm²	Przyłącze Nr zacisku	Przyłącze Oznaczenie listwy / aparatu	Nr zacisku	Mostek stały	Mostek przewodowy	Przyłącze Oznaczenie listwy / aparatu	Przyłącze Nr zacisku	W7269 YKSY 7x1,5 mm²	W5070 YKSY 24x1,5 mm²	W5071 YKSY 10x1,5 mm²	W5042 YKY 5x1,5 mm²	W5073 YKSY 10x1,5 mm²	Arkusz / Pole
	5	18	=FR3-X32	18			-A23-X4	16						==008/10.8:H
				19			-A23-X4	18						==008/10.9:H
		15	-A23-X5	20			=FR4-X32	35	4					==008/10.12:F
		17	-A23-X5	21			=FR4-X32	34	5					==008/10.13:F
				22			-A23-X5	16						==008/10.12:H
2		18	=FR4-X32	23			-A23-X5	18						==008/10.13:H
				24										==008/10.1:H
				25										==008/10.1:H
				26										==008/10.1:I
				27										==008/10.1:I
				28										==008/10.1:I
				29										==008/10.1:I
		1	-A23-X4	30			-S440	14						==008/11.2:F
		2	-A23-X4	31			=R30_6-X	321		3				==008/11.4:F
		3	-A23-X4	32			=R30_6-X	322		4				==008/11.6:F
		4	-A23-X4	33			=R30_5-X	332			3			==008/11.8:F
		5	-A23-X4	34			=R30_5-X	333			4			==008/11.9:F
		10	-A23-X4	35			=R30_4-X	332				2		==008/11.11:F
		11	-A23-X4	36			=R30_4-X	334				3		==008/11.14:F
				37			=R30_5-X	170			5			==008/11.16:F
				38			=R30_6-X	332		5				==008/11.18:F
		12	-A23-X4	39										==008/11.19:F
		13	-A23-X4	40										==008/11.20:F
		1	-A23-X5	41			-S440	12						==008/12.2:F
		2	-A23-X5	42										==008/12.4:F
		3	-A23-X5	43										==008/12.6:F
		4	-A23-X5	44			=R30_8-X	332					3	==008/12.8:F
		5	-A23-X5	45			=R30_8-X	333					4	==008/12.9:F

Uwagi:

ENERGOTEST GLIWICE

Obiekt: PGE Dystrybucja S.A. - SE Rożki		Numer rysunku: 03713_P30_068_E2A	Rewizja: E2A
Nazwa rysunku: Rozdzielnica 30kV typu D-40P Pole odcinacza - pole nr 7 Schematy połączeń wewnętrznych i przyłączeń		Nr projektu: 03713_P30	Nr strony: 7 / 14

Zmiana	Data	Opis zmiany	Faza realizacji	Nr uprawnień		Podpis
E2A	10.2020	Zgodnie z kartą zmian	Projekt wykonawczy	SLK/IE/4593/07	Projektował: Szyndler Aleksander	Szyndler
				SLK/IE/4593/07	Opracował: Szyndler Aleksander	Szyndler
			Data projektu: 10.2020	SLK/2993/POOE/10	Sprawdził: Guzdzik Krzysztof	

Listwa zaciskowa: =+-X51

Przyłącze Nr zacisku	Przyłącze Oznaczenie listwy / aparatu	Nr zacisku	Mostek stały	Mostek przewodowy	Przyłącze Oznaczenie listwy / aparatu	Przyłącze Nr zacisku	Arkusz / Pole
58	-XDB	A1	•		-X	14	==008/5.9:F
		A2	•				
		A3	•				
		A4	•				
		A5	•				
		A6	•				
		A7	•				
		A8	•				
		A9	•				
51	-XDB	A10	•		-X	105	==008/6.3:F
		A11	•				
		A12	•				
		A13	•				
		A14	•				
		A15	•				
		A16	•				==008/1.8:C
		B1	•				
		B2	•				
		B3	•				
		B4	•				
		B5	•				
		B6	•				
		B7	•				
		B8	•				
		B9	•				
		B10	•				
		B11	•				
52	-XDB	B12	•		-X	167	==008/6.13:D
		B13	•				
		B14	•				
		B15	•				
		B16	•				
		C1	•				
		C2	•				
		C3	•				
		C4	•				
		C5	•				
53	-XDB	C6	•		-X	168	==008/6.13:F
		C7	•				
		C8	•				
		C9	•				
		C10	•				
		C11	•				
		C12	•				
		C13	•				

Uwagi:

ENERGOTEST GLIWICE

Obiekt: PGE Dystrybucja S.A. - SE Rożki

Nazwa rysunku: Rozdzielnica 30kV typu D-40P
Pole odcinacza - pole nr 7
Schematy połączeń wewnętrznych i przyłączeń

Numer rysunku: 03713_P30_068_E2A
Rewizja: E2A
Nr projektu: 03713_P30
Nr strony: 8 / 14

Zmiana	Data	Opis zmiany	Faza realizacji	Nr uprawnień		Podpis
E2A	10.2020	Zgodnie z kartą zmian	Projekt wykonawczy	SLK/IE/4593/07	Projektował: Szyndler Aleksander	Szyndler
				SLK/IE/4593/07	Opracował: Szyndler Aleksander	Szyndler
			Data projektu 10.2020	SLK/2993/POOE/10	Sprawdził: Guzdzik Krzysztof	

Listwa zaciskowa: =+-X51

Przyłącze: Nr zacisku	Przyłącze: Oznaczenie listwy / aparatu	Nr zacisku	Mostek stały	Mostek przewodowy	Przyłącze: Oznaczenie listwy / aparatu	Przyłącze: Nr zacisku	Arkusz / Pole
		C14	•				
		C15	•				
		C16	•				
50	-XDB	D1	•		-X	106	==008/6.4:F
		D2	•				
		D3	•				
		D4	•				
		D5	•				
		D6	•				
55	-XDB	D7	•		-X	114	==008/5.12:E
56	-XDB	D8	•		-X	115	==008/5.12:F
57	-XDB	D9	•		-X	13	==008/5.9:E
49	-XDB	D10	•		-X	100	==008/6.4:D
		D11	•				
		D12	•				
		D13	•				
		D14	•				
		D15	•				
		D16	•				

Uwagi:

ENERGOTEST GLIWICE

Obiekt: PGE Dystrybucja S.A. - SE Rożki

Nazwa rysunku: Rozdzielnica 30kV typu D-40P
Pole odcinacza - pole nr 7
Schematy połączeń wewnętrznych i przyłączeń

Numer rysunku: 03713_P30_068_E2A
Rewizja: E2A
Nr projektu: 03713_P30
Nr strony: 9 / 14

Zmiana	Data	Opis zmiany	Faza realizacji	Nr uprawnień		Podpis
E2A	10.2020	Zgodnie z kartą zmian	Projekt wykonawczy	SLK/IE/4593/07	Projektował: Szyndler Aleksander	Szyndler
				SLK/IE/4593/07	Opracował: Szyndler Aleksander	Szyndler
			Data projektu 10.2020	SLK/2993/POOE/10	Sprawdził: Guzdzik Krzysztof	

Listwa zaciskowa: =+-XŁ

Przyłącze: Nr zacisku	Przyłącze: Oznaczenie listwy / aparatu	Nr zacisku	Mostek stały	Mostek przewodowy	Przyłącze: Oznaczenie listwy / aparatu	Przyłącze: Nr zacisku	CAN1.n YKSLYekw-P 2x2x0,5 mm²					Arkusz / Pole
		3			-A32	A3	1					==008/6.16:D
		4			-A32	A4	2					==008/6.16:D
		5			-A32	A8	3					==008/6.18:D
		6			-A32	A9	4					==008/6.19:D
		7	•		-CAN1.n	SH	SH					==008/6.15:C

Uwagi:

ENERGOTEST GLIWICE

Obiekt: PGE Dystrybucja S.A. - SE Rożki

Nazwa rysunku: Rozdzielnica 30kV typu D-40P
Pole odcinacza - pole nr 7
Schematy połączeń wewnętrznych i przyłączeń

Numer rysunku: 03713_P30_068_E2A
Rewizja: E2A
Nr projektu: 03713_P30
Nr strony: 10 / 14

Zmiana	Data	Opis zmiany	Faza realizacji	Nr uprawnień		Podpis
E2A	10.2020	Zgodnie z kartą zmian	Projekt wykonawczy	SLK/IE/4593/07	Projektował: Szyndler Aleksander	Szyndler
				SLK/IE/4593/07	Opracował: Szyndler Aleksander	Szyndler
			Data projektu 10.2020	SLK/2993/POOE/10	Sprawdził: Guzdzik Krzysztof	

Listwa zaciskowa: =+-SZ

Przyłącze Nr zacisku	Przyłącze Oznaczenie listwy / aparatu	Nr zacisku	Mostek stały	Mostek przewodowy	Przyłącze Oznaczenie listwy / aparatu	Przyłącze Nr zacisku	D3 1x2,5 mm²	D2 Lgy 1x2,5 mm²				Arkusz / Pole
1	-F81	1+	•		-(n+1)SZ	1+	X					==008/4.2:F
3	-F81	1-	•		-(n+1)SZ	1-	X					==008/4.3:F
		2+	•		-(n+1)SZ	2+	X					==008/4.3:F
		2-	•		-(n+1)SZ	2-	X					==008/4.4:F
		+W	•		-(n+1)SZ	+W	X					==008/4.4:F
		-W	•		-(n+1)SZ	-W	X					==008/4.5:F
		L1	•		-(n+1)SZ	L1	X					==008/4.6:F
		L2	•		-(n+1)SZ	L2	X					==008/4.6:F
		L3	•		-(n+1)SZ	L3	X					==008/4.7:F
		N1	•		-(n+1)SZ	N1	X					==008/4.7:F
1	-F84	L	•		-(n+1)SZ	L	X					==008/4.8:F
N.1	-F84	N	•		-(n+1)SZ	N	X					==008/4.9:F
PE	-X	PE	•		-(n-1)SZ	PE		X				==008/4.9:F
					-(n+1)SZ	PE	X					
		Z	•		-(n+1)SZ	Z	X					==008/4.10:F
		Zz	•		-(n+1)SZ	Zz	X					==008/4.10:F
B1	-X52	+AwUp	•		-(n+1)SZ	+AwUp	X					==008/4.11:F
B2	-X52	AL	•		-(n+1)SZ	AL	X					==008/4.12:F
		AW	•		-(n+1)SZ	AW	X					==008/4.12:F
B4	-X52	UP	•		-(n+1)SZ	UP	X					==008/4.13:F
		R+	•		-(n-1)SZ	R+		X				==008/4.13:F
					-(n+1)SZ	R+	X					
		ZS	•		-(n-1)SZ	ZS		X				==008/4.14:F
					-(n+1)SZ	ZS	X					
		LRW	•		-(n-1)SZ	LRW		X				==008/4.15:F
					-(n+1)SZ	LRW	X					
		BLU1	•		-(n+2)SZ	BLU1	X					==008/4.18:F
167	-X	BLU21	•									==008/4.17:F
168	-X	BLU22	•		-(n+2)SZ	BLU22	X					==008/4.18:F
165	-X	BLQ	•		-(n+2)SZ	BLQ	X					==008/4.15:F
166	-X	BL-	•		-(n+2)SZ	BL-	X					==008/4.16:F

Uwagi:

ENERGOTEST GLIWICE

Obiekt	PGE Dystrybucja S.A. - SE Rożki	Numer rysunku 03713_P30_068_E2A	Rewizja E2A
Nazwa rysunku	Rozdzielnica 30kV typu D-40P Pole odcinacza - pole nr 7 Schematy połączeń wewnętrznych i przyłączeń	Nr projektu 03713_P30	Nr strony 11 / 14

Zmiana	Data	Opis zmiany	Faza realizacji	Nr uprawnień	Projektował:	Podpis
E2A	10.2020	Zgodnie z kartą zmian	Projekt wykonawczy	SLK/IE/4593/07	Szyndler Aleksander	Szyndler
				SLK/IE/4593/07	Opracował: Szyndler Aleksander	Szyndler
			Data projektu 10.2020	SLK/2993/POOE/10	Sprawdził: Guzdzik Krzysztof	

Listwa zaciskowa: =+-XA

		W5071 YKSY 10x1,5 mm²	W7269 YKSY 7x1,5 mm²	W7189 YKSY 7x1,5 mm²	Przyłącze Nr zacisku	Przyłącze Oznaczenie listwy / aparatu	Nr zacisku	Mostek stały	Mostek przewodowy	Przyłącze Oznaczenie listwy / aparatu	Przyłącze Nr zacisku	W5092 YKY 5x1,5 mm²	W5073 YKSY 10x1,5 mm²	W7189 YKSY 7x1,5 mm²	W7269 YKSY 7x1,5 mm²	W5071 YKSY 10x1,5 mm²	Arkusz / Pole
					10	-A23-X5	46	•		=R30_9-X	332	2					==008/12.11:F
					11	-A23-X5	47	•		=R30_9-X	334	3					==008/12.14:F
							48	•		=R30_8-X	170		5				==008/12.16:F
					12	-A23-X5	49	•									==008/12.19:F
					13	-A23-X5	50	•									==008/12.20:F
							51	•									==008/12.20:H
							52	•									==008/12.20:H
							53	•									==008/12.20:H
							54	•									==008/12.20:I
							55	•									==008/12.20:I
							56	•									==008/12.20:I
							57	•									==008/12.20:I
							58	•									==008/12.20:I
					19	-A23-X4	59	•		=FR3-X32	4			1			==008/13.5:C
				2	22	=FR3-X32	60	•		-A23-X4	20						==008/13.5:E
					19	-A23-X5	61	•		=FR4-X32	4				1		==008/13.7:C
			3		22	=FR4-X32	62	•		-A23-X5	20						==008/13.7:E
					23	-A23-X4	63	•		=R30_5-X	111					6	==008/13.10:C
		7			158	=R30_5-X	64	•		-A23-X4	22						==008/13.10:E
		8			159	=R30_5-X	65	•		-A23-X4	24						==008/13.11:E

Uwagi:

ENERGOTEST GLIWICE

Obiekt	PGE Dystrybucja S.A. - SE Rożki	Numer rysunku 03713_P30_068_E2A	Rewizja E2A
Nazwa rysunku	Rozdzielnica 30kV typu D-40P Pole odcinacza - pole nr 7	Nr projektu 03713_P30	Nr strony 12 / 14

Zmiana	Data	Opis zmiany	Faza realizacji	Nr uprawnień		Podpis
E2A	10.2020	Zgodnie z kartą zmian	Projekt wykonawczy	SLK/IE/4593/07	Projektował: Szyndler Aleksander	Szyndler
				SLK/IE/4593/07	Opracował: Szyndler Aleksander	Szyndler
			Data projektu 10.2020	SLK/2993/POOE/10	Sprawdził: Guzdzik Krzysztof	

Listwa zaciskowa: =+-XA

W5041 YKY 5x1,5 mm²	W7266 YKSLY 3x1,5 mm²	W7186 YKSLY 3x1,5 mm²	W5073 YKSY 10x1,5 mm²	W5070 YKSY 24x1,5 mm²	Przyłącze: Nr zacisku	Przyłącze: Oznaczenie listwy / aparatu	Nr zacisku	Mostek stały	Mostek przewodowy	Przyłącze: Oznaczenie listwy / aparatu	Przyłącze: Nr zacisku	W5070 YKSY 24x1,5 mm²	W5073 YKSY 10x1,5 mm²				Arkusz / Pole
					9	-A23-X4	66	•		=R30_6-X	111	6					==008/13.12:C
				7	157	=R30_6-X	67	•		-A23-X4	7						==008/13.12:E
				8	158	=R30_6-X	68	•		-A23-X4	8						==008/13.14:E
					23	-A23-X5	69	•		=R30_8-X	111		6				==008/13.15:C
			7		158	=R30_8-X	70	•		-A23-X5	22						==008/13.15:E
			8		159	=R30_8-X	71	•		-A23-X5	24						==008/13.16:E
							72	•									==008/13.20:I
							73	•									==008/13.20:I
							74	•									==008/13.20:I
		1			9	=FR3-X22	75	•		-A23-X2	7						==008/8.9:G
		2			10	=FR3-X22	76	•		-A23-X2	8						==008/8.10:G
	1				9	=FR4-X22	77	•		-A23-X2	15						==008/8.14:G
	2				10	=FR4-X22	78	•		-A23-X2	16						==008/8.16:G
1					A4	=R30_4-X	79										==008/9.6:G
					2	-A23-X2	80			-A23-X2	5						==008/9.6:G
2					B4	=R30_4-X	81										==008/9.7:G
					6	-A23-X2	82			-A23-X2	3						==008/9.7:G
3					C4	=R30_4-X	83										==008/9.8:G
					4	-A23-X2	84			-A23-X2	1						==008/9.8:G

Uwagi:

ENERGOTEST GLIWICE

Obiekt	PGE Dystrybucja S.A. - SE Rożki	Numer rysunku	03713_P30_068_E2A
		Rewizja	E2A
Nazwa rysunku	Rozdzielnica 30kV typu D-40P Pole odcinacza - pole nr 7	Nr projektu	03713_P30
		Nr strony	13 / 14

Zmiana	Data	Opis zmiany	Faza realizacji	Nr uprawnień	Projektował:	Podpis
E2A	10.2020	Zgodnie z kartą zmian	Projekt wykonawczy	SLK/IE/4593/07	Szyndler Aleksander	Szyndler
				Nr uprawnień SLK/IE/4593/07	Opracował: Szyndler Aleksander	Szyndler
			Data projektu 10.2020	Nr uprawnień SLK/2993/POOE/10	Sprawdził: Guzdzik Krzysztof	

Listwa zaciskowa: =+-XA

W5091 YKY 5x1,5 mm²	Przyłącze: Nr zacisku	Przyłącze: Oznaczenie listwy / aparatu	Nr zacisku	Mostek stały	Mostek przewodowy	Przyłącze: Oznaczenie listwy / aparatu	Przyłącze: Nr zacisku	Arkusz / Pole
1	A4	=R30_9-X	85					==008/9.12:G
	10	-A23-X2	86			-A23-X2	13	==008/9.12:G
2	B4	=R30_9-X	87					==008/9.13:G
	14	-A23-X2	88			-A23-X2	11	==008/9.13:G
3	C4	=R30_9-X	89					==008/9.14:G
	12	-A23-X2	90			-A23-X2	9	==008/9.14:G

Uwagi:

ENERGOTEST GLIWICE

Obiekt: PGE Dystrybucja S.A. - SE Rożki

Nazwa rysunku: Rozdzielnica 30kV typu D-40P
Pole odcinacza - pole nr 7

Numer rysunku: 03713_P30_068_E2A

Rewizja: E2A

Nr projektu: 03713_P30

Nr strony: 14 / 14

Zmiana	Data	Opis zmiany	Faza realizacji	Nr uprawnień		Podpis
E2A	10.2020	Zgodnie z kartą zmian	Projekt wykonawczy	SLK/IE/4593/07	Projektował: Szyndler Aleksander	
				SLK/IE/4593/07	Opracował: Szyndler Aleksander	
			Data projektu 10.2020	SLK/2993/POOE/10	Sprawdził: Guzdzik Krzysztof	

IDENTYFIKATOR URZĄDZENIA **=+-T11**

PRZYŁĄCZE	CEL	PRZEKRÓJ PRZYŁĄCZA	PLASOWANIE
1S2	-XP1:2	2,5 mm²	==009/5.3:C
1S1	-XP1:1	2,5 mm²	
2S2	-T12:2S2	2,5 mm²	==009/5.8:C
	-PE	2,5 mm²	
2S1	-X3:1	2,5 mm²	

IDENTYFIKATOR URZĄDZENIA **=+-T12**

PRZYŁĄCZE	CEL	PRZEKRÓJ PRZYŁĄCZA	PLASOWANIE
1S2	-XP1:14	2,5 mm²	==009/5.4:C
1S1	-XP1:13	2,5 mm²	
2S2	-T11:2S2	2,5 mm²	==009/5.9:C
	-T13:2S2	2,5 mm²	
	-PE	2,5 mm²	
2S1	-X3:2	2,5 mm²	

IDENTYFIKATOR URZĄDZENIA **=+-T13**

PRZYŁĄCZE	CEL	PRZEKRÓJ PRZYŁĄCZA	PLASOWANIE
1S2	-XP1:16	2,5 mm²	==009/5.5:C
1S1	-XP1:15	2,5 mm²	
2S2	-T12:2S2	2,5 mm²	==009/5.10:C
	-X3:4	2,5 mm²	
	-PE	2,5 mm²	
2S1	-X3:3	2,5 mm²	

IDENTYFIKATOR URZĄDZENIA **=+-T31**

PRZYŁĄCZE	CEL	PRZEKRÓJ PRZYŁĄCZA	PLASOWANIE
k2	-T31:l1	1,0 mm²	==009/5.12:C
l2	-X3:5	1,0 mm²	
k1	-X3:6	1,0 mm²	==009/5.12:C
	-T31:k3	1,0 mm²	
	-PE	1,0 mm²	
l1	-T31:k2	1,0 mm²	
k3	-X:F21	1,0 mm²	==009/5.12:B
	-T31:k1	1,0 mm²	
l3	-X:F22	1,0 mm²	

IDENTYFIKATOR URZĄDZENIA **=+-S7.1**

PRZYŁĄCZE	CEL	PRZEKRÓJ PRZYŁĄCZA	PLASOWANIE
13	-X:107	1,0 mm²	==009/8.11:C
14	-X:146	1,0 mm²	
23	-X:11	1,0 mm²	==009/6.7:E
24	-X:12	1,0 mm²	
33			==009/1.20:B
34			

IDENTYFIKATOR URZĄDZENIA **=+-S7.6**

PRZYŁĄCZE	CEL	PRZEKRÓJ PRZYŁĄCZA	PLASOWANIE
13	-X:146	1,0 mm²	==009/8.11:D
14	-X:147	1,0 mm²	
23	-X:12	1,0 mm²	==009/6.7:F
24	-X:13	1,0 mm²	
33			==009/1.20:E
34			

IDENTYFIKATOR URZĄDZENIA **=+-S7.61**

PRZYŁĄCZE	CEL	PRZEKRÓJ PRZYŁĄCZA	PLASOWANIE
13	-X:147	1,0 mm²	==009/8.11:E
14	-X:148	1,0 mm²	
23	-X:13	1,0 mm²	==009/6.7:G
24	-X:14	1,0 mm²	
33			==009/1.20:F
34			

IDENTYFIKATOR URZĄDZENIA **=+-Q41**

PRZYŁĄCZE	CEL	PRZEKRÓJ PRZYŁĄCZA	PLASOWANIE
11	-X:106	1,0 mm²	==009/8.10:D
12	-X:145	1,0 mm²	
23	-X:106	1,0 mm²	==009/8.9:D
24	-X:144	1,0 mm²	
31	-X:14	1,0 mm²	==009/6.7:H
32	-X:15	1,0 mm²	
43	-X:311	1,0 mm²	==009/13.3:D
44	-X:312	1,0 mm²	
51	-X:317	1,0 mm²	==009/13.6:D
52	-X:318	1,0 mm²	
63	-X:313	1,0 mm²	==009/13.4:D
64	-X:314	1,0 mm²	
71	-X:319	1,0 mm²	==009/13.7:D
72	-X:320	1,0 mm²	
83	-X:315	1,0 mm²	==009/13.5:D
84	-X:316	1,0 mm²	

IDENTYFIKATOR URZĄDZENIA **=+-Y81**

PRZYŁĄCZE	CEL	PRZEKRÓJ PRZYŁĄCZA	PLASOWANIE
1	-X:18	1,0 mm²	==009/6.9:H
2	-X:7	1,0 mm²	

IDENTYFIKATOR URZĄDZENIA **=+-Y82**

PRZYŁĄCZE	CEL	PRZEKRÓJ PRZYŁĄCZA	PLASOWANIE
1	-X:15	1,0 mm²	==009/6.7:H
2	-X:6	1,0 mm²	

IDENTYFIKATOR URZĄDZENIA **=+-F81**

PRZYŁĄCZE	CEL	PRZEKRÓJ PRZYŁĄCZA	PLASOWANIE
3	-SZ:1+	1,0 mm²	==009/4.2:F
4	-X:100	1,0 mm²	
1	-SZ:1-	1,0 mm²	
2	-X:120	1,0 mm²	

IDENTYFIKATOR URZĄDZENIA **=+-F82**

PRZYŁĄCZE	CEL	PRZEKRÓJ PRZYŁĄCZA	PLASOWANIE
3	-SZ:+W	1,0 mm²	==009/4.4:G
4	-X:1	1,0 mm²	
1	-SZ:-W	1,0 mm²	
2	-X:5	1,0 mm²	

IDENTYFIKATOR URZĄDZENIA **=+-F84**

PRZYŁĄCZE	CEL	PRZEKRÓJ PRZYŁĄCZA	PLASOWANIE
1	-SZ:L	1,0 mm²	==009/4.9:F
2	-X:401	1,0 mm²	
N.1	-SZ:N	1,0 mm²	
N.2	-X:406	1,0 mm²	
1			
2			
3			
4			

IDENTYFIKATOR URZĄDZENIA **=+-F85**

PRZYŁĄCZE	CEL	PRZEKRÓJ PRZYŁĄCZA	PLASOWANIE
1	-SZ:L1	1,0 mm²	==009/4.7:G
2	-X3:7	1,0 mm²	
3	-SZ:L2	1,0 mm²	
4	-X3:8	1,0 mm²	
5	-SZ:L3	1,0 mm²	
6	-X3:9	1,0 mm²	
12	-X:107	1,0 mm²	==009/8.13:D
11	-X:149	1,0 mm²	

IDENTYFIKATOR URZĄDZENIA **=+-F87**

PRZYŁĄCZE	CEL	PRZEKRÓJ PRZYŁĄCZA	PLASOWANIE
3	-SZ:2+	1,0 mm²	==009/4.6:F
4	-X:200	1,0 mm²	
1	-SZ:2-	1,0 mm²	
2	-X:210	1,0 mm²	

IDENTYFIKATOR URZĄDZENIA **=+-XK**

PRZYŁĄCZE	CEL	PRZEKRÓJ PRZYŁĄCZA	PLASOWANIE
N	-X:408	1,0 mm²	==009/6.19:E
L	-X:402	1,0 mm²	
PE			
L1			
PE			
N			

IDENTYFIKATOR URZĄDZENIA **=+-K90**

PRZYŁĄCZE	CEL	PRZEKRÓJ PRZYŁĄCZA	PLASOWANIE
B1	-X:3	1,0 mm²	==009/6.8:F
B2	-X:7	1,0 mm²	==009/6.8:G
B6	-X:17	1,0 mm²	==009/6.9:F
B7	-X:18	1,0 mm²	==009/6.9:G
L1	-C1:C1	1,0 mm²	==009/1.11:G
L2	-C2:C2	1,0 mm²	==009/1.12:G
L3	-C3:C3	1,0 mm²	==009/1.13:G
PE			==009/1.13:H

IDENTYFIKATOR URZĄDZENIA **=+-K715**

PRZYŁĄCZE	CEL	PRZEKRÓJ PRZYŁĄCZA	PLASOWANIE
A1	-X:162	1,0 mm²	==009/10.18:E
A2	-X:163	1,0 mm²	
12			==009/6.6:E
11	-X:11	1,0 mm²	
14	-X:10	1,0 mm²	
22			==009/9.3:D
21	-X:151	1,0 mm²	
24	-X:108	1,0 mm²	
32			
31			
34			
42			
41			
44			

IDENTYFIKATOR URZĄDZENIA **=+-S40**

PRZYŁĄCZE	CEL	PRZEKRÓJ PRZYŁĄCZA	PLASOWANIE
1	-X:401	1,0 mm²	==009/6.15:D
2	-X:403	1,0 mm²	

IDENTYFIKATOR URZĄDZENIA **=+-S310**

PRZYŁĄCZE	CEL	PRZEKRÓJ PRZYŁĄCZA	PLASOWANIE
13	-X:109	1,0 mm²	==009/9.5:D
14	-X:152	1,0 mm²	

IDENTYFIKATOR URZĄDZENIA **=+-S320**

PRZYŁĄCZE	CEL	PRZEKRÓJ PRZYŁĄCZA	PLASOWANIE
13	-X:102	1,0 mm²	==009/7.8:C
14	-X:133	1,0 mm²	
23	-X:109	1,0 mm²	==009/9.7:D
24	-X:153	1,0 mm²	
33	-X:203	1,0 mm²	==009/11.9:C
34	-X:220	1,0 mm²	

IDENTYFIKATOR URZĄDZENIA **=+-S419**

PRZYŁĄCZE	CEL	PRZEKRÓJ PRZYŁĄCZA	PLASOWANIE
1	-X:114	1,0 mm²	==009/10.9:D
2	-X:166	1,0 mm²	
4	-X:309	1,0 mm²	==009/12.6:G
3	-X:310	1,0 mm²	

IDENTYFIKATOR URZĄDZENIA **=+-S420**

PRZYŁĄCZE	CEL	PRZEKRÓJ PRZYŁĄCZA	PLASOWANIE
2	-X:113	1,0 mm²	==009/10.5:D
	-S423:3	1,0 mm²	
1	-X:160	1,0 mm²	

IDENTYFIKATOR URZĄDZENIA **=+-S422**

PRZYŁĄCZE	CEL	PRZEKRÓJ PRZYŁĄCZA	PLASOWANIE
1	-X:114	1,0 mm²	==009/10.11:D
2	-X:167	1,0 mm²	

IDENTYFIKATOR URZĄDZENIA **=+-S423**

PRZYŁĄCZE	CEL	PRZEKRÓJ PRZYŁĄCZA	PLASOWANIE
2	-X:112	1,0 mm²	==009/10.3:D
	-S423:3	1,0 mm²	
1	-X:158	1,0 mm²	
3	-S423:2	1,0 mm²	==009/10.4:D
4	-X:159	1,0 mm²	
3	-S420:2	1,0 mm²	==009/10.7:D
4	-X:161	1,0 mm²	

IDENTYFIKATOR URZĄDZENIA **=+-H40**

PRZYŁĄCZE	CEL	PRZEKRÓJ PRZYŁĄCZA	PLASOWANIE
1	-X:403	1,0 mm²	==009/6.15:F
2	-X:406	1,0 mm²	

IDENTYFIKATOR URZĄDZENIA **=+-H40.1**

PRZYŁĄCZE	CEL	PRZEKRÓJ PRZYŁĄCZA	PLASOWANIE
1	-X:404	1,0 mm²	==009/6.16:F
2	-X:407	1,0 mm²	

IDENTYFIKATOR URZĄDZENIA **=+-H40.2**

PRZYŁĄCZE	CEL	PRZEKRÓJ PRZYŁĄCZA	PLASOWANIE
1	-X:404	1,0 mm²	==009/6.17:F
2	-X:407	1,0 mm²	

IDENTYFIKATOR URZĄDZENIA **=+-H40.3**

PRZYŁĄCZE	CEL	PRZEKRÓJ PRZYŁĄCZA	PLASOWANIE
1	-X:405	1,0 mm²	==009/6.18:F
2	-X:408	1,0 mm²	

IDENTYFIKATOR URZĄDZENIA **=+-A32**

PRZYŁĄCZE	CEL	PRZEKRÓJ PRZYŁĄCZA	PLASOWANIE
A1	-X:134	1,0 mm²	==009/7.9:C
A2	-X:102	1,0 mm²	==009/7.9:C
A3	-XŁ:3	0,5 mm²	==009/11.11:C
A4	-XŁ:4	0,5 mm²	==009/11.11:C
A5			==009/11.12:C
A6			==009/11.13:C

IDENTYFIKATOR URZĄDZENIA **=+-A32**

PRZYŁĄCZE	CEL	PRZEKRÓJ PRZYŁĄCZA	PLASOWANIE
A7			==009/11.13:C
A8	-XŁ:5	0,5 mm²	==009/11.14:C
A9	-XŁ:6	0,5 mm²	==009/11.14:C

IDENTYFIKATOR URZĄDZENIA **=+-A31-X10**

PRZYŁĄCZE	CEL	PRZEKRÓJ PRZYŁĄCZA	PLASOWANIE
1	-A31-X10:4	1,0 mm²	==009/11.16:D
2	-A31-X10:5	1,0 mm²	==009/11.16:D
3			==009/3.14:E
4	-XS1:2	1,0 mm²	==009/11.16:D
	-A31-X10:1	1,0 mm²	
5	-XS1:1	1,0 mm²	==009/11.16:C
	-A31-X10:2	1,0 mm²	

IDENTYFIKATOR URZĄDZENIA **=+-A31-X11**

PRZYŁĄCZE	CEL	PRZEKRÓJ PRZYŁĄCZA	PLASOWANIE
1			==009/3.15:E

IDENTYFIKATOR URZĄDZENIA **=+-A31-X041**

PRZYŁĄCZE	CEL	PRZEKRÓJ PRZYŁĄCZA	PLASOWANIE
1	-X3:7	1,0 mm²	==009/5.16:E
2	-X3:8	1,0 mm²	==009/5.17:E
3	-X3:9	1,0 mm²	==009/5.18:E
4	-X3:10	1,0 mm²	==009/5.18:F
5	-X3:11	1,0 mm²	==009/5.15:E
6	-X3:12	1,0 mm²	==009/5.15:E

IDENTYFIKATOR URZĄDZENIA **=+-A31-X042**

PRZYŁĄCZE	CEL	PRZEKRÓJ PRZYŁĄCZA	PLASOWANIE
1	-X3:1	2,5 mm²	==009/5.8:E
2	-X:O25	2,5 mm²	==009/5.8:F
3	-X3:2	2,5 mm²	==009/5.9:E
4	-X:O25	2,5 mm²	==009/5.9:F
5	-X3:3	2,5 mm²	==009/5.11:E
6	-X:O24	2,5 mm²	==009/5.11:F
7	-X3:5	1,0 mm²	==009/5.12:E
8	-X3:6	1,0 mm²	==009/5.13:E

IDENTYFIKATOR URZĄDZENIA **=+-A31-X061**

PRZYŁĄCZE	CEL	PRZEKRÓJ PRZYŁĄCZA	PLASOWANIE
1	-X:101	1,0 mm²	==009/7.5:C
2	-X:201	1,0 mm²	==009/11.4:C
3	-X3:13	1,0 mm²	==009/7.5:C
4	-X:215	1,0 mm²	==009/11.4:D
5	-X3:15	1,0 mm²	==009/7.3:C
6			==009/2.8:D
7	-X:303	1,0 mm²	==009/12.6:D
8			==009/2.8:D
9	-X:307	1,0 mm²	==009/12.6:E

IDENTYFIKATOR URZĄDZENIA **=+-A31-X062**

PRZYŁĄCZE	CEL	PRZEKRÓJ PRZYŁĄCZA	PLASOWANIE
1			==009/2.9:D
2	-X:308	1,0 mm²	==009/12.7:E
3			==009/2.10:D
4	-X:362	1,0 mm²	==009/13.17:H
5			==009/2.11:D
6	-X:363	1,0 mm²	==009/13.17:H
7			==009/2.12:D
8	-X:364	1,0 mm²	==009/13.18:H
9			==009/2.12:D

IDENTYFIKATOR URZĄDZENIA **=+-A31-X063**

PRZYŁĄCZE	CEL	PRZEKRÓJ PRZYŁĄCZA	PLASOWANIE
1	-X:1	1,0 mm²	==009/6.3:G
2	-X:9	1,0 mm²	==009/6.4:G
3	-X:5	1,0 mm²	==009/6.4:H
4	-X:339	1,0 mm²	==009/13.8:H
5	-X:341	1,0 mm²	==009/13.9:H
6	-X:340	1,0 mm²	==009/13.8:H
7	-X:342	1,0 mm²	==009/13.10:H
8	-X:344	1,0 mm²	==009/13.12:H
9	-X:343	1,0 mm²	==009/13.10:H

IDENTYFIKATOR URZĄDZENIA **=+-A31-X081**

PRZYŁĄCZE	CEL	PRZEKRÓJ PRZYŁĄCZA	PLASOWANIE
1	-X:140	1,0 mm²	==009/8.4:F
2	-X:141	1,0 mm²	==009/8.5:F
3	-X:142	1,0 mm²	==009/8.6:F
4	-X:143	1,0 mm²	==009/8.7:F
5	-X:144	1,0 mm²	==009/8.9:F
6	-X:145	1,0 mm²	==009/8.10:F
7	-X:148	1,0 mm²	==009/8.11:F
8	-X:149	1,0 mm²	==009/8.13:F
9	-X:123	1,0 mm²	==009/8.4:G

IDENTYFIKATOR URZĄDZENIA **=+-A31-X082**

PRZYŁĄCZE	CEL	PRZEKRÓJ PRZYŁĄCZA	PLASOWANIE
1	-X:150	1,0 mm²	==009/9.2:F
2	-X:151	1,0 mm²	==009/9.4:F
3	-X:152	1,0 mm²	==009/9.5:F
4	-X:153	1,0 mm²	==009/9.7:F
5	-X:154	1,0 mm²	==009/9.8:F
6	-X:155	1,0 mm²	==009/9.10:F
7	-X:156	1,0 mm²	==009/9.12:F
8	-X:157	1,0 mm²	==009/9.13:F
9	-X:124	1,0 mm²	==009/9.2:G

IDENTYFIKATOR URZĄDZENIA **=+-A31-X083**

PRZYŁĄCZE	CEL	PRZEKRÓJ PRZYŁĄCZA	PLASOWANIE
1	-X:158	1,0 mm²	==009/10.3:E
2	-X:159	1,0 mm²	==009/10.4:E
3	-X:160	1,0 mm²	==009/10.5:E
4	-X:161	1,0 mm²	==009/10.7:E
5	-X:166	1,0 mm²	==009/10.9:E
6	-X:167	1,0 mm²	==009/10.11:E

IDENTYFIKATOR URZĄDZENIA **=+-A31-X083**

PRZYŁĄCZE	CEL	PRZEKRÓJ PRZYŁĄCZA	PLASOWANIE
7	-X:168	1,0 mm²	==009/10.12:E
8	-X:169	1,0 mm²	==009/10.13:E
9	-X:125	1,0 mm²	==009/10.3:F

IDENTYFIKATOR URZĄDZENIA **=+-A31-X091**

PRZYŁĄCZE	CEL	PRZEKRÓJ PRZYŁĄCZA	PLASOWANIE
1	-X:346	1,0 mm²	==009/13.13:H
2	-X:345	1,0 mm²	==009/13.13:H
3			==009/2.14:D
4			==009/2.14:D
5	-X:300	1,0 mm²	==009/12.2:D
6	-X:304	1,0 mm²	==009/12.2:E
7			==009/2.15:D
8	-X:347	1,0 mm²	==009/13.14:H
9	-X:348	1,0 mm²	==009/13.14:H

IDENTYFIKATOR URZĄDZENIA **=+-A31-X092**

PRZYŁĄCZE	CEL	PRZEKRÓJ PRZYŁĄCZA	PLASOWANIE
1	-X:301	1,0 mm²	==009/12.3:D
2	-X:305	1,0 mm²	==009/12.3:E
3	-X:306	1,0 mm²	==009/12.5:E
4			==009/2.18:D
5			==009/2.18:D
6	-X:350	1,0 mm²	==009/13.15:H
7	-X:349	1,0 mm²	==009/13.15:H
8	-X:351	1,0 mm²	==009/13.16:H
9	-X:200	1,0 mm²	==009/11.2:C

IDENTYFIKATOR URZĄDZENIA **=+-A31-X093**

PRZYŁĄCZE	CEL	PRZEKRÓJ PRZYŁĄCZA	PLASOWANIE
1	-X:210	1,0 mm²	==009/11.2:D
2	-X:101	1,0 mm²	==009/7.6:C
3	-X:132	1,0 mm²	==009/7.6:C
4	-X:201	1,0 mm²	==009/11.5:C
5			==009/2.15:E
6	-X:219	1,0 mm²	==009/11.5:D
7	-X:104	1,0 mm²	==009/8.3:F
8	-X:123	1,0 mm²	==009/8.3:G
9			==009/2.17:E

Listwa zaciskowa: =+-X

Przyłącze Nr zacisku	Przyłącze Oznaczenie listwy / aparatu	Nr zacisku	Mostek stały	Mostek przewodowy	Przyłącze Oznaczenie listwy / aparatu	Przyłącze Nr zacisku	Arkusz / Pole
1	-A31-X063	1			-F82	4	==009/6.3:B
B8	-Q11-X51	2			-Q11-X51	B9	==009/6.4:B
D11	-Q11-X51	3			-K90	B1	==009/6.7:B
D9	-Q11-X51	4					==009/6.9:B
2	-F82	5			-A31-X063	3	==009/6.4:H
2	-Y82	6			-Q11-X51	C3	==009/6.5:H
2	-Y81	7			-K90	B2	==009/6.8:H
		8					
2	-A31-X063	9			-Q11-X51	C2	==009/6.4:D
14	-K715	10			-Q11-X51	D12	==009/6.7:D
23	-S7.1	11			-K715	11	==009/6.7:E
23	-S7.6	12			-S7.1	24	==009/6.7:F
23	-S7.61	13			-S7.6	24	==009/6.7:G
31	-Q41	14			-S7.61	24	==009/6.7:G
1	-Y82	15			-Q41	32	==009/6.7:H
		16			-Q11-X51	A1	==009/6.9:E
B6	-K90	17					==009/6.9:F
1	-Y81	18			-K90	B7	==009/6.9:G
B3	-Q11-X51	100			-F81	4	==009/7.2:B
1	-A31-X061	101			-A31-X093	2	==009/7.5:B
13	-S320	102			-A32	A2	==009/7.8:B
		103					==009/7.11:B
7	-A31-X093	104			-Q11-X51	A6	==009/8.3:B
A8	-Q11-X51	105			-Q11-X51	B12	==009/8.5:B
23	-Q41	106			-Q41	11	==009/8.9:B
13	-S7.1	107			-F85	12	==009/8.11:B
		108			-K715	24	==009/9.2:B
13	-S310	109			-S320	23	==009/9.5:B
		110					==009/9.10:B
		111					==009/9.12:B
2	-S423	112					==009/10.3:B
2	-S420	113					==009/10.5:B
1	-S419	114			-S422	1	==009/10.9:B
		115					==009/10.12:B
		116					==009/10.14:B
2	-F81	120			-Q11-X51	B4	==009/7.2:I
B14	-Q11-X51	121			-Q11-X51	A14	==009/7.3:I
		122					==009/7.11:I
9	-A31-X081	123			-A31-X093	8	==009/8.3:H
		124			-A31-X082	9	==009/9.2:H
		125			-A31-X083	9	==009/10.3:H
		126					==009/10.14:H
A4	-Q11-X51	130			-X3	15	==009/7.3:E
B15	-Q11-X51	131			-X3	13	==009/7.5:E
		132			-A31-X093	3	==009/7.6:E

Uwagi:

ENERGOTEST GLIWICE

Obiekt: PGE Dystrybucja S.A. - SE Rożki

Nazwa rysunku: Rozdzielnica 30kV typu D-40P
Pole odpływowe liniowe - pole nr 1
Schematy połączeń wewnętrznych i przyłączeń

Numer rysunku: 03713_P30_069_E2A
Rewizja: E2A
Nr projektu: 03713_P30
Nr strony: 5/17

Zmiana	Data	Opis zmiany	Faza realizacji	Nr uprawnień		Podpis
E2A	10.2020	Zgodnie z kartą zmian	Projekt wykonawczy	SLK/IE/4593/07	Projektował: Szyndler Aleksander	Szyndler
				SLK/IE/4593/07	Opracował: Szyndler Aleksander	Szyndler
			Data projektu 10.2020	SLK/2993/POOE/10	Sprawdził: Guzdzik Krzysztof	

Listwa zaciskowa: =+-X

Przyłącze Nr zacisku	Przyłącze Oznaczenie listwy / aparatu	Nr zacisku	Mostek stały	Mostek przewodowy	Przyłącze Oznaczenie listwy / aparatu	Przyłącze Nr zacisku	Arkusz / Pole
		133			-S320	14	==009/7.8:E
		134			-A32	A1	==009/7.9:E
1	-A31-X081	140			-Q11-X51	C4	==009/8.4:F
2	-A31-X081	141			-Q11-X51	B2	==009/8.5:F
3	-A31-X081	142			-Q11-X51	A16	==009/8.6:F
4	-A31-X081	143			-Q11-X51	C6	==009/8.7:F
5	-A31-X081	144			-Q41	24	==009/8.9:F
6	-A31-X081	145			-Q41	12	==009/8.10:F
13	-S7.6	146			-S7.1	14	==009/8.11:C
13	-S7.61	147			-S7.6	14	==009/8.11:E
7	-A31-X081	148			-S7.61	14	==009/8.11:F
8	-A31-X081	149			-F85	11	==009/8.13:F
1	-A31-X082	150					==009/9.2:F
2	-A31-X082	151			-K715	21	==009/9.4:F
3	-A31-X082	152			-S310	14	==009/9.5:F
4	-A31-X082	153			-S320	24	==009/9.7:F
5	-A31-X082	154					==009/9.8:F
6	-A31-X082	155					==009/9.10:F
7	-A31-X082	156					==009/9.12:F
8	-A31-X082	157					==009/9.13:F
1	-A31-X083	158			-S423	1	==009/10.3:E
2	-A31-X083	159			-S423	4	==009/10.4:E
3	-A31-X083	160			-S420	1	==009/10.5:E
4	-A31-X083	161			-S423	4	==009/10.7:E
A1	-K715	162			-SZ	BLQ	==009/10.18:C
BL-	-SZ	163			-K715	A2	==009/10.18:G
D10	-Q11-X51	164			-SZ	BLU21	==009/10.19:C
BLU22	-SZ	165			-Q11-X51	D1	==009/10.19:G
5	-A31-X083	166			-S419	2	==009/10.9:E
6	-A31-X083	167			-S422	2	==009/10.11:E
7	-A31-X083	168					==009/10.12:E
8	-A31-X083	169					==009/10.13:E
		170					
		171					
		172					
		173					
		174					
		175					
9	-A31-X092	200			-F87	4	==009/11.2:B
2	-A31-X061	201			-A31-X093	4	==009/11.4:B
		202					==009/11.6:B
33	-S320	203					==009/11.9:B
2	-F87	210			-A31-X093	1	==009/11.2:H
		211			-Q11-X51	A2	==009/11.4:H
14	-X3	215			-A31-X061	4	==009/11.4:D

Uwagi:

ENERGOTEST GLIWICE

Obiekt: PGE Dystrybucja S.A. - SE Rożki

Nazwa rysunku: Rozdzielnica 30kV typu D-40P
Pole odpływowe liniowe - pole nr 1
Schematy połączeń wewnętrznych i przyłączeń

Numer rysunku: 03713_P30_069_E2A
Rewizja: E2A
Nr projektu: 03713_P30
Nr strony: 6/17

Zmiana	Data	Opis zmiany	Faza realizacji	Nr uprawnień	Projektował:	Podpis
E2A	10.2020	Zgodnie z kartą zmian	Projekt wykonawczy	SLK/IE/4593/07	Szyndler Aleksander	Szyndler
				Nr uprawnień SLK/IE/4593/07	Opracował: Szyndler Aleksander	Szyndler
			Data projektu 10.2020	Nr uprawnień SLK/2993/POOE/10	Sprawdził: Guzdzik Krzysztof	

Listwa zaciskowa: =+-X

Przyłącze Nr zacisku	Przyłącze Oznaczenie listwy / aparatu	Nr zacisku	Mostek stały	Mostek przewodowy	Przyłącze Oznaczenie listwy / aparatu	Przyłącze Nr zacisku	Arkusz / Pole
		216					==009/11.6:D
		217					==009/11.7:D
A3	-Q11-X51	218			-X3	14	==009/11.4:E
		219			-A31-X093	6	==009/11.5:E
		220			-S320	34	==009/11.9:E
5	-A31-X091	300			-X52	B1	==009/12.2:D
1	-A31-X092	301					==009/12.3:D
A7	-Q11-X51	302			-X52	A3	==009/12.6:B
7	-A31-X061	303			-Q11-X51	B1	==009/12.6:D
B2	-X52	304			-A31-X091	6	==009/12.2:E
B3	-X52	305			-A31-X092	2	==009/12.3:E
B4	-X52	306			-A31-X092	3	==009/12.5:E
16	-X3	307			-A31-X061	9	==009/12.6:E
18	-X3	308			-A31-X062	2	==009/12.7:E
4	-S419	309			-X3	16	==009/12.6:F
A2	-X52	310			-S419	3	==009/12.6:G
43	-Q41	311					==009/13.3:B
		312			-Q41	44	==009/13.3:E
63	-Q41	313					==009/13.4:B
		314			-Q41	64	==009/13.4:E
83	-Q41	315					==009/13.5:B
		316			-Q41	84	==009/13.5:E
51	-Q41	317					==009/13.6:B
		318			-Q41	52	==009/13.6:E
71	-Q41	319					==009/13.7:B
		320			-Q41	72	==009/13.7:E
		321					
A5	-Q11-X51	322					==009/13.11:B
		323			-Q11-X51	A15	==009/13.11:E
B13	-Q11-X51	324					==009/13.12:B
		325			-Q11-X51	C7	==009/13.12:E
D13	-Q11-X51	326					==009/13.13:B
		327			-Q11-X51	D14	==009/13.13:E
C15	-Q11-X51	328					==009/13.14:B
		329			-Q11-X51	C16	==009/13.14:E
A11	-Q11-X51	330					==009/13.15:B
		331			-Q11-X51	B5	==009/13.15:E
		332			-Q11-X51	B6	==009/13.16:E
C11	-Q11-X51	333					==009/13.17:B
		334			-Q11-X51	C12	==009/13.17:E
D15	-Q11-X51	335					==009/13.17:B
		336			-Q11-X51	D16	==009/13.17:E
D7	-Q11-X51	337					==009/13.19:B
		338			-Q11-X51	D8	==009/13.19:E
4	-A31-X063	339					==009/13.8:G

Uwagi:

ENERGOTEST GLIWICE

Obiekt: PGE Dystrybucja S.A. - SE Rożki

Nazwa rysunku: Rozdzielnica 30kV typu D-40P
Pole odpływowe liniowe - pole nr 1
Schematy połączeń wewnętrznych i przyłączeń

Numer rysunku: 03713_P30_069_E2A
Rewizja: E2A
Nr projektu: 03713_P30
Nr strony: 7/17

Zmiana	Data	Opis zmiany	Faza realizacji	Nr uprawnień		Podpis
E2A	10.2020	Zgodnie z kartą zmian	Projekt wykonawczy	SLK/IE/4593/07	Projektował: Szyndler Aleksander	Szyndler
				SLK/IE/4593/07	Opracował: Szyndler Aleksander	Szyndler
			Data projektu 10.2020	SLK/2993/POOE/10	Sprawdził: Guzdzik Krzysztof	

Listwa zaciskowa: =+-X

D2,5 LgY x2,5 mm²	Przyłącze: Nr zacisku	Przyłącze: Oznaczenie listwy / aparatu	Nr zacisku	Mostek stały	Mostek przewodowy	Przyłącze: Oznaczenie listwy / aparatu	Przyłącze: Nr zacisku	D2,5 LgY x2,5 mm²	Arkusz / Pole
			340	•		-A31-X063	6		==009/13.8:I
	5	-A31-X063	341	•					==009/13.9:G
	7	-A31-X063	342	•					==009/13.10:G
			343	•		-A31-X063	9		==009/13.10:I
	8	-A31-X063	344	•					==009/13.12:G
	2	-A31-X091	345	•					==009/13.13:G
			346	•		-A31-X091	1		==009/13.13:I
	8	-A31-X091	347	•					==009/13.14:G
			348	•		-A31-X091	9		==009/13.14:I
	7	-A31-X092	349	•					==009/13.15:G
			350	•		-A31-X092	6		==009/13.15:I
			351	•		-A31-X092	8		==009/13.16:I
	4	-A31-X062	362	•					==009/13.17:G
			363	•		-A31-X062	6		==009/13.17:I
			364	•		-A31-X062	8		==009/13.18:I
			365	•					
			366	•					
			367	•					
			368	•					
	1	-S40	401	•		-F84	2		==009/6.15:C
	L	-XK	402	•					==009/6.19:C
	1	-H40	403	•		-S40	2		==009/6.15:E
	1	-H40.1	404	•		-H40.2	1		==009/6.16:E
	1	-H40.3	405	•					==009/6.18:E
	N.2	-F84	406	•		-H40	2		==009/6.15:F
	2	-H40.2	407	•		-H40.1	2		==009/6.16:F
	N	-XK	408	•		-H40.3	2		==009/6.18:F
			F21	•		-T31	k3		==009/5.13:B
			F22	•		-T31	l3		==009/5.13:B
X	4	-X3	O24	•		-A31-X042	6	X	==009/5.11:G
X	2	-A31-X042	O25	•		-A31-X042	4	X	==009/5.9:G
			PE	•		-SZ	PE		==009/4.10:G
			PE	•					==009/4.10:G
			PE	•					==009/4.10:G

Uwagi:

ENERGOTEST GLIWICE

Obiekt: PGE Dystrybucja S.A. - SE Rożki

Nazwa rysunku: Rozdzielnica 30kV typu D-40P
Pole odpływowe liniowe - pole nr 1
Schematy połączeń wewnętrznych i przyłączeń

Numer rysunku: 03713_P30_069_E2A
Rewizja: E2A
Nr projektu: 03713_P30
Nr strony: 8 / 17

Zmiana	Data	Opis zmiany	Faza realizacji	Nr uprawnień		Podpis
E2A	10.2020	Zgodnie z kartą zmian	Projekt wykonawczy	SLK/IE/4593/07	Projektował: Szyndler Aleksander	Szyndler
				SLK/IE/4593/07	Opracował: Szyndler Aleksander	Szyndler
			Data projektu 10.2020	SLK/2993/POOE/10	Sprawdził: Guzdzik Krzysztof	

Listwa zaciskowa: =+-XP1

D2,5 LgY x2,5 mm²	Przyłącze: Nr zacisku	Przyłącze: Oznaczenie listwy / aparatu	Nr zacisku	Mostek stały	Mostek przewodowy	Przyłącze: Oznaczenie listwy / aparatu	Przyłącze: Nr zacisku	D2,5 LgY x2,5 mm²	Arkusz / Pole
X	1S1	-T11	1	•		-XP1	2	X	==009/5.2:D
X	1S2	-T11	2	•		-XP1	1	X	==009/5.3:D
			3	•					
			4	•					
			5	•					
			6	•					
			7	•					
			8	•					
			9	•					
			10	•					
			11	•					
			12	•					
X	1S1	-T12	13	•		-XP1	14	X	==009/5.4:D
X	1S2	-T12	14	•		-XP1	13	X	==009/5.4:D
X	1S1	-T13	15	•		-XP1	16	X	==009/5.5:D
X	1S2	-T13	16	•		-XP1	15	X	==009/5.5:D

Uwagi:

ENERGOTEST GLIWICE

Obiekt: PGE Dystrybucja S.A. - SE Rożki

Nazwa rysunku: Rozdzielnica 30kV typu D-40P
Pole odpływowe liniowe - pole nr 1
Schematy połączeń wewnętrznych i przyłączeń

Numer rysunku: 03713_P30_069_E2A
Rewizja: E2A
Nr projektu: 03713_P30
Nr strony: 9 / 17

Zmiana	Data	Opis zmiany	Faza realizacji	Nr uprawnień		Podpis
E2A	10.2020	Zgodnie z kartą zmian	Projekt wykonawczy	SLK/IE/4593/07	Projektował: Szyndler Aleksander	Szyndler
				SLK/IE/4593/07	Opracował: Szyndler Aleksander	Szyndler
			Data projektu 10.2020	SLK/2993/POOE/10	Sprawdził: Guzdzik Krzysztof	

Listwa zaciskowa: =+-X3

D2,5 LgY x2,5 mm²	Przyłącze Nr zacisku	Oznaczenie listwy / aparatu	Nr zacisku	Mostek stały	Mostek przewodowy	Przyłącze Oznaczenie listwy / aparatu	Nr zacisku	D2,5 LgY x2,5 mm²	Arkusz / Pole
X	2S1	-T11	1	•		-A31-X042	1	X	==009/5.8:D
X	2S1	-T12	2	•		-A31-X042	3	X	==009/5.9:D
X	2S1	-T13	3	•		-A31-X042	5	X	==009/5.10:D
X	2S2	-T13	4	•		-X	O24	X	==009/5.11:D
	l2	-T31	5	•		-A31-X042	7		==009/5.12:D
	k1	-T31	6	•		-A31-X042	8		==009/5.13:D
	2	-F85	7	•		-A31-X041	1		==009/5.16:D
	4	-F85	8	•		-A31-X041	2		==009/5.17:D
	6	-F85	9	•		-A31-X041	3		==009/5.17:D
	N1	-SZ	10	•		-A31-X041	4		==009/5.18:D
	Z	-SZ	11	•		-A31-X041	5		==009/5.14:D
	Zz	-SZ	12	•		-A31-X041	6		==009/5.15:D
	131	-X	13	•		-A31-X061	3		==009/7.4:D
	218	-X	14	•		-X	215		==009/11.3:E
	130	-X	15	•		-A31-X061	5		==009/7.3:D
	307	-X	16	•		-X	309		==009/12.5:F
			17	•					
	308	-X	18	•		-X52	A1		==009/12.7:F
			19	•					
			20	•					
			21	•					
			22	•					

Uwagi:

ENERGOTEST GLIWICE

Obiekt	PGE Dystrybucja S.A. - SE Rożki	Numer rysunku 03713_P30_069_E2A	Rewizja E2A
Nazwa rysunku	Rozdzielnica 30kV typu D-40P Pole odpływowe liniowe - pole nr 1 Schematy połączeń wewnętrznych i przyłączeń	Nr projektu 03713_P30	Nr strony 10 / 17

Zmiana	Data	Opis zmiany	Faza realizacji	Nr uprawnień	Projektował:	Podpis
E2A	10.2020	Zgodnie z kartą zmian	Projekt wykonawczy	SLK/IE/4593/07	Szyndler Aleksander	Szyndler
				Nr uprawnień SLK/IE/4593/07	Opracował: Szyndler Aleksander	Szyndler
			Data projektu 10.2020	Nr uprawnień SLK/2993/POOE/10	Sprawdził: Guzdzik Krzysztof	

Listwa zaciskowa: =+-Q11-X51

Przyłącze Nr zacisku	Przyłącze Oznaczenie listwy / aparatu	Nr zacisku	Mostek stały	Mostek przewodowy	Przyłącze Oznaczenie listwy / aparatu	Przyłącze Nr zacisku	Arkusz / Pole
58	-Q11-XDB	A1	•		-X	16	==009/6.9:D
2	-Q11-XDB	A2	•		-X	211	==009/11.4:H
3	-Q11-XDB	A3	•		-X	218	==009/11.4:F
4	-Q11-XDB	A4	•		-X	130	==009/7.3:F
7	-Q11-XDB	A5	•		-X	322	==009/13.11:C
6	-Q11-XDB	A6	•		-X	104	==009/8.4:C
5	-Q11-XDB	A7	•		-X	302	==009/12.6:C
23	-Q11-XDB	A8	•		-X	105	==009/8.5:C
		A9	•				
		A10	•				==009/1.16:B
11	-Q11-XDB	A11	•		-X	330	==009/13.15:C
		A12	•				==009/1.6:B
13	-Q11-XDB	A13	•				==009/11.5:F
14	-Q11-XDB	A14	•		-X	121	==009/7.3:H
17	-Q11-XDB	A15	•		-X	323	==009/13.11:D
54	-Q11-XDB	A16	•		-X	142	==009/8.6:E
15	-Q11-XDB	B1	•		-X	303	==009/12.6:D
33	-Q11-XDB	B2	•		-X	141	==009/8.5:E
10	-Q11-XDB	B3	•		-X	100	==009/7.2:F
20	-Q11-XDB	B4	•		-X	120	==009/7.2:H
22	-Q11-XDB	B5	•		-X	331	==009/13.15:D
21	-Q11-XDB	B6	•		-X	332	==009/13.16:D
		B7	•				
24	-Q11-XDB	B8	•		-X	2	==009/6.4:B
25	-Q11-XDB	B9	•		-X	2	==009/6.5:B
		B10	•				==009/1.6:C
		B11	•				
52	-Q11-XDB	B12	•		-X	105	==009/8.7:C
28	-Q11-XDB	B13	•		-X	324	==009/13.12:C
30	-Q11-XDB	B14	•		-X	121	==009/7.5:H
31	-Q11-XDB	B15	•		-X	131	==009/7.5:F
		B16	•				
		C1	•				
34	-Q11-XDB	C2	•		-X	9	==009/6.4:D
35	-Q11-XDB	C3	•		-X	6	==009/6.5:D
16	-Q11-XDB	C4	•		-X	140	==009/8.4:E
		C5	•				
53	-Q11-XDB	C6	•		-X	143	==009/8.7:E
38	-Q11-XDB	C7	•		-X	325	==009/13.12:D
		C8	•				
41	-Q11-XDB	C9	•				==009/7.6:F
		C10	•				
27	-Q11-XDB	C11	•		-X	333	==009/13.17:C
37	-Q11-XDB	C12	•		-X	334	==009/13.17:D
		C13	•				

Uwagi:

ENERGOTEST GLIWICE

Obiekt: PGE Dystrybucja S.A. - SE Rożki

Nazwa rysunku: Rozdzielnica 30kV typu D-40P
Pole odpływowe liniowe - pole nr 1
Schematy połączeń wewnętrznych i przyłączeń

Numer rysunku: 03713_P30_069_E2A
Rewizja: E2A
Nr projektu: 03713_P30
Nr strony: 11/17

Zmiana	Data	Opis zmiany	Faza realizacji	Nr uprawnień	Projektował:	Podpis
E2A	10.2020	Zgodnie z kartą zmian	Projekt wykonawczy	SLK/IE/4593/07	Szyndler Aleksander	
				SLK/IE/4593/07	Opracował: Szyndler Aleksander	
			Data projektu 10.2020	SLK/2993/POOE/10	Sprawdził: Guzdzik Krzysztof	

Listwa zaciskowa: =+-Q11-X51

Przyłącze					Przyłącze		Arkusz / Pole
Nr zacisku	Oznaczenie listwy / aparatu	Nr zacisku	Mostek stały	Mostek przewodowy	Oznaczenie listwy / aparatu	Nr zacisku	
		C14	•				
9	-Q11-XDB	C15	•		-X	328	==009/13.14:C
19	-Q11-XDB	C16	•		-X	329	==009/13.14:D
50	-Q11-XDB	D1	•		-X	165	==009/10.19:F
		D2	•				
		D3	•				
		D4	•				
		D5	•				
		D6	•				
55	-Q11-XDB	D7	•		-X	337	==009/13.19:C
56	-Q11-XDB	D8	•		-X	338	==009/13.19:D
57	-Q11-XDB	D9	•		-X	4	==009/6.9:B
49	-Q11-XDB	D10	•		-X	164	==009/10.19:D
8	-Q11-XDB	D11	•		-X	3	==009/6.7:B
18	-Q11-XDB	D12	•		-X	10	==009/6.7:D
29	-Q11-XDB	D13	•		-X	326	==009/13.13:C
39	-Q11-XDB	D14	•		-X	327	==009/13.13:D
32	-Q11-XDB	D15	•		-X	335	==009/13.17:C
42	-Q11-XDB	D16	•		-X	336	==009/13.17:D

Uwagi:

ENERGOTEST GLIWICE

Obiekt: PGE Dystrybucja S.A. - SE Rożki

Nazwa rysunku: Rozdzielnica 30kV typu D-40P
Pole odpływowe liniowe - pole nr 1
Schematy połączeń wewnętrznych i przyłączeń

Numer rysunku: 03713_P30_069_E2A
Rewizja: E2A
Nr projektu: 03713_P30
Nr strony: 12 / 17

Zmiana	Data	Opis zmiany	Faza realizacji	Nr uprawnień		Podpis
E2A	10.2020	Zgodnie z kartą zmian	Projekt wykonawczy	SLK/IE/4593/07	Projektował: Szyndler Aleksander	
				SLK/IE/4593/07	Opracował: Szyndler Aleksander	
			Data projektu 10.2020	SLK/2993/POOE/10	Sprawdził: Guzdzik Krzysztof	

Listwa zaciskowa: =+-X52

Przyłącze Nr zacisku	Przyłącze Oznaczenie listwy / aparatu	Nr zacisku	Mostek stały	Mostek przewodowy	Przyłącze Oznaczenie listwy / aparatu	Przyłącze Nr zacisku	Arkusz / Pole
18	-X3	A1	•		-SZ	ZS	==009/4.15:F
310	-X	A2	•		-SZ	LRW	==009/4.15:F
302	-X	A3	•		-SZ	R+	==009/4.16:F
		A4	•				
		A5	•				
300	-X	B1	•		-SZ	+AwUp	==009/4.12:F
304	-X	B2	•		-SZ	AL	==009/4.13:F
305	-X	B3	•		-SZ	AW	==009/4.13:F
306	-X	B4	•		-SZ	UP	==009/4.14:F
		B5	•				
		C1	•				
		C2	•				
		C3	•				
		C4	•				
		C5	•				

Uwagi:

ENERGOTEST GLIWICE

Obiekt	PGE Dystrybucja S.A. - SE Rożki
Nazwa rysunku	Rozdzielnica 30kV typu D-40P Pole odpływowe liniowe - pole nr 1 Schematy połączeń wewnętrznych i przyłączeń
Numer rysunku	03713_P30_069_E2A
Rewizja	E2A
Nr projektu	03713_P30
Nr strony	13 / 17

Zmiana	Data	Opis zmiany	Faza realizacji	Nr uprawnień		Podpis
E2A	10.2020	Zgodnie z kartą zmian	Projekt wykonawczy	SLK/IE/4593/07	Projektował: Szyndler Aleksander	Szyndler
				SLK/IE/4593/07	Opracował: Szyndler Aleksander	Szyndler
			Data projektu 10.2020	SLK/2993/POOE/10	Sprawdził: Guzdzik Krzysztof	

Listwa zaciskowa: =+-XS1

Przyłącze					Przyłącze	Arkusz / Pole
Nr zacisku	Oznaczenie listwy / aparatu	Nr zacisku	Mostek stały	Mostek przewodowy	Oznaczenie listwy / aparatu	Nr zacisku	
5	-A31-X10	1	•				==009/11.18:C
4	-A31-X10	2	•				==009/11.18:D
		3	•				==009/11.18:E

Uwagi:

ENERGOTEST GLIWICE

Obiekt	PGE Dystrybucja S.A. - SE Rożki	Numer rysunku 03713_P30_069_E2A	Rewizja E2A
Nazwa rysunku	Rozdzielnica 30kV typu D-40P Pole odpływowe liniowe - pole nr 1 Schematy połączeń wewnętrznych i przyłączeń	Nr projektu 03713_P30	Nr strony 14/17

Zmiana	Data	Opis zmiany	Faza realizacji	Nr uprawnień		Podpis
E2A	10.2020	Zgodnie z kartą zmian	Projekt wykonawczy	SLK/IE/4593/07	Projektował: Szyndler Aleksander	Szyndler
				SLK/IE/4593/07	Opracował: Szyndler Aleksander	Szyndler
			Data projektu 10.2020	SLK/2993/POOE/10	Sprawdził: Guzdzik Krzysztof	

Listwa zaciskowa: =+-XŁ

Przyłącze: Nr zacisku	Przyłącze: Oznaczenie listwy / aparatu	Nr zacisku	Mostek stały	Mostek przewodowy	Przyłącze: Oznaczenie listwy / aparatu	Przyłącze: Nr zacisku	CANn YKSLYekw-P 2x2x0,5 mm²					Arkusz / Pole
		3			-A32	A3	1					==009/11.11:D
		4			-A32	A4	2					==009/11.11:D
		5			-A32	A8	3					==009/11.14:D
		6			-A32	A9	4					==009/11.14:D
		7	•		-CANn	SH	SH					==009/11.10:D

Uwagi:

ENERGOTEST GLIWICE

Obiekt: PGE Dystrybucja S.A. - SE Rożki		Numer rysunku: 03713_P30_069_E2A	Rewizja: E2A
Nazwa rysunku: Rozdzielnica 30kV typu D-40P Pole odpływowe liniowe - pole nr 1 Schematy połączeń wewnętrznych i przyłączeń		Nr projektu: 03713_P30	Nr strony: 15 / 17

Zmiana	Data	Opis zmiany	Faza realizacji	Nr uprawnień	Projektował:	Podpis
E2A	10.2020	Zgodnie z kartą zmian	Projekt wykonawczy	SLK/IE/4593/07	Szyndler Aleksander	Szyndler
				SLK/IE/4593/07	Opracował: Szyndler Aleksander	Szyndler
			Data projektu 10.2020	SLK/2993/POOE/10	Sprawdził: Guździk Krzysztof	

Listwa zaciskowa: =+-SZ

Przyłącze Nr zacisku	Przyłącze Oznaczenie listwy / aparatu	Nr zacisku	Mostek stały	Mostek przewodowy	Przyłącze Oznaczenie listwy / aparatu	Przyłącze Nr zacisku	D2 Lgy 1x2,5 mm²	D3 1x2,5 mm²				Arkusz / Pole
3	-F81	1+	•		-(n-1)SZ	1+	X					==009/4.2:E
					-(n+1)SZ	1+		X				
1	-F81	1-	•		-(n-1)SZ	1-	X					==009/4.3:E
					-(n+1)SZ	1-		X				
3	-F87	2+	•		-(n-1)SZ	2+	X					==009/4.6:E
					-(n+1)SZ	2+		X				
1	-F87	2-	•		-(n-1)SZ	2-	X					==009/4.6:E
					-(n+1)SZ	2-		X				
3	-F82	+W	•		-(n-1)SZ	+W	X					==009/4.4:E
					-(n+1)SZ	+W		X				
1	-F82	-W	•		-(n-1)SZ	-W	X					==009/4.4:E
					-(n+1)SZ	-W		X				
1	-F85	L1	•		-(n-1)SZ	L1	X					==009/4.7:E
					-(n+1)SZ	L1		X				
3	-F85	L2	•		-(n-1)SZ	L2	X					==009/4.7:E
					-(n+1)SZ	L2		X				
5	-F85	L3	•		-(n-1)SZ	L3	X					==009/4.8:E
					-(n+1)SZ	L3		X				
10	-X3	N1	•		-(n-1)SZ	N1	X					==009/4.9:E
					-(n+1)SZ	N1		X				
1	-F84	L	•		-(n-1)SZ	L	X					==009/4.9:E
					-(n+1)SZ	L		X				
N.1	-F84	N	•		-(n-1)SZ	N	X					==009/4.10:E
					-(n+1)SZ	N		X				
PE	-X	PE	•		-(n-1)SZ	PE	X					==009/4.10:E
					-(n+1)SZ	PE		X				
11	-X3	Z	•		-(n-1)SZ	Z	X					==009/4.11:E
					-(n+1)SZ	Z		X				
12	-X3	Zz	•		-(n-1)SZ	Zz	X					==009/4.11:E
					-(n+1)SZ	Zz		X				
B1	-X52	+AwUp	•		-(n-1)SZ	+AwUp	X					==009/4.12:E
					-(n+1)SZ	+AwUp		X				
B2	-X52	AL	•		-(n-1)SZ	AL	X					==009/4.13:E
					-(n+1)SZ	AL		X				
B3	-X52	AW	•		-(n-1)SZ	AW	X					==009/4.13:E
					-(n+1)SZ	AW		X				
B4	-X52	UP	•		-(n-1)SZ	UP	X					==009/4.14:E
					-(n+1)SZ	UP		X				
A3	-X52	R+	•		-(n-1)SZ	R+	X					==009/4.16:E
					-(n+1)SZ	R+		X				
A1	-X52	ZS	•		-(n-1)SZ	ZS	X					==009/4.15:E
					-(n+1)SZ	ZS		X				
A2	-X52	LRW	•		-(n-1)SZ	LRW	X					==009/4.15:E
					-(n+1)SZ	LRW		X				
		BLU1	•		-(n-1)SZ	BLU1	X					==009/4.19:E

Uwagi:

ENERGOTEST GLIWICE

Obiekt	PGE Dystrybucja S.A. - SE Rożki
Nazwa rysunku	Rozdzielnica 30kV typu D-40P Pole odpływowe liniowe - pole nr 1 Schematy połączeń wewnętrznych i przyłączeń
Numer rysunku	03713_P30_069_E2A
Rewizja	E2A
Nr projektu	03713_P30
Nr strony	16 / 17

Zmiana	Data	Opis zmiany	Faza realizacji	Nr uprawnień		Podpis
E2A	10.2020	Zgodnie z kartą zmian	Projekt wykonawczy	SLK/IE/4593/07	Projektował: Szyndler Aleksander	Szyndler
				SLK/IE/4593/07	Opracował: Szyndler Aleksander	Szyndler
			Data projektu 10.2020	SLK/2993/POOE/10	Sprawdził: Guzdzik Krzysztof	

Listwa zaciskowa: =+-SZ

Przyłącze Nr zacisku	Przyłącze Oznaczenie listwy / aparatu	Nr zacisku	Mostek stały	Mostek przewodowy	Przyłącze Oznaczenie listwy / aparatu	Przyłącze Nr zacisku	D3 1x2,5 mm²	D2 Lgy 1x2,5 mm²				Arkusz / Pole
					-(n+2)SZ	BLU1	X					
164	-X	BLU21	•		-(n-1)SZ	BLU21		X				==009/4.17:E
165	-X	BLU22	•		-(n+2)SZ	BLU22	X					==009/4.18:E
162	-X	BLQ	•		-(n-1)SZ	BLQ		X				==009/4.16:E
					-(n+2)SZ	BLQ	X					
163	-X	BL-	•		-(n-1)SZ	BL-		X				==009/4.17:E
					-(n+2)SZ	BL-	X					

Uwagi:

ENERGOTEST GLIWICE

Obiekt: PGE Dystrybucja S.A. - SE Rożki		Numer rysunku: 03713_P30_069_E2A	Rewizja: E2A
Nazwa rysunku: Rozdzielnica 30kV typu D-40P Pole odpływowe liniowe - pole nr 1 Schematy połączeń wewnętrznych i przyłączeń		Nr projektu: 03713_P30	Nr strony: 17 / 17

Zmiana	Data	Opis zmiany	Faza realizacji	Nr uprawnień	Projektował:	Podpis
E2A	10.2020	Zgodnie z kartą zmian	Projekt wykonawczy	SLK/IE/4593/07	Szyndler Aleksander	Szyndler
				SLK/IE/4593/07	Opracował: Szyndler Aleksander	Szyndler
			Data projektu 10.2020	SLK/2993/POOE/10	Sprawdził: Guzdzik Krzysztof	

IDENTYFIKATOR URZĄDZENIA **=+-T11**

PRZYŁĄCZE	CEL	PRZEKRÓJ PRZYŁĄCZA	PLASOWANIE
1S2	-XP1:2	2,5 mm²	==010/5.3:C
1S1	-XP1:1	2,5 mm²	
2S2	-T12:2S2	2,5 mm²	==010/5.8:C
	-PE	2,5 mm²	
2S1	-X3:1	2,5 mm²	

IDENTYFIKATOR URZĄDZENIA **=+-T12**

PRZYŁĄCZE	CEL	PRZEKRÓJ PRZYŁĄCZA	PLASOWANIE
1S2	-XP1:14	2,5 mm²	==010/5.4:C
1S1	-XP1:13	2,5 mm²	
2S2	-T11:2S2	2,5 mm²	==010/5.9:C
	-T13:2S2	2,5 mm²	
	-PE	2,5 mm²	
2S1	-X3:2	2,5 mm²	

IDENTYFIKATOR URZĄDZENIA **=+-T13**

PRZYŁĄCZE	CEL	PRZEKRÓJ PRZYŁĄCZA	PLASOWANIE
1S2	-XP1:16	2,5 mm²	==010/5.5:C
1S1	-XP1:15	2,5 mm²	
2S2	-T12:2S2	2,5 mm²	==010/5.10:C
	-X3:4	2,5 mm²	
	-PE	2,5 mm²	
2S1	-X3:3	2,5 mm²	

IDENTYFIKATOR URZĄDZENIA **=+-T31**

PRZYŁĄCZE	CEL	PRZEKRÓJ PRZYŁĄCZA	PLASOWANIE
k2	-T31:l1	1,0 mm²	==010/5.12:C
l2	-X3:5	1,0 mm²	
k1	-X3:6	1,0 mm²	==010/5.12:C
	-T31:k3	1,0 mm²	
	-PE	1,0 mm²	
l1	-T31:k2	1,0 mm²	
k3	-X:F21	1,0 mm²	==010/5.12:B
	-T31:k1	1,0 mm²	
l3	-X:F22	1,0 mm²	

IDENTYFIKATOR URZĄDZENIA **=+-S7.1**

PRZYŁĄCZE	CEL	PRZEKRÓJ PRZYŁĄCZA	PLASOWANIE
13	-X:107	1,0 mm²	==010/8.11:C
14	-X:146	1,0 mm²	
23	-X:11	1,0 mm²	==010/6.7:E
24	-X:12	1,0 mm²	
33			==010/1.20:B
34			

IDENTYFIKATOR URZĄDZENIA **=+-S7.6**

PRZYŁĄCZE	CEL	PRZEKRÓJ PRZYŁĄCZA	PLASOWANIE
13	-X:146	1,0 mm²	==010/8.11:D
14	-X:147	1,0 mm²	
23	-X:12	1,0 mm²	==010/6.7:F
24	-X:13	1,0 mm²	
33			==010/1.20:E
34			

IDENTYFIKATOR URZĄDZENIA **=+-S7.61**

PRZYŁĄCZE	CEL	PRZEKRÓJ PRZYŁĄCZA	PLASOWANIE
13	-X:147	1,0 mm²	==010/8.11:E
14	-X:148	1,0 mm²	
23	-X:13	1,0 mm²	==010/6.7:G
24	-X:14	1,0 mm²	
33			==010/1.20:F
34			

IDENTYFIKATOR URZĄDZENIA **=+-Q41**

PRZYŁĄCZE	CEL	PRZEKRÓJ PRZYŁĄCZA	PLASOWANIE
11	-X:106	1,0 mm²	==010/8.10:D
12	-X:145	1,0 mm²	
23	-X:106	1,0 mm²	==010/8.9:D
24	-X:144	1,0 mm²	
31	-X:14	1,0 mm²	==010/6.7:H
32	-X:15	1,0 mm²	
43	-X:311	1,0 mm²	==010/13.3:D
44	-X:312	1,0 mm²	
51	-X:317	1,0 mm²	==010/13.6:D
52	-X:318	1,0 mm²	
63	-X:313	1,0 mm²	==010/13.4:D
64	-X:314	1,0 mm²	
71	-X:319	1,0 mm²	==010/13.7:D
72	-X:320	1,0 mm²	
83	-X:315	1,0 mm²	==010/13.5:D
84	-X:316	1,0 mm²	

IDENTYFIKATOR URZĄDZENIA **=+-Y81**

PRZYŁĄCZE	CEL	PRZEKRÓJ PRZYŁĄCZA	PLASOWANIE
1	-X:18	1,0 mm²	==010/6.9:H
2	-X:7	1,0 mm²	

IDENTYFIKATOR URZĄDZENIA **=+-Y82**

PRZYŁĄCZE	CEL	PRZEKRÓJ PRZYŁĄCZA	PLASOWANIE
1	-X:15	1,0 mm²	==010/6.7:H
2	-X:6	1,0 mm²	

IDENTYFIKATOR URZĄDZENIA **=+-F81**

PRZYŁĄCZE	CEL	PRZEKRÓJ PRZYŁĄCZA	PLASOWANIE
3	-SZ:1+	1,0 mm²	==010/4.2:F
4	-X:100	1,0 mm²	
1	-SZ:1-	1,0 mm²	
2	-X:120	1,0 mm²	

IDENTYFIKATOR URZĄDZENIA **=+-F82**

PRZYŁĄCZE	CEL	PRZEKRÓJ PRZYŁĄCZA	PLASOWANIE
3	-SZ:+W	1,0 mm²	==010/4.4:G
4	-X:1	1,0 mm²	
1	-SZ:-W	1,0 mm²	
2	-X:5	1,0 mm²	

IDENTYFIKATOR URZĄDZENIA **=+-F84**

PRZYŁĄCZE	CEL	PRZEKRÓJ PRZYŁĄCZA	PLASOWANIE
1	-SZ:L	1,0 mm²	==010/4.9:F
2	-X:401	1,0 mm²	
N.1	-SZ:N	1,0 mm²	
N.2	-X:406	1,0 mm²	
1			
2			
3			
4			

IDENTYFIKATOR URZĄDZENIA **=+-F85**

PRZYŁĄCZE	CEL	PRZEKRÓJ PRZYŁĄCZA	PLASOWANIE
1	-SZ:L1	1,0 mm²	==010/4.7:G
2	-X3:7	1,0 mm²	
3	-SZ:L2	1,0 mm²	
4	-X3:8	1,0 mm²	
5	-SZ:L3	1,0 mm²	
6	-X3:9	1,0 mm²	
12	-X:107	1,0 mm²	==010/8.13:D
11	-X:149	1,0 mm²	

IDENTYFIKATOR URZĄDZENIA **=+-F87**

PRZYŁĄCZE	CEL	PRZEKRÓJ PRZYŁĄCZA	PLASOWANIE
3	-SZ:2+	1,0 mm²	==010/4.6:F
4	-X:200	1,0 mm²	
1	-SZ:2-	1,0 mm²	
2	-X:210	1,0 mm²	

IDENTYFIKATOR URZĄDZENIA **=+-XK**

PRZYŁĄCZE	CEL	PRZEKRÓJ PRZYŁĄCZA	PLASOWANIE
N	-X:408	1,0 mm²	==010/6.19:E
L	-X:402	1,0 mm²	
PE			
L1			
PE			
N			

IDENTYFIKATOR URZĄDZENIA **=+-K90**

PRZYŁĄCZE	CEL	PRZEKRÓJ PRZYŁĄCZA	PLASOWANIE
B1	-X:3	1,0 mm²	==010/6.8:F
B2	-X:7	1,0 mm²	==010/6.8:G
B6	-X:17	1,0 mm²	==010/6.9:F
B7	-X:18	1,0 mm²	==010/6.9:G
L1	-C1:C1	1,0 mm²	==010/1.11:G
L2	-C2:C2	1,0 mm²	==010/1.12:G
L3	-C3:C3	1,0 mm²	==010/1.13:G
PE			==010/1.13:H

IDENTYFIKATOR URZĄDZENIA **=+-K715**

PRZYŁĄCZE	CEL	PRZEKRÓJ PRZYŁĄCZA	PLASOWANIE
A1	-X:162	1,0 mm²	==010/10.18:E
A2	-X:163	1,0 mm²	
12			==010/6.6:E
11	-X:11	1,0 mm²	
14	-X:10	1,0 mm²	
22			==010/9.3:D
21	-X:151	1,0 mm²	
24	-X:108	1,0 mm²	
32			
31			
34			
42			
41			
44			

IDENTYFIKATOR URZĄDZENIA **=+-S40**

PRZYŁĄCZE	CEL	PRZEKRÓJ PRZYŁĄCZA	PLASOWANIE
1	-X:401	1,0 mm²	==010/6.15:D
2	-X:403	1,0 mm²	

IDENTYFIKATOR URZĄDZENIA **=+-S310**

PRZYŁĄCZE	CEL	PRZEKRÓJ PRZYŁĄCZA	PLASOWANIE
13	-X:109	1,0 mm²	==010/9.5:D
14	-X:152	1,0 mm²	

IDENTYFIKATOR URZĄDZENIA **=+-S320**

PRZYŁĄCZE	CEL	PRZEKRÓJ PRZYŁĄCZA	PLASOWANIE
13	-X:102	1,0 mm²	==010/7.8:C
14	-X:133	1,0 mm²	
23	-X:109	1,0 mm²	==010/9.7:D
24	-X:153	1,0 mm²	
33	-X:203	1,0 mm²	==010/11.9:C
34	-X:220	1,0 mm²	

IDENTYFIKATOR URZĄDZENIA **=+-S419**

PRZYŁĄCZE	CEL	PRZEKRÓJ PRZYŁĄCZA	PLASOWANIE
1	-X:114	1,0 mm²	==010/10.9:D
2	-X:166	1,0 mm²	
4	-X:309	1,0 mm²	==010/12.6:F
3	-X:310	1,0 mm²	

IDENTYFIKATOR URZĄDZENIA **=+-S420**

PRZYŁĄCZE	CEL	PRZEKRÓJ PRZYŁĄCZA	PLASOWANIE
2	-X:113	1,0 mm²	==010/10.5:D
	-S423:3	1,0 mm²	
1	-X:160	1,0 mm²	

IDENTYFIKATOR URZĄDZENIA **=+-S422**

PRZYŁĄCZE	CEL	PRZEKRÓJ PRZYŁĄCZA	PLASOWANIE
1	-X:114	1,0 mm²	==010/10.10:D
2	-X:167	1,0 mm²	

IDENTYFIKATOR URZĄDZENIA **=+-S423**

PRZYŁĄCZE	CEL	PRZEKRÓJ PRZYŁĄCZA	PLASOWANIE
2	-X:112	1,0 mm²	==010/10.2:D
	-S423:3	1,0 mm²	
1	-X:158	1,0 mm²	
3	-S423:2	1,0 mm²	==010/10.3:D
4	-X:159	1,0 mm²	
3	-S420:2	1,0 mm²	==010/10.7:D
4	-X:161	1,0 mm²	

IDENTYFIKATOR URZĄDZENIA **=+-H40**

PRZYŁĄCZE	CEL	PRZEKRÓJ PRZYŁĄCZA	PLASOWANIE
1	-X:403	1,0 mm²	==010/6.15:F
2	-X:406	1,0 mm²	

IDENTYFIKATOR URZĄDZENIA **=+-H40.1**

PRZYŁĄCZE	CEL	PRZEKRÓJ PRZYŁĄCZA	PLASOWANIE
1	-X:404	1,0 mm²	==010/6.16:F
2	-X:407	1,0 mm²	

IDENTYFIKATOR URZĄDZENIA **=+-H40.2**

PRZYŁĄCZE	CEL	PRZEKRÓJ PRZYŁĄCZA	PLASOWANIE
1	-X:404	1,0 mm²	==010/6.17:F
2	-X:407	1,0 mm²	

IDENTYFIKATOR URZĄDZENIA **=+-H40.3**

PRZYŁĄCZE	CEL	PRZEKRÓJ PRZYŁĄCZA	PLASOWANIE
1	-X:405	1,0 mm²	==010/6.18:F
2	-X:408	1,0 mm²	

IDENTYFIKATOR URZĄDZENIA **=+-A32**

PRZYŁĄCZE	CEL	PRZEKRÓJ PRZYŁĄCZA	PLASOWANIE
A1	-X:134	1,0 mm²	==010/7.9:C
A2	-X:102	1,0 mm²	==010/7.9:C
A3	-XŁ:3	0,5 mm²	==010/11.11:C
A4	-XŁ:4	0,5 mm²	==010/11.11:C
A5			==010/11.12:C
A6			==010/11.13:C

IDENTYFIKATOR URZĄDZENIA **=+-A32**

PRZYŁĄCZE	CEL	PRZEKRÓJ PRZYŁĄCZA	PLASOWANIE
A7			==010/11.13:C
A8	-XŁ:5	0,5 mm²	==010/11.14:C
A9	-XŁ:6	0,5 mm²	==010/11.14:C

IDENTYFIKATOR URZĄDZENIA **=+-A31-X10**

PRZYŁĄCZE	CEL	PRZEKRÓJ PRZYŁĄCZA	PLASOWANIE
1	-A31-X10:4	1,0 mm²	==010/11.16:D
2	-A31-X10:5	1,0 mm²	==010/11.16:D
3			==010/3.14:E
4	-XS1:2	1,0 mm²	==010/11.16:D
	-A31-X10:1	1,0 mm²	
5	-XS1:1	1,0 mm²	==010/11.16:C
	-A31-X10:2	1,0 mm²	

IDENTYFIKATOR URZĄDZENIA **=+-A31-X11**

PRZYŁĄCZE	CEL	PRZEKRÓJ PRZYŁĄCZA	PLASOWANIE
1			==010/3.15:E

IDENTYFIKATOR URZĄDZENIA **=+-A31-X041**

PRZYŁĄCZE	CEL	PRZEKRÓJ PRZYŁĄCZA	PLASOWANIE
1	-X3:7	1,0 mm²	==010/5.16:E
2	-X3:8	1,0 mm²	==010/5.17:E
3	-X3:9	1,0 mm²	==010/5.18:E
4	-X3:10	1,0 mm²	==010/5.18:F
5	-X3:11	1,0 mm²	==010/5.15:E
6	-X3:12	1,0 mm²	==010/5.15:E

IDENTYFIKATOR URZĄDZENIA **=+-A31-X042**

PRZYŁĄCZE	CEL	PRZEKRÓJ PRZYŁĄCZA	PLASOWANIE
1	-X3:1	2,5 mm²	==010/5.8:E
2	-X:O25	2,5 mm²	==010/5.8:F
3	-X3:2	2,5 mm²	==010/5.9:E
4	-X:O25	2,5 mm²	==010/5.9:F
5	-X3:3	2,5 mm²	==010/5.11:E
6	-X:O24	2,5 mm²	==010/5.11:F
7	-X3:5	1,0 mm²	==010/5.12:E
8	-X3:6	1,0 mm²	==010/5.13:E

IDENTYFIKATOR URZĄDZENIA **=+-A31-X061**

PRZYŁĄCZE	CEL	PRZEKRÓJ PRZYŁĄCZA	PLASOWANIE
1	-X:101	1,0 mm²	==010/7.5:C
2	-X:201	1,0 mm²	==010/11.4:C
3	-X3:13	1,0 mm²	==010/7.5:C
4	-X:215	1,0 mm²	==010/11.4:D
5	-X3:15	1,0 mm²	==010/7.3:C
6			==010/2.8:D
7	-X:303	1,0 mm²	==010/12.6:D
8			==010/2.8:D
9	-X:307	1,0 mm²	==010/12.6:E

IDENTYFIKATOR URZĄDZENIA **=+-A31-X062**

PRZYŁĄCZE	CEL	PRZEKRÓJ PRZYŁĄCZA	PLASOWANIE
1			==010/2.9:D
2	-X:308	1,0 mm²	==010/12.7:E
3			==010/2.10:D
4	-X:362	1,0 mm²	==010/13.18:H
5			==010/2.11:D
6	-X:363	1,0 mm²	==010/13.18:I
7			==010/2.12:D
8	-X:364	1,0 mm²	==010/13.19:I
9			==010/2.12:D

IDENTYFIKATOR URZĄDZENIA **=+-A31-X063**

PRZYŁĄCZE	CEL	PRZEKRÓJ PRZYŁĄCZA	PLASOWANIE
1	-X:1	1,0 mm²	==010/6.3:G
2	-X:9	1,0 mm²	==010/6.4:G
3	-X:5	1,0 mm²	==010/6.4:H
4	-X:339	1,0 mm²	==010/13.9:H
5	-X:341	1,0 mm²	==010/13.10:H
6	-X:340	1,0 mm²	==010/13.9:I
7	-X:342	1,0 mm²	==010/13.12:H
8	-X:344	1,0 mm²	==010/13.13:H
9	-X:343	1,0 mm²	==010/13.12:I

IDENTYFIKATOR URZĄDZENIA **=+-A31-X081**

PRZYŁĄCZE	CEL	PRZEKRÓJ PRZYŁĄCZA	PLASOWANIE
1	-X:140	1,0 mm²	==010/8.4:F
2	-X:141	1,0 mm²	==010/8.5:F
3	-X:142	1,0 mm²	==010/8.6:F
4	-X:143	1,0 mm²	==010/8.7:F
5	-X:144	1,0 mm²	==010/8.9:F
6	-X:145	1,0 mm²	==010/8.10:F
7	-X:148	1,0 mm²	==010/8.11:F
8	-X:149	1,0 mm²	==010/8.13:F
9	-X:123	1,0 mm²	==010/8.4:G

IDENTYFIKATOR URZĄDZENIA **=+-A31-X082**

PRZYŁĄCZE	CEL	PRZEKRÓJ PRZYŁĄCZA	PLASOWANIE
1	-X:150	1,0 mm²	==010/9.2:F
2	-X:151	1,0 mm²	==010/9.4:F
3	-X:152	1,0 mm²	==010/9.5:F
4	-X:153	1,0 mm²	==010/9.7:F
5	-X:154	1,0 mm²	==010/9.8:F
6	-X:155	1,0 mm²	==010/9.10:F
7	-X:156	1,0 mm²	==010/9.12:F
8	-X:157	1,0 mm²	==010/9.13:F
9	-X:124	1,0 mm²	==010/9.2:G

IDENTYFIKATOR URZĄDZENIA **=+-A31-X083**

PRZYŁĄCZE	CEL	PRZEKRÓJ PRZYŁĄCZA	PLASOWANIE
1	-X:158	1,0 mm²	==010/10.2:E
2	-X:159	1,0 mm²	==010/10.3:E
3	-X:160	1,0 mm²	==010/10.5:E
4	-X:161	1,0 mm²	==010/10.7:E
5	-X:166	1,0 mm²	==010/10.9:E
6	-X:167	1,0 mm²	==010/10.10:E

IDENTYFIKATOR URZĄDZENIA **=+-A31-X083**

PRZYŁĄCZE	CEL	PRZEKRÓJ PRZYŁĄCZA	PLASOWANIE
7	-X:168	1,0 mm²	==010/10.12:E
8	-X:169	1,0 mm²	==010/10.13:E
9	-X:125	1,0 mm²	==010/10.2:F

IDENTYFIKATOR URZĄDZENIA **=+-A31-X091**

PRZYŁĄCZE	CEL	PRZEKRÓJ PRZYŁĄCZA	PLASOWANIE
1	-X:346	1,0 mm²	==010/13.15:I
2	-X:345	1,0 mm²	==010/13.15:H
3			==010/2.14:D
4			==010/2.14:D
5	-X:300	1,0 mm²	==010/12.2:D
6	-X:304	1,0 mm²	==010/12.2:E
7			==010/2.15:D
8	-X:347	1,0 mm²	==010/13.16:H
9	-X:348	1,0 mm²	==010/13.16:I

IDENTYFIKATOR URZĄDZENIA **=+-A31-X092**

PRZYŁĄCZE	CEL	PRZEKRÓJ PRZYŁĄCZA	PLASOWANIE
1	-X:301	1,0 mm²	==010/12.3:D
2	-X:305	1,0 mm²	==010/12.3:E
3	-X:306	1,0 mm²	==010/12.5:E
4			==010/2.18:D
5			==010/2.18:D
6	-X:350	1,0 mm²	==010/13.17:I
7	-X:349	1,0 mm²	==010/13.17:H
8	-X:351	1,0 mm²	==010/13.17:I
9	-X:200	1,0 mm²	==010/11.2:C

IDENTYFIKATOR URZĄDZENIA **=+-A31-X093**

PRZYŁĄCZE	CEL	PRZEKRÓJ PRZYŁĄCZA	PLASOWANIE
1	-X:210	1,0 mm²	==010/11.2:D
2	-X:101	1,0 mm²	==010/7.6:C
3	-X:132	1,0 mm²	==010/7.6:C
4	-X:201	1,0 mm²	==010/11.5:C
5			==010/2.15:E
6	-X:219	1,0 mm²	==010/11.5:D
7	-X:104	1,0 mm²	==010/8.3:F
8	-X:123	1,0 mm²	==010/8.3:G
9			==010/2.17:E

Listwa zaciskowa: =+-X

Przyłącze Nr zacisku	Przyłącze Oznaczenie listwy / aparatu	Nr zacisku	Mostek stały	Mostek przewodowy	Przyłącze Oznaczenie listwy / aparatu	Przyłącze Nr zacisku	Arkusz / Pole
1	-A31-X063	1			-F82	4	==010/6.3:B
B8	-Q11-X51	2			-Q11-X51	B9	==010/6.4:B
D11	-Q11-X51	3			-K90	B1	==010/6.7:B
D9	-Q11-X51	4					==010/6.9:B
2	-F82	5			-A31-X063	3	==010/6.4:H
2	-Y82	6			-Q11-X51	C3	==010/6.5:H
2	-Y81	7			-K90	B2	==010/6.8:H
		8					
2	-A31-X063	9			-Q11-X51	C2	==010/6.4:D
14	-K715	10			-Q11-X51	D12	==010/6.7:D
23	-S7.1	11			-K715	11	==010/6.7:E
23	-S7.6	12			-S7.1	24	==010/6.7:F
23	-S7.61	13			-S7.6	24	==010/6.7:G
31	-Q41	14			-S7.61	24	==010/6.7:G
1	-Y82	15			-Q41	32	==010/6.7:H
		16			-Q11-X51	A1	==010/6.9:E
B6	-K90	17					==010/6.9:F
1	-Y81	18			-K90	B7	==010/6.9:G
B3	-Q11-X51	100			-F81	4	==010/7.2:B
1	-A31-X061	101			-A31-X093	2	==010/7.5:B
13	-S320	102			-A32	A2	==010/7.8:B
		103					==010/7.11:B
7	-A31-X093	104			-Q11-X51	A6	==010/8.3:B
A8	-Q11-X51	105			-Q11-X51	B12	==010/8.5:B
23	-Q41	106			-Q41	11	==010/8.9:B
13	-S7.1	107			-F85	12	==010/8.11:B
		108			-K715	24	==010/9.2:B
13	-S310	109			-S320	23	==010/9.5:B
		110					==010/9.10:B
		111					==010/9.12:B
2	-S423	112					==010/10.2:B
2	-S420	113					==010/10.5:B
1	-S419	114			-S422	1	==010/10.9:B
		115					==010/10.11:B
		116					==010/10.14:B
2	-F81	120			-Q11-X51	B4	==010/7.2:I
B14	-Q11-X51	121			-Q11-X51	A14	==010/7.3:I
		122					==010/7.11:I
9	-A31-X081	123			-A31-X093	8	==010/8.3:H
		124			-A31-X082	9	==010/9.2:H
		125			-A31-X083	9	==010/10.2:H
		126					==010/10.14:H
A4	-Q11-X51	130			-X3	15	==010/7.3:E
B15	-Q11-X51	131			-X3	13	==010/7.5:E
		132			-A31-X093	3	==010/7.6:E

Uwagi:

ENERGOTEST GLIWICE

Obiekt: PGE Dystrybucja S.A. - SE Rożki

Nazwa rysunku: Rozdzielnica 30kV typu D-40P
Pole odpływowe liniowe - pola nr 2, 11
Schematy połączeń wewnętrznych i przyłączeń

Numer rysunku: 03713_P30_070_E2A
Rewizja: E2A
Nr projektu: 03713_P30
Nr strony: 5/17

Zmiana	Data	Opis zmiany	Faza realizacji	Nr uprawnień	Projektował:	Podpis
E2A	10.2020	Zgodnie z kartą zmian	Projekt wykonawczy	SLK/IE/4593/07	Szyndler Aleksander	Szyndler
				Nr uprawnień SLK/IE/4593/07	Opracował: Szyndler Aleksander	Szyndler
			Data projektu 10.2020	Nr uprawnień SLK/2993/POOE/10	Sprawdził: Guzdzik Krzysztof	

Listwa zaciskowa: =+-X

Przyłącze: Nr zacisku	Przyłącze: Oznaczenie listwy / aparatu	Nr zacisku	Mostek stały	Mostek przewodowy	Przyłącze: Oznaczenie listwy / aparatu	Przyłącze: Nr zacisku	Arkusz / Pole
		133			-S320	14	==010/7.8:E
		134			-A32	A1	==010/7.9:E
1	-A31-X081	140			-Q11-X51	C4	==010/8.4:F
2	-A31-X081	141			-Q11-X51	B2	==010/8.5:F
3	-A31-X081	142			-Q11-X51	A16	==010/8.6:F
4	-A31-X081	143			-Q11-X51	C6	==010/8.7:F
5	-A31-X081	144			-Q41	24	==010/8.9:F
6	-A31-X081	145			-Q41	12	==010/8.10:F
13	-S7.6	146			-S7.1	14	==010/8.11:C
13	-S7.61	147			-S7.6	14	==010/8.11:E
7	-A31-X081	148			-S7.61	14	==010/8.11:F
8	-A31-X081	149			-F85	11	==010/8.13:F
1	-A31-X082	150					==010/9.2:F
2	-A31-X082	151			-K715	21	==010/9.4:F
3	-A31-X082	152			-S310	14	==010/9.5:F
4	-A31-X082	153			-S320	24	==010/9.7:F
5	-A31-X082	154					==010/9.8:F
6	-A31-X082	155					==010/9.10:F
7	-A31-X082	156					==010/9.12:F
8	-A31-X082	157					==010/9.13:F
1	-A31-X083	158			-S423	1	==010/10.2:E
2	-A31-X083	159			-S423	4	==010/10.3:E
3	-A31-X083	160			-S420	1	==010/10.5:E
4	-A31-X083	161			-S423	4	==010/10.7:E
A1	-K715	162			-SZ	BLQ	==010/10.18:C
BL-	-SZ	163			-K715	A2	==010/10.18:G
D10	-Q11-X51	164			-SZ	BLU21	==010/10.19:C
BLU22	-SZ	165			-Q11-X51	D1	==010/10.19:G
5	-A31-X083	166			-S419	2	==010/10.9:E
6	-A31-X083	167			-S422	2	==010/10.10:E
7	-A31-X083	168					==010/10.12:E
8	-A31-X083	169					==010/10.13:E
		170					
		171					
		172					
		173					
		174					
		175					
9	-A31-X092	200			-F87	4	==010/11.2:B
2	-A31-X061	201			-A31-X093	4	==010/11.4:B
		202					==010/11.6:B
33	-S320	203					==010/11.9:B
2	-F87	210			-A31-X093	1	==010/11.2:H
		211			-Q11-X51	A2	==010/11.4:H
14	-X3	215			-A31-X061	4	==010/11.4:D

Uwagi:

ENERGOTEST GLIWICE

Obiekt: PGE Dystrybucja S.A. - SE Rożki

Nazwa rysunku: Rozdzielnica 30kV typu D-40P
Pole odpływowe liniowe - pola nr 2, 11
Schematy połączeń wewnętrznych i przyłączeń

Numer rysunku: 03713_P30_070_E2A
Rewizja: E2A
Nr projektu: 03713_P30
Nr strony: 6 / 17

Zmiana	Data	Opis zmiany	Faza realizacji	Nr uprawnień	Projektował:	Podpis
E2A	10.2020	Zgodnie z kartą zmian	Projekt wykonawczy	SLK/IE/4593/07	Szyndler Aleksander	Szyndler
				SLK/IE/4593/07	Opracował: Szyndler Aleksander	Szyndler
			Data projektu 10.2020	SLK/2993/POOE/10	Sprawdził: Guzdzik Krzysztof	

Listwa zaciskowa: =+-X

Przyłącze Nr zacisku	Przyłącze Oznaczenie listwy / aparatu	Nr zacisku	Mostek stały	Mostek przewodowy	Przyłącze Oznaczenie listwy / aparatu	Przyłącze Nr zacisku	Arkusz / Pole
		216					==010/11.6:D
		217					==010/11.7:D
A3	-Q11-X51	218			-X3	14	==010/11.4:E
		219			-A31-X093	6	==010/11.5:E
		220			-S320	34	==010/11.9:E
5	-A31-X091	300			-X52	B1	==010/12.2:D
1	-A31-X092	301					==010/12.3:D
A7	-Q11-X51	302	•		-X52	A3	==010/12.6:B
7	-A31-X061	303	•		-Q11-X51	B1	==010/12.6:D
B2	-X52	304	•		-A31-X091	6	==010/12.2:E
B3	-X52	305	•		-A31-X092	2	==010/12.3:E
B4	-X52	306	•		-A31-X092	3	==010/12.5:E
16	-X3	307	•		-A31-X061	9	==010/12.6:E
18	-X3	308	•		-A31-X062	2	==010/12.7:E
4	-S419	309	•		-X3	16	==010/12.6:F
A2	-X52	310	•		-S419	3	==010/12.6:G
43	-Q41	311	•				==010/13.3:B
		312	•		-Q41	44	==010/13.3:E
63	-Q41	313	•				==010/13.4:B
		314	•		-Q41	64	==010/13.4:E
83	-Q41	315	•				==010/13.5:B
		316	•		-Q41	84	==010/13.5:E
51	-Q41	317	•				==010/13.6:B
		318	•		-Q41	52	==010/13.6:E
71	-Q41	319	•				==010/13.7:B
		320	•		-Q41	72	==010/13.7:E
		321	•				
A5	-Q11-X51	322	•				==010/13.11:B
		323	•		-Q11-X51	A15	==010/13.11:E
B13	-Q11-X51	324	•				==010/13.12:B
		325	•		-Q11-X51	C7	==010/13.12:E
D13	-Q11-X51	326	•				==010/13.13:B
		327	•		-Q11-X51	D14	==010/13.13:E
C15	-Q11-X51	328	•				==010/13.14:B
		329	•		-Q11-X51	C16	==010/13.14:E
A11	-Q11-X51	330	•				==010/13.15:B
		331	•		-Q11-X51	B5	==010/13.15:E
		332	•		-Q11-X51	B6	==010/13.16:E
C11	-Q11-X51	333	•				==010/13.17:B
		334	•		-Q11-X51	C12	==010/13.17:E
D15	-Q11-X51	335	•				==010/13.17:B
		336	•		-Q11-X51	D16	==010/13.17:E
D7	-Q11-X51	337	•				==010/13.19:B
		338	•		-Q11-X51	D8	==010/13.19:E
4	-A31-X063	339	•				==010/13.9:G

Uwagi:

ENERGOTEST GLIWICE

Obiekt: PGE Dystrybucja S.A. - SE Rożki

Nazwa rysunku: Rozdzielnica 30kV typu D-40P
Pole odpływowe liniowe - pola nr 2, 11
Schematy połączeń wewnętrznych i przyłączeń

Numer rysunku: 03713_P30_070_E2A
Rewizja: E2A
Nr projektu: 03713_P30
Nr strony: 7/17

Zmiana	Data	Opis zmiany	Faza realizacji	Nr uprawnień	Projektował:	Podpis
E2A	10.2020	Zgodnie z kartą zmian	Projekt wykonawczy	SLK/IE/4593/07	Szyndler Aleksander	Szyndler
				SLK/IE/4593/07	Opracował: Szyndler Aleksander	Szyndler
			Data projektu 10.2020	SLK/2993/POOE/10	Sprawdził: Guzdzik Krzysztof	

Listwa zaciskowa: =+-X

D2,5 LgY x2,5 mm²	Przyłącze: Nr zacisku	Przyłącze: Oznaczenie listwy / aparatu	Nr zacisku	Mostek stały	Mostek przewodowy	Przyłącze: Oznaczenie listwy / aparatu	Przyłącze: Nr zacisku	D2,5 LgY x2,5 mm²	Arkusz / Pole
			340	•		-A31-X063	6		==010/13.9:I
	5	-A31-X063	341	•					==010/13.10:G
	7	-A31-X063	342	•					==010/13.12:G
			343	•		-A31-X063	9		==010/13.12:I
	8	-A31-X063	344	•					==010/13.13:G
	2	-A31-X091	345	•					==010/13.15:G
			346	•		-A31-X091	1		==010/13.15:I
	8	-A31-X091	347	•					==010/13.16:G
			348	•		-A31-X091	9		==010/13.16:I
	7	-A31-X092	349	•					==010/13.17:G
			350	•		-A31-X092	6		==010/13.17:I
			351	•		-A31-X092	8		==010/13.17:I
	4	-A31-X062	362	•					==010/13.18:G
			363	•		-A31-X062	6		==010/13.18:I
			364	•		-A31-X062	8		==010/13.19:I
			365	•					
			366	•					
			367	•					
			368	•					
	1	-S40	401	•		-F84	2		==010/6.15:C
	L	-XK	402	•					==010/6.19:C
	1	-H40	403	•		-S40	2		==010/6.15:E
	1	-H40.1	404	•		-H40.2	1		==010/6.16:E
	1	-H40.3	405	•					==010/6.18:E
	N.2	-F84	406	•		-H40	2		==010/6.15:F
	2	-H40.2	407	•		-H40.1	2		==010/6.16:F
	N	-XK	408	•		-H40.3	2		==010/6.18:F
			F21	•		-T31	k3		==010/5.13:B
			F22	•		-T31	l3		==010/5.13:B
X	4	-X3	O24	•		-A31-X042	6	X	==010/5.11:G
X	2	-A31-X042	O25	•		-A31-X042	4	X	==010/5.9:G
			PE	•		-SZ	PE		==010/4.10:G
			PE	•					==010/4.10:G
			PE	•					==010/4.10:G

Uwagi:

ENERGOTEST GLIWICE

Obiekt: PGE Dystrybucja S.A. - SE Rożki

Nazwa rysunku: Rozdzielnica 30kV typu D-40P
Pole odpływowe liniowe - pola nr 2, 11
Schematy połączeń wewnętrznych i przyłączeń

Numer rysunku: 03713_P30_070_E2A
Rewizja: E2A
Nr projektu: 03713_P30
Nr strony: 8 / 17

Zmiana	Data	Opis zmiany	Faza realizacji	Nr uprawnień		Podpis
E2A	10.2020	Zgodnie z kartą zmian	Projekt wykonawczy	SLK/IE/4593/07	Projektował: Szyndler Aleksander	Szyndler
				SLK/IE/4593/07	Opracował: Szyndler Aleksander	Szyndler
			Data projektu 10.2020	SLK/2993/POOE/10	Sprawdził: Guzdzik Krzysztof	

Listwa zaciskowa: =+-X3

D2,5 LgY x2,5 mm²	Przyłącze Nr zacisku	Oznaczenie listwy / aparatu	Nr zacisku	Mostek stały	Mostek przewodowy	Przyłącze Oznaczenie listwy / aparatu	Nr zacisku	D2,5 LgY x2,5 mm²	Arkusz / Pole
X	2S1	-T11	1	•		-A31-X042	1	X	==010/5.8:D
X	2S1	-T12	2	•		-A31-X042	3	X	==010/5.9:D
X	2S1	-T13	3	•		-A31-X042	5	X	==010/5.10:D
X	2S2	-T13	4	•		-X	O24	X	==010/5.11:D
	l2	-T31	5	•		-A31-X042	7		==010/5.12:D
	k1	-T31	6	•		-A31-X042	8		==010/5.13:D
	2	-F85	7	•		-A31-X041	1		==010/5.16:D
	4	-F85	8	•		-A31-X041	2		==010/5.17:D
	6	-F85	9	•		-A31-X041	3		==010/5.17:D
	N1	-SZ	10	•		-A31-X041	4		==010/5.18:D
	Z	-SZ	11	•		-A31-X041	5		==010/5.14:D
	Zz	-SZ	12	•		-A31-X041	6		==010/5.15:D
	131	-X	13	•		-A31-X061	3		==010/7.4:D
	218	-X	14	•		-X	215		==010/11.3:E
	130	-X	15	•		-A31-X061	5		==010/7.3:D
	307	-X	16	•		-X	309		==010/12.5:F
	308	-X	18	•		-X52	A1		==010/12.7:F
			19	•					
			20	•					
			21	•					
			22	•					

Uwagi:

ENERGOTEST GLIWICE

Obiekt	PGE Dystrybucja S.A. - SE Rożki	Numer rysunku 03713_P30_070_E2A	Rewizja E2A
Nazwa rysunku	Rozdzielnica 30kV typu D-40P Pole odpływowe liniowe - pola nr 2, 11 Schematy połączeń wewnętrznych i przyłączeń	Nr projektu 03713_P30	Nr strony 10 / 17

Zmiana	Data	Opis zmiany	Faza realizacji	Nr uprawnień		Podpis
E2A	10.2020	Zgodnie z kartą zmian	Projekt wykonawczy	SLK/IE/4593/07	Projektował: Szyndler Aleksander	Szyndler
				SLK/IE/4593/07	Opracował: Szyndler Aleksander	Szyndler
			Data projektu 10.2020	SLK/2993/POOE/10	Sprawdził: Guzdzik Krzysztof	

Listwa zaciskowa: =+-XP1

D2,5 LgY x2,5 mm²	Przyłącze: Nr zacisku	Przyłącze: Oznaczenie listwy / aparatu	Nr zacisku	Mostek stały	Mostek przewodowy	Przyłącze: Oznaczenie listwy / aparatu	Przyłącze: Nr zacisku	W5003(-W5004) YKSY 7x4 mm²	Arkusz / Pole
X	1S1	-T11	1	•		=FQ3-XP1	1	1	==010/5.2:D
X	1S2	-T11	2	•		=FQ3-XP1	2	2	==010/5.3:D
			3	•					
			4	•					
			5	•					
			6	•					
			7	•					
			8	•					
			9	•					
			10	•					
			11	•					
			12	•					
X	1S1	-T12	13	•		=FQ3-XP1	13	3	==010/5.4:D
X	1S2	-T12	14	•		=FQ3-XP1	14	4	==010/5.4:D
X	1S1	-T13	15	•		=FQ3-XP1	15	5	==010/5.5:D
X	1S2	-T13	16	•		=FQ3-XP1	16	6	==010/5.5:D

Uwagi:

ENERGOTEST GLIWICE

Obiekt: PGE Dystrybucja S.A. - SE Rożki

Nazwa rysunku: Rozdzielnica 30kV typu D-40P
Pole odpływowe liniowe - pola nr 2, 11
Schematy połączeń wewnętrznych i przyłączeń

Numer rysunku: 03713_P30_070_E2A
Rewizja: E2A
Nr projektu: 03713_P30
Nr strony: 11 / 17

Zmiana	Data	Opis zmiany	Faza realizacji	Nr uprawnień		
E2A	10.2020	Zgodnie z kartą zmian	Projekt wykonawczy	SLK/IE/4593/07	Projektował: Szyndler Aleksander	Podpis
				SLK/IE/4593/07	Opracował: Szyndler Aleksander	
			Data projektu 10.2020	SLK/2993/POOE/10	Sprawdził: Guzdzik Krzysztof	

Listwa zaciskowa: =+-Q11-X51

Przyłącze Nr zacisku	Przyłącze Oznaczenie listwy / aparatu	Nr zacisku	Mostek stały	Mostek przewodowy	Przyłącze Oznaczenie listwy / aparatu	Przyłącze Nr zacisku	Arkusz / Pole
58	-Q11-XDB	A1	•		-X	16	==010/6.9:D
2	-Q11-XDB	A2	•		-X	211	==010/11.4:H
3	-Q11-XDB	A3	•		-X	218	==010/11.4:F
4	-Q11-XDB	A4	•		-X	130	==010/7.3:F
7	-Q11-XDB	A5	•		-X	322	==010/13.11:C
6	-Q11-XDB	A6	•		-X	104	==010/8.4:C
5	-Q11-XDB	A7	•		-X	302	==010/12.6:B
23	-Q11-XDB	A8	•		-X	105	==010/8.5:C
		A9	•				
		A10	•				==010/1.16:B
11	-Q11-XDB	A11	•		-X	330	==010/13.15:C
		A12	•				==010/1.6:B
13	-Q11-XDB	A13	•				==010/11.5:F
14	-Q11-XDB	A14	•		-X	121	==010/7.3:H
17	-Q11-XDB	A15	•		-X	323	==010/13.11:D
54	-Q11-XDB	A16	•		-X	142	==010/8.6:E
15	-Q11-XDB	B1	•		-X	303	==010/12.6:C
33	-Q11-XDB	B2	•		-X	141	==010/8.5:E
10	-Q11-XDB	B3	•		-X	100	==010/7.2:F
20	-Q11-XDB	B4	•		-X	120	==010/7.2:H
22	-Q11-XDB	B5	•		-X	331	==010/13.15:D
21	-Q11-XDB	B6	•		-X	332	==010/13.16:D
		B7	•				
24	-Q11-XDB	B8	•		-X	2	==010/6.4:B
25	-Q11-XDB	B9	•		-X	2	==010/6.5:B
		B10	•				==010/1.6:C
		B11	•				
52	-Q11-XDB	B12	•		-X	105	==010/8.7:C
28	-Q11-XDB	B13	•		-X	324	==010/13.12:C
30	-Q11-XDB	B14	•		-X	121	==010/7.5:H
31	-Q11-XDB	B15	•		-X	131	==010/7.5:F
		B16	•				
		C1	•				
34	-Q11-XDB	C2	•		-X	9	==010/6.4:D
35	-Q11-XDB	C3	•		-X	6	==010/6.5:D
16	-Q11-XDB	C4	•		-X	140	==010/8.4:E
		C5	•				
53	-Q11-XDB	C6	•		-X	143	==010/8.7:E
38	-Q11-XDB	C7	•		-X	325	==010/13.12:D
		C8	•				
41	-Q11-XDB	C9	•				==010/7.6:F
		C10	•				
27	-Q11-XDB	C11	•		-X	333	==010/13.17:C
37	-Q11-XDB	C12	•		-X	334	==010/13.17:D
		C13	•				

Uwagi:

ENERGOTEST GLIWICE

Obiekt: PGE Dystrybucja S.A. - SE Rożki

Nazwa rysunku: Rozdzielnica 30kV typu D-40P
Pole odpływowe liniowe - pola nr 2, 11
Schematy połączeń wewnętrznych i przyłączeń

Numer rysunku: 03713_P30_070_E2A
Rewizja: E2A
Nr projektu: 03713_P30
Nr strony: 12 / 17

Zmiana	Data	Opis zmiany	Faza realizacji	Nr uprawnień		Podpis
E2A	10.2020	Zgodnie z kartą zmian	Projekt wykonawczy	SLK/IE/4593/07	Projektował: Szyndler Aleksander	Szyndler
				SLK/IE/4593/07	Opracował: Szyndler Aleksander	Szyndler
			Data projektu 10.2020	SLK/2993/POOE/10	Sprawdził: Guzdzik Krzysztof	

Listwa zaciskowa: =+-Q11-X51

Przyłącze					Przyłącze		Arkusz / Pole
Nr zacisku	Oznaczenie listwy / aparatu	Nr zacisku	Mostek stały	Mostek przewodowy	Oznaczenie listwy / aparatu	Nr zacisku	
		C14	•				
9	-Q11-XDB	C15	•		-X	328	==010/13.14:C
19	-Q11-XDB	C16	•		-X	329	==010/13.14:D
50	-Q11-XDB	D1	•		-X	165	==010/10.19:F
		D2	•				
		D3	•				
		D4	•				
		D5	•				
		D6	•				
55	-Q11-XDB	D7	•		-X	337	==010/13.19:C
56	-Q11-XDB	D8	•		-X	338	==010/13.19:D
57	-Q11-XDB	D9	•		-X	4	==010/6.9:B
49	-Q11-XDB	D10	•		-X	164	==010/10.19:D
8	-Q11-XDB	D11	•		-X	3	==010/6.7:B
18	-Q11-XDB	D12	•		-X	10	==010/6.7:D
29	-Q11-XDB	D13	•		-X	326	==010/13.13:C
39	-Q11-XDB	D14	•		-X	327	==010/13.13:D
32	-Q11-XDB	D15	•		-X	335	==010/13.17:C
42	-Q11-XDB	D16	•		-X	336	==010/13.17:D

Uwagi:

ENERGOTEST GLIWICE

Obiekt: PGE Dystrybucja S.A. - SE Rożki

Nazwa rysunku: Rozdzielnica 30kV typu D-40P
Pole odpływowe liniowe - pola nr 2, 11
Schematy połączeń wewnętrznych i przyłączeń

Numer rysunku: 03713_P30_070_E2A
Rewizja: E2A
Nr projektu: 03713_P30
Nr strony: 13 / 17

Zmiana	Data	Opis zmiany	Faza realizacji	Nr uprawnień		Podpis
E2A	10.2020	Zgodnie z kartą zmian	Projekt wykonawczy	SLK/IE/4593/07	Projektował: Szyndler Aleksander	
				SLK/IE/4593/07	Opracował: Szyndler Aleksander	
			Data projektu 10.2020	SLK/2993/POOE/10	Sprawdził: Guzdzik Krzysztof	

Listwa zaciskowa: =+-X52

Przyłącze Nr zacisku	Przyłącze Oznaczenie listwy / aparatu	Nr zacisku	Mostek stały	Mostek przewodowy	Przyłącze Oznaczenie listwy / aparatu	Przyłącze Nr zacisku	Arkusz / Pole
18	-X3	A1	•		-SZ	ZS	==010/4.15:F
310	-X	A2	•		-SZ	LRW	==010/4.15:F
302	-X	A3	•		-SZ	R+	==010/4.16:F
		A4	•				
		A5	•				
300	-X	B1	•		-SZ	+AwUp	==010/4.12:F
304	-X	B2	•		-SZ	AL	==010/4.13:F
305	-X	B3	•		-SZ	AW	==010/4.13:F
306	-X	B4	•		-SZ	UP	==010/4.14:F
		B5	•				
		C1	•				
		C2	•				
		C3	•				
		C4	•				
		C5	•				

Uwagi:

ENERGOTEST GLIWICE

Obiekt: PGE Dystrybucja S.A. - SE Rożki

Nazwa rysunku: Rozdzielnica 30kV typu D-40P
Pole odpływowe liniowe - pola nr 2, 11
Schematy połączeń wewnętrznych i przyłączeń

Numer rysunku: 03713_P30_070_E2A
Rewizja: E2A
Nr projektu: 03713_P30
Nr strony: 14 / 17

Zmiana	Data	Opis zmiany	Faza realizacji	Nr uprawnień		
E2A	10.2020	Zgodnie z kartą zmian	Projekt wykonawczy	SLK/IE/4593/07	Projektował: Szyndler Aleksander	Podpis
				SLK/IE/4593/07	Opracował: Szyndler Aleksander	
			Data projektu 10.2020	SLK/2993/POOE/10	Sprawdził: Guzdzik Krzysztof	

Listwa zaciskowa: =+-XS1

Przyłącze					Przyłącze	Arkusz / Pole
Nr zacisku	Oznaczenie listwy / aparatu	Nr zacisku	Mostek stały	Mostek przewodowy	Oznaczenie listwy / aparatu	Nr zacisku	
5	-A31-X10	1	•				==010/11.18:C
4	-A31-X10	2	•				==010/11.18:D
		3	•				==010/11.18:E

Uwagi:

ENERGOTEST GLIWICE

Obiekt	PGE Dystrybucja S.A. - SE Rożki	Numer rysunku 03713_P30_070_E2A	Rewizja E2A
Nazwa rysunku	Rozdzielnica 30kV typu D-40P Pole odpływowe liniowe - pola nr 2, 11 Schematy połączeń wewnętrznych i przyłączeń	Nr projektu 03713_P30	Nr strony 15 / 17

Zmiana	Data	Opis zmiany	Faza realizacji	Nr uprawnień		Podpis
E2A	10.2020	Zgodnie z kartą zmian	Projekt wykonawczy	SLK/IE/4593/07	Projektował: Szyndler Aleksander	Szyndler
				SLK/IE/4593/07	Opracował: Szyndler Aleksander	Szyndler
			Data projektu 10.2020	SLK/2993/POOE/10	Sprawdził: Guzdzik Krzysztof	

Listwa zaciskowa: =+-XŁ

Przyłącze: Nr zacisku	Przyłącze: Oznaczenie listwy / aparatu	Nr zacisku	Mostek stały	Mostek przewodowy	Przyłącze: Oznaczenie listwy / aparatu	Przyłącze: Nr zacisku	CANn YKSLYekw-P 2x2x0,5 mm²					Arkusz / Pole
		3			-A32	A3	1					==010/11.11:D
		4			-A32	A4	2					==010/11.11:D
		5			-A32	A8	3					==010/11.14:D
		6			-A32	A9	4					==010/11.14:D
		7	•		-CANn	SH	SH					==010/11.10:D

Uwagi:

ENERGOTEST GLIWICE

Obiekt: PGE Dystrybucja S.A. - SE Rożki

Nazwa rysunku: Rozdzielnica 30kV typu D-40P
Pole odpływowe liniowe - pola nr 2, 11
Schematy połączeń wewnętrznych i przyłączeń

Numer rysunku: 03713_P30_070_E2A
Rewizja: E2A
Nr projektu: 03713_P30
Nr strony: 16 / 17

Zmiana	Data	Opis zmiany	Faza realizacji	Nr uprawnień		Podpis
E2A	10.2020	Zgodnie z kartą zmian	Projekt wykonawczy	SLK/IE/4593/07	Projektował: Szyndler Aleksander	Szyndler
				SLK/IE/4593/07	Opracował: Szyndler Aleksander	Szyndler
			Data projektu 10.2020	SLK/2993/POOE/10	Sprawdził: Guździk Krzysztof	

Listwa zaciskowa: =+-SZ

Przyłącze Nr zacisku	Przyłącze Oznaczenie listwy / aparatu	Nr zacisku	Mostek stały	Mostek przewodowy	Przyłącze Oznaczenie listwy / aparatu	Przyłącze Nr zacisku	D2 Lgy 1x2,5 mm²	D3 1x2,5 mm²				Arkusz / Pole
3	-F81	1+	•		-(n-1)SZ	1+	X					==010/4.2:E
					-(n+1)SZ	1+		X				
1	-F81	1-	•		-(n-1)SZ	1-	X					==010/4.3:E
					-(n+1)SZ	1-		X				
3	-F87	2+	•		-(n-1)SZ	2+	X					==010/4.6:E
					-(n+1)SZ	2+		X				
1	-F87	2-	•		-(n-1)SZ	2-	X					==010/4.6:E
					-(n+1)SZ	2-		X				
3	-F82	+W	•		-(n-1)SZ	+W	X					==010/4.4:E
					-(n+1)SZ	+W		X				
1	-F82	-W	•		-(n-1)SZ	-W	X					==010/4.4:E
					-(n+1)SZ	-W		X				
1	-F85	L1	•		-(n-1)SZ	L1	X					==010/4.7:E
					-(n+1)SZ	L1		X				
3	-F85	L2	•		-(n-1)SZ	L2	X					==010/4.7:E
					-(n+1)SZ	L2		X				
5	-F85	L3	•		-(n-1)SZ	L3	X					==010/4.8:E
					-(n+1)SZ	L3		X				
10	-X3	N1	•		-(n-1)SZ	N1	X					==010/4.9:E
					-(n+1)SZ	N1		X				
1	-F84	L	•		-(n-1)SZ	L	X					==010/4.9:E
					-(n+1)SZ	L		X				
N.1	-F84	N	•		-(n-1)SZ	N	X					==010/4.10:E
					-(n+1)SZ	N		X				
PE	-X	PE	•		-(n-1)SZ	PE	X					==010/4.10:E
					-(n+1)SZ	PE		X				
11	-X3	Z	•		-(n-1)SZ	Z	X					==010/4.11:E
					-(n+1)SZ	Z		X				
12	-X3	Zz	•		-(n-1)SZ	Zz	X					==010/4.11:E
					-(n+1)SZ	Zz		X				
B1	-X52	+AwUp	•		-(n-1)SZ	+AwUp	X					==010/4.12:E
					-(n+1)SZ	+AwUp		X				
B2	-X52	AL	•		-(n-1)SZ	AL	X					==010/4.13:E
					-(n+1)SZ	AL		X				
B3	-X52	AW	•		-(n-1)SZ	AW	X					==010/4.13:E
					-(n+1)SZ	AW		X				
B4	-X52	UP	•		-(n-1)SZ	UP	X					==010/4.14:E
					-(n+1)SZ	UP		X				
A3	-X52	R+	•		-(n-1)SZ	R+	X					==010/4.16:E
					-(n+1)SZ	R+		X				
A1	-X52	ZS	•		-(n-1)SZ	ZS	X					==010/4.15:E
					-(n+1)SZ	ZS		X				
A2	-X52	LRW	•		-(n-1)SZ	LRW	X					==010/4.15:E
					-(n+1)SZ	LRW		X				
		BLU1	•		-(n-1)SZ	BLU1	X					==010/4.19:E

Uwagi:

ENERGOTEST GLIWICE

Obiekt: PGE Dystrybucja S.A. - SE Rożki

Nazwa rysunku: Rozdzielnica 30kV typu D-40P
Pole odpływowe liniowe - pola nr 2, 11
Schematy połączeń wewnętrznych i przyłączeń

Numer rysunku: 03713_P30_070_E2A
Rewizja: E2A
Nr projektu: 03713_P30
Nr strony: 17 / 17

Zmiana	Data	Opis zmiany	Faza realizacji	Nr uprawnień	Projektował:	Podpis
E2A	10.2020	Zgodnie z kartą zmian	Projekt wykonawczy	SLK/IE/4593/07	Szyndler Aleksander	
				SLK/IE/4593/07	Opracował: Szyndler Aleksander	
			Data projektu 10.2020	SLK/2993/POOE/10	Sprawdził: Guzdzik Krzysztof	

Listwa zaciskowa: =+-SZ

Przyłącze Nr zacisku	Przyłącze Oznaczenie listwy / aparatu	Nr zacisku	Mostek stały	Mostek przewodowy	Oznaczenie listwy / aparatu	Nr zacisku	D3 1x2,5 mm²	D2 Lgy 1x2,5 mm²				Arkusz / Pole
					-(n+2)SZ	BLU1	X					
164	-X	BLU21	•		-(n-1)SZ	BLU21		X				==010/4.17:E
165	-X	BLU22	•		-(n+2)SZ	BLU22	X					==010/4.18:E
162	-X	BLQ	•		-(n-1)SZ	BLQ		X				==010/4.16:E
					-(n+2)SZ	BLQ	X					
163	-X	BL-	•		-(n-1)SZ	BL-		X				==010/4.17:E
					-(n+2)SZ	BL-	X					

Uwagi:

ENERGOTEST GLIWICE

Obiekt	PGE Dystrybucja S.A. - SE Rożki	Numer rysunku 03713_P30_070_E2A	Rewizja E2A
Nazwa rysunku	Rozdzielnica 30kV typu D-40P Pole odpływowe liniowe - pola nr 2, 11 Schematy połączeń wewnętrznych i przyłączeń	Nr projektu 03713_P30	Nr strony 18 / 17

Zmiana	Data	Opis zmiany	Faza realizacji	Nr uprawnień	Projektował:	Podpis
E2A	10.2020	Zgodnie z kartą zmian	Projekt wykonawczy	SLK/IE/4593/07	Szyndler Aleksander	Szyndler
				SLK/IE/4593/07	Opracował: Szyndler Aleksander	Szyndler
			Data projektu 10.2020	SLK/2993/POOE/10	Sprawdził: Guździk Krzysztof	

IDENTYFIKATOR URZĄDZENIA **=+-T11**

PRZYŁĄCZE	CEL	PRZEKRÓJ PRZYŁĄCZA	PLASOWANIE
1S2	-T12:1S2	2,5 mm²	==011/5.3:C
	-PE	2,5 mm²	
1S1	-X2:1	2,5 mm²	
2S2	-T12:2S2	2,5 mm²	==011/5.8:C
	-PE	2,5 mm²	
2S1	-X3:1	2,5 mm²	

IDENTYFIKATOR URZĄDZENIA **=+-T12**

PRZYŁĄCZE	CEL	PRZEKRÓJ PRZYŁĄCZA	PLASOWANIE
1S2	-T11:1S2	2,5 mm²	==011/5.4:C
	-T13:1S2	2,5 mm²	
	-PE	2,5 mm²	
1S1	-X2:2	2,5 mm²	
2S2	-T11:2S2	2,5 mm²	==011/5.9:C
	-T13:2S2	2,5 mm²	
	-PE	2,5 mm²	
2S1	-X3:2	2,5 mm²	

IDENTYFIKATOR URZĄDZENIA **=+-T13**

PRZYŁĄCZE	CEL	PRZEKRÓJ PRZYŁĄCZA	PLASOWANIE
1S2	-T12:1S2	2,5 mm²	==011/5.5:C
	-X2:4	2,5 mm²	
	-PE	2,5 mm²	
1S1	-X2:3	2,5 mm²	
2S2	-T12:2S2	2,5 mm²	==011/5.10:C
	-X3:4	2,5 mm²	
	-PE	2,5 mm²	
2S1	-X3:3	2,5 mm²	

IDENTYFIKATOR URZĄDZENIA **=+-S7.1**

PRZYŁĄCZE	CEL	PRZEKRÓJ PRZYŁĄCZA	PLASOWANIE
13	-X:107	1,0 mm²	==011/8.11:C
14	-X:146	1,0 mm²	
23	-X:11	1,0 mm²	==011/6.7:E
24	-X:12	1,0 mm²	
33			==011/1.20:B
34			

IDENTYFIKATOR URZĄDZENIA **=+-S7.6**

PRZYŁĄCZE	CEL	PRZEKRÓJ PRZYŁĄCZA	PLASOWANIE
13	-X:146	1,0 mm²	==011/8.11:D
14	-X:147	1,0 mm²	
23	-X:12	1,0 mm²	==011/6.7:F
24	-X:13	1,0 mm²	
33			==011/1.20:E
34			

IDENTYFIKATOR URZĄDZENIA **=+-S7.61**

PRZYŁĄCZE	CEL	PRZEKRÓJ PRZYŁĄCZA	PLASOWANIE
13	-X:147	1,0 mm²	==011/8.11:E
14	-X:148	1,0 mm²	
23	-X:13	1,0 mm²	==011/6.7:G
24	-X:14	1,0 mm²	
33			==011/1.20:F

IDENTYFIKATOR URZĄDZENIA **=+-S7.61**

PRZYŁĄCZE	CEL	PRZEKRÓJ PRZYŁĄCZA	PLASOWANIE
34			==011/1.20:F

IDENTYFIKATOR URZĄDZENIA **=+-Q41**

PRZYŁĄCZE	CEL	PRZEKRÓJ PRZYŁĄCZA	PLASOWANIE
11	-X:106	1,0 mm²	==011/8.10:D
12	-X:145	1,0 mm²	
23	-X:106	1,0 mm²	==011/8.9:D
24	-X:144	1,0 mm²	
31	-X:14	1,0 mm²	==011/6.7:H
32	-X:15	1,0 mm²	
43	-X:311	1,0 mm²	==011/13.3:D
44	-X:312	1,0 mm²	
51	-X:317	1,0 mm²	==011/13.6:D
52	-X:318	1,0 mm²	
63	-X:313	1,0 mm²	==011/13.4:D
64	-X:314	1,0 mm²	
71	-X:319	1,0 mm²	==011/13.7:D
72	-X:320	1,0 mm²	
83	-X:315	1,0 mm²	==011/13.5:D
84	-X:316	1,0 mm²	

IDENTYFIKATOR URZĄDZENIA **=+-Y81**

PRZYŁĄCZE	CEL	PRZEKRÓJ PRZYŁĄCZA	PLASOWANIE
1	-X:18	1,0 mm²	==011/6.9:H
2	-X:7	1,0 mm²	

IDENTYFIKATOR URZĄDZENIA **=+-Y82**

PRZYŁĄCZE	CEL	PRZEKRÓJ PRZYŁĄCZA	PLASOWANIE
1	-X:15	1,0 mm²	==011/6.7:H
2	-X:6	1,0 mm²	

IDENTYFIKATOR URZĄDZENIA **=+-F81**

PRZYŁĄCZE	CEL	PRZEKRÓJ PRZYŁĄCZA	PLASOWANIE
3	-SZ:1+	1,0 mm²	==011/4.2:F
4	-X:100	1,0 mm²	
1	-SZ:1-	1,0 mm²	
2	-X:120	1,0 mm²	

IDENTYFIKATOR URZĄDZENIA **=+-F82**

PRZYŁĄCZE	CEL	PRZEKRÓJ PRZYŁĄCZA	PLASOWANIE
3	-SZ:+W	1,0 mm²	==011/4.4:G
4	-X:1	1,0 mm²	
1	-SZ:-W	1,0 mm²	
2	-X:5	1,0 mm²	

IDENTYFIKATOR URZĄDZENIA **=+-F84**

PRZYŁĄCZE	CEL	PRZEKRÓJ PRZYŁĄCZA	PLASOWANIE
1	-SZ:L	1,0 mm²	==011/4.9:F
2	-X:401	1,0 mm²	
N.1	-SZ:N	1,0 mm²	
N.2	-X:406	1,0 mm²	
1			

IDENTYFIKATOR URZĄDZENIA **=+-F84**

PRZYŁĄCZE	CEL	PRZEKRÓJ PRZYŁĄCZA	PLASOWANIE
2			
3			
4			

IDENTYFIKATOR URZĄDZENIA **=+-F85**

PRZYŁĄCZE	CEL	PRZEKRÓJ PRZYŁĄCZA	PLASOWANIE
1	-SZ:L1	1,0 mm²	==011/4.7:G
2	-X3:7	1,0 mm²	
3	-SZ:L2	1,0 mm²	
4	-X3:8	1,0 mm²	
5	-SZ:L3	1,0 mm²	
6	-X3:9	1,0 mm²	
12	-X:107	1,0 mm²	==011/8.13:D
11	-X:149	1,0 mm²	

IDENTYFIKATOR URZĄDZENIA **=+-F87**

PRZYŁĄCZE	CEL	PRZEKRÓJ PRZYŁĄCZA	PLASOWANIE
3	-SZ:2+	1,0 mm²	==011/4.6:F
4	-X:200	1,0 mm²	
1	-SZ:2-	1,0 mm²	
2	-X:210	1,0 mm²	

IDENTYFIKATOR URZĄDZENIA **=+-XK**

PRZYŁĄCZE	CEL	PRZEKRÓJ PRZYŁĄCZA	PLASOWANIE
N	-X:408	1,0 mm²	==011/6.19:E
L	-X:402	1,0 mm²	
PE			
L1			
PE			
N			

IDENTYFIKATOR URZĄDZENIA **=+-K90**

PRZYŁĄCZE	CEL	PRZEKRÓJ PRZYŁĄCZA	PLASOWANIE
B1	-X:3	1,0 mm²	==011/6.8:F
B2	-X:7	1,0 mm²	==011/6.8:G
B6	-X:17	1,0 mm²	==011/6.9:F
B7	-X:18	1,0 mm²	==011/6.9:G
L1	-C1:C1	1,0 mm²	==011/1.11:G
L2	-C2:C2	1,0 mm²	==011/1.12:G
L3	-C3:C3	1,0 mm²	==011/1.13:G
PE			==011/1.13:H

IDENTYFIKATOR URZĄDZENIA **=+-K715**

PRZYŁĄCZE	CEL	PRZEKRÓJ PRZYŁĄCZA	PLASOWANIE
A1	-X:162	1,0 mm²	==011/10.18:E
A2	-X:163	1,0 mm²	
12			==011/6.6:E
11	-X:11	1,0 mm²	
14	-X:10	1,0 mm²	
22			==011/9.3:D
21	-X:151	1,0 mm²	
24	-X:108	1,0 mm²	
32			
31			

IDENTYFIKATOR URZĄDZENIA **=+-K715**

PRZYŁĄCZE	CEL	PRZEKRÓJ PRZYŁĄCZA	PLASOWANIE
34			
42			
41			
44			

IDENTYFIKATOR URZĄDZENIA **=+-S40**

PRZYŁĄCZE	CEL	PRZEKRÓJ PRZYŁĄCZA	PLASOWANIE
1	-X:401	1,0 mm²	==011/6.15:D
2	-X:403	1,0 mm²	

IDENTYFIKATOR URZĄDZENIA **=+-S310**

PRZYŁĄCZE	CEL	PRZEKRÓJ PRZYŁĄCZA	PLASOWANIE
13	-X:109	1,0 mm²	==011/9.5:D
14	-X:152	1,0 mm²	

IDENTYFIKATOR URZĄDZENIA **=+-S320**

PRZYŁĄCZE	CEL	PRZEKRÓJ PRZYŁĄCZA	PLASOWANIE
13	-X:102	1,0 mm²	==011/7.8:C
14	-X:133	1,0 mm²	
23	-X:109	1,0 mm²	==011/9.7:D
24	-X:153	1,0 mm²	
33	-X:203	1,0 mm²	==011/11.9:C
34	-X:220	1,0 mm²	

IDENTYFIKATOR URZĄDZENIA **=+-S419**

PRZYŁĄCZE	CEL	PRZEKRÓJ PRZYŁĄCZA	PLASOWANIE
1	-X:114	1,0 mm²	==011/10.9:D
2	-X:166	1,0 mm²	
4	-X:309	1,0 mm²	==011/12.6:G
3	-X:310	1,0 mm²	

IDENTYFIKATOR URZĄDZENIA **=+-H40**

PRZYŁĄCZE	CEL	PRZEKRÓJ PRZYŁĄCZA	PLASOWANIE
1	-X:403	1,0 mm²	==011/6.15:F
2	-X:406	1,0 mm²	

IDENTYFIKATOR URZĄDZENIA **=+-H40.1**

PRZYŁĄCZE	CEL	PRZEKRÓJ PRZYŁĄCZA	PLASOWANIE
1	-X:404	1,0 mm²	==011/6.16:F
2	-X:407	1,0 mm²	

IDENTYFIKATOR URZĄDZENIA **=+-H40.2**

PRZYŁĄCZE	CEL	PRZEKRÓJ PRZYŁĄCZA	PLASOWANIE
1	-X:404	1,0 mm²	==011/6.17:F
2	-X:407	1,0 mm²	

IDENTYFIKATOR URZĄDZENIA **=+-H40.3**

PRZYŁĄCZE	CEL	PRZEKRÓJ PRZYŁĄCZA	PLASOWANIE
1	-X:405	1,0 mm²	==011/6.18:F
2	-X:408	1,0 mm²	

IDENTYFIKATOR URZĄDZENIA **=+-A32**

PRZYŁĄCZE	CEL	PRZEKRÓJ PRZYŁĄCZA	PLASOWANIE
A1	-X:134	1,0 mm²	==011/7.9:C

IDENTYFIKATOR URZĄDZENIA **=+-A32**

PRZYŁĄCZE	CEL	PRZEKRÓJ PRZYŁĄCZA	PLASOWANIE
A2	-X:102	1,0 mm²	==011/7.9:C
A3	-XŁ:3	0,5 mm²	==011/11.11:C
A4	-XŁ:4	0,5 mm²	==011/11.11:C
A5			==011/11.12:C
A6			==011/11.13:C
A7			==011/11.13:C
A8	-XŁ:5	0,5 mm²	==011/11.14:C
A9	-XŁ:6	0,5 mm²	==011/11.14:C

IDENTYFIKATOR URZĄDZENIA **=+-A31-X10**

PRZYŁĄCZE	CEL	PRZEKRÓJ PRZYŁĄCZA	PLASOWANIE
1	-A31-X10:4	1,0 mm²	==011/11.16:D
2	-A31-X10:5	1,0 mm²	==011/11.16:D
3			==011/3.14:E
4	-XS1:2	1,0 mm²	==011/11.16:D
	-A31-X10:1	1,0 mm²	
5	-XS1:1	1,0 mm²	==011/11.16:C
	-A31-X10:2	1,0 mm²	

IDENTYFIKATOR URZĄDZENIA **=+-A31-X11**

PRZYŁĄCZE	CEL	PRZEKRÓJ PRZYŁĄCZA	PLASOWANIE
1			==011/3.15:E

IDENTYFIKATOR URZĄDZENIA **=+-A31-X041**

PRZYŁĄCZE	CEL	PRZEKRÓJ PRZYŁĄCZA	PLASOWANIE
1	-X3:7	1,0 mm²	==011/5.16:F
2	-X3:8	1,0 mm²	==011/5.17:F
3	-X3:9	1,0 mm²	==011/5.18:F
4	-X3:10	1,0 mm²	==011/5.18:G
5	-X3:11	1,0 mm²	==011/5.15:F
6	-X3:12	1,0 mm²	==011/5.15:F

IDENTYFIKATOR URZĄDZENIA **=+-A31-X042**

PRZYŁĄCZE	CEL	PRZEKRÓJ PRZYŁĄCZA	PLASOWANIE
1	-X3:1	2,5 mm²	==011/5.8:F
2	-X:O25	2,5 mm²	==011/5.8:G
3	-X3:2	2,5 mm²	==011/5.9:F
4	-X:O25	2,5 mm²	==011/5.9:G
5	-X3:3	2,5 mm²	==011/5.11:F
6	-X:O24	2,5 mm²	==011/5.11:G
7	-X3:5	1,0 mm²	==011/5.12:F
8	-X3:6	1,0 mm²	==011/5.13:F

IDENTYFIKATOR URZĄDZENIA **=+-A31-X061**

PRZYŁĄCZE	CEL	PRZEKRÓJ PRZYŁĄCZA	PLASOWANIE
1	-X:101	1,0 mm²	==011/7.5:C
2	-X:201	1,0 mm²	==011/11.4:C
3	-X3:13	1,0 mm²	==011/7.5:C
4	-X:215	1,0 mm²	==011/11.4:D
5	-X3:15	1,0 mm²	==011/7.3:C
6			==011/2.8:D
7	-X:303	1,0 mm²	==011/12.6:E
8			==011/2.8:D
9	-X:307	1,0 mm²	==011/12.6:F

IDENTYFIKATOR URZĄDZENIA **=+-A31-X062**

PRZYŁĄCZE	CEL	PRZEKRÓJ PRZYŁĄCZA	PLASOWANIE
1			==011/2.9:D
2	-X:308	1,0 mm²	==011/12.7:F
3			==011/2.10:D
4	-X:352	1,0 mm²	==011/13.18:H
5			==011/2.11:D
6	-X:353	1,0 mm²	==011/13.18:H
7			==011/2.12:D
8	-X:354	1,0 mm²	==011/13.19:H
9			==011/2.12:D

IDENTYFIKATOR URZĄDZENIA **=+-A31-X063**

PRZYŁĄCZE	CEL	PRZEKRÓJ PRZYŁĄCZA	PLASOWANIE
1	-X:1	1,0 mm²	==011/6.3:G
2	-X:9	1,0 mm²	==011/6.4:G
3	-X:5	1,0 mm²	==011/6.4:H
4	-X:339	1,0 mm²	==011/13.9:H
5	-X:341	1,0 mm²	==011/13.10:H
6	-X:340	1,0 mm²	==011/13.9:H
7	-X:342	1,0 mm²	==011/13.12:H
8	-X:344	1,0 mm²	==011/13.13:H
9	-X:343	1,0 mm²	==011/13.12:H

IDENTYFIKATOR URZĄDZENIA **=+-A31-X081**

PRZYŁĄCZE	CEL	PRZEKRÓJ PRZYŁĄCZA	PLASOWANIE
1	-X:140	1,0 mm²	==011/8.4:F
2	-X:141	1,0 mm²	==011/8.5:F
3	-X:142	1,0 mm²	==011/8.6:F
4	-X:143	1,0 mm²	==011/8.7:F
5	-X:144	1,0 mm²	==011/8.9:F
6	-X:145	1,0 mm²	==011/8.10:F
7	-X:148	1,0 mm²	==011/8.11:F
8	-X:149	1,0 mm²	==011/8.13:F
9	-X:123	1,0 mm²	==011/8.4:G

IDENTYFIKATOR URZĄDZENIA **=+-A31-X082**

PRZYŁĄCZE	CEL	PRZEKRÓJ PRZYŁĄCZA	PLASOWANIE
1	-X:150	1,0 mm²	==011/9.2:F
2	-X:151	1,0 mm²	==011/9.4:F
3	-X:152	1,0 mm²	==011/9.5:F
4	-X:153	1,0 mm²	==011/9.7:F
5	-X:154	1,0 mm²	==011/9.8:F
6	-X:155	1,0 mm²	==011/9.10:F
7	-X:156	1,0 mm²	==011/9.12:F
8	-X:157	1,0 mm²	==011/9.13:F
9	-X:124	1,0 mm²	==011/9.2:G

IDENTYFIKATOR URZĄDZENIA **=+-A31-X083**

PRZYŁĄCZE	CEL	PRZEKRÓJ PRZYŁĄCZA	PLASOWANIE
1	-X:158	1,0 mm²	==011/10.2:E
2	-X:159	1,0 mm²	==011/10.3:E
3	-X:160	1,0 mm²	==011/10.5:E
4	-X:161	1,0 mm²	==011/10.7:E
5	-X:166	1,0 mm²	==011/10.9:E
6	-X:167	1,0 mm²	==011/10.10:E

IDENTYFIKATOR URZĄDZENIA **=+-A31-X083**

PRZYŁĄCZE	CEL	PRZEKRÓJ PRZYŁĄCZA	PLASOWANIE
7	-X:168	1,0 mm²	==011/10.11:E
8	-X:169	1,0 mm²	==011/10.13:E
9	-X:125	1,0 mm²	==011/10.2:F

IDENTYFIKATOR URZĄDZENIA **=+-A31-X091**

PRZYŁĄCZE	CEL	PRZEKRÓJ PRZYŁĄCZA	PLASOWANIE
1	-X:346	1,0 mm²	==011/13.14:H
2	-X:345	1,0 mm²	==011/13.14:H
3			==011/2.14:D
4			==011/2.14:D
5	-X:300	1,0 mm²	==011/12.2:E
6	-X:304	1,0 mm²	==011/12.2:F
7			==011/2.15:D
8	-X:347	1,0 mm²	==011/13.16:H
9	-X:348	1,0 mm²	==011/13.16:H

IDENTYFIKATOR URZĄDZENIA **=+-A31-X092**

PRZYŁĄCZE	CEL	PRZEKRÓJ PRZYŁĄCZA	PLASOWANIE
1	-X:301	1,0 mm²	==011/12.3:E
2	-X:305	1,0 mm²	==011/12.3:F
3	-X:306	1,0 mm²	==011/12.5:F
4			==011/2.18:D
5			==011/2.18:D
6	-X:350	1,0 mm²	==011/13.16:H
7	-X:349	1,0 mm²	==011/13.16:H
8	-X:351	1,0 mm²	==011/13.17:H
9	-X:200	1,0 mm²	==011/11.2:C

IDENTYFIKATOR URZĄDZENIA **=+-A31-X093**

PRZYŁĄCZE	CEL	PRZEKRÓJ PRZYŁĄCZA	PLASOWANIE
1	-X:210	1,0 mm²	==011/11.2:D
2	-X:101	1,0 mm²	==011/7.6:C
3	-X:132	1,0 mm²	==011/7.6:C
4	-X:201	1,0 mm²	==011/11.5:C
5			==011/2.15:E
6	-X:219	1,0 mm²	==011/11.5:D
7	-X:104	1,0 mm²	==011/8.3:F
8	-X:123	1,0 mm²	==011/8.3:G
9			==011/2.17:E

Listwa zaciskowa: =+-X

Przyłącze Nr zacisku	Przyłącze Oznaczenie listwy / aparatu	Nr zacisku	Mostek stały	Mostek przewodowy	Przyłącze Oznaczenie listwy / aparatu	Przyłącze Nr zacisku	Arkusz / Pole
1	-A31-X063	1	●		-F82	4	==011/6.3:B
B8	-Q11-X51	2	●		-Q11-X51	B9	==011/6.4:B
D11	-Q11-X51	3	●		-K90	B1	==011/6.7:B
D9	-Q11-X51	4	●				==011/6.9:B
2	-F82	5	●		-A31-X063	3	==011/6.4:H
2	-Y82	6	●		-Q11-X51	C3	==011/6.5:H
2	-Y81	7	●		-K90	B2	==011/6.8:H
		8	•				
2	-A31-X063	9	•		-Q11-X51	C2	==011/6.4:D
14	-K715	10	•		-Q11-X51	D12	==011/6.7:D
23	-S7.1	11	•		-K715	11	==011/6.7:E
23	-S7.6	12	•		-S7.1	24	==011/6.7:F
23	-S7.61	13	•		-S7.6	24	==011/6.7:G
31	-Q41	14	•		-S7.61	24	==011/6.7:G
1	-Y82	15	•		-Q41	32	==011/6.7:H
		16	●		-Q11-X51	A1	==011/6.9:E
B6	-K90	17	●				==011/6.9:F
1	-Y81	18	•		-K90	B7	==011/6.9:G
B3	-Q11-X51	100	●		-F81	4	==011/7.2:B
1	-A31-X061	101	●		-A31-X093	2	==011/7.5:B
13	-S320	102	●		-A32	A2	==011/7.8:B
		103	●				==011/7.11:B
7	-A31-X093	104	●		-Q11-X51	A6	==011/8.3:B
A8	-Q11-X51	105	●		-Q11-X51	B12	==011/8.5:B
23	-Q41	106	●		-Q41	11	==011/8.9:B
13	-S7.1	107	●		-F85	12	==011/8.11:B
		108	●		-K715	24	==011/9.2:B
13	-S310	109	●		-S320	23	==011/9.5:B
		110	●				==011/9.10:B
		111	●				==011/9.12:B
		112	●				==011/10.2:B
		113	●				==011/10.5:B
1	-S419	114	●				==011/10.9:B
		115	●				==011/10.11:B
		116	●				==011/10.13:B
2	-F81	120	●		-Q11-X51	B4	==011/7.2:I
B14	-Q11-X51	121	●		-Q11-X51	A14	==011/7.3:I
		122	●				==011/7.11:I
9	-A31-X081	123	●		-A31-X093	8	==011/8.3:H
		124	●		-A31-X082	9	==011/9.2:H
		125	●		-A31-X083	9	==011/10.2:H
		126	●				==011/10.13:H
A4	-Q11-X51	130	•		-X3	15	==011/7.3:E
B15	-Q11-X51	131	●		-X3	13	==011/7.5:E
		132	●		-A31-X093	3	==011/7.6:E

Uwagi:

ENERGOTEST GLIWICE

Obiekt: PGE Dystrybucja S.A. - SE Rożki

Nazwa rysunku: Rozdzielnica 30kV typu D-40P
Transformator potrzeb własnych 30/0,4kV - pola nr 3, 10
Schematy połączeń wewnętrznych i przyłączeń

Numer rysunku: 03713_P30_071_E2A
Rewizja: E2A
Nr projektu: 03713_P30
Nr strony: 5/17

Zmiana	Data	Opis zmiany	Faza realizacji	Nr uprawnień	Projektował:	Podpis
E2A	10.2020	Zgodnie z kartą zmian	Projekt wykonawczy	SLK/IE/4593/07	Szyndler Aleksander	Szyndler
				SLK/IE/4593/07	Opracował: Szyndler Aleksander	Szyndler
			Data projektu 10.2020	SLK/2993/POOE/10	Sprawdził: Guzdzik Krzysztof	

Listwa zaciskowa: =+-X

Przyłącze Nr zacisku	Przyłącze Oznaczenie listwy / aparatu	Nr zacisku	Mostek stały	Mostek przewodowy	Przyłącze Oznaczenie listwy / aparatu	Przyłącze Nr zacisku	Arkusz / Pole
		133			-S320	14	==011/7.8:E
		134			-A32	A1	==011/7.9:E
1	-A31-X081	140			-Q11-X51	C4	==011/8.4:F
2	-A31-X081	141			-Q11-X51	B2	==011/8.5:F
3	-A31-X081	142			-Q11-X51	A16	==011/8.6:F
4	-A31-X081	143			-Q11-X51	C6	==011/8.7:F
5	-A31-X081	144			-Q41	24	==011/8.9:F
6	-A31-X081	145			-Q41	12	==011/8.10:F
13	-S7.6	146			-S7.1	14	==011/8.11:C
13	-S7.61	147			-S7.6	14	==011/8.11:E
7	-A31-X081	148			-S7.61	14	==011/8.11:F
8	-A31-X081	149			-F85	11	==011/8.13:F
1	-A31-X082	150					==011/9.2:F
2	-A31-X082	151			-K715	21	==011/9.4:F
3	-A31-X082	152			-S310	14	==011/9.5:F
4	-A31-X082	153			-S320	24	==011/9.7:F
5	-A31-X082	154					==011/9.8:F
6	-A31-X082	155					==011/9.10:F
7	-A31-X082	156					==011/9.12:F
8	-A31-X082	157					==011/9.13:F
1	-A31-X083	158					==011/10.2:E
2	-A31-X083	159					==011/10.3:E
3	-A31-X083	160					==011/10.5:E
4	-A31-X083	161					==011/10.7:E
A1	-K715	162			-SZ	BLQ	==011/10.18:C
BL-	-SZ	163			-K715	A2	==011/10.18:G
D10	-Q11-X51	164			-SZ	BLU21	==011/10.19:C
BLU22	-SZ	165			-Q11-X51	D1	==011/10.19:G
5	-A31-X083	166			-S419	2	==011/10.9:E
6	-A31-X083	167					==011/10.10:E
7	-A31-X083	168					==011/10.11:E
8	-A31-X083	169					==011/10.13:E
		170					
		171					
		172					
		173					
		174					
		175					
9	-A31-X092	200			-F87	4	==011/11.2:B
2	-A31-X061	201			-A31-X093	4	==011/11.4:B
		202					==011/11.6:B
33	-S320	203					==011/11.9:B
2	-F87	210			-A31-X093	1	==011/11.2:H
		211			-Q11-X51	A2	==011/11.4:H
14	-X3	215			-A31-X061	4	==011/11.4:D

Uwagi:

ENERGOTEST GLIWICE

Obiekt: PGE Dystrybucja S.A. - SE Rożki

Nazwa rysunku: Rozdzielnica 30kV typu D-40P
Transformator potrzeb własnych 30/0,4kV - pola nr 3, 10
Schematy połączeń wewnętrznych i przyłączeń

Numer rysunku: 03713_P30_071_E2A
Rewizja: E2A
Nr projektu: 03713_P30
Nr strony: 6 / 17

Zmiana	Data	Opis zmiany	Faza realizacji	Nr uprawnień	Projektował:	Podpis
E2A	10.2020	Zgodnie z kartą zmian	Projekt wykonawczy	SLK/IE/4593/07	Szyndler Aleksander	Szyndler
				Nr uprawnień SLK/IE/4593/07	Opracował: Szyndler Aleksander	Szyndler
			Data projektu 10.2020	Nr uprawnień SLK/2993/POOE/10	Sprawdził: Guzdzik Krzysztof	

Listwa zaciskowa: =+-X

Przyłącze Nr zacisku	Przyłącze Oznaczenie listwy / aparatu	Nr zacisku	Mostek stały	Mostek przewodowy	Przyłącze Oznaczenie listwy / aparatu	Przyłącze Nr zacisku	Arkusz / Pole
		216					==011/11.6:D
		217					==011/11.7:D
A3	-Q11-X51	218			-X3	14	==011/11.4:E
		219			-A31-X093	6	==011/11.5:E
		220			-S320	34	==011/11.9:E
5	-A31-X091	300			-X52	B1	==011/12.2:D
1	-A31-X092	301					==011/12.3:D
A7	-Q11-X51	302			-X52	A3	==011/12.6:C
7	-A31-X061	303			-Q11-X51	B1	==011/12.6:D
B2	-X52	304			-A31-X091	6	==011/12.2:F
B3	-X52	305			-A31-X092	2	==011/12.3:F
B4	-X52	306			-A31-X092	3	==011/12.5:F
16	-X3	307			-A31-X061	9	==011/12.6:F
18	-X3	308			-A31-X062	2	==011/12.7:F
4	-S419	309			-X3	16	==011/12.6:G
A2	-X52	310			-S419	3	==011/12.6:G
43	-Q41	311					==011/13.3:B
		312			-Q41	44	==011/13.3:E
63	-Q41	313					==011/13.4:B
		314			-Q41	64	==011/13.4:E
83	-Q41	315					==011/13.5:B
		316			-Q41	84	==011/13.5:E
51	-Q41	317					==011/13.6:B
		318			-Q41	52	==011/13.6:E
71	-Q41	319					==011/13.7:B
		320			-Q41	72	==011/13.7:E
		321					
A5	-Q11-X51	322					==011/13.11:B
		323			-Q11-X51	A15	==011/13.11:E
B13	-Q11-X51	324					==011/13.12:B
		325			-Q11-X51	C7	==011/13.12:E
D13	-Q11-X51	326					==011/13.13:B
		327			-Q11-X51	D14	==011/13.13:E
C15	-Q11-X51	328					==011/13.14:B
		329			-Q11-X51	C16	==011/13.14:E
A11	-Q11-X51	330					==011/13.15:B
		331			-Q11-X51	B5	==011/13.15:E
		332			-Q11-X51	B6	==011/13.16:E
C11	-Q11-X51	333					==011/13.17:B
		334			-Q11-X51	C12	==011/13.17:E
D15	-Q11-X51	335					==011/13.17:B
		336			-Q11-X51	D16	==011/13.17:E
D7	-Q11-X51	337					==011/13.19:B
		338			-Q11-X51	D8	==011/13.19:E
4	-A31-X063	339					==011/13.9:G

Uwagi:

ENERGOTEST GLIWICE

Obiekt: PGE Dystrybucja S.A. - SE Rożki

Nazwa rysunku: Rozdzielnica 30kV typu D-40P
Transformator potrzeb własnych 30/0,4kV - pola nr 3, 10
Schematy połączeń wewnętrznych i przyłączeń

Numer rysunku: 03713_P30_071_E2A
Rewizja: E2A
Nr projektu: 03713_P30
Nr strony: 7/17

Zmiana	Data	Opis zmiany	Faza realizacji	Nr uprawnień	Projektował:	Podpis
E2A	10.2020	Zgodnie z kartą zmian	Projekt wykonawczy	SLK/IE/4593/07	Szyndler Aleksander	Szyndler
				Nr uprawnień SLK/IE/4593/07	Opracował: Szyndler Aleksander	Szyndler
			Data projektu 10.2020	Nr uprawnień SLK/2993/POOE/10	Sprawdził: Guzdzik Krzysztof	

Listwa zaciskowa: =+-X

D2,5 LgY x2,5 mm²	Przyłącze: Nr zacisku	Przyłącze: Oznaczenie listwy / aparatu	Nr zacisku	Mostek stały	Mostek przewodowy	Przyłącze: Oznaczenie listwy / aparatu	Przyłącze: Nr zacisku	D2,5 LgY x2,5 mm²	Arkusz / Pole
			340	•		-A31-X063	6		==011/13.9:I
	5	-A31-X063	341	•					==011/13.10:G
	7	-A31-X063	342	•					==011/13.12:G
			343	•		-A31-X063	9		==011/13.12:I
	8	-A31-X063	344	•					==011/13.13:G
	2	-A31-X091	345	•					==011/13.14:G
			346	•		-A31-X091	1		==011/13.14:I
	8	-A31-X091	347	•					==011/13.16:G
			348	•		-A31-X091	9		==011/13.16:I
	7	-A31-X092	349	•					==011/13.16:G
			350	•		-A31-X092	6		==011/13.16:I
			351	•		-A31-X092	8		==011/13.17:I
	4	-A31-X062	352	•					==011/13.18:G
			353	•		-A31-X062	6		==011/13.18:I
			354	•		-A31-X062	8		==011/13.19:I
			355	•					
			356	•					
			357	•					
			358	•					
	1	-S40	401	•		-F84	2		==011/6.15:C
	L	-XK	402	•					==011/6.18:C
	1	-H40	403	•		-S40	2		==011/6.15:E
	1	-H40.1	404	•		-H40.2	1		==011/6.16:E
	1	-H40.3	405	•					==011/6.18:E
	N.2	-F84	406	•		-H40	2		==011/6.15:F
	2	-H40.2	407	•		-H40.1	2		==011/6.16:F
	N	-XK	408	•		-H40.3	2		==011/6.18:F
X	4	-X3	O24	•		-A31-X042	6	X	==011/5.11:G
X	2	-A31-X042	O25	•		-A31-X042	4	X	==011/5.9:G
			PE	•		-SZ	PE		==011/4.10:G
			PE	•					==011/4.10:G
			PE	•					==011/4.10:G

Uwagi:

ENERGOTEST GLIWICE

Obiekt	PGE Dystrybucja S.A. - SE Rożki	Numer rysunku 03713_P30_071_E2A	Rewizja E2A
Nazwa rysunku	Rozdzielnica 30kV typu D-40P Transformator potrzeb własnych 30/0,4kV - pola nr 3, 10 Schematy połączeń wewnętrznych i przyłączeń	Nr projektu 03713_P30	Nr strony 8 / 17

Zmiana	Data	Opis zmiany	Faza realizacji	Nr uprawnień		Podpis
E2A	10.2020	Zgodnie z kartą zmian	Projekt wykonawczy	SLK/IE/4593/07	Projektował: Szyndler Aleksander	Szyndler
				SLK/IE/4593/07	Opracował: Szyndler Aleksander	Szyndler
			Data projektu 10.2020	SLK/2993/POOE/10	Sprawdził: Guździk Krzysztof	

Listwa zaciskowa: =+-X2

	D2,5 LgY x2,5 mm²	Przyłącze Nr zacisku	Oznaczenie listwy / aparatu	Nr zacisku	Mostek stały	Mostek przewodowy	Przyłącze Oznaczenie listwy / aparatu	Nr zacisku	D2,5 LgY x2,5 mm²	Arkusz / Pole
	X	1S1	-T11	1	•		-X2	2	X	==011/5.2:E
	X	1S1	-T12	2	•		-X2	1	X	==011/5.4:E
							-X2	3	X	
	X	1S1	-T13	3	•		-X2	2	X	==011/5.5:E
							-X2	4	X	
	X	1S2	-T13	4	•		-X2	3	X	==011/5.6:E

Uwagi:

ENERGOTEST GLIWICE

Obiekt: PGE Dystrybucja S.A. - SE Rożki

Nazwa rysunku: Rozdzielnica 30kV typu D-40P
Transformator potrzeb własnych 30/0,4kV - pola nr 3, 10
Schematy połączeń wewnętrznych i przyłączeń

Numer rysunku: 03713_P30_071_E2A
Rewizja: E2A
Nr projektu: 03713_P30
Nr strony: 9 / 17

Zmiana	Data	Opis zmiany	Faza realizacji	Nr uprawnień	Projektował:	Podpis
E2A	10.2020	Zgodnie z kartą zmian	Projekt wykonawczy	SLK/IE/4593/07	Szyndler Aleksander	
				SLK/IE/4593/07	Opracował: Szyndler Aleksander	
			Data projektu 10.2020	SLK/2993/POOE/10	Sprawdził: Guździk Krzysztof	

Listwa zaciskowa: =+-X3

D2,5 LgY x2,5 mm²	Przyłącze: Nr zacisku	Przyłącze: Oznaczenie listwy / aparatu	Nr zacisku	Mostek stały	Mostek przewodowy	Przyłącze: Oznaczenie listwy / aparatu	Przyłącze: Nr zacisku	D2,5 LgY x2,5 mm²	Arkusz / Pole
X	2S1	-T11	1	•		-A31-X042	1	X	==011/5.8:E
X	2S1	-T12	2	•		-A31-X042	3	X	==011/5.9:E
X	2S1	-T13	3	•		-A31-X042	5	X	==011/5.10:E
X	2S2	-T13	4	•		-X	O24	X	==011/5.11:E
			5	•		-A31-X042	7		==011/5.12:E
			6	•		-A31-X042	8		==011/5.13:E
	2	-F85	7	•		-A31-X041	1		==011/5.16:E
	4	-F85	8	•		-A31-X041	2		==011/5.17:E
	6	-F85	9	•		-A31-X041	3		==011/5.18:E
	N1	-SZ	10	•		-A31-X041	4		==011/5.18:E
	Z	-SZ	11	•		-A31-X041	5		==011/5.14:E
	Zz	-SZ	12	•		-A31-X041	6		==011/5.15:E
	131	-X	13	•		-A31-X061	3		==011/7.4:D
	218	-X	14	•		-X	215		==011/11.3:E
	130	-X	15	•		-A31-X061	5		==011/7.3:D
	307	-X	16	•		-X	309		==011/12.5:F
	308	-X	18	•		-X52	A1		==011/12.7:F
			19	•					
			20	•					
			21	•					
			22	•					

Uwagi:

ENERGOTEST GLIWICE

Obiekt	PGE Dystrybucja S.A. - SE Rożki	Numer rysunku 03713_P30_071_E2A	Rewizja E2A
Nazwa rysunku	Rozdzielnica 30kV typu D-40P Transformator potrzeb własnych 30/0,4kV - pola nr 3, 10 Schematy połączeń wewnętrznych i przyłączeń	Nr projektu 03713_P30	Nr strony 10 / 17

Zmiana	Data	Opis zmiany	Faza realizacji	Nr uprawnień		Podpis
E2A	10.2020	Zgodnie z kartą zmian	Projekt wykonawczy	SLK/IE/4593/07	Projektował: Szyndler Aleksander	Szyndler
				SLK/IE/4593/07	Opracował: Szyndler Aleksander	Szyndler
			Data projektu 10.2020	SLK/2993/POOE/10	Sprawdził: Guzdzik Krzysztof	

Listwa zaciskowa: =+-Q11-X51

Przyłącze Nr zacisku	Przyłącze Oznaczenie listwy / aparatu	Nr zacisku	Mostek stały	Mostek przewodowy	Przyłącze Oznaczenie listwy / aparatu	Przyłącze Nr zacisku	Arkusz / Pole
58	-Q11-XDB	A1	•		-X	16	==011/6.9:D
2	-Q11-XDB	A2	•		-X	211	==011/11.4:H
3	-Q11-XDB	A3	•		-X	218	==011/11.4:F
4	-Q11-XDB	A4	•		-X	130	==011/7.3:F
7	-Q11-XDB	A5	•		-X	322	==011/13.11:C
6	-Q11-XDB	A6	•		-X	104	==011/8.4:C
5	-Q11-XDB	A7	•		-X	302	==011/12.6:C
23	-Q11-XDB	A8	•		-X	105	==011/8.5:C
		A9	•				
		A10	•				==011/1.16:B
11	-Q11-XDB	A11	•		-X	330	==011/13.15:C
		A12	•				==011/1.6:B
13	-Q11-XDB	A13	•				==011/11.5:F
14	-Q11-XDB	A14	•		-X	121	==011/7.3:H
17	-Q11-XDB	A15	•		-X	323	==011/13.11:D
54	-Q11-XDB	A16	•		-X	142	==011/8.6:E
15	-Q11-XDB	B1	•		-X	303	==011/12.6:D
33	-Q11-XDB	B2	•		-X	141	==011/8.5:E
10	-Q11-XDB	B3	•		-X	100	==011/7.2:F
20	-Q11-XDB	B4	•		-X	120	==011/7.2:H
22	-Q11-XDB	B5	•		-X	331	==011/13.15:D
21	-Q11-XDB	B6	•		-X	332	==011/13.16:D
		B7	•				
24	-Q11-XDB	B8	•		-X	2	==011/6.4:B
25	-Q11-XDB	B9	•		-X	2	==011/6.5:B
		B10	•				==011/1.6:C
		B11	•				
52	-Q11-XDB	B12	•		-X	105	==011/8.7:C
28	-Q11-XDB	B13	•		-X	324	==011/13.12:C
30	-Q11-XDB	B14	•		-X	121	==011/7.5:H
31	-Q11-XDB	B15	•		-X	131	==011/7.5:F
		B16	•				
		C1	•				
34	-Q11-XDB	C2	•		-X	9	==011/6.4:D
35	-Q11-XDB	C3	•		-X	6	==011/6.5:D
16	-Q11-XDB	C4	•		-X	140	==011/8.4:E
		C5	•				
53	-Q11-XDB	C6	•		-X	143	==011/8.7:E
38	-Q11-XDB	C7	•		-X	325	==011/13.12:D
		C8	•				
41	-Q11-XDB	C9	•				==011/7.6:F
		C10	•				
27	-Q11-XDB	C11	•		-X	333	==011/13.17:C
37	-Q11-XDB	C12	•		-X	334	==011/13.17:D
		C13	•				

Uwagi:

ENERGOTEST GLIWICE

Obiekt: PGE Dystrybucja S.A. - SE Rożki

Nazwa rysunku: Rozdzielnica 30kV typu D-40P
Transformator potrzeb własnych 30/0,4kV - pola nr 3, 10
Schematy połączeń wewnętrznych i przyłączeń

Numer rysunku: 03713_P30_071_E2A
Rewizja: E2A
Nr projektu: 03713_P30
Nr strony: 11/17

Zmiana	Data	Opis zmiany	Faza realizacji	Nr uprawnień	Projektował:	Podpis
E2A	10.2020	Zgodnie z kartą zmian	Projekt wykonawczy	SLK/IE/4593/07	Szyndler Aleksander	
				SLK/IE/4593/07	Opracował: Szyndler Aleksander	
			Data projektu 10.2020	SLK/2993/POOE/10	Sprawdził: Guzdzik Krzysztof	

Listwa zaciskowa: =+-Q11-X51

Przyłącze Nr zacisku	Przyłącze Oznaczenie listwy / aparatu	Nr zacisku	Mostek stały	Mostek przewodowy	Przyłącze Oznaczenie listwy / aparatu	Przyłącze Nr zacisku	Arkusz / Pole
		C14	•				
9	-Q11-XDB	C15	•		-X	328	==011/13.14:C
19	-Q11-XDB	C16	•		-X	329	==011/13.14:D
50	-Q11-XDB	D1	•		-X	165	==011/10.19:F
		D2	•				
		D3	•				
		D4	•				
		D5	•				
		D6	•				
55	-Q11-XDB	D7	•		-X	337	==011/13.19:C
56	-Q11-XDB	D8	•		-X	338	==011/13.19:D
57	-Q11-XDB	D9	•		-X	4	==011/6.9:B
49	-Q11-XDB	D10	•		-X	164	==011/10.19:D
8	-Q11-XDB	D11	•		-X	3	==011/6.7:B
18	-Q11-XDB	D12	•		-X	10	==011/6.7:D
29	-Q11-XDB	D13	•		-X	326	==011/13.13:C
39	-Q11-XDB	D14	•		-X	327	==011/13.13:D
32	-Q11-XDB	D15	•		-X	335	==011/13.17:C
42	-Q11-XDB	D16	•		-X	336	==011/13.17:D

Uwagi:

ENERGOTEST GLIWICE

Obiekt: PGE Dystrybucja S.A. - SE Rożki

Nazwa rysunku: Rozdzielnica 30kV typu D-40P
Transformator potrzeb własnych 30/0,4kV - pola nr 3, 10
Schematy połączeń wewnętrznych i przyłączeń

Numer rysunku: 03713_P30_071_E2A
Rewizja: E2A
Nr projektu: 03713_P30
Nr strony: 12 / 17

Zmiana	Data	Opis zmiany	Faza realizacji	Nr uprawnień		Podpis
E2A	10.2020	Zgodnie z kartą zmian	Projekt wykonawczy	SLK/IE/4593/07	Projektował: Szyndler Aleksander	Szyndler
				SLK/IE/4593/07	Opracował: Szyndler Aleksander	Szyndler
			Data projektu 10.2020	SLK/2993/POOE/10	Sprawdził: Guzdzik Krzysztof	

Listwa zaciskowa: =+-X52

Przyłącze Nr zacisku	Przyłącze Oznaczenie listwy / aparatu	Nr zacisku	Mostek stały	Mostek przewodowy	Przyłącze Oznaczenie listwy / aparatu	Przyłącze Nr zacisku	Arkusz / Pole
18	-X3	A1	•		-SZ	ZS	==011/4.15:F
310	-X	A2	•		-SZ	LRW	==011/4.15:F
302	-X	A3	•		-SZ	R+	==011/4.16:F
		A4	•				
		A5	•				
300	-X	B1	•		-SZ	+AwUp	==011/4.12:F
304	-X	B2	•		-SZ	AL	==011/4.13:F
305	-X	B3	•		-SZ	AW	==011/4.13:F
306	-X	B4	•		-SZ	UP	==011/4.14:F
		B5	•				
		C1	•				
		C2	•				
		C3	•				
		C4	•				
		C5	•				

Uwagi:

ENERGOTEST GLIWICE

Obiekt: PGE Dystrybucja S.A. - SE Rożki

Nazwa rysunku: Rozdzielnica 30kV typu D-40P
Transformator potrzeb własnych 30/0,4kV - pola nr 3, 10
Schematy połączeń wewnętrznych i przyłączeń

Numer rysunku: 03713_P30_071_E2A
Rewizja: E2A
Nr projektu: 03713_P30
Nr strony: 13 / 17

Zmiana	Data	Opis zmiany	Faza realizacji	Nr uprawnień		Podpis
E2A	10.2020	Zgodnie z kartą zmian	Projekt wykonawczy	SLK/IE/4593/07	Projektował: Szyndler Aleksander	Szyndler
				SLK/IE/4593/07	Opracował: Szyndler Aleksander	Szyndler
			Data projektu 10.2020	SLK/2993/POOE/10	Sprawdził: Guzdzik Krzysztof	

Listwa zaciskowa: =+-XS1

Przyłącze					Przyłącze	Arkusz / Pole
Nr zacisku	Oznaczenie listwy / aparatu	Nr zacisku	Mostek stały	Mostek przewodowy	Oznaczenie listwy / aparatu	Nr zacisku	
5	-A31-X10	1	•				==011/11.18:C
4	-A31-X10	2	•				==011/11.18:D
		3	•				==011/11.18:E

Uwagi:

ENERGOTEST GLIWICE	Obiekt: PGE Dystrybucja S.A. - SE Rożki			Numer rysunku: 03713_P30_071_E2A	Rewizja: E2A
	Nazwa rysunku: Rozdzielnica 30kV typu D-40P Transformator potrzeb własnych 30/0,4kV - pola nr 3, 10 Schematy połączeń wewnętrznych i przyłączeń			Nr projektu: 03713_P30	Nr strony: 14 / 17
Zmiana: E2A	Data: 10.2020	Opis zmiany: Zgodnie z kartą zmian	Faza realizacji: Projekt wykonawczy	Nr uprawnień: SLK/IE/4593/07	Projektował: Szyndler Aleksander
				Nr uprawnień: SLK/IE/4593/07	Opracował: Szyndler Aleksander
			Data projektu: 10.2020	Nr uprawnień: SLK/2993/POOE/10	Sprawdził: Guzdzik Krzysztof

Podpis

Listwa zaciskowa: =+-XŁ

Przyłącze: Nr zacisku	Przyłącze: Oznaczenie listwy / aparatu	Nr zacisku	Mostek stały	Mostek przewodowy	Przyłącze: Oznaczenie listwy / aparatu	Przyłącze: Nr zacisku	CANn YKSLYekw-P 2x2x0,5 mm²					Arkusz / Pole
		3			-A32	A3	1					==011/11.11:D
		4			-A32	A4	2					==011/11.11:D
		5			-A32	A8	3					==011/11.14:D
		6			-A32	A9	4					==011/11.14:D
		7	•		-CANn	SH	SH					==011/11.10:D

Uwagi:

ENERGOTEST GLIWICE

Obiekt: PGE Dystrybucja S.A. - SE Rożki		Numer rysunku: 03713_P30_071_E2A	Rewizja: E2A
Nazwa rysunku: Rozdzielnica 30kV typu D-40P Transformator potrzeb własnych 30/0,4kV - pola nr 3, 10 Schematy połączeń wewnętrznych i przyłączeń		Nr projektu: 03713_P30	Nr strony: 15 / 17

Zmiana	Data	Opis zmiany	Faza realizacji	Nr uprawnień		Podpis
E2A	10.2020	Zgodnie z kartą zmian	Projekt wykonawczy	SLK/IE/4593/07	Projektował: Szyndler Aleksander	Szyndler
				SLK/IE/4593/07	Opracował: Szyndler Aleksander	Szyndler
			Data projektu: 10.2020	SLK/2993/POOE/10	Sprawdził: Guzdzik Krzysztof	

Listwa zaciskowa: =+-SZ

Przyłącze Nr zacisku	Przyłącze Oznaczenie listwy / aparatu	Nr zacisku	Mostek stały	Mostek przewodowy	Przyłącze Oznaczenie listwy / aparatu	Przyłącze Nr zacisku	D2 Lgy 1x2,5 mm²	D3 1x2,5 mm²				Arkusz / Pole
3	-F81	1+	•		-(n-1)SZ	1+	X					==011/4.2:E
					-(n+1)SZ	1+		X				
1	-F81	1-	•		-(n-1)SZ	1-	X					==011/4.3:E
					-(n+1)SZ	1-		X				
3	-F87	2+	•		-(n-1)SZ	2+	X					==011/4.6:E
					-(n+1)SZ	2+		X				
1	-F87	2-	•		-(n-1)SZ	2-	X					==011/4.6:E
					-(n+1)SZ	2-		X				
3	-F82	+W	•		-(n-1)SZ	+W	X					==011/4.4:E
					-(n+1)SZ	+W		X				
1	-F82	-W	•		-(n-1)SZ	-W	X					==011/4.4:E
					-(n+1)SZ	-W		X				
1	-F85	L1	•		-(n-1)SZ	L1	X					==011/4.7:E
					-(n+1)SZ	L1		X				
3	-F85	L2	•		-(n-1)SZ	L2	X					==011/4.7:E
					-(n+1)SZ	L2		X				
5	-F85	L3	•		-(n-1)SZ	L3	X					==011/4.8:E
					-(n+1)SZ	L3		X				
10	-X3	N1	•		-(n-1)SZ	N1	X					==011/4.9:E
					-(n+1)SZ	N1		X				
1	-F84	L	•		-(n-1)SZ	L	X					==011/4.9:E
					-(n+1)SZ	L		X				
N.1	-F84	N	•		-(n-1)SZ	N	X					==011/4.10:E
					-(n+1)SZ	N		X				
PE	-X	PE	•		-(n-1)SZ	PE	X					==011/4.10:E
					-(n+1)SZ	PE		X				
11	-X3	Z	•		-(n-1)SZ	Z	X					==011/4.11:E
					-(n+1)SZ	Z		X				
12	-X3	Zz	•		-(n-1)SZ	Zz	X					==011/4.11:E
					-(n+1)SZ	Zz		X				
B1	-X52	+AwUp	•		-(n-1)SZ	+AwUp	X					==011/4.12:E
					-(n+1)SZ	+AwUp		X				
B2	-X52	AL	•		-(n-1)SZ	AL	X					==011/4.13:E
					-(n+1)SZ	AL		X				
B3	-X52	AW	•		-(n-1)SZ	AW	X					==011/4.13:E
					-(n+1)SZ	AW		X				
B4	-X52	UP	•		-(n-1)SZ	UP	X					==011/4.14:E
					-(n+1)SZ	UP		X				
A3	-X52	R+	•		-(n-1)SZ	R+	X					==011/4.16:E
					-(n+1)SZ	R+		X				
A1	-X52	ZS	•		-(n-1)SZ	ZS	X					==011/4.15:E
					-(n+1)SZ	ZS		X				
A2	-X52	LRW	•		-(n-1)SZ	LRW	X					==011/4.15:E
					-(n+1)SZ	LRW		X				
		BLU1	•		-(n-1)SZ	BLU1	X					==011/4.19:E

Uwagi:

ENERGOTEST GLIWICE

Obiekt: PGE Dystrybucja S.A. - SE Rożki

Nazwa rysunku: Rozdzielnica 30kV typu D-40P
Transformator potrzeb własnych 30/0,4kV - pola nr 3, 10
Schematy połączeń wewnętrznych i przyłączeń

Numer rysunku: 03713_P30_071_E2A
Rewizja: E2A
Nr projektu: 03713_P30
Nr strony: 16/17

Zmiana	Data	Opis zmiany	Faza realizacji	Nr uprawnień	Projektował:	Podpis
E2A	10.2020	Zgodnie z kartą zmian	Projekt wykonawczy	SLK/IE/4593/07	Szyndler Aleksander	
				Nr uprawnień SLK/IE/4593/07	Opracował: Szyndler Aleksander	
			Data projektu 10.2020	Nr uprawnień SLK/2993/POOE/10	Sprawdził: Guzdzik Krzysztof	

Listwa zaciskowa: =+-SZ

Przyłącze Nr zacisku	Przyłącze Oznaczenie listwy / aparatu	Nr zacisku	Mostek stały	Mostek przewodowy	Oznaczenie listwy / aparatu	Nr zacisku	D3 1x2,5 mm²	D2 Lgy 1x2,5 mm²				Arkusz / Pole
					-(n+2)SZ	BLU1	X					
164	-X	BLU21	•		-(n-1)SZ	BLU21		X				==011/4.17:E
165	-X	BLU22	•		-(n+2)SZ	BLU22	X					==011/4.18:E
162	-X	BLQ	•		-(n-1)SZ	BLQ		X				==011/4.16:E
					-(n+2)SZ	BLQ	X					
163	-X	BL-	•		-(n-1)SZ	BL-		X				==011/4.17:E
					-(n+2)SZ	BL-	X					

Uwagi:

ENERGOTEST GLIWICE

Obiekt: PGE Dystrybucja S.A. - SE Rożki		Numer rysunku: 03713_P30_071_E2A	Rewizja: E2A
Nazwa rysunku: Rozdzielnica 30kV typu D-40P Transformator potrzeb własnych 30/0,4kV - pola nr 3, 10 Schematy połączeń wewnętrznych i przyłączeń		Nr projektu: 03713_P30	Nr strony: 17 / 17

Zmiana	Data	Opis zmiany	Faza realizacji	Nr uprawnień	Projektował:	Podpis
E2A	10.2020	Zgodnie z kartą zmian	Projekt wykonawczy	SLK/IE/4593/07	Szyndler Aleksander	Szyndler
				SLK/IE/4593/07	Opracował: Szyndler Aleksander	Szyndler
			Data projektu 10.2020	SLK/2993/POOE/10	Sprawdził: Guzdzik Krzysztof	

Listwa zaciskowa: =+-X51

Przyłącze: Nr zacisku	Przyłącze: Oznaczenie listwy / aparatu	Nr zacisku	Mostek stały	Mostek przewodowy	Przyłącze: Oznaczenie listwy / aparatu	Przyłącze: Nr zacisku	Arkusz / Pole
		A1	•		-VD4-XDB	58	==012/2.7:G
		A2	•		-VD4-XDB	2	==012/1.10:G
		A3	•		-VD4-XDB	3	==012/1.10:B
		A4	•		-VD4-XDB	4	==012/1.6:B
		A5	•		-VD4-XDB	7	==012/1.15:B
		A6	•		-VD4-XDB	6	==012/1.14:B
		A7	•		-VD4-XDB	5	==012/1.13:B
		A8	•		-VD4-XDB	23	==012/1.13:B
		A9	•				
		A10	•		-VD4-XDB	51	==012/2.8:B
		A11	•		-VD4-XDB	11	==012/1.17:B
		A12	•		-VD4-XDB	26	==012/1.3:B
		A13	•		-VD4-XDB	13	==012/1.11:B
		A14	•		-VD4-XDB	14	==012/1.6:G
		A15	•		-VD4-XDB	17	==012/1.15:G
		A16	•		-VD4-XDB	54	==012/2.10:G
		B1	•		-VD4-XDB	15	==012/1.13:G
		B2	•		-VD4-XDB	33	==012/1.13:G
		B3	•		-VD4-XDB	10	==012/2.3:B
		B4	•		-VD4-XDB	20	==012/2.3:G
		B5	•		-VD4-XDB	22	==012/1.17:G
		B6	•		-VD4-XDB	21	==012/1.17:G
		B7	•				
		B8	•		-VD4-XDB	24	==012/1.2:B
		B8	•				
		B9	•		-VD4-XDB	25	==012/1.5:B
		B10	•		-VD4-XDB	36	==012/1.3:G
		B11	•				
		B12	•		-VD4-XDB	52	==012/2.11:B
		B13	•		-VD4-XDB	28	==012/1.14:B
		B14	•		-VD4-XDB	30	==012/1.8:G
		B15	•		-VD4-XDB	31	==012/1.8:B
		B16	•				
		C1	•				
		C2	•		-VD4-XDB	34	==012/1.2:G
		C3	•		-VD4-XDB	35	==012/1.5:G
		C4	•		-VD4-XDB	16	==012/1.14:G
		C5	•				
		C6	•		-VD4-XDB	53	==012/2.11:G
		C7	•		-VD4-XDB	38	==012/1.14:G
		C9	•		-VD4-XDB	41	==012/1.9:B
		C10	•				
		C11	•		-VD4-XDB	27	==012/1.18:B
		C12	•		-VD4-XDB	37	==012/1.18:G
		C13	•				

Uwagi:

ENERGOTEST GLIWICE

Obiekt: PGE Dystrybucja S.A. - SE Rożki

Nazwa rysunku: Rozdzielnica 30kV typu D-40P
Wyłącznik VD4 (1VCD400237)
Schemat połączeń wewnętrznych

Numer rysunku: 03713_P30_082_E2A
Rewizja: E2A
Nr projektu: 03713_P30
Nr strony: 1/2

Zmiana	Data	Opis zmiany	Faza realizacji	Nr uprawnień		Podpis
E2A	10.2020	Zgodnie z kartą zmian	Projekt wykonawczy	SLK/IE/4593/07	Projektował: Szyndler Aleksander	
				SLK/IE/4593/07	Opracował: Szyndler Aleksander	
			Data projektu 10.2020	SLK/2993/POOE/10	Sprawdził: Guździk Krzysztof	

Listwa zaciskowa: =+-X51

Przyłącze: Nr zacisku	Przyłącze: Oznaczenie listwy / aparatu	Nr zacisku	Mostek stały	Mostek przewodowy	Przyłącze: Oznaczenie listwy / aparatu	Przyłącze: Nr zacisku	Arkusz / Pole
		C14	•				
		C15	•		-VD4-XDB	9	==012/1.16:B
		C16	•		-VD4-XDB	19	==012/1.16:G
		D1	•		-VD4-XDB	50	==012/2.9:B
		D2	•				
		D3	•				
		D4	•				
		D5	•				
		D6	•				
		D7	•		-VD4-XDB	55	==012/2.6:B
		D8	•		-VD4-XDB	56	==012/2.6:G
		D9	•		-VD4-XDB	57	==012/2.7:B
		D10	•		-VD4-XDB	49	==012/2.9:G
		D11	•		-VD4-XDB	8	==012/1.12:B
		D12	•		-VD4-XDB	18	==012/1.12:G
		D13	•		-VD4-XDB	29	==012/1.16:B
		D14	•		-VD4-XDB	39	==012/1.16:G
		D15	•		-VD4-XDB	32	==012/1.18:B
		D16	•		-VD4-XDB	42	==012/1.18:G

Uwagi:

ENERGOTEST GLIWICE

Obiekt: PGE Dystrybucja S.A. - SE Rożki

Nazwa rysunku: Rozdzielnica 30kV typu D-40P
Wyłącznik VD4 (1VCD400237)
Schemat połączeń wewnętrznych

Numer rysunku: 03713_P30_082_E2A
Rewizja: E2A
Nr projektu: 03713_P30
Nr strony: 2/2

Zmiana	Data	Opis zmiany	Faza realizacji	Nr uprawnień		Podpis
E2A	10.2020	Zgodnie z kartą zmian	Projekt wykonawczy	SLK/IE/4593/07	Projektował: Szyndler Aleksander	
				SLK/IE/4593/07	Opracował: Szyndler Aleksander	
			Data projektu 10.2020	SLK/2993/POOE/10	Sprawdził: Guzdzik Krzysztof	