ENERGOTEST

PROJEKT
DESIGN

stadium: *stage.*	**Projekt wykonawczy**	nr *No.*	**03713_P27**
UMOWA *CONTRACT*	**1253/GL/LZA/MC/2017**		
OBIEKT *PLANT*	**GPZ 220/110/30 kV Rożki**		
PRACE *WORKS*	**Przebudowa GPZ 220/110/30 kV Rożki. Rozdzielnica główna potrzeb własnych 0,4kV**		
INWESTOR *INVESTOR*	**PGE Dystrybucja S.A. Oddział Skarżysko-Kamienna 26-110 Skarżysko-Kamienna Al. Marszałka J. Piłsudskiego 51**		

MENEDŻER PROJEKTU *PROJECT MANAGER*	
PROJEKTOWAŁ *DESIGNED BY*	**mgr inż. Artur Muzyka**
SPRAWDZIŁ *VERIFIED BY*	**inż. Tadeusz Gubernat**
ZATWIERDZIŁ *APPROVED BY*	**mgr inż. Grzegorz Sodzawiczny Dyrektor Pionu Projektowania i Analiz**

ZMIANA *REVISION*	**A**	**B**	**C**
DATA *DATE*	**01. 2019**	**12. 2019**	**04. 2020**

Niniejsze opracowanie można kopiować i rozpowszechniać tylko w całości. Kopiowanie części może nastąpić tylko po pisemnej zgodzie Energotest Sp. z o.o.

This documentation can be copied and published only in all. Fragmentary copying can be done only after writing consent of Energotest Ltd.

Gliwice, październik 2018

1. Niniejsza dokumentacja jest wykonana zgodnie z umową nr **1253/GL/LZA/MC/2017** z dnia 19.02.2018 r. oraz zgodnie z przepisami techniczno-budowlanymi i normami.

   Dokumentacja ta jest kompletna z punktu widzenia celu, któremu ma służyć.

2. Projekt opracowano stosownie do obowiązujących danych do wykonania pracy projektowej oraz przepisów aktualnych w dniu oddania projektu Zamawiającemu.

   Realizacja projektu po upływie 24 miesięcy od daty przekazania Zamawiającemu wymagać będzie weryfikacji danych do wykonania pracy projektowej oraz zgodności z przepisami i dostosowania rozwiązań projektowych do wyników weryfikacji.

Projekt skoordynowano z branżą (działem)	Koordynujący		
	Symbol	Imię i nazwisko koordynującego (kierownika działu), pieczątka	Podpis
Branża prowadząca (Dział)	PA2		
Rzeczoznawca ds. BHP i Ergonomii		nie dotyczy	
Rzeczoznawca ds. p.poż.		nie dotyczy	
Dział Rozwoju i Realizacji Systemów		nie dotyczy	
Branża (Dział)		nie dotyczy	
Branża (Dział)		nie dotyczy	

Oznaczenie zmiany	Przyczyny zmiany	Zakres zmian	Data zmiany	Wprowadził	Sprawdził
1	**2**	**3**	**4**	**5**	**6**
B	Uwagi Inwestora	Uzupełniono schematy zasadnicze pól, schematy montażowe, zestawienie materiałów	12.2019	A. Muzyka	T. Gubernat
C	Uwagi Inwestora	Uzupełniono schematy zasadnicze pól, schematy montażowe, zestawienie materiałów	04.2020	A. Muzyka	T. Gubernat

L.p.	Wyszczególnienie	Nr rysunku	Ilość arkuszy	Zmiany					
1	2	3	4	5	6	7	8	9	10
1.	Strona tytułowa		1			C			
2.	Strona klauzul		1			C			
3.	Strona koordynacyjna		1			C			
4.	Karta zmian projektu		1			C			
5.	Spis zawartości		1			C			
5.1	Wykaz projektów		3			C			
6.	Dane wejściowe do projektu		1			C			
7.	Opis techniczny		5			C			
8.	Zestawienie urządzeń i materiałów		7			C			
9.	Rysunki								

L.p.	Nr projektu	Tytuł projektu
Projekty budowlane		
1	03713_P01	Rozbiórka budynku podziemnego, zbiornika olejowego, budynku gospodarki olejowej i chłodni kominowej na terenie GPZ Rożki
2	03713_P02	Przebudowa GPZ Rożki
3	03713_spr	Rozbiórka budynków sprężarkowni na terenie GPZ Rożki
4	03713_P04	Przebudowa GPZ Rożki (Etap 2)
5	03713_P05	Budowa kotew dla transformatorów TR-1 i TR-2
Projekty wykonawcze		
6	03713_P06	Koncepcja projektowa
7	03713_P07	Rozdzielnia 110 kV. Obwody pierwotne
8	03713_P08	Rozdzielnia 110 kV. Branża konstrukcyjno-budowlana – część zasadnicza
9	03713_P09	Rozdzielnia 110 kV. Branża konstrukcyjno-budowlana – bramka linii 110 kV Szerzawy i bramka transformatorowa
10	03713_P10	Plan zagospodarowania terenu
11	03713_P11	Rozdzielnia 110 kV. Obwody wtórne. Pole sprzęgła nr 1
12	03713_P12	Rozdzielnia 110 kV. Obwody wtórne. Pole liniowe nr 2
13	03713_P13	Rozdzielnia 110 kV. Obwody wtórne. Pole transformatorowe nr 3
14	03713_P14	Rozdzielnia 110 kV. Obwody wtórne. Pole transformatorowe nr 4
15	03713_P15	Rozdzielnia 110 kV. Obwody wtórne. Pole liniowe nr 5
16	03713_P16	Rozdzielnia 110 kV. Obwody wtórne. Pole liniowe nr 7
17	03713_P17	Rozdzielnia 110 kV. Obwody wtórne. Pole liniowe nr 8
18	03713_P18	Rozdzielnia 110 kV. Obwody wtórne. Pole liniowe nr 10
19	03713_P19	Rozdzielnia 110 kV. Obwody wtórne. Pole liniowe nr 11
20	03713_P20	Rozdzielnia 110 kV. Obwody wtórne. Pole liniowe nr 12
21	03713_P21	Rozdzielnia 110 kV. Obwody wtórne. Pole liniowe nr 13
22	03713_P22	Rozdzielnia 110 kV. Obwody wtórne. Pole liniowe nr 14

23	03713_P23	Rozdzielnia 110 kV. Obwody wtórne. Szafa zabezpieczeń ZS i LRW
24	03713_P25	Pomiar energii
25	03713_P26	Telemechanika
26	03713_P27	Rozdzielnica potrzeb własnych 400/230 V AC
27	03713_P28	Rozdzielnica prądu stałego 220 V DC
28	03713_P29	Rozdzielnica napięć gwarantowanych 230 V AC
29	03713_P30	Rozdzielnia 30 kV. Rozdzielnica 30 kV
30	03713_P32	Sprzęt BHP i przeciwpożarowy
31	03713_P33	Agregat prądotwórczy
32	03713_P34	Trasy kablowe
33	03713_P35	Instalacja odgromowa, uziemienia i połączeń wyrównawczych
34	03713_P36	Instalacja odwodnienia, wodociągowa i hydrantowa
35	03713_P37	Rozdzielnice pomocnicze 0,4 kV AC
36	03713_P38	Centralna sygnalizacja
37	03713_P39	Instalacja wentylacji i klimatyzacji budynku nastawni
38	03713_P40	Instalacja wentylacji budynku rozdzielni 30 kV i akumulatorni
39	03713_P41	Instalacja oświetlenia awaryjnego
40	03713_P42	Instalacja oświetlenia podstawowego
41	03713_P43	Instalacja oświetlenia zewnętrznego stacji
42	03713_P44	System Ochrony Technicznej (SOT)
43	03713_P45	Budynki. Branża konstrukcyjno-budowlana
44	03713_P46	Drogi wewnętrzne
45	03713_P47	Drogi zewnętrzne

Pozostałe opracowania		
48	03713_P48	Obliczenia zwarciowe
49	03713_P49	Karta informacyjna przedsięwzięcia
50	03713_P51	Dokumentacja geologiczna
51	03713_P52	Inwentaryzacja dendrologiczna drzew i krzewów
52	03713_P53	Kosztorysy
53	03713_P54	Decyzje, postanowienia, uzgodnienia właścicielskie i branżowe

6. DANE WEJŚCIOWE DO PROJEKTU

6.1 Przedmiot opracowania

Przedmiotem opracowania jest projekt wykonawczy wymiany rozdzielnicy 0,4kV potrzeb własnych na stacji Rożki.

6.2 Podstawa prawna wykonania projektu

Projekt wykonano na podstawie:

- Umowy nr **1253/GL/LZA/MC/2017** z dnia 19.02.2018 r. pomiędzy PGE Dystrybucja SA z siedzibą w Lublinie Oddział Skarżysko-Kamienna (Zamawiający), a Energotest Sp. z o.o. (Wykonawca),
- Ustawy Prawo budowlane z dnia 07.07.1994 z późniejszymi zmianami,
- Rozporządzenia Ministra Infrastruktury z dnia 12.04.2002 w sprawie warunków technicznych, jakim powinny odpowiadać budynki i ich usytuowanie z późniejszymi zmianami,
- Ustawy Prawo energetyczne z dnia 10.04.1997 z późniejszymi zmianami,
- Rozporządzenia Ministra Gospodarki z dnia 04.05.2007 w sprawie warunków funkcjonowania systemu elektroenergetycznego z późniejszymi zmianami,,
- Norm wyszczególnionych w opisie technicznym.

6.3 Podstawa techniczna wykonania projektu

Projekt wykonano na podstawie:

- Specyfikacji Istotnych Warunków Zamówienia - nr postępowania 1253/GL/LZA/MC/2017,
- Specyfikacji Technicznej stanowiącej Załącznik nr 1 do SIWZ,
- Wzajemnych uzgodnień pomiędzy Zamawiającym, Inwestorem a Wykonawcą,
- Kart katalogowych zastosowanych aparatów i urządzeń oraz ustaleń z ich producentami.

6.4 Zakres opracowania

Projekt swym zakresem obejmuje:

- schemat strukturalny rozdzielnicy
- elewacje pól
- schematy zasadnicze
- zestawienia materiałów
- schematy połączeń wewnętrznych i przyłączeń

Projekt swym zakresem nie obejmuje:

- Rozprowadzenia kabli.

7. OPIS TECHNICZNY

7.1. Charakterystyka obiektu – stan istniejący

Istniejąca rozdzielnica 0,4kV potrzeb własnych stacji zlokalizowana jest na parterze budynku nastawni i składa się z 10-ciu szaf w wykonaniu wolnostojącym. Jest to rozdzielnica jednosystemowa, dwusekcyjna pracująca w układzie rezerwy ukrytej. Zasilana jest z transformatorów potrzeb własnych 30/0,4kV TPW1 i TPW2 o mocy 400kVA każdy.

7.2. Demontaże.

Demontażowi podlega istniejąca rozdzielnica 0,4kV potrzeb własnych składająca się z 10-ciu szaf wolnostojących zlokalizowana na parterze budynku nastawni.

7.3. Charakterystyka obiektu – stan projektowany

Modernizacja obejmuje wymianę rozdzielnicy 0,4kV na nową rozdzielnicę która została zlokalizowana w pomieszczeniu nastawni. Projektowana rozdzielnica jest jednosystemowa, trzysekcyjna. Składa się z 4-ch szaf wolnostojących:

- szafa FA1 (tworząca sekcję 1) wyposażona jest w pola zasilające sekcję 1 z:
  - istniejącego transformatora potrzeb własnych TPW1
  - rozdzielnicy potrzeb własnych stacji PSE

  oraz wyposażona jest w zabezpieczenia odpływów sekcji 1;
- szafa FA2 wyposażona jest w pole zasilające sekcję 1 z nowoprojektowanego agregatu Diesla, pole sprzęgła sekcja 1 <-> sekcja 2 oraz wyposażona w automatykę SZR;
- szafa FA3 (tworząca sekcję 2) wyposażona jest w pola zasilające sekcję 2 z:
  - istniejącego transformatora potrzeb własnych TPW2
  - rozdzielnicy potrzeb własnych stacji PSE

  oraz wyposażona jest w zabezpieczenia odpływów sekcji 2;
- szafa FA4 (tworząca sekcję 3) wyposażona jest w pole sprzęgła sekcja 2 <-> sekcja 3 oraz w zabezpieczenia odpływów sekcji 3.

Do szyn sekcji 3 podłączone są odbiory, których zasilanie nie jest wymagane podczas zasilania rozdzielnicy ze źródła zasilania awaryjnego – agregatu Diesla lub rozdzielnicy PSE.

Automatyka SZR.

1. W stanie pracy normalnej:
   - zamknięte są wyłączniki Q51, Q52 zasilania sekcji 1 i 2 z TPW oraz wyłącznik sprzęgła Q55 sekcja 2 <-> sekcja 3;
   - otwarty jest wyłącznik sprzęgła Q54 sekcja 1 <-> sekcja 2 oraz wyłącznik zasilania z agregatu Diesla Q53.
   - otwarte są wyłączniki Q56, Q57 zasilania z PSE.
2. W przypadku zaniku napięcia z jednego z transformatorów potrzeb własnych, następuje otwarcie wyłącznika w polu zasilającym pozbawionym zasilania i zamknięcie wyłącznika sprzęgła Q54

sekcja 1<-> sekcja 2, przy pozostawionym zamkniętym wyłączniku Q55 sekcja 2 <-> sekcja3, otwartym wyłączniku zasilania z agregatu Q53 i otwartych wyłącznikach Q56, Q57 zasilania z PSE.

3. W przypadku braku zasilań z obydwu transformatorów potrzeb własnych następuje:
   - otwarcie obydwu wyłączników w polach zasilających z TPW1- Q51 i TPW2 - Q52;
   - otwarcie wyłącznika Q55 sekcja 2 <-> sekcja 3 (odciążenie rozdzielnicy);
   - uruchomienie źródła zasilania awaryjnego (agregatu);
   - zamknięcie wyłącznika Q53 zasilania z agregatu,
   - wyłączniki Q56, Q57 zasilania z PSE pozostają otwarte.

Po przywróceniu zasilań z TPW wyłącznik Q55 pozostaje otwarty – obsługa świadomie dokonuje ręcznego załączenia wyłącznika Q55.

Wyłączniki Q56, Q57 zasilania z PSE, stanowią awaryjne źródło zasilania w przypadku braku dostępności zasilań z TPW1, TPW2 i agregatu prądotwórczego i nie są objęte automatyką SZR.

Przed zamknięciem wyłączników Q56 albo Q57 należy bezwzględnie otworzyć pozostałe wyłączniki zasilań (Q51 – zasilanie z TPW1, Q52 – zasilanie z TPW2, Q53 – zasilanie z agregatu) i zablokować automatykę SZR.

Opisane powyżej układy pracy będą realizowane przez automatykę SZR (automat typu SZR-9 do przełączania zasilań niskiego napięcia firmy ZPrAE Sp. z o.o.). zabudowany w szafie sprzęgła S1<->S2. Automat SZR spełniać będzie dwie zasadnicze funkcje zasilania rozdzielni niskiego napięcia:

- samoczynnego załączania rezerwowego w przypadkach awaryjnych (SZR),
- planowanego przełączania zasilań na polecenie obsługi (PPZ).

Rozdzielnica potrzeb własnych 400/230VAC

Przyjęto następujące dane techniczne rozdzielnicy 400/230VAC:

- napięcie znamionowe pracy	400/230VAC
- napięcie znamionowe izolacji	690V
- znamionowy prąd ciągły szyn zbiorczych	800A
- prąd krótkotrwały wytrzymywany	30kA
- stopień ochrony	IP40 (przy zamkniętej obudowie)
- układ pracy	TN-S
- wymiary pojedynczej szafy	800×800×2100 (szer.×gł.×wys.) każda
- wentylacja szaf grawitacyjna	

W rozdzielni tej mieścić się będą:

- wyłączniki typu Tmax-T7 lub Tmax-T5 produkcji ABB,
- automat SZR typu SZR-9 prod. ZPrAE,

- rozłączniki bezpiecznikowe trój- i jednobiegunowe jako zabezpieczenia odpływów
- układ pomiaru energii - przekładniki prądowe do pomiaru kontrolnego;
- Przekładniki prądowe do pomiarów lokalnych
- Cyfrowe mierniki prądów i napięcia.
- Aparatura sterująca, przełączniki i przyciski
- Listwy zaciskowe.

Pomiary energii

Układ rozdzielnicy przystosowano do półpośredniego pomiaru energii. W obwodach prądowych pól zasilania z TPW1 (Q51), TPW2 (Q52), PSE (Q56, Q57) oraz w polu odpływowym zasilania odbiorców komunalnych (F301) zabudowano przekładniki prądowe i listwy pomiarowe, obwody napięciowe zabezpieczono rozłącznikami bezpiecznikowymi. Całość obwodów podłączono do szafy pomiarowej energii FQ3 w której zostały zabudowane liczniki energii elektrycznej.

Pomiary lokalne.

W rozdzielnicy potrzeb własnych 0,4kV w szafie sprzęgła zamontowane zostały analizatory parametrów sieci AC umożliwiające pomiary następujących wielkości:

- Pomiary prądów na zasilaniach z transformatorów
- Pomiary napięć na szynach sekcji I i II
- Pomiary mocy czynnej i biernej na zasilaniach z transformatorów.

Gospodarka kablowa

W zawiązku z przeniesieniem nowoprojektowanej rozdzielnicy 0,4kV do nowej lokalizacji, istniejące kable należy przedłużyć za pomocą odpowiednich muf kablowych i kabli o przekroju i materiale żyły nie mniejszym od istniejących.

Ochrona przeciwporażeniowa.

Ochronie podlegają wszystkie części urządzeń elektrycznych, które nie znajdują się pod napięciem, a przerzut napięcia na te urządzenia w przypadkach awaryjnych może stworzyć niebezpieczeństwo porażenia.

Wszystkie połączenia przewodów biorących udział w ochronie przeciwporażeniowej należy wykonać w sposób trwały w czasie i zabezpieczyć od skutków korozji.

Jako podstawową ochronę zastosowano:

- izolatory wsporcze i przepustowe,
- odstępy izolacyjne,
- osłony wykonane z blachy stalowej, które przy zamkniętych drzwiach zapewniają odpowiedni stopień ochrony.

Rozdzielnica pracuje w układzie TN -S. Wszystkie połączenia przewodów biorących udział w ochronie przeciwporażeniowej należy wykonać w sposób trwały w czasie i zabezpieczyć od skutków korozji. Jako dodatkową ochronę przeciwporażeniową w sieci 0,4 kV zastosowano szybkie wyłączenie.

Sprawdzenia skuteczności ochrony przeciwporażeniowej dokonano dla nowoprojektowanych urządzeń.
Dla urządzeń i odpływów istniejących należy zweryfikować skuteczność ochrony przeciwporażeniowej dla najgorszego przypadku zasilania – zasilania z agregatu Diesla.
Po wybudowaniu i podłączeniu linii zasilających z rozdzielnicy potrzeb własnych PSE należy zweryfikować skuteczność ochrony przeciwporażeniowej dla wszystkich odpływów zasilanych z zaprojektowanej rozdzielnicy potrzeb własnych stacji.
W obwodach pomocniczych prądu przemiennego 230 VAC i stałego 220VDC przewidziano ochronę przeciwporażeniową dodatkową zgodnie z aktualną normą PN-IEC 60364-4-41:2000.
Urządzenia ochronne (wyłączniki instalacyjne i wkładki bezpiecznikowe) będą samoczynnie wyłączać zasilanie chronionego przed dotykiem pośrednim obwodu lub urządzenia w taki sposób, aby w następstwie zwarcia między częścią czynną i częścią przewodzącą dostępną lub przewodem ochronnym tego obwodu spodziewane napięcie dotykowe przekraczające 50V wartości skutecznej prądu przemiennego lub 120V prądu stałego było wyłączone wystarczająco szybko, aby nie nastąpiły niebezpieczne dla człowieka skutki.
Maksymalne czasy wyłączenia w układach TN i IT:
Uo – wartość skuteczna napięcia znamionowego względem ziemi

- Dla Uo = 230VAC tmax = 0,4 s
- Dla Uo = 220VDC tmax = 0,8 s.

7.1 Ogólne uwagi dotyczące realizacji.

1. Wykonawcę realizującego budowę wg niniejszego opracowania obowiązuje w jego zakresie przestrzeganie przepisów BHP w odniesieniu do wszystkich szczegółów, które nie mogły być omówione w projekcie.
2. Wszystkie prace demontażowe i montażowe należy wykonywać pod nadzorem osób przeszkolonych i uprawnionych. Użycie sprzętu może nastąpić po absolutnym upewnieniu się, że zapewnione będzie bezpieczeństwo pracujących ludzi, za zgodą Inspektora Nadzoru Budowy.
3. Po zakończeniu robót należy przeprowadzić próby funkcjonalne urządzeń, sprawdzenie aparatury przekaźnikowej i pomiarowej, pomiary izolacji obwodów wtórnych oraz pomiary napięć rażenia, zgodnie z obowiązującymi w tym zakresie przepisami.
4. Ze wszystkich prób i pomiarów należy sporządzić protokoły, a ostateczne przekazanie urządzeń do eksploatacji może nastąpić po uzyskaniu świadectwa lub zezwolenia na dopuszczenie do ruchu.

Projekt rozdzielni potrzeb własnych wykonany został zgodnie z następującymi normami:

- PN-E-05115:2002 pt. „Instalacje elektroenergetyczne prądu przemiennego o napięciu wyższym od 1kV”,
- PN–IEC60364–1:2000 pt. „Instalacje elektryczne w obiektach budowlanych. Zakres, przedmiot i wymagania podstawowe”,
- PN–IEC–60364–4–41:2000 pt. „Instalacje elektryczne w obiektach budowlanych. Ochrona dla zapewnienia bezpieczeństwa. Ochrona przeciwporażeniowa”,

- PN–IEC–60364–5–523:2001 pt. „Instalacje elektryczne w obiektach budowlanych. Dobór i montaż wyposażenia elektrycznego. Obciążalność prądowa długotrwała przewodów”,
- N SEP-E-004:2004 pt. "Elektroenergetyczne i sygnalizacyjne linie kablowe. Projektowanie i budowa",

Tabela Z-1: GPZ Rożki; Rozdzielnia potrezb własnych prądu przemiennego 400/230VAC

LP	OZNACZENIE W PROJEKCIE	WYSZCZEGÓLNIENIE	TYP/WYMIAR	DOSTAWCA	JEDN. MIARY	ILOŚĆ	UWAGI
		Rozdzielnica 400/230VAC					
1	**FA1÷FA4**	Trzysekcyjna rozdzielnica prądu przemiennego400/230VAC składająca się z 4 szaf w wykonaniu wolnostojącym o następujących parametrach technicznych: - napięcie znamionowe pracy: 400/230VAC - napięcie znamionowe izolacji: 690V - znamionowy prąd ciągły szyn zbiorczych: 800A - prąd krótkotrwały wytrzymywany: 30kA - stopień ochrony przy zamkniętej obudowie: IP40 - układ pracy: TN-S	Profil L	ZPrAE	Kpl.	1	
		FA1 - Sekcja 1					
1	**FA1**	Szafa stalowa jednodrzwiowa, dwustronna o wymiarach WxSxG [2050x800x800]mm, z drzwiami przeszklonymi wyposażonymi w zawiasy po lewej stronie (przód) oraz drzwiami pełnymi z zawiasami po prawej stronie (tył), wyposażona w: szyny główne In=800A, podniesiony dach z otworami wentylacyjnymi, cokół o wysokości 100mm, ramę uchylną, płytę montażową wraz z elementami mocującymi, oświetlenie z wyłacznikiem krańcowym, listwę uziemiającą, poprzeczki TS, oraz pozostałe niezbędne elementy	Profil L	ZPrAE	Kpl.	1	
2	**Q51**	Wyłącznik kompaktowy 0,4kV, trójbiegunowy, do zabudowy stacjonarnej o parametrach technicznych: - prąd znamionowy długotrwały Iu=800A - znamionowe napięcie pracy Ue: 690VAC - prąd zwarciowy Icu=Ics: 36kA wyposażony w: - wyzwalacz termomagnetyczny TMA (5÷10In) - napęd silnikowy 220VDC - wyzwalacz otwierający YC 220VDC - wyzwalacz zamykający YO 220VDC - sygnalizację zazbrojenia napędu S33M/2 - sygnalizację awaryjnego wyłączenia S51 - sygnalizacje położenia 4xCO Q/1÷Q/4	Tmax T7	ABB	Kpl.	1	
3	**T111÷T113**	Przekładnik prądowy o parametrach: In=800/5A, Sn=10VA, klasa 1/5P10, legalizowany	ASK41.4	Lumel	Szt.	3	
4	**T114÷T116**	Przekładnik prądowy o parametrach: In=800/5A, Sn=10VA, klasa 1/5P10	ASK41.4	Lumel	Szt.	3	

Tabela Z-1: GPZ Rożki; Rozdzielnia potrezb własnych prądu przemiennego 400/230VAC

LP	OZNACZENIE W PROJEKCIE	WYSZCZEGÓLNIENIE	TYP/WYMIAR	DOSTAWCA	JEDN. MIARY	ILOŚĆ	UWAGI
5	**Q56**	Wyłącznik kompaktowy 0,4kV, trójbiegunowy, z napędem ręcznym, do zabudowy stacjonarnej o parametrach technicznych: - prąd znamionowy długotrwały Iu=400A - znamionowe napięcie pracy Ue: 690VAC - prąd zwarciowy Icu=Ics: 36kA wyposażony w: - wyzwalacz termomagnetyczny TMA (5÷10In) - sygnalizację położenia 4xCO Q/1÷Q/4	Tmax T5	ABB	Kpl.	1	
6	**T131÷133**	Przekładnik prądowy o parametrach: In=400/5A, Sn=10VA, klasa 1/5P10, legalizowany	ASK41.4	Lumel	Szt.	3	
7	**F61, F63, F101÷F108, F121÷F129**	Rozłącznik bezpiecznikowy trójbiegunowy, In=63A	Z-SLS/NEOZ/3	Eaton	Szt.	19	
8	**F109÷F120, F130÷F135**	Rozłącznik bezpiecznikowy jednobiegunowy, In=63A	Z-SLS/NEOZ/1	Eaton	Szt.	18	
9		wkładka bezpiecznikowa DO1, In=2A				6	
10		j.w. lecz In=10A				3	
11		j.w. lecz In=16A				20	
12		wkładka bezpiecznikowa DO2, In=25A				7	
13		j.w. lecz In=32A				15	
14		j.w. lecz In=40A				3	
15		j.w. lecz In=50A				3	
16	**F62, F136÷F140**	Rozłącznik bezpiecznikowy trójbiegunowy, In=160A	RBK-000	Apator	Szt.	6	
17		wkładka bezpiecznikowa WT-00, gG, In=80A			Szt.	12	
18		jw. Lecz In=63A				3	
19		jw. Lecz In=125A				3	
20	**K71÷K74**	Przekaźnik pośredniczący z czterema zestawami zestyków z wymuszonym przełączaniem (zestyki sprzężone mechanicznie), istotne dla realizacji automatyki wymagającej jednoznacznego położenia wszystkich zestyków. Konfigurowalny przez użytkownika kolor diody sygnalizacyjnej (czerwony/zielony).	PP-4+GZ14U	Energotest	Kpl.	4	
21	**X91, X94**	Listwa pomiarowa do układu pomiaru energii, plombowana	847-436	Wago	Kpl.	2	
22	**Z81**	Ogranicznik przepięć do sieci TNC 400 VAC, z wymienną wkładką.	VAL-CP-3S-350	Phoenix Contact	Kpl.	1	
23	**1X7**	Listwa zaciskowa kompletna składająca się z 65 zacisków do przewodów do 2,5mm2		Phoenix Contact	Kpl.	1	
24	**X100**	Listwa zaciskowa kompletna składająca się z 84 złaczek do przewodów: - 1,5÷35mm2 -		Phoenix Contact	Kpl.	1	
25		Listwy montażowe, oznaczniki do przewodów, korytka montażowe, przewód mobtażowy i inny drobny osprzęt		Wykonawca	Kpl.	1	

Tabela Z-1: GPZ Rożki; Rozdzielnia potrzeb własnych prądu przemiennego 400/230VAC

LP	OZNACZENIE W PROJEKCIE	WYSZCZEGÓLNIENIE	TYP/WYMIAR	DOSTAWCA	JEDN. MIARY	ILOŚĆ	UWAGI
FA2 - Sprzęgło Sekcja 1 <-> Sekcja 2							
1	**FA2**	Szafa stalowa jednodrzwiowa, dwustronna o wymiarach WxSxG [2050x800x800]mm, z drzwiami przeszklonymi wyposażonymi w zawiasy po lewej stronie (przód) oraz drzwiami pełnymi z zawiasami po prawej stronie (tył), wyposażona w: szyny główne In=800A, podniesiony dach z otworami wentylacyjnymi, cokół o wysokości 100mm, ramę uchylną, płytę montażową wraz z elementami mocującymi, oświetlenie z wyłacznikiem krańcowym, listwę uziemiającą, poprzeczki TS, oraz pozostałe niezbędne elementy	Profil L	ZPrAE	Kpl.	1	
2	**Q54**	Wyłącznik kompaktowy 0,4kV, trójbiegunowy, do zabudowy stacjonarnej o parametrach technicznych: - prąd znamionowy długotrwały Iu=800A - znamionowe napięcie pracy Ue: 690VAC - prąd zwarciowy Icu=Ics: 36kA wyposażony w: - wyzwalacz termomagnetyczny TMA (5÷10In) - napęd silnikowy 220VDC - wyzwalacz otwierający YC 220VDC - wyzwalacz zamykający YO 220VDC - sygnalizację zazbrojenia napędu S33M/2 - sygnalizację awaryjnego wyłączenia S51 - sygnalizacje położenia 4xCO Q/1÷Q/4	Tmax T7	ABB	Kpl.	1	
3	**Q53**	Wyłącznik kompaktowy 0,4kV, trójbiegunowy, z napędem silnikowym, do zabudowy stacjonarnej o parametrach technicznych: - prąd znamionowy długotrwały Iu=400A - znamionowe napięcie pracy Ue: 690VAC - prąd zwarciowy Icu=Ics: 36kA wyposażony w: - wyzwalacz termomagnetyczny TMA (5÷10In) - napęd silnikowy zasobnikowy MOE 220VDC - sygnalizację położenia 4xCO Q/1÷Q/4	Tmax T5	ABB	Kpl.	1	
4	**A2**	Automat SZR/PPZ wg schematu koordynacyjnego nr 03713_P27_B ark. 1	SZR-9	ZPrAE	Szt.	1	
5	**F61÷F63**	Rozłącznik bezpiecznikowy trójbiegunowy, In=63A	Z-SLS/NEOZ/3	Eaton	Szt.	3	
6		wkładka bezpiecznikowa DO1, In=2A				6	
7	**F71÷F77**	Wyłącznik instalacyjny dwubiegunowy, Un=220VDC, In=2A	CLS6-C2/2-DC	Eaton	Szt.	7	
8	**F81÷F85**	Wyłącznik instalacyjny trójbiegunowy, Un=400/230VAC, In=0,5A, charakterystyka C	CLS6-C05/3	Eaton	Szt.	5	
9	**F86÷F88**	Wyłącznik instalacyjny jednobiegunowy, Un=230VAC, In=0,5A, charakterystyka C	CLS6-C05/1	Eaton	Szt.	3	

Tabela Z-1: GPZ Rożki; Rozdzielnia potrezb własnych prądu przemiennego 400/230VAC

LP	OZNACZENIE W PROJEKCIE	WYSZCZEGÓLNIENIE	TYP/WYMIAR	DOSTAWCA	JEDN. MIARY	ILOŚĆ	UWAGI
10	**H51÷H57**	Wskaźnik położenia, Un=220VDC	NEF30WPcz	Promet	Szt.	7	
11	**K711÷K714, K721÷K727, K731÷K732, K741÷K742**	Przekaźnik pośredniczący z czterema zestawami zestyków z wymuszonym przełączaniem (zestyki sprzężone mechanicznie), istotne dla realizacji automatyki wymagającej jednoznacznego położenia wszystkich zestyków. Konfigurowalny przez użytkownika kolor diody sygnalizacyjnej (czerwony/zielony).	PP-4+GZ14U	Relpol	Kpl.	15	
12	**S31Q, S32Q, S33Q, S34Q, S38Q**	Przycisk sterowniczy powrotny, kryty, zielony, styki 1z	NEF30Kz1X	Promet	Szt.	5	
13	**S31R, S32R, S33R, S34R, S38R**	Przycisk sterowniczy powrotny, kryty, czerwony, styki 1z	NEF30Kc1X	Promet	Szt.	5	
14	**S35÷S37**	Przycisk sterowniczy powrotny, kryty, żółty, styki 1z	NEF30Kc1X	Promet	Szt.	3	
15	**S41**	Przełącznik trópołożeniowy 1-0-2 diagram łączeń wg schematu zasadniczego 03713_P27_B ark.1, In=10A	4G10	Apator	Szt.	1	
16	**U91, U92**	Miernik parametrów sieci trójfazowej, In=5A, Un=3x230/400VAC, bez wyjścia analogowego, napięcie zasilające 220VDC, wykonanie standardowe bez dodatkowych wymagań	ND20-2 2 0 1 00 P 0	Lumel	Szt.	2	
17	**1X70**	Listwa zaciskowa kompletna składająca się z 20 złaczek do przewodów do 2,5mm2		Phoenix Contact	Kpl.	1	
18	**1X71, 1X72**	Listwa zaciskowa kompletna składająca się z 35 złaczek do przewodów do 2,5mm2		Phoenix Contact	Kpl.	2	
19	**1X73**	Listwa zaciskowa kompletna składająca się z 55 złaczek do przewodów do 2,5mm2		Phoenix Contact	Kpl.	1	
20	**1X74**	Listwa zaciskowa kompletna składająca się z 80 złaczek do przewodów do 2,5mm2		Phoenix Contact	Kpl.	1	
21	**1X75**	Listwa zaciskowa kompletna składająca się z 10 złaczek do przewodów do 2,5mm2		Phoenix Contact	Kpl.	1	
22		Listwy montażowe, oznaczniki do przewodów, korytka montażowe, przewód mobtażowy i inny drobny osprzęt		Wykonawca	Kpl.	1	
FA3 - Sekcja 2							
1	**FA3**	Szafa stalowa jednodrzwiowa, dwustronna o wymiarach WxSxG [2050x800x800]mm, z drzwiami przeszklonymi wyposażonymi w zawiasy po lewej stronie (przód) oraz drzwiami pełnymi z zawiasami po prawej stronie (tył), wyposażona w: szyny główne In=800A, podniesiony dach z otworami wentylacyjnymi, cokół o wysokości 100mm, ramę uchylną, płytę montażową wraz z elementami mocującymi, oświetlenie z wyłacznikiem krańcowym, listwę uziemiającą, poprzeczki TS, oraz pozostałe niezbędne elementy	Profil L	ZPrAE	Kpl.	1	

Tabela Z-1: GPZ Rożki; Rozdzielnia potrzeb własnych prądu przemiennego 400/230VAC

LP	OZNACZENIE W PROJEKCIE	WYSZCZEGÓLNIENIE	TYP/WYMIAR	DOSTAWCA	JEDN. MIARY	ILOŚĆ	UWAGI
2	**Q52**	Wyłącznik kompaktowy 0,4kV, trójbiegunowy, do zabudowy stacjonarnej o parametrach technicznych: - prąd znamionowy długotrwały Iu=800A - znamionowe napięcie pracy Ue: 690VAC - prąd zwarciowy Icu=Ics: 36kA wyposażony w: - wyzwalacz termomagnetyczny TMA (5÷10In) - napęd silnikowy 220VDC - wyzwalacz otwierający YC 220VDC - wyzwalacz zamykający YO 220VDC - sygnalizację zazbrojenia napędu S33M/2 - sygnalizację awaryjnego wyłączenia S51 - sygnalizacje położenia 4xCO Q/1÷Q/4	Tmax T7	ABB	Kpl.	1	
3	**T121÷T123**	Przekładnik prądowy o parametrach: In=800/5A, Sn=10VA, klasa 1/5P10, legalizowany	ASK41.4	Lumel	Szt.	3	
4	**T124÷T126**	Przekładnik prądowy o parametrach: In=800/5A, Sn=10VA, klasa 1/5P10	ASK41.4	Lumel	Szt.	3	
5	**Q57**	Wyłącznik kompaktowy 0,4kV, trójbiegunowy, z napędem ręcznym, do zabudowy stacjonarnej o parametrach technicznych: - prąd znamionowy długotrwały Iu=400A - znamionowe napięcie pracy Ue: 690VAC - prąd zwarciowy Icu=Ics: 36kA wyposażony w: - wyzwalacz termomagnetyczny TMA (5÷10In) - sygnalizację położenia 4xCO Q/1÷Q/4	Tmax T5	ABB	Kpl.	1	
6	**T141÷143**	Przekładnik prądowy o parametrach: In=400/5A, Sn=10VA, klasa 1/5P10, legalizowany	ASK41.4	Lumel	Szt.	3	
7	**F61, F63, F201÷F208, F221÷F229**	Rozłącznik bezpiecznikowy trójbiegunowy, In=63A	Z-SLS/NEOZ/3	Eaton	Szt.	19	
8	**F209÷F220, F230÷F235**	Rozłącznik bezpiecznikowy jednobiegunowy, In=63A	Z-SLS/NEOZ/1	Eaton	Szt.	18	
9		wkładka bezpiecznikowa DO1, In=2A			Szt.	6	
10		j.w. lecz In=10A			Szt.	3	
11		j.w. lecz In=16A			Szt.	50	
12		wkładka bezpiecznikowa DO2, In=20A			Szt.	3	
13		j.w. lecz In=32A			Szt.	14	
14	**F62, F236÷F240**	Rozłącznik bezpiecznikowy trójbiegunowy, In=160A	RBK-000	Apator	Szt.	6	
15		wkładka bezpiecznikowa WT-00, gG, In=63A			Szt.	3	
16		jw. Lecz In=80A			Szt.	6	

Tabela Z-1: GPZ Rożki; Rozdzielnia potrzeb własnych prądu przemiennego 400/230VAC

LP	OZNACZENIE W PROJEKCIE	WYSZCZEGÓLNIENIE	TYP/WYMIAR	DOSTAWCA	JEDN. MIARY	ILOŚĆ	UWAGI
17		jw. Lecz In=100A			Szt.	3	
18		jw. Lecz In=125A			Szt.	3	
19	**K71÷K74**	Przekaźnik pośredniczący z czterema zestawami zestyków z wymuszonym przełączaniem (zestyki sprzężone mechanicznie), istotne dla realizacji automatyki wymagającej jednoznacznego położenia wszystkich zestyków. Konfigurowalny przez użytkownika kolor diody sygnalizacyjnej (czerwony/zielony).	PP-4+GZ14U	Relpol	Kpl.	4	
20	**X92, X95**	Listwa pomiarowa do układu pomiaru energii, plombowana	847-436	Wago	Kpl.	2	
21	**Z81**	Ogranicznik przepięć do sieci TNC 400 VAC, z wymienną wkładką.	VAL-CP-3S-350	Phoenix Contact	Kpl.	1	
22	**1X7**	Listwa zaciskowa kompletna składająca się z 65 zacisków do przewodów do 2,5mm2		Phoenix Contact	Kpl.	1	
23	**X200**	Listwa zaciskowa kompletna składająca się z 84 złaczek do przewodów: - 1,5÷35mm2 -		Phoenix Contact	Kpl.	1	
24		Listwy montażowe, oznaczniki do przewodów, korytka montażowe, przewód mobtażowy i inny drobny osprzęt		Wykonawca	Kpl.	1	
		FA4 - Sekcja 3					
1	**FA4**	Szafa stalowa jednodrzwiowa, dwustronna o wymiarach WxSxG [2050x800x800]mm, z drzwiami przeszklonymi wyposażonymi w zawiasy po lewej stronie (przód) oraz drzwiami pełnymi z zawiasami po prawej stronie (tył), wyposażona w: szyny główne In=800A, podniesiony dach z otworami wentylacyjnymi, cokół o wysokości 100mm, ramę uchylną, płytę montażową wraz z elementami mocującymi, oświetlenie z wyłacznikiem krańcowym, listwę uziemiającą, poprzeczki TS, oraz pozostałe niezbędne elementy	Profil L	ZPrAE	Kpl.	1	
2	**Q55**	Wyłącznik kompaktowy 0,4kV, trójbiegunowy, z napędem ręcznym, do zabudowy stacjonarnej o parametrach technicznych: - prąd znamionowy długotrwały Iu=400A - znamionowe napięcie pracy Ue: 690VAC - prąd zwarciowy Icu=Ics: 36kA wyposażony w: - wyzwalacz termomagnetyczny TMA (5÷10In) - wyzwalacz otwierający YO 220VDC - sygnalizacje położenia 4xCO Q/1÷Q/4	Tmax T5	ABB	Kpl.	1	
3	**T151÷153**	Przekładnik prądowy o parametrach: In=100/5A, Sn=10VA, klasa 1/5P10, legalizowany	ASK41.4	Lumel	Szt.	3	
4	**F62, F301÷F306**	Rozłącznik bezpiecznikowy trójbiegunowy, In=63A	Z-SLS/NEOZ/3	Eaton	Szt.	7	
5		wkładka bezpiecznikowa DO1, In=2A			Szt.	3	
6		wkładka bezpiecznikowa DO2, In=16A			Szt.	15	

Tabela Z-1: GPZ Rożki; Rozdzielnia potrezb własnych prądu przemiennego 400/230VAC

LP	OZNACZENIE W PROJEKCIE	WYSZCZEGÓLNIENIE	TYP/WYMIAR	DOSTAWCA	JEDN. MIARY	ILOŚĆ	UWAGI
7		jw.. Lecz In=20A			Szt.	3	
8	**F307÷F311**	Rozłącznik bezpiecznikowy trójbiegunowy, In=160A	RBK-000	Apator	Szt.	5	
9		wkładka bezpiecznikowa WT-00, gG, In=80A			Szt.	12	
10		jw. Lecz In=100A			Szt.	3	
11	**X93**	Listwa pomiarowa do układu pomiaru energii, plombowana	847-436	Wago	Kpl.	1	
12	**1X7**	Listwa zaciskowa kompletna składająca się z 22 zacisków do przewodów do 2,5mm2		Phoenix Contact	Kpl.	1	
13	**X300**	Listwa zaciskowa kompletna składająca się z 84 złaczek do przewodów: - 1,5÷50mm2 - 33szt		Phoenix Contact	Kpl.	1	
14		Listwy montażowe, oznaczniki do przewodów, korytka montażowe, przewód mobtażowy i inny drobny osprzęt		Wykonawca	Kpl.	1	

UWAGA: Dopuszcza się zastosowanie materiałów zamiennych, lecz o parametrach technicznych nie gorszych niż zastosowanych w zestawieniu materiałów (dotyczy drobnych materiałów montażowych)

Demontaże							
1		Rozdzielnica potrezb własnych 0,4kV składająca się z 10-ciu szaf wolnostojących zlokalizowana na parterze budynku nastawni					

Spis rysunków

GPZ 220/110/30kV Rożki

Rozdzielnia potrzeb własnych 0,4kV

Oznaczenie	Nr arkusza	Opis stron
001	1	Spis rysunków
001	2	Spis rysunków
001	3	Przegląd oznaczeń projektu
002	1	Układ zasilania potrzeb własnych ; Schemat strukturalny
003	1	Rozdzielnia potrzeb własnych 0,4kV RPW04 ; Elewacja i rozmieszczenie aparatury
003	2	Rozdzielnia potrzeb własnych 0,4kV RPW04 ; Elewacja i rozmieszczenie aparatury
003	3	Rozdzielnia potrzeb własnych 0,4kV RPW04 ; Elewacja i rozmieszczenie aparatury
003	4	Rozdzielnia potrzeb własnych 0,4kV RPW04 ; Elewacja i rozmieszczenie aparatury
004	1	Rozdzielnica potrzeb własnych 400/230VAC ; Schemat jednokreskowy
004	2	Rozdzielnica potrzeb własnych 400/230VAC ; Schemat jednokreskowy
004	3	Rozdzielnica potrzeb własnych 400/230VAC ; Schemat jednokreskowy
004	4	Rozdzielnica potrzeb własnych 400/230VAC ; Schemat jednokreskowy
004	5	Rozdzielnica potrzeb własnych 400/230VAC ; Schemat jednokreskowy
005	1	Rozdzielnica potrzeb własnych 400/230VAC. Odpływy sekcji I. ; Schemat zasadniczy
005	2	Rozdzielnica potrzeb własnych 400/230VAC. Odpływy sekcji I. ; Schemat zasadniczy
005	3	Rozdzielnica potrzeb własnych 400/230VAC. Odpływy sekcji I. ; Schemat zasadniczy
005	4	Rozdzielnica potrzeb własnych 400/230VAC. Odpływy sekcji I. ; Schemat zasadniczy
005	5	Rozdzielnica potrzeb własnych 400/230VAC. Odpływy sekcji I. ; Schemat zasadniczy
005	6	Rozdzielnica potrzeb własnych 400/230VAC. Odpływy sekcji I. ; Schemat zasadniczy
005	7	Rozdzielnica potrzeb własnych 400/230VAC. Odpływy sekcji I. ; Schemat zasadniczy
005	8	Rozdzielnica potrzeb własnych 400/230VAC. Sprzęgło. ; Schemat zasadniczy
005	9	Rozdzielnica potrzeb własnych 400/230VAC. Odpływy sekcji II. ; Schemat zasadniczy
005	10	Rozdzielnica potrzeb własnych 400/230VAC. Odpływy sekcji II. ; Schemat zasadniczy
005	11	Rozdzielnica potrzeb własnych 400/230VAC. Odpływy sekcji II. ; Schemat zasadniczy
005	12	Rozdzielnica potrzeb własnych 400/230VAC. Odpływy sekcji II. ; Schemat zasadniczy
005	13	Rozdzielnica potrzeb własnych 400/230VAC. Odpływy sekcji II. ; Schemat zasadniczy
005	14	Rozdzielnica potrzeb własnych 400/230VAC. Odpływy sekcji II. ; Schemat zasadniczy
005	15	Rozdzielnica potrzeb własnych 400/230VAC. Odpływy sekcji II. ; Schemat zasadniczy
005	16	Rozdzielnica potrzeb własnych 400/230VAC. Odpływy sekcji III ; Schemat zasadniczy
005	17	Rozdzielnica potrzeb własnych 400/230VAC. Odpływy sekcji III ; Schemat zasadniczy
005	18	Rozdzielnica potrzeb własnych 400/230VAC. Opomiarowanie odbiorców komunalnych ; Schemat zasadniczy
006	1	Zasilanie napięciem 220VDC ; Schemat zasadniczy
007	1	Zasilanie sekcji 1 z TPW1 ; Schemat zasadniczy
007	2	Zasilanie sekcji 1 z TPW1 ; Schemat zasadniczy
007	3	Zasilanie sekcji 1 z TPW1 ; Schemat zasadniczy
007	4	Zasilanie sekcji 1 z TPW1 ; Schemat zasadniczy
007	5	Zasilanie sekcji 1 z TPW1 ; Schemat zasadniczy
008	1	Zasilanie sekcji 2 z TPW2 ; Schemat zasadniczy
008	2	Zasilanie sekcji 2 z TPW2 ; Schemat zasadniczy
008	3	Zasilanie sekcji 2 z TPW2 ; Schemat zasadniczy
008	4	Zasilanie sekcji 2 z TPW2 ; Schemat zasadniczy
008	5	Zasilanie sekcji 2 z TPW2 ; Schemat zasadniczy
009	1	Zasilanie sekcji 1 z agregatu Diesla ; Schemat zasadniczy
009	2	Zasilanie sekcji 1 z agregatu Diesla ; Schemat zasadniczy
009	3	Zasilanie sekcji 1 z agregatu Diesla ; Schemat zasadniczy
010	1	Sprzęgło sekcja 1<-> sekcja 2 ; Schemat zasadniczy
010	2	Sprzęgło sekcja 1<-> sekcja 2 ; Schemat zasadniczy
010	3	Sprzęgło sekcja 1<-> sekcja 2 ; Schemat zasadniczy
010	4	Sprzęgło sekcja 1<-> sekcja 2 ; Schemat zasadniczy
011	1	Sprzęgło sekcja 2 <-> sekcja 3 ; Schemat zasadniczy
011	2	Sprzęgło sekcja 2 <-> sekcja 3 ; Schemat zasadniczy
012	1	Zasilanie awaryjne sekcji 1 z PSE ; Schemat zasadniczy
012	2	Zasilanie awaryjne sekcji 1 z PSE ; Schemat zasadniczy
013	1	Zasilanie awaryjne sekcji 2 z PSE ; Schemat zasadniczy
013	2	Zasilanie awaryjne sekcji 2 z PSE ; Schemat zasadniczy
014	1	Koordynacja automatu SZR ; Schemat zasadniczy
014	2	Zasilanie automatu SZR ; Schemat zasadniczy
014	3	Obwody wejściowe automatyki SZR ; Schemat zasadniczy
014	4	Obwody wejściowe automatyki SZR ; Schemat zasadniczy
014	5	Obwody wejściowe automatyki SZR ; Schemat zasadniczy
014	6	Obwody wejściowe automatyki SZR ; Schemat zasadniczy
015	1	Obwody sygnalizacji ; Schemat zasadniczy
015	2	Obwody sygnalizacji ; Schemat zasadniczy
015	3	Obwody sygnalizacji ; Schemat zasadniczy
016	1	Szafa FA1. Plan podłączeń urządzeń
016	2	Szafa FA1. Plan podłączeń urządzeń
016	3	Szafa FA1. Plan podłączeń urządzeń
016	4	Szafa FA1. Plan podłączeń urządzeń
016	5	Szafa FA1. Plan podłączeń urządzeń
016	6	Szafa FA1. Plan podłączeń urządzeń
017	1	Szafa FA2. Plan podłączeń urządzeń
017	2	Szafa FA2. Plan podłączeń urządzeń
017	3	Szafa FA2. Plan podłączeń urządzeń
017	4	Szafa FA2. Plan podłączeń urządzeń
017	5	Szafa FA2. Plan podłączeń urządzeń
017	6	Szafa FA2. Plan podłączeń urządzeń
017	7	Szafa FA2. Plan podłączeń urządzeń
017	8	Szafa FA2. Plan podłączeń urządzeń
017	9	Szafa FA2. Plan podłączeń urządzeń
017	10	Szafa FA2. Plan podłączeń urządzeń
017	11	Szafa FA2. Plan podłączeń urządzeń

Spis rysunków

GPZ 220/110/30kV Rożki
Rozdzielnia potrzeb własnych 0,4kV

Oznaczenie	Nr arkusza	Opis stron
018	1	Szafa FA3. Plan podłączeń urządzeń
018	2	Szafa FA3. Plan podłączeń urządzeń
018	3	Szafa FA3. Plan podłączeń urządzeń
018	4	Szafa FA3. Plan podłączeń urządzeń
018	5	Szafa FA3. Plan podłączeń urządzeń
018	6	Szafa FA3. Plan podłączeń urządzeń
019	1	Szafa FA4. Plan podłączeń urządzeń
019	2	Szafa FA4. Plan podłączeń urządzeń
020	1	Plan zacisków =FA1+-X91
020	2	Plan zacisków =FA1+-X94
020	3	Plan zacisków =FA1+-X100
020	4	Plan zacisków =FA1+-X100
020	5	Plan zacisków =FA1+-X100
020	6	Plan zacisków =FA1+-X100
020	7	Plan zacisków =FA1+-1X7
020	8	Plan zacisków =FA1+-1X7
021	1	Plan zacisków =FA2+-1X70
021	2	Plan zacisków =FA2+-1X71
021	3	Plan zacisków =FA2+-1X72
021	4	Plan zacisków =FA2+-1X73
021	5	Plan zacisków =FA2+-1X73
021	6	Plan zacisków =FA2+-1X74
021	7	Plan zacisków =FA2+-1X74
021	9	Plan zacisków =FA2+-1X75
022	1	Plan zacisków =FA3+-X92
022	2	Plan zacisków =FA3+-X95
022	3	Plan zacisków =FA3+-X200

Oznaczenie	Nr arkusza	Opis stron
022	4	Plan zacisków =FA3+-X200
022	5	Plan zacisków =FA3+-X200
022	6	Plan zacisków =FA3+-X200
022	7	Plan zacisków =FA3+-1X7
022	8	Plan zacisków =FA3+-1X7
023	1	Plan zacisków =FA4+-X93
023	2	Plan zacisków =FA4+-X300
023	3	Plan zacisków =FA4+-1X7
024	1	Plan kabli =+-W3001 =+-W3002 =+-W3003 =+-W3004 =+-W3006 =+-W3007
024	2	Plan kabli =+-W3007 =+-W3009 =+-W3011 =+-W3021 =+-W3024 =+-W3025 =+-W3026
024	3	Plan kabli =+-W3026 =+-W3036 =+-W3037 =+-W3038 =+-W3039
024	4	Plan kabli =+-W3041 =+-W3042 =+-W3043 =+-W3044 =+-W3046 =+-W3049
024	5	Plan kabli =+-W3050 =+-W3052 =+-W3053 =+-W3054 =+-W3055 =+-W3061 =+-W3064
024	6	Plan kabli =+-W3065 =+-W3066 =+-W3067 =+-W3070 =+-W3076 =+-W3077
024	7	Plan kabli =+-W3078 =+-W3086 =+-W3087 =+-W3088 =+-W3089 =+-W3091
024	8	Plan kabli =+-W3091 =+-W3201 =+-W3202 =+-W3203 =+-W3204 =+-W3206
024	9	Plan kabli =+-W3207 =+-W3208 =+-W3209 =+-W3210
024	10	Plan kabli =+-W3210 =+-W3211 =+-W3213 =+-W3214
024	11	Plan kabli =+-W3214 =+-W3215

Zmiana	Data	Opis zmiany	Faza realizacji	Nr uprawnień	Projektował	Podpis	ENERGOTEST GLIWICE	Obiekt	Data	Nr rysunku
			Dokumentacja Wykonawcza	SLK/2146/PWOE/08	A. Muzyka			GPZ 220/110/30kV Rożki	06.2019	001
				SLK/2146/PWOE/08	A. Muzyka			Nazwa rysunku: Rozdzielnia potrzeb własnych 0,4kV Spis rysunków	Nr projektu 03713_P27_C	Nr strony 2/ 3
			Data 06.2019	Nr uprawnień 1343/94	Sprawdził T. Gubernat				Ozn. urządzenia	

Przegląd oznaczeń projektu

Oznaczenie	Opis
FA1	RPW 400/230VAC Sekcja 1
FA2	RPW 400/230VAC Sprzęgło S1-S2
FA3	RPW 400/230VAC Sekcja 2
FA4	RPW 400/230VAC Sekcja 3
FA5	Rozdz. nap. gwarant.230VAC
FA6	Rozdz. pom. 0,4kV wyboru zasilania Agregatu
FA7	Rozdz. pom. 0,4kV PW Agregatu
FA8	Rozdz. pom. 0,4kV pomieszczenia nastawni
FA9	Rozdz. pom. 0,4kV pomieszczenia R30kV
FA10	Rozdz. pom.0,4kV oświetlenia zewnętrznego
FA11	Rozdz. pom.0,4kV oświetlenia zewnętrznego
FC1	RPW 220 V DC; sekcja 1
FC2	RPW 220 V DC; sekcja 2
FQ3	Szafa pomiarowa energii nr 3
FT	Szafa telemechaniki pomieszczenie TEN
FT2	Szafa centralnej sygnalizacji
1FS1	Pole nr 1 - sprzęgło; Szafka kablowa
5FS1	Pole nr 5 - linia Iłża 2; Szafka kablowa
3A6	Pole nr 3 Szafka przełącznika zaczepów TR1
4A6	Pole nr 4 Szafka przełącznika zaczepów TR2
BM1_2	Bloki mieszkalne nr 1 i 2
R30_04	Rozdz. 30kV sekcja 1 pole 4
R30_09	Rozdz. 30kV sekcja 2 pole 9
SOT	
PO	Portiernia
PWP1	Pompa wody pitnej studnia 1
PP	Pokój przekaźnikowy
HD1	Hydrofornia kab.1

Oznaczenie	Opis
WA	Warsztat
NTppII	(dół)
NTppI	sekcja I i II (góra)
SP	Budynek sprężarek
POD	Podczyszczalnia
ZU	Żurawik
BW	Brama wjazdowa
HD2	Hydrofornia kab.2
SU	Suwnica
HK	Hala kompresorów
PWP	Pompa wody przemysłowej
BM	Bloki mieszkalne
CO	Kotłownia
AD_TS	Agregat Diesla Tablica sterownicza

Zmiana	Data	Opis zmiany	Faza realizacji	Nr uprawnień	Projektował	Podpis	ENERGOTEST GLIWICE	Obiekt	Data	Nr rysunku
			Dokumentacja Wykonawcza	SLK/2146/PWOE/08	A. Muzyka			GPZ 220/110/30kV Rożki	06.2019	001
				SLK/2146/PWOE/08	A. Muzyka			Nazwa rysunku: Rozdzielnia potrzeb własnych 0,4kV Przegląd oznaczeń projektu	Nr projektu 03713_P27_C	Nr strony 3/ 3
			Data 06.2019	1343/94	T. Gubernat				Ozn. urządzenia	

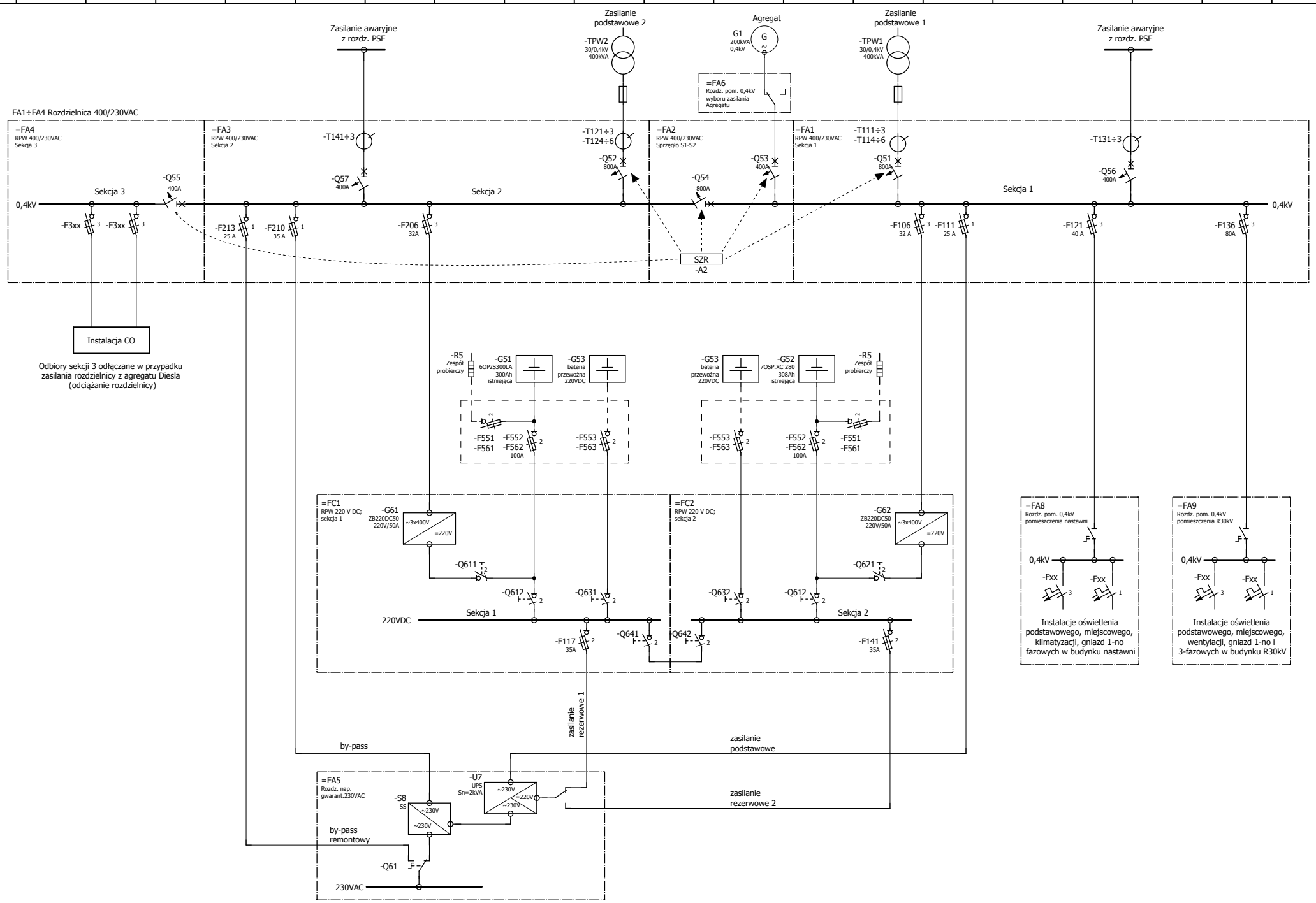

Zmiana	Data	Opis zmiany	Faza realizacji	Nr uprawnień	Projektował	Podpis		Obiekt	Data	Nr rysunku
			Dokumentacja Wykonawcza	SLK/2146/PWOE/08	A. Muzyka		ENERGOTEST GLIWICE	GPZ 220/110/30kV Rożki	06.2019	002
				SLK/2146/PWOE/08	A. Muzyka			Nazwa rysunku: Rozdzielnia potrzeb własnych 0,4kV	Nr projektu 03713_P27_C	Nr strony 1/ 1
			Data 06.2019	Nr uprawnień 1343/94	Sprawdził T. Gubernat			Układ zasilania potrzeb własnych	Ozn. urządzenia	
								Schemat strukturalny		

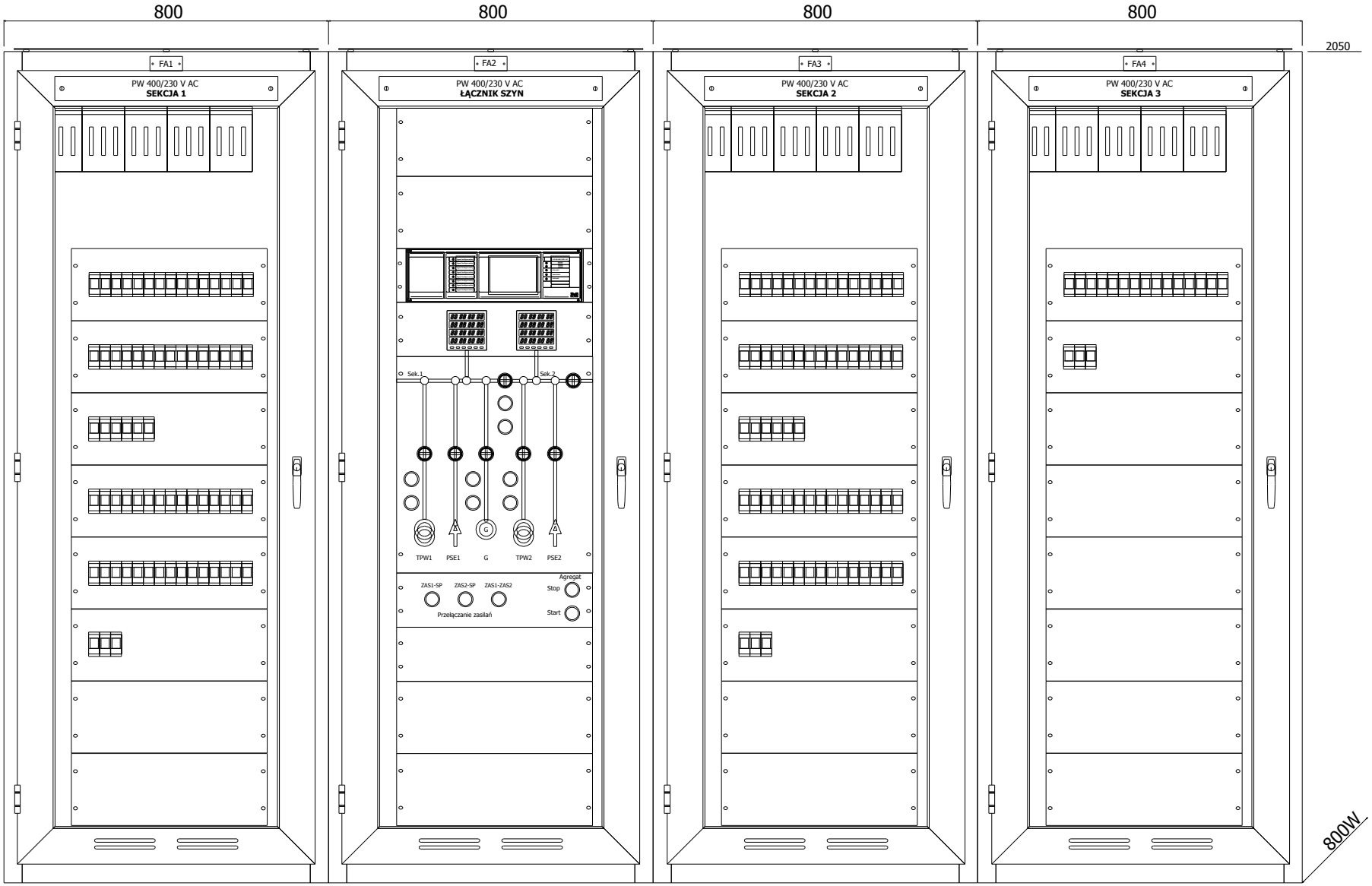

Front - elewacja - drzwi przeszklone

Zmiana	Data	Opis zmiany	Faza realizacji	Nr uprawnień	Projektował	Podpis	ENERGOTEST GLIWICE	Obiekt	Data	Nr rysunku
			Dokumentacja Wykonawcza	SLK/2146/PWOE/08	A. Muzyka			GPZ 220/110/30kV Rożki	06.2019	003
				Nr uprawnień SLK/2146/PWOE/08	Opracował A. Muzyka			Nazwa rysunku: Rozdzielnia potrzeb własnych 0,4kV Rozdzielnia potrzeb własnych 0,4kV RPW04 Elewacja i rozmieszczenie aparatury	Nr projektu 03713_P27_C	Nr strony 1/ 4
			Data 06.2019	Nr uprawnień 1343/94	Sprawdził T. Gubernat				Ozn. urządzenia	

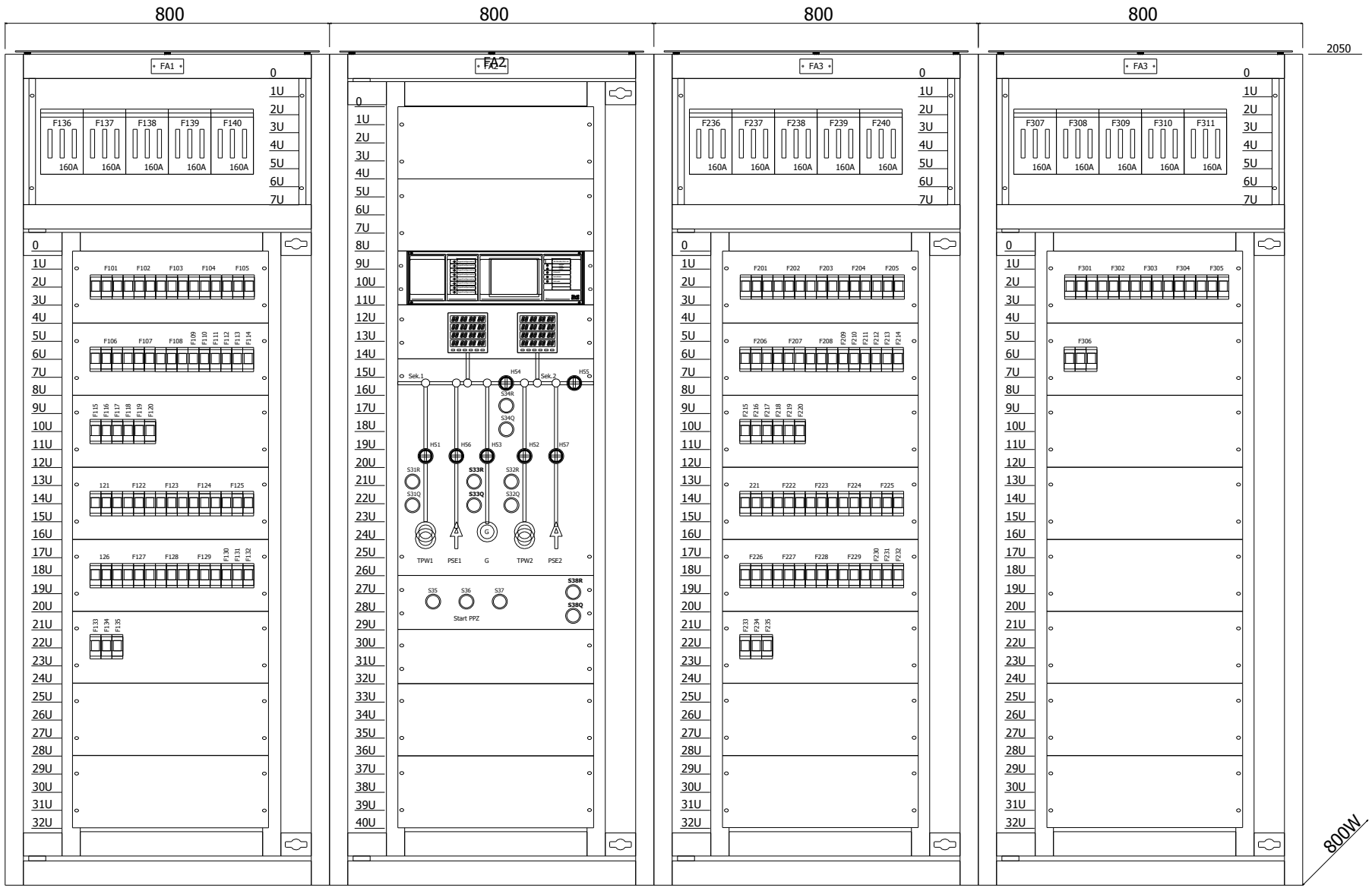

Front - widok po otwarciu drzwi, oznaczenie aparatury

Zmiana	Data	Opis zmiany	Faza realizacji	Nr uprawnień	Projektował	Podpis		Obiekt		Data	Nr rysunku
			Dokumentacja Wykonawcza	SLK/2146/PWOE/08	A. Muzyka		ENERGOTEST GLIWICE	GPZ 220/110/30kV Rożki		06.2019	003
				Nr uprawnień SLK/2146/PWOE/08	Opracował A. Muzyka			Nazwa rysunku: Rozdzielnia potrzeb własnych 0,4kV Rozdzielnia potrzeb własnych 0,4kV RPW04 Elewacja i rozmieszczenie aparatury		Nr projektu 03713_P27_C	Nr strony 2/ 4
			Data 06.2019	Nr uprawnień 1343/94	Sprawdził T. Gubernat					Ozn. urządzenia	

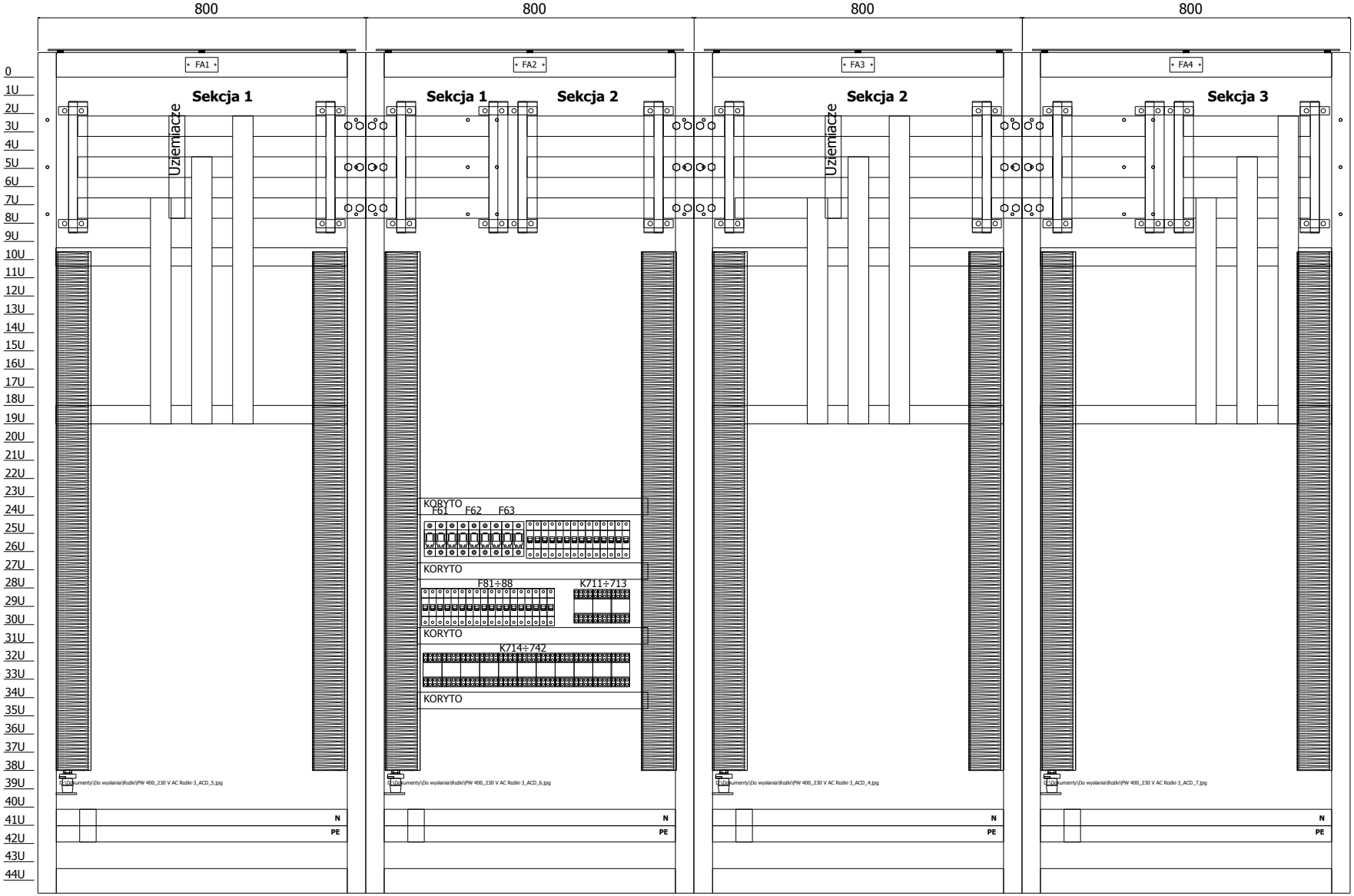

Front - widok po otwarciu ramy uchylnej

Zmiana	Data	Opis zmiany	Faza realizacji	Nr uprawnień	Projektował	Podpis	Obiekt	Data	Nr rysunku
			Dokumentacja Wykonawcza	SLK/2146/PWOE/08	A. Muzyka		GPZ 220/110/30kV Rożki	06.2019	003
				Nr uprawnień SLK/2146/PWOE/08	Opracował A. Muzyka		Nazwa rysunku: Rozdzielnia potrzeb własnych 0,4kV Rozdzielnia potrzeb własnych 0,4kV RPW04 Elewacja i rozmieszczenie aparatury	Nr projektu 03713_P27_C	Nr strony 3/ 4
			Data 06.2019	Nr uprawnień 1343/94	Sprawdził T. Gubernat			Ozn. urządzenia	

ENERGOTEST GLIWICE

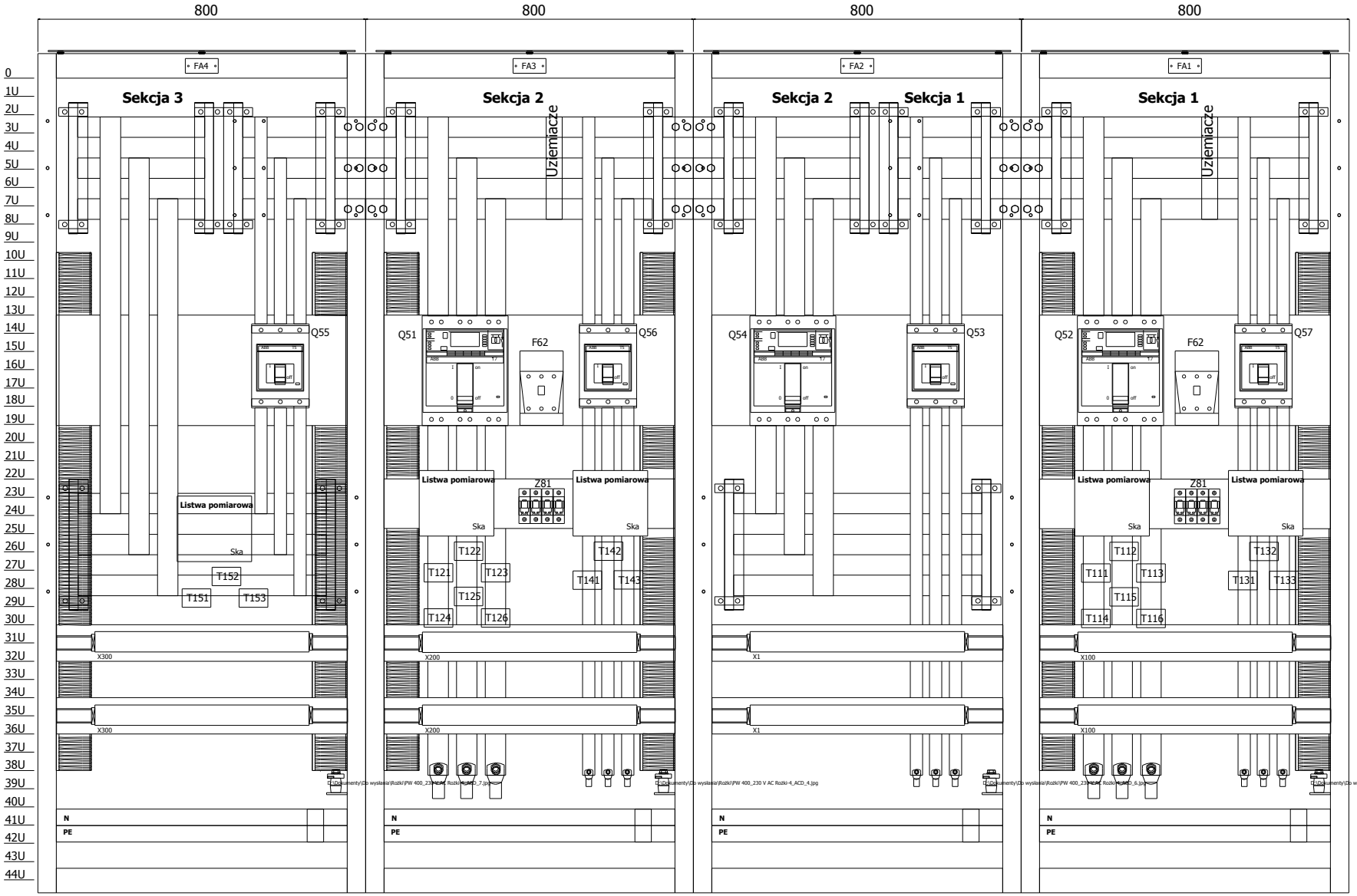

Tył - widok po otwarciu drzwi

Zmiana	Data	Opis zmiany	Faza realizacji	Nr uprawnień	Projektował	Podpis		Obiekt		Data	Nr rysunku
			Dokumentacja Wykonawcza	SLK/2146/PWOE/08	A. Muzyka		ENERGOTEST GLIWICE	GPZ 220/110/30kV Rożki		06.2019	003
				Nr uprawnień SLK/2146/PWOE/08	Opracował A. Muzyka			Nazwa rysunku: Rozdzielnia potrzeb własnych 0,4kV Rozdzielnia potrzeb własnych 0,4kV RPW04 Elewacja i rozmieszczenie aparatury		Nr projektu 03713_P27_C	Nr strony 4/ 4
			Data 06.2019	Nr uprawnień 1343/94	Sprawdził T. Gubernat					Ozn. urządzenia	

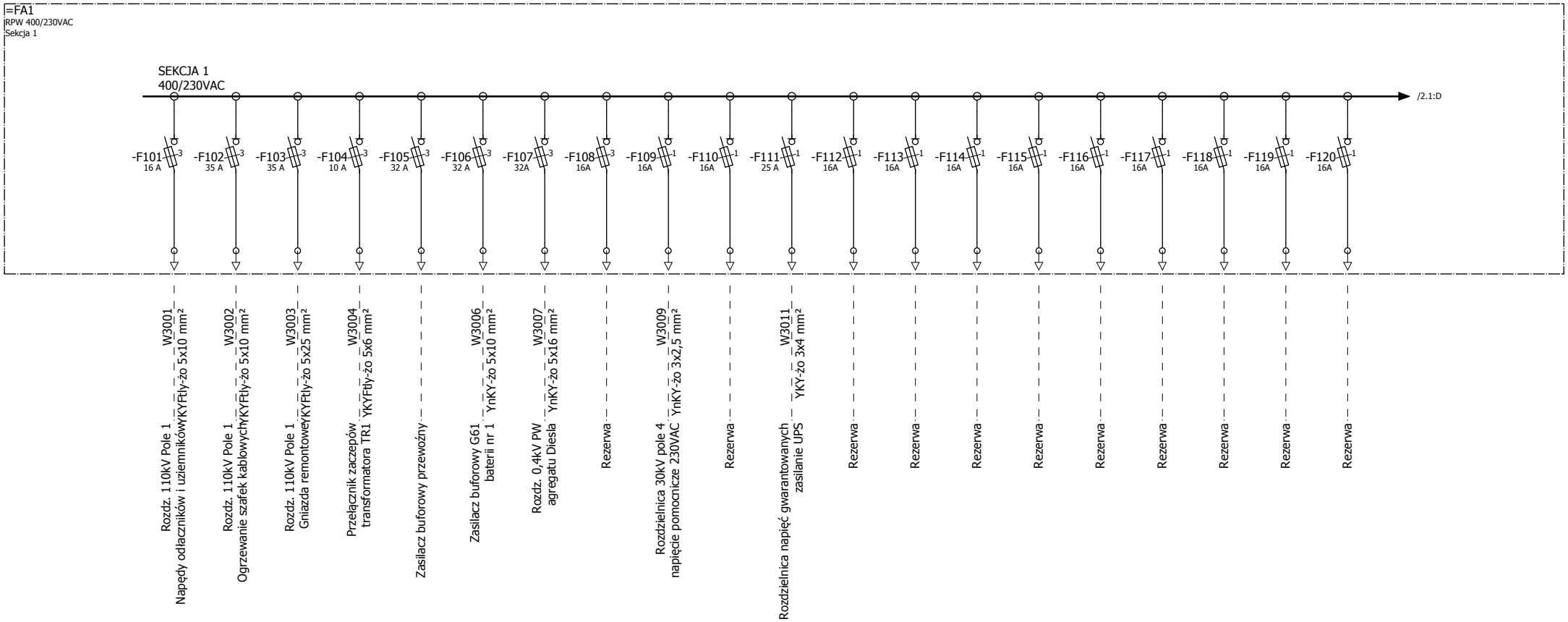

Zmiana	Data	Opis zmiany	Faza realizacji	Nr uprawnień	Projektował	Podpis		Obiekt	Data	Nr rysunku
			Dokumentacja Wykonawcza	SLK/2146/PWOE/08	A. Muzyka		ENERGOTEST GLIWICE	GPZ 220/110/30kV Rożki	06.2019	004
				SLK/2146/PWOE/08	A. Muzyka			Nazwa rysunku: Rozdzielnia potrzeb własnych 0,4kV	Nr projektu 03713_P27_C	Nr strony 1/ 5
			Data 06.2019	Nr uprawnień 1343/94	Sprawdził T. Gubernat			Rozdzielnica potrzeb własnych 400/230VAC	Ozn. urządzenia	
								Schemat jednokreskowy		

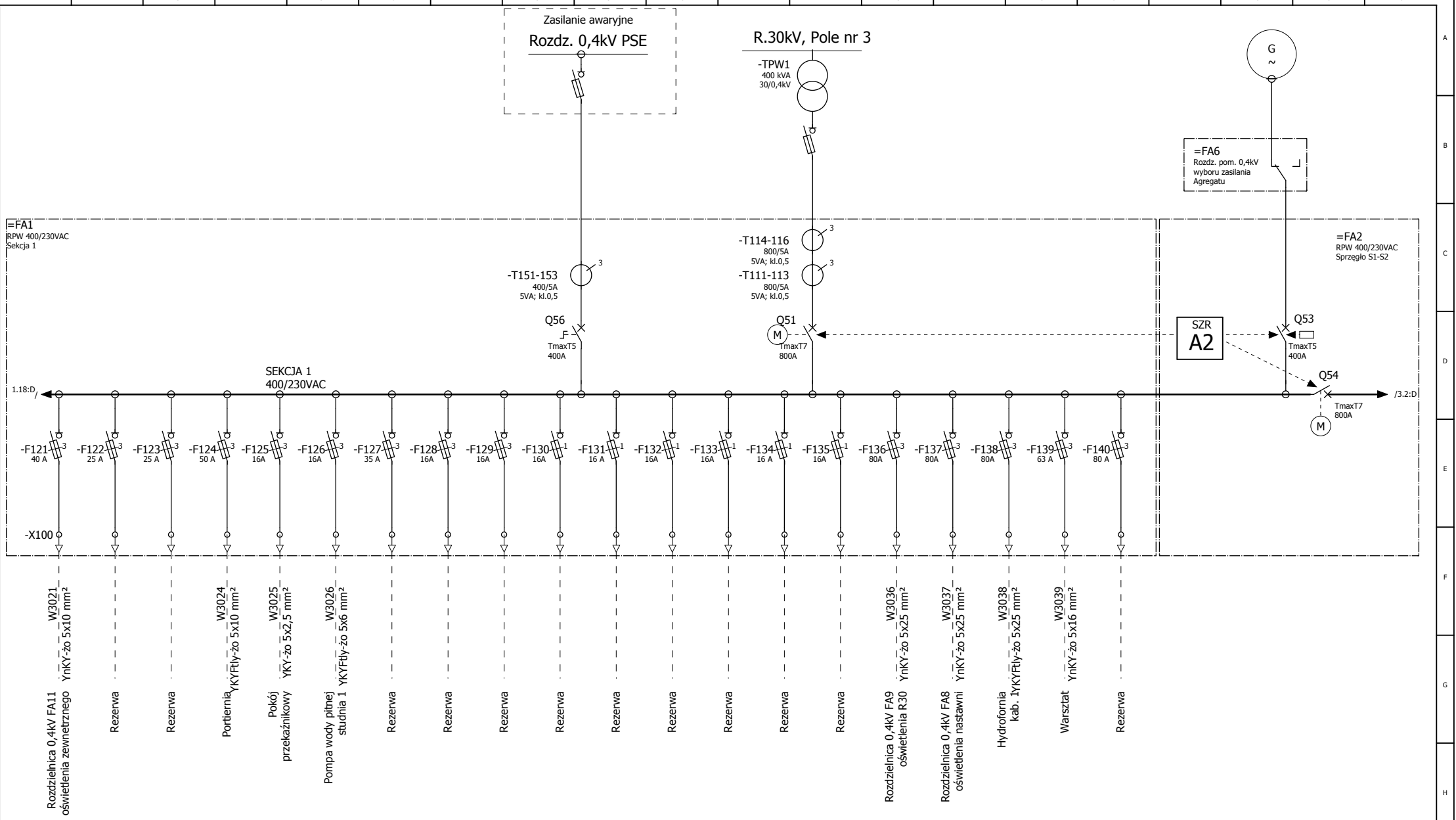

Zmiana	Data	Opis zmiany	Faza realizacji	Nr uprawnień	Projektował	Podpis	ENERGOTEST GLIWICE	Obiekt	Data	Nr rysunku
			Dokumentacja Wykonawcza	SLK/2146/PWOE/08	A. Muzyka			GPZ 220/110/30kV Rożki	06.2019	004
				SLK/2146/PWOE/08	A. Muzyka			Nazwa rysunku: Rozdzielnia potrzeb własnych 0,4kV	Nr projektu: 03713_P27_C	Nr strony: 2/ 5
			Data: 06.2019	Nr uprawnień: 1343/94	Sprawdził: T. Gubernat			Rozdzielnica potrzeb własnych 400/230VAC	Ozn. urządzenia	
								Schemat jednokreskowy		

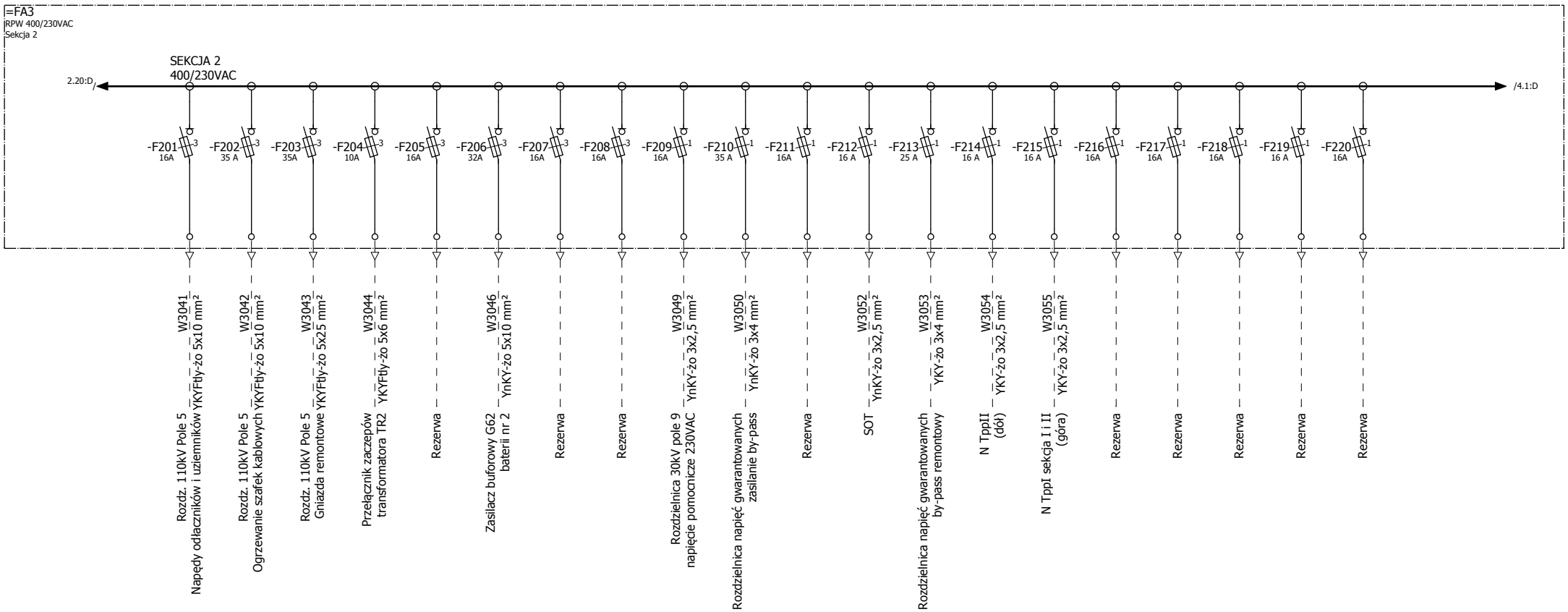

Zmiana	Data	Opis zmiany	Faza realizacji	Nr uprawnień	Projektował	Podpis		Obiekt	Data	Nr rysunku
			Dokumentacja Wykonawcza	SLK/2146/PWOE/08	A. Muzyka		ENERGOTEST GLIWICE	GPZ 220/110/30kV Rożki	06.2019	004
				Nr uprawnień SLK/2146/PWOE/08	Opracował A. Muzyka			Nazwa rysunku: Rozdzielnia potrzeb własnych 0,4kV	Nr projektu 03713_P27_C	Nr strony 3/ 5
			Data 06.2019	Nr uprawnień 1343/94	Sprawdził T. Gubernat			Rozdzielnica potrzeb własnych 400/230VAC	Ozn. urządzenia	
								Schemat jednokreskowy		

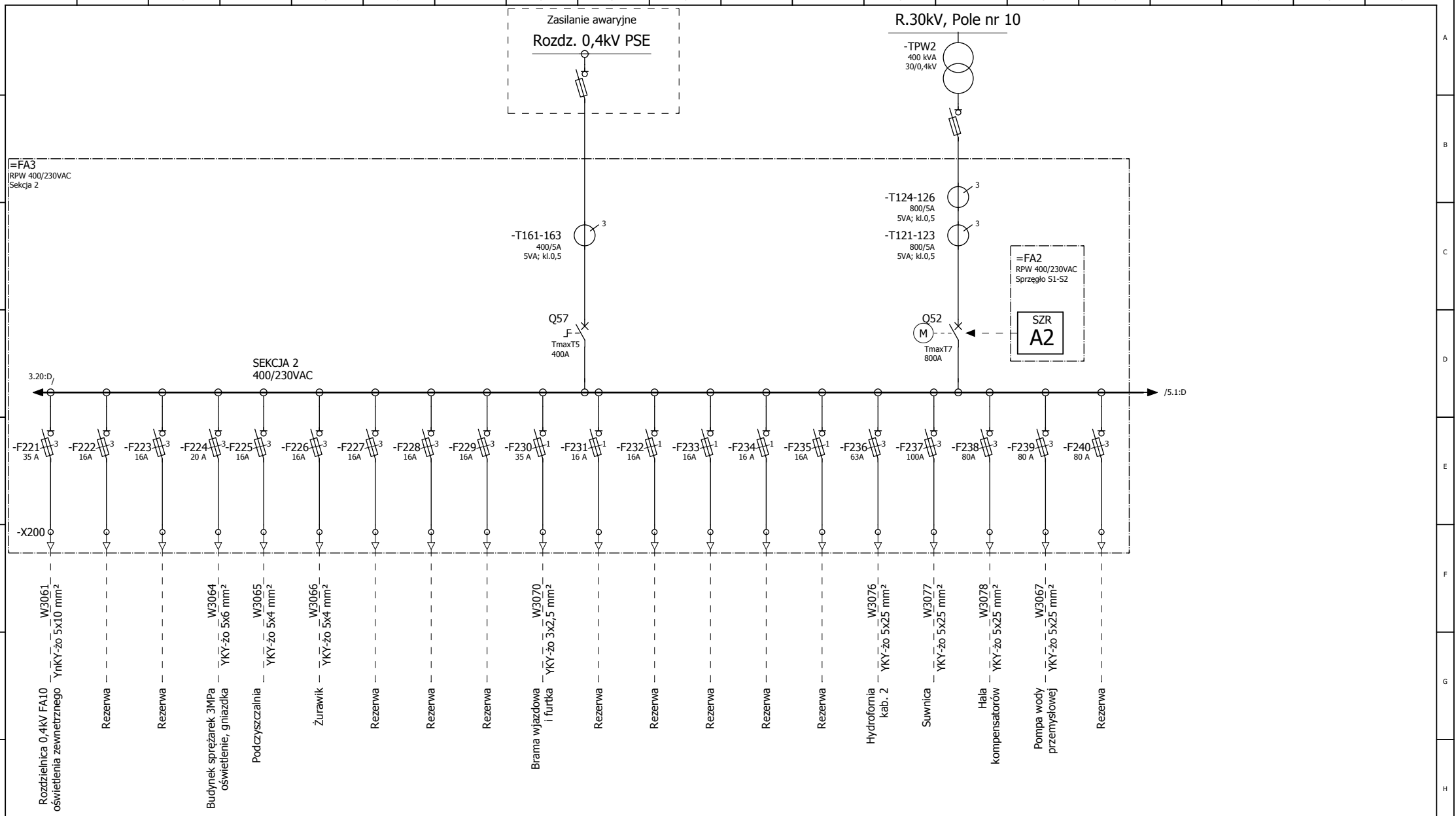

Zmiana	Data	Opis zmiany	Faza realizacji	Nr uprawnień	Projektował	Podpis		Obiekt	Data	Nr rysunku
			Dokumentacja Wykonawcza	SLK/2146/PWOE/08	A. Muzyka		ENERGOTEST GLIWICE	GPZ 220/110/30kV Rożki	06.2019	004
				Nr uprawnień SLK/2146/PWOE/08	Opracował A. Muzyka			Nazwa rysunku: Rozdzielnia potrzeb własnych 0,4kV	Nr projektu 03713_P27_C	Nr strony 4/ 5
			Data 06.2019	Nr uprawnień 1343/94	Sprawdził T. Gubernat			Rozdzielnica potrzeb własnych 400/230VAC	Ozn. urządzenia	
								Schemat jednokreskowy		

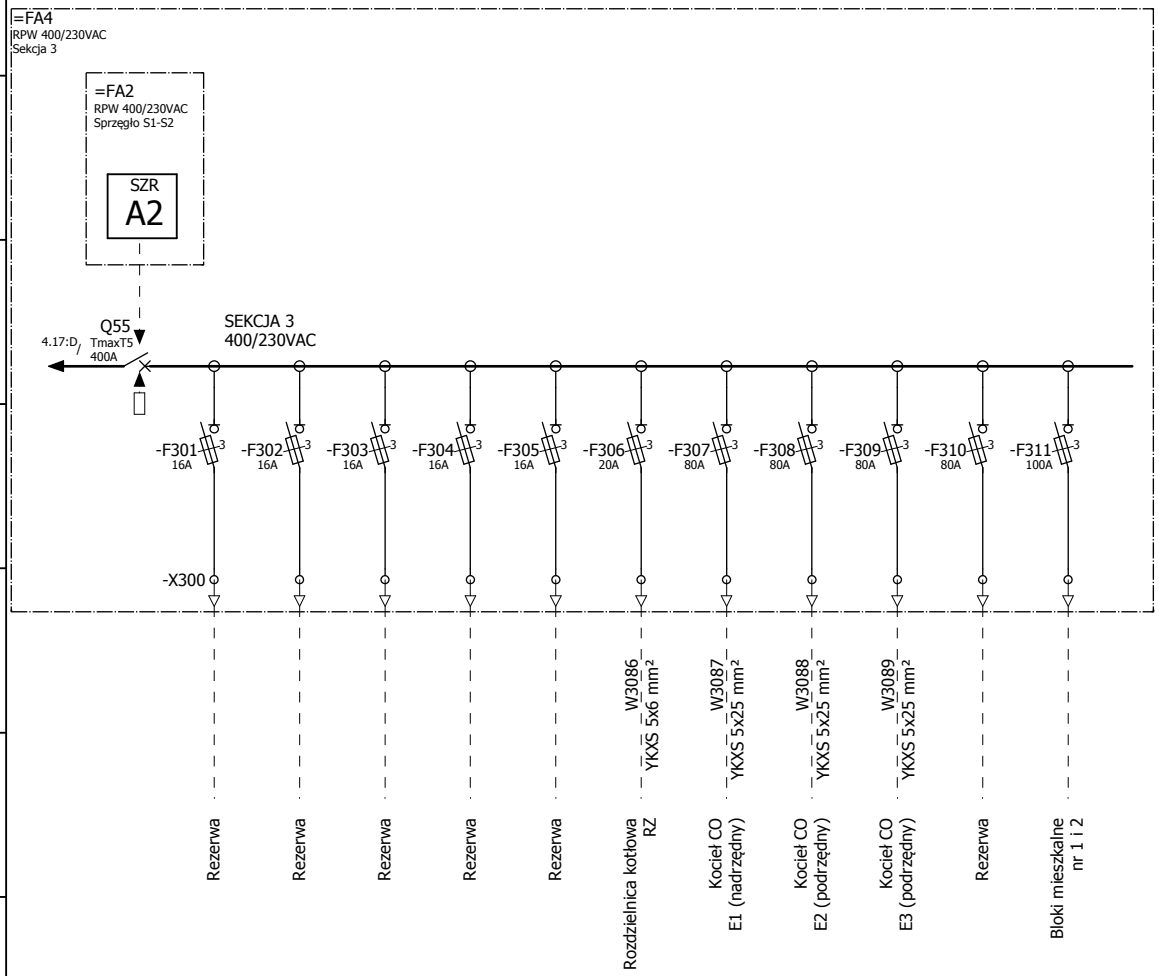

Zmiana	Data	Opis zmiany	Faza realizacji	Nr uprawnień	Projektował	Podpis		Obiekt		Data	Nr rysunku
			Dokumentacja Wykonawcza	SLK/2146/PWOE/08	A. Muzyka		ENERGOTEST GLIWICE	GPZ 220/110/30kV Rożki		06.2019	004
				Nr uprawnień	Opracował			Nazwa rysunku		Nr projektu	Nr strony
				SLK/2146/PWOE/08	A. Muzyka			Rozdzielnia potrzeb własnych 0,4kV		03713_P27_C	5/ 5
			Data	Nr uprawnień	Sprawdził			Rozdzielnica potrzeb własnych 400/230VAC		Ozn. urządzenia	
			06.2019	1343/94	T. Gubernat			Schemat jednokreskowy			

Nr odpływu	1	2	3	4	5	6
Opis odpływu	Rozdz. 110kV Pole 1 Napędy odłaczników i uziemników	Rozdz. 110kV Pole 1 Ogrzewanie szafek kablowych	Rozdz. 110kV Pole 1 Gniazda remontowe	Przełącznik zaczepów transformatora TR1	Zasilacz buforowy przewoźny	Zasilacz buforowy G61 baterii nr 1
Pobc [kW]	2	6,5	15	1	-	11
Iobc [A]	5	10	22	1,5	-	17,6

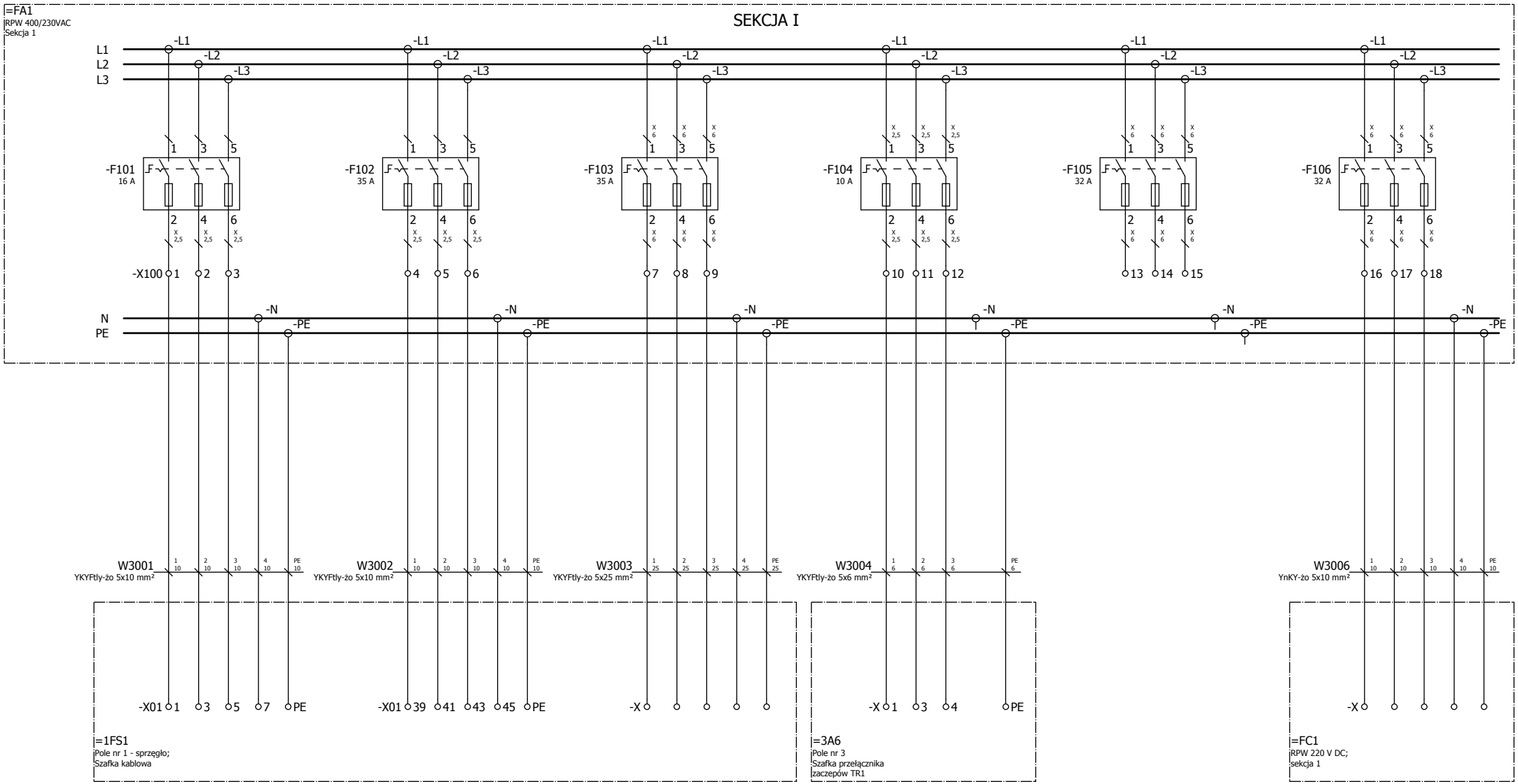

Zmiana	Data	Opis zmiany	Faza realizacji	Nr uprawnień	Projektował	Podpis
			Dokumentacja Wykonawcza	SLK/2146/PWOE/08	A. Muzyka	
				SLK/2146/PWOE/08	A. Muzyka	
			Data 06.2019	Nr uprawnień 1343/94	Sprawdził T. Gubernat	

ENERGOTEST
GLIWICE

Obiekt	GPZ 220/110/30kV Rożki	Data 06.2019	Nr rysunku 005
Nazwa rysunku	Rozdzielnia potrzeb własnych 0,4kV Rozdzielnica potrzeb własnych 400/230VAC. Odpływy sekcji I. Schemat zasadniczy	Nr projektu 03713_P27_C	Nr strony 1/ 18
		Ozn. urządzenia	

Nr odpływu	7	8	9	10	11	12
Opis odpływu	Rozdz. 0,4kV PW agregatu Diesla	Rezerwa	Rozdzielnica 30kV pole 4 napięcie pomocnicze 230VAC	Rezerwa	Rozdzielnica napięć gwarantowanych zasilanie UPS	Rezerwa
Pobc [kW]	15	-	-	-	-	-
Iobc [A]	25	-	-	-	-	-

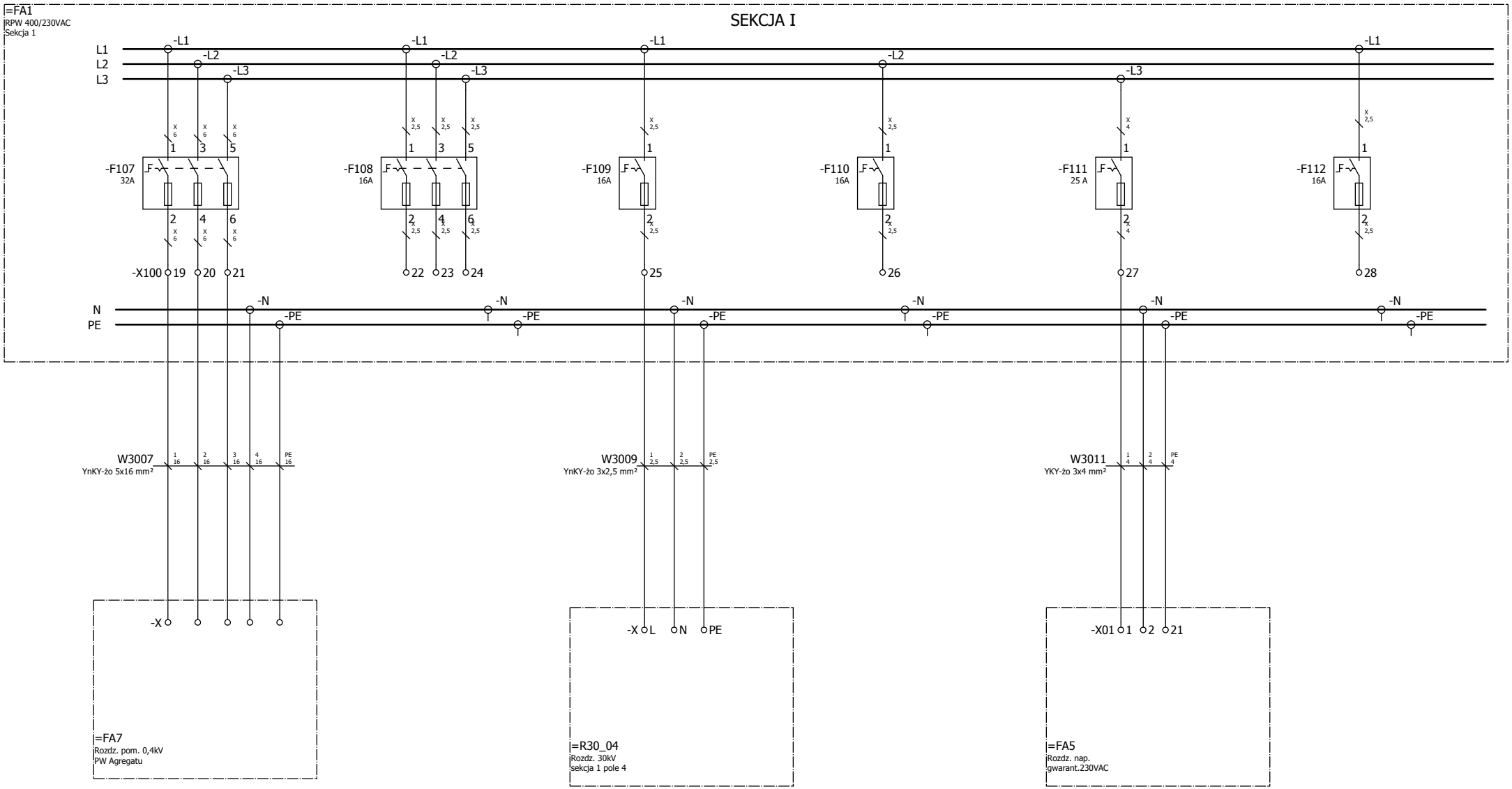

Zmiana	Data	Opis zmiany	Faza realizacji	Nr uprawnień	Projektował	Podpis		Obiekt	Data	Nr rysunku
			Dokumentacja Wykonawcza	SLK/2146/PWOE/08	A. Muzyka		ENERGOTEST GLIWICE	GPZ 220/110/30kV Rożki	06.2019	005
				SLK/2146/PWOE/08	A. Muzyka			Nazwa rysunku: Rozdzielnia potrzeb własnych 0,4kV	Nr projektu 03713_P27_C	Nr strony 2/ 18
			Data 06.2019	Nr uprawnień 1343/94	Sprawdził T. Gubernat			Rozdzielnica potrzeb własnych 400/230VAC. Odpływy sekcji I. Schemat zasadniczy	Ozn. urządzenia	

Nr odpływu	13	14	15	16	17	18
Opis odpływu	Rezerwa	Rezerwa	Rezerwa	Rezerwa	Rezerwa	Rezerwa
Pobc [kW]	-	-	-	-	-	-
Iobc [A]	-	-	-	-	-	-

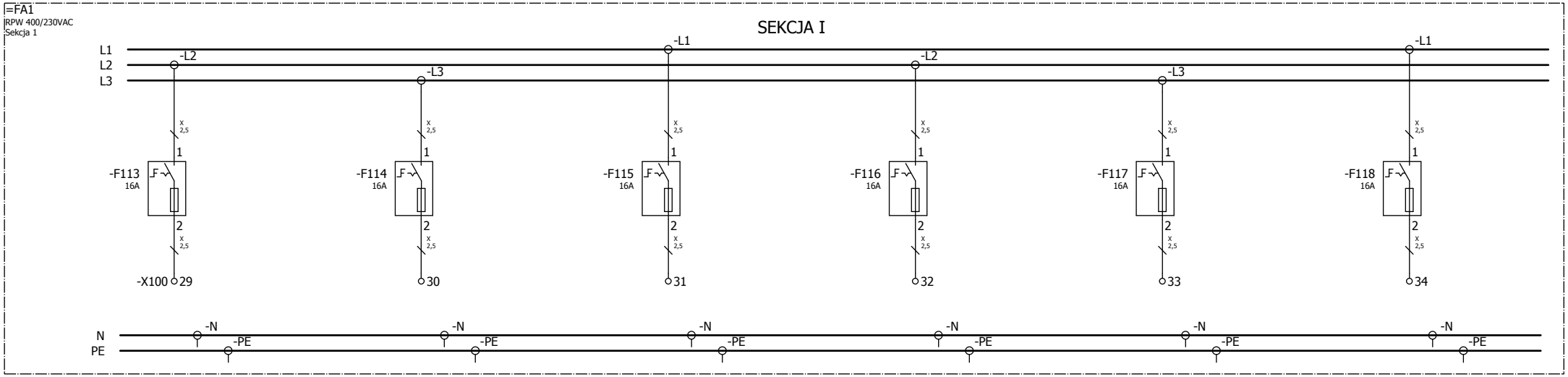

Zmiana	Data	Opis zmiany	Faza realizacji	Nr uprawnień	Projektował	Podpis		Obiekt	Data	Nr rysunku
			Dokumentacja Wykonawcza	SLK/2146/PWOE/08	A. Muzyka		ENERGOTEST GLIWICE	GPZ 220/110/30kV Rożki	06.2019	005
				Nr uprawnień SLK/2146/PWOE/08	Opracował A. Muzyka			Nazwa rysunku: Rozdzielnia potrzeb własnych 0,4kV	Nr projektu 03713_P27_C	Nr strony 3/ 18
			Data 06.2019	Nr uprawnień 1343/94	Sprawdził T. Gubernat			Rozdzielnica potrzeb własnych 400/230VAC. Odpływy sekcji I. Schemat zasadniczy	Ozn. urządzenia	

Nr odpływu	19	20	21	22	23	24
Opis odpływu	Rezerwa	Rezerwa	Rozdzielnica 0,4kV FA11 oświetlenia zewnetrznego	Rezerwa	Rezerwa	Portiernia
Pobc [kW]	-	-	-	-	-	-
Iobc [A]	-	-	-	-	-	-

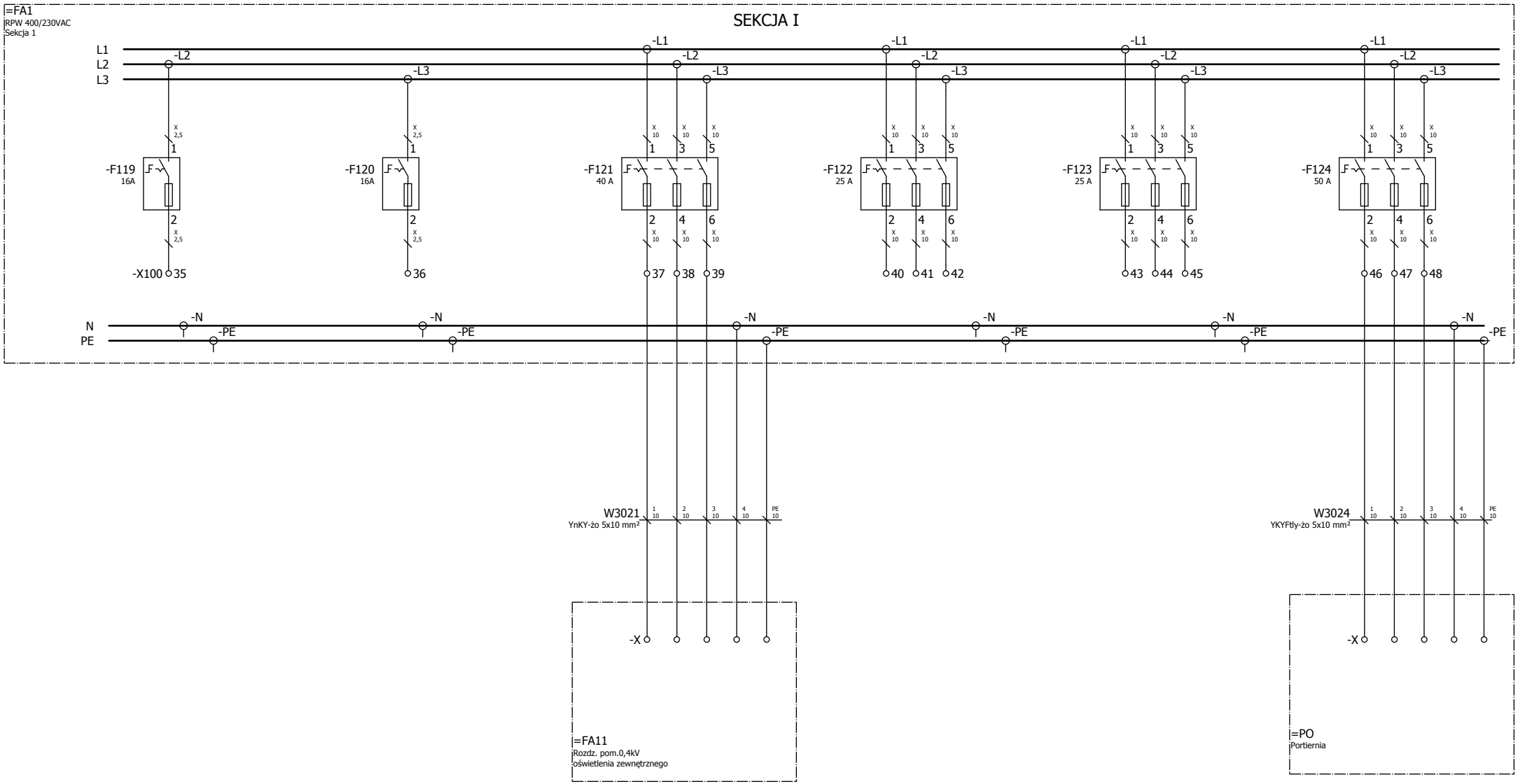

Zmiana	Data	Opis zmiany	Faza realizacji	Nr uprawnień	Projektował	Podpis
			Dokumentacja Wykonawcza	SLK/2146/PWOE/08	A. Muzyka	
				SLK/2146/PWOE/08	A. Muzyka	
			Data 06.2019	Nr uprawnień 1343/94	Sprawdził T. Gubernat	

ENERGOTEST GLIWICE

Obiekt	GPZ 220/110/30kV Rożki	Data 06.2019	Nr rysunku 005
Nazwa rysunku	Rozdzielnia potrzeb własnych 0,4kV Rozdzielnica potrzeb własnych 400/230VAC. Odpływy sekcji I. Schemat zasadniczy	Nr projektu 03713_P27_C	Nr strony 4/ 18
		Ozn. urządzenia	

Nr odpływu	25	26	27	28	29	30
Opis odpływu	Pokój przekaźnikowy	Pompa wody pitnej studnia 1	Rezerwa	Rezerwa	Rezerwa	Rezerwa
Pobc [kW]	2,5	3	-	-	-	-
Iobc [A]	4	6	-	-	-	-

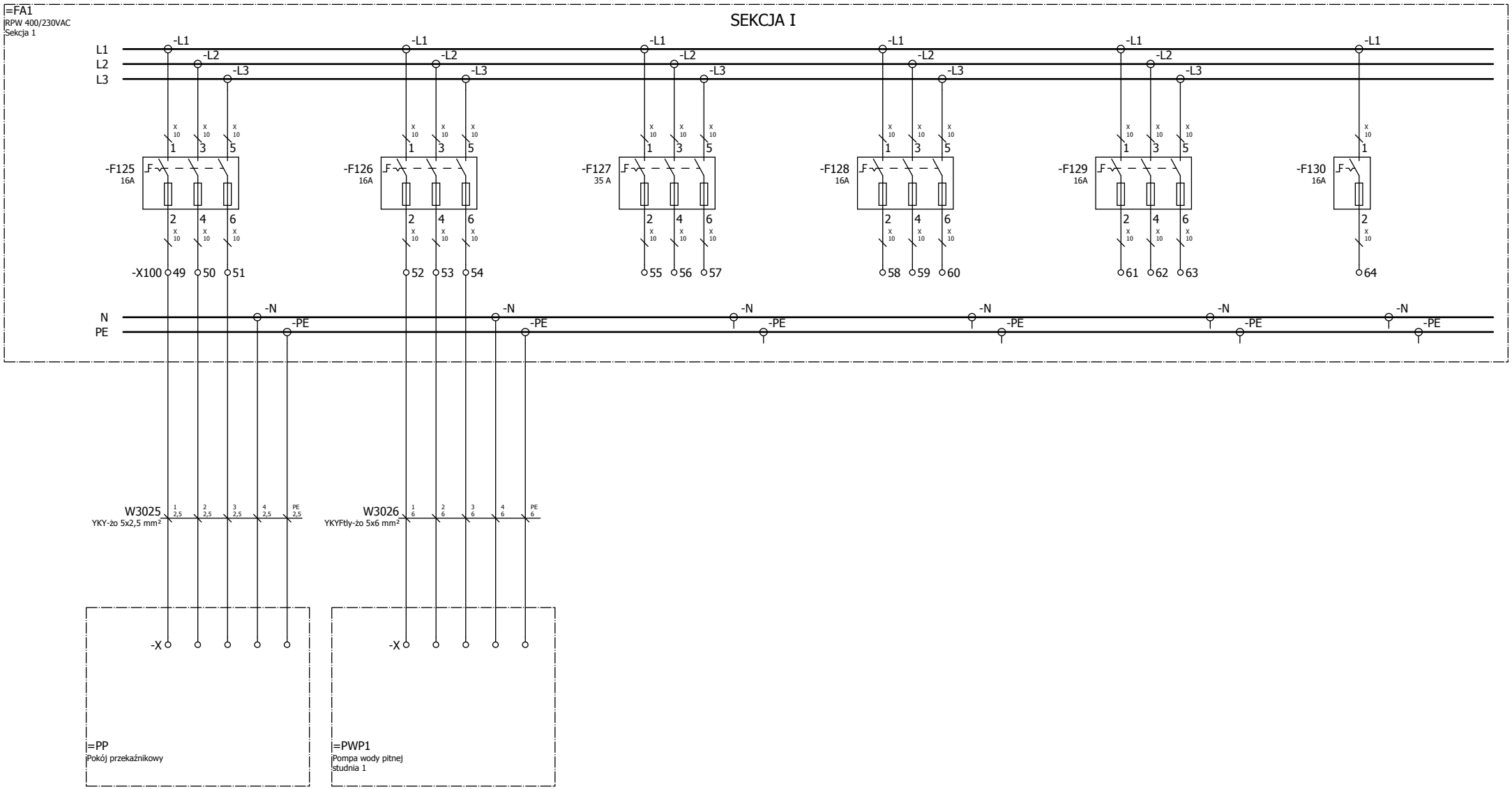

Zmiana	Data	Opis zmiany	Faza realizacji	Nr uprawnień	Projektował	Podpis
			Dokumentacja Wykonawcza	SLK/2146/PWOE/08	A. Muzyka	
				SLK/2146/PWOE/08	A. Muzyka	
			Data 06.2019	Nr uprawnień 1343/94	Sprawdził T. Gubernat	

ENERGOTEST GLIWICE

Obiekt	GPZ 220/110/30kV Rożki	Data 06.2019	Nr rysunku 005
Nazwa rysunku	Rozdzielnia potrzeb własnych 0,4kV Rozdzielnica potrzeb własnych 400/230VAC. Odpływy sekcji I. Schemat zasadniczy	Nr projektu 03713_P27_C	Nr strony 5/ 18
		Ozn. urządzenia	

Nr odpływu	31	32	33	34	35	36
Opis odpływu	Rezerwa	Rezerwa	Rezerwa	Rezerwa	Rezerwa	Rozdzielnica 0,4kV FA9 oświetlenia R30
Pobc [kW]	-	-	-	-	-	40
Iobc [A]	-	-	-	-	-	60

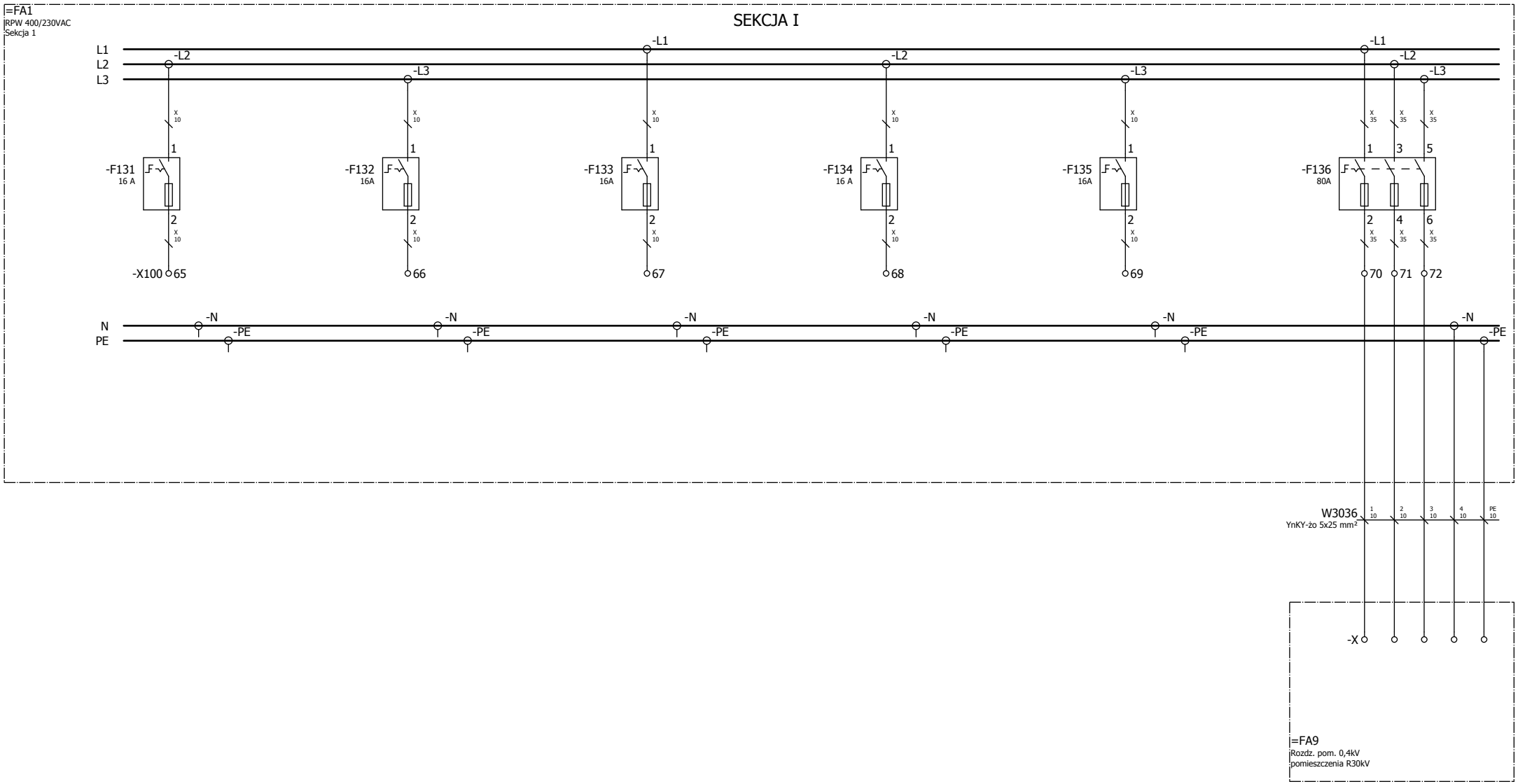

Zmiana	Data	Opis zmiany	Faza realizacji	Nr uprawnień	Projektował	Podpis
			Dokumentacja Wykonawcza	SLK/2146/PWOE/08	A. Muzyka	
				SLK/2146/PWOE/08	A. Muzyka	
			Data 06.2019	Nr uprawnień 1343/94	Sprawdził T. Gubernat	

ENERGOTEST GLIWICE

Obiekt	GPZ 220/110/30kV Rożki	Data 06.2019	Nr rysunku 005
Nazwa rysunku	Rozdzielnia potrzeb własnych 0,4kV Rozdzielnica potrzeb własnych 400/230VAC. Odpływy sekcji I. Schemat zasadniczy	Nr projektu 03713_P27_C	Nr strony 6/ 18
		Ozn. urządzenia	

Nr odpływu	37	38	39	40
Opis odpływu	Rozdzielnica 0,4kV FA8 oświetlenia nastawni	Hydrofornia kab. 1	Warsztat	Rezerwa
Pobc [kW]	28	38	-	-
Iobc [A]	40	55	-	-

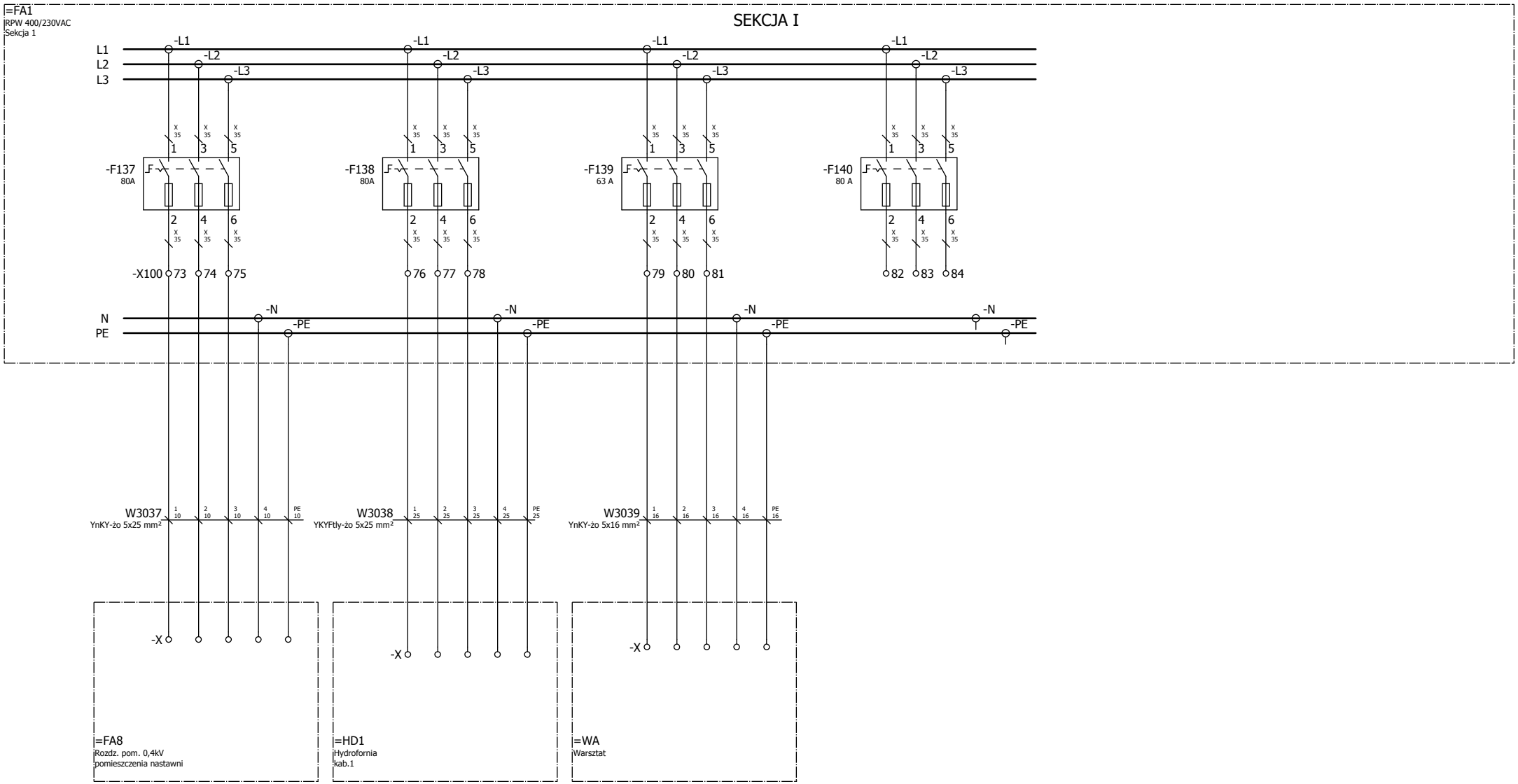

Zmiana	Data	Opis zmiany	Faza realizacji	Nr uprawnień	Projektował	Podpis
			Dokumentacja Wykonawcza	SLK/2146/PWOE/08	A. Muzyka	
				SLK/2146/PWOE/08	A. Muzyka	
			Data 06.2019	Nr uprawnień 1343/94	Sprawdził T. Gubernat	

ENERGOTEST GLIWICE

Obiekt	GPZ 220/110/30kV Rożki	Data 06.2019	Nr rysunku 005
Nazwa rysunku	Rozdzielnia potrzeb własnych 0,4kV Rozdzielnica potrzeb własnych 400/230VAC. Odpływy sekcji I. Schemat zasadniczy	Nr projektu 03713_P27_C	Nr strony 7/ 18
		Ozn. urządzenia	

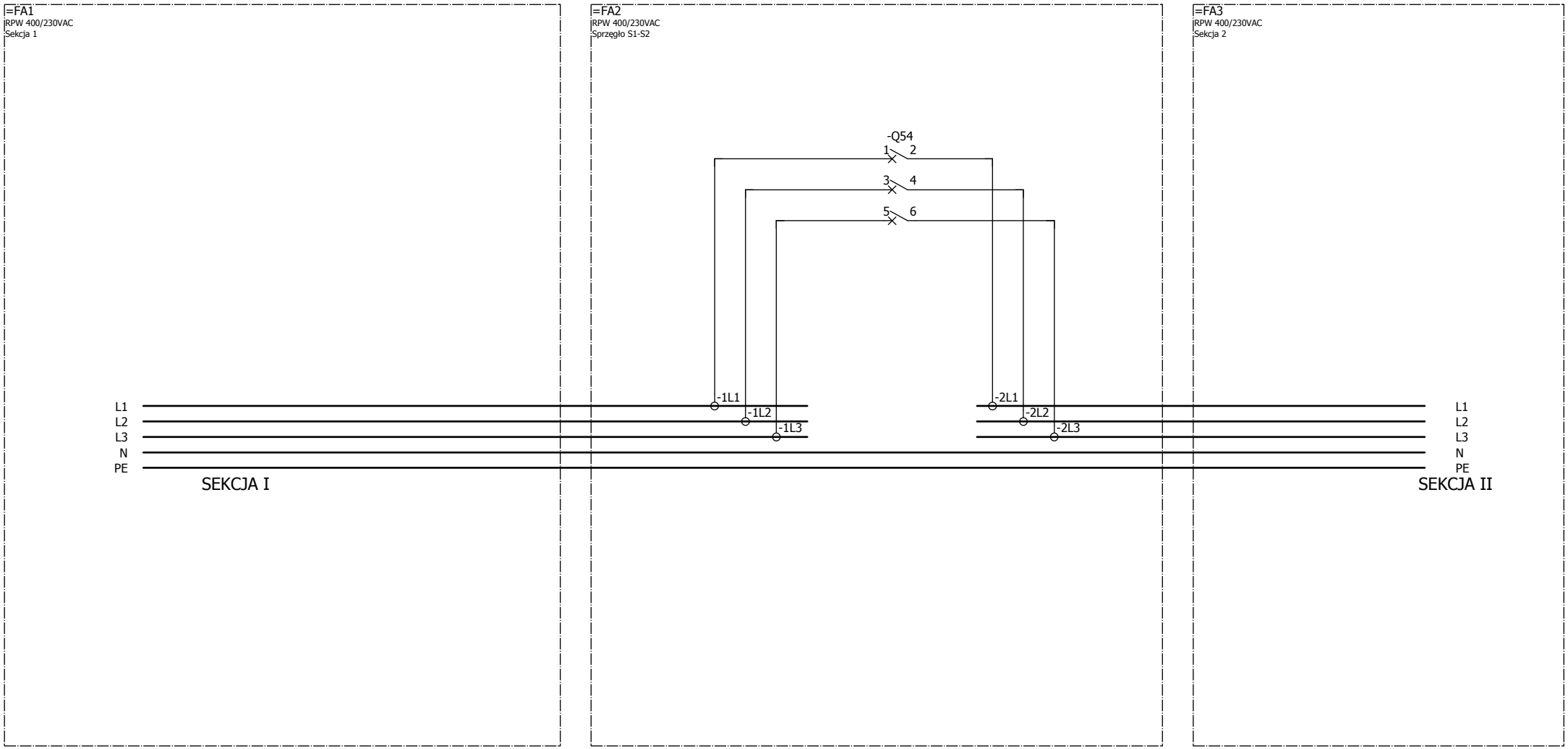

Zmiana	Data	Opis zmiany	Faza realizacji	Nr uprawnień	Projektował	Podpis		Obiekt		Data	Nr rysunku
			Dokumentacja Wykonawcza	SLK/2146/PWOE/08	A. Muzyka		ENERGOTEST GLIWICE	GPZ 220/110/30kV Rożki		06.2019	005
				Nr uprawnień SLK/2146/PWOE/08	Opracował A. Muzyka			Nazwa rysunku Rozdzielnia potrzeb własnych 0,4kV		Nr projektu 03713_P27_C	Nr strony 8/ 18
			Data 06.2019	Nr uprawnień 1343/94	Sprawdził T. Gubernat			Rozdzielnica potrzeb własnych 400/230VAC. Sprzęgło. Schemat zasadniczy		Ozn. urządzenia	

Nr odpływu	1	2	3	4	5	6
Opis odpływu	Rozdz. 110kV Pole 5 Napędy odłaczników i uziemników	Rozdz. 110kV Pole 5 Ogrzewanie szafek kablowych	Rozdz. 110kV Pole 5 Gniazda remontowe	Przełącznik zaczepów transformatora TR2	Rezerwa	Zasilacz buforowy G62 baterii nr 2
Pobc [kW]	2	6,5	15	1	-	11
Iobc [A]	5	10	22	1,5	-	17,6

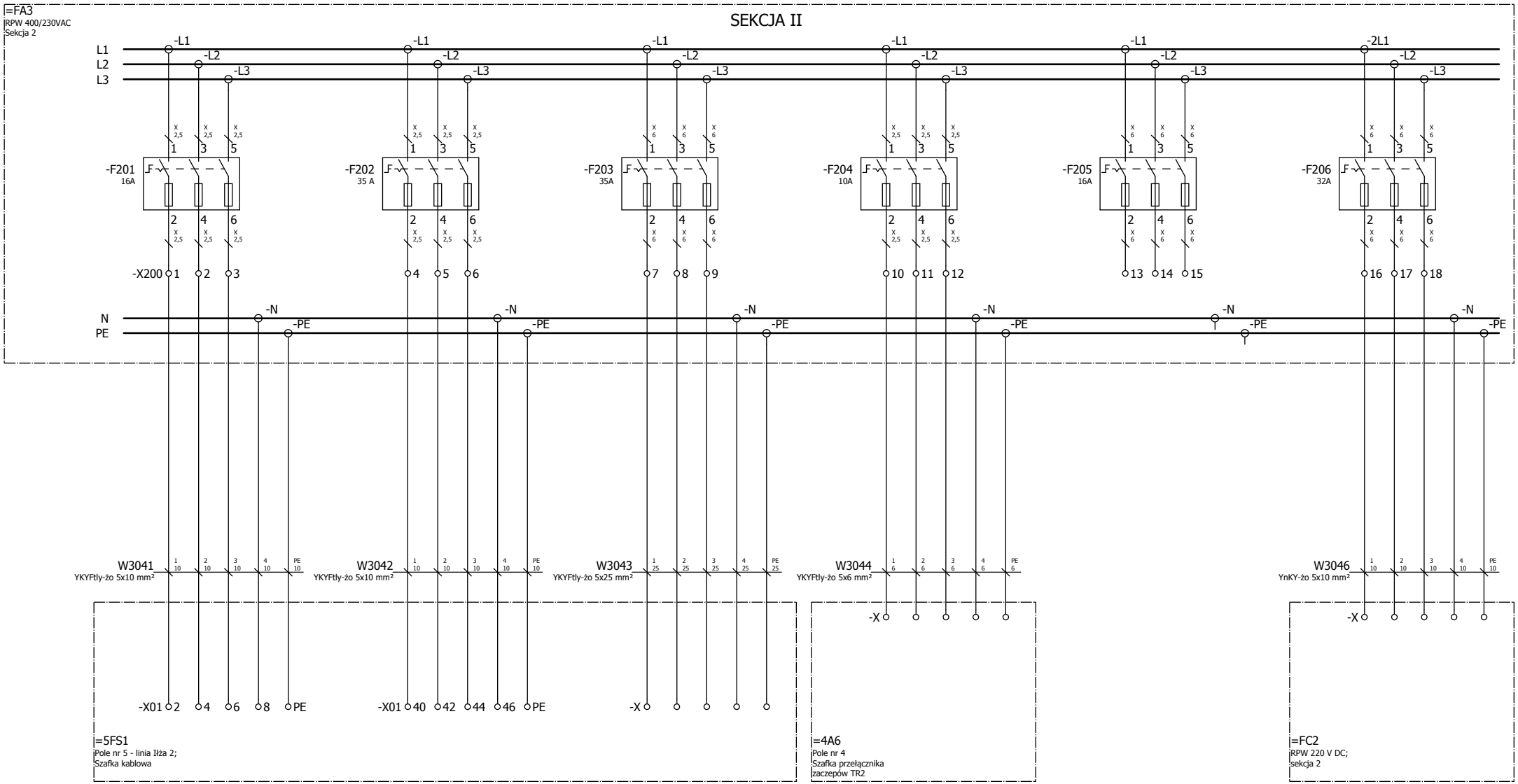

Zmiana	Data	Opis zmiany	Faza realizacji	Nr uprawnień	Projektował	Podpis
			Dokumentacja Wykonawcza	SLK/2146/PWOE/08	A. Muzyka	
				SLK/2146/PWOE/08	A. Muzyka	
			Data 06.2019	Nr uprawnień 1343/94	Sprawdził T. Gubernat	

ENERGOTEST GLIWICE

Obiekt	GPZ 220/110/30kV Rożki	Data 06.2019	Nr rysunku 005
Nazwa rysunku	Rozdzielnia potrzeb własnych 0,4kV Rozdzielnica potrzeb własnych 400/230VAC. Odpływy sekcji II. Schemat zasadniczy	Nr projektu 03713_P27_C	Nr strony 9/ 18
		Ozn. urządzenia	

Nr odpływu	7	8	9	10	11	12
Opis odpływu	Rezerwa	Rezerwa	Rozdzielnica 30kV pole 9 napięcie pomocnicze 230VAC	Rozdzielnica napięć gwarantowanych zasilanie by-pass	Rezerwa	SOT
Pobc [kW]	-	-	-	-	-	-
Iobc [A]	-	-	-	-	-	-

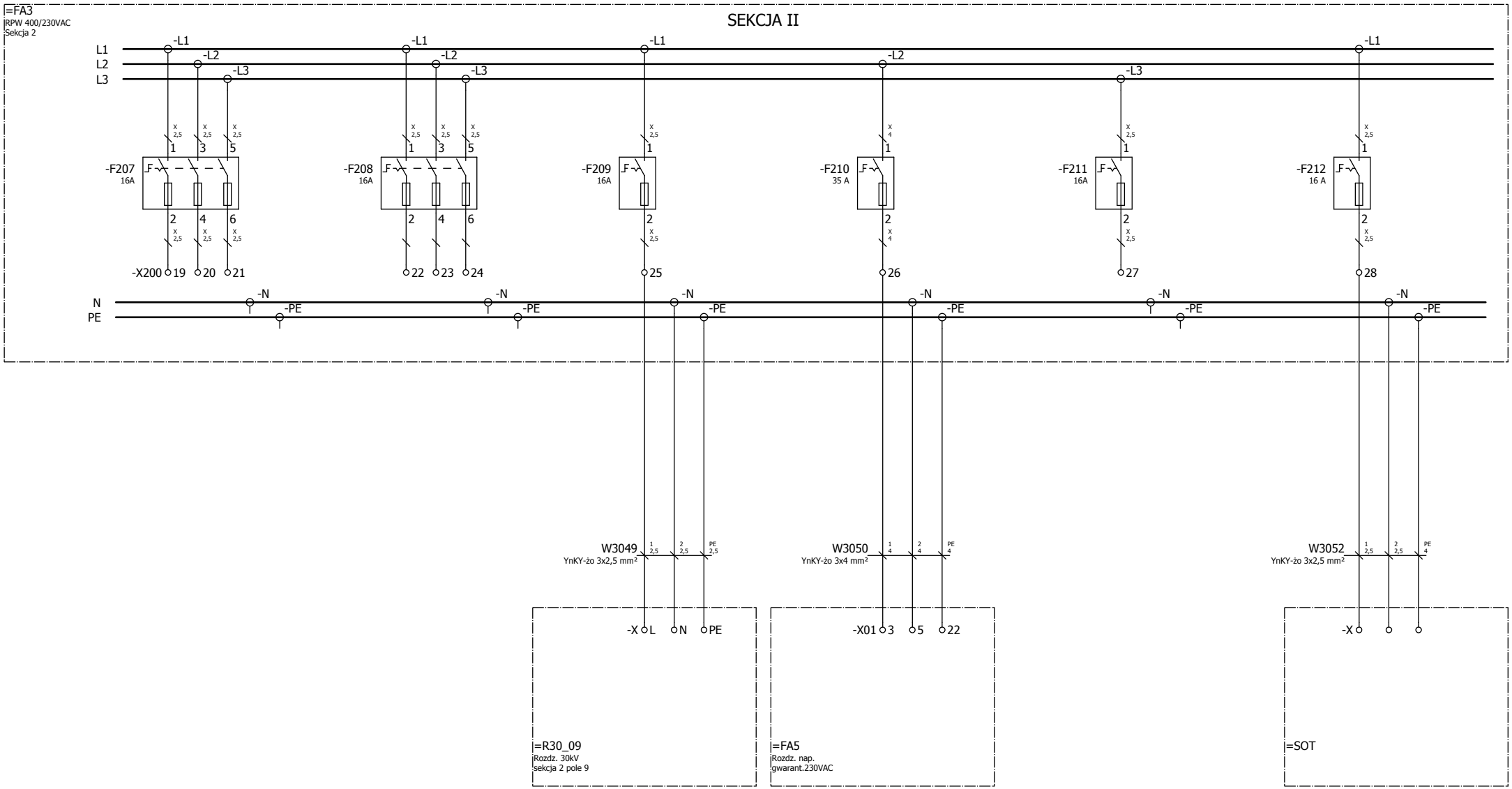

Zmiana	Data	Opis zmiany	Faza realizacji	Nr uprawnień	Projektował	Podpis	Obiekt	Data	Nr rysunku
			Dokumentacja Wykonawcza	SLK/2146/PWOE/08	A. Muzyka		GPZ 220/110/30kV Rożki	06.2019	005
				Nr uprawnień SLK/2146/PWOE/08	Opracował A. Muzyka		Nazwa rysunku Rozdzielnia potrzeb własnych 0,4kV Rozdzielnica potrzeb własnych 400/230VAC. Odpływy sekcji II. Schemat zasadniczy	Nr projektu 03713_P27_C	Nr strony 10/ 18
			Data 06.2019	Nr uprawnień 1343/94	Sprawdził T. Gubernat			Ozn. urządzenia	

ENERGOTEST
GLIWICE

Nr odpływu	13	14	15	16	17	18
Opis odpływu	Rozdzielnica napięć gwarantowanych by-pass remontowy	N TppII (dół)	N TppI sekcja I i II (góra)	Rezerwa	Rezerwa	Rezerwa
Pobc [kW]	-	-	-	-	-	-
Iobc [A]	-	-	-	-	-	-

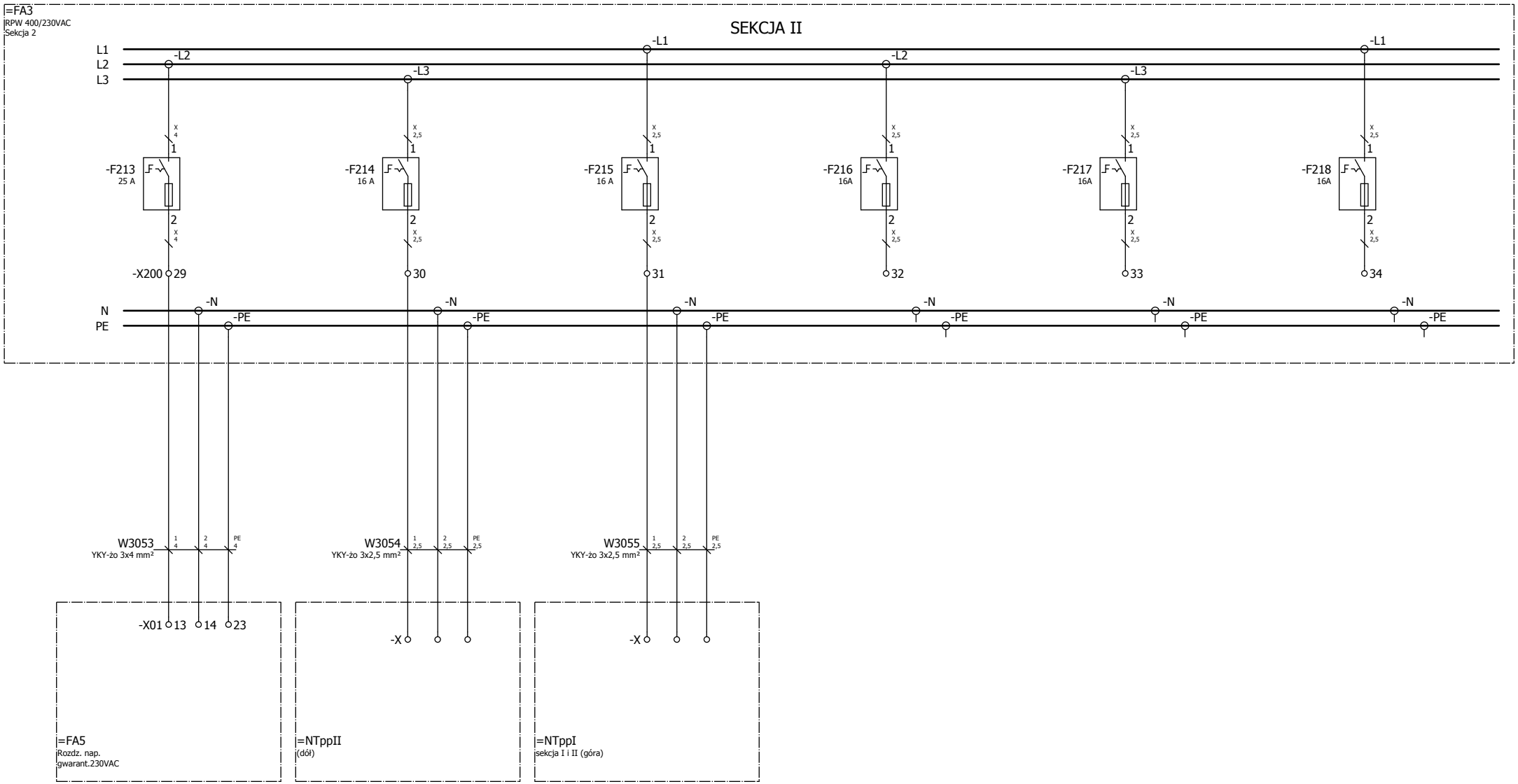

Zmiana	Data	Opis zmiany	Faza realizacji	Nr uprawnień	Projektował	Podpis
			Dokumentacja Wykonawcza	SLK/2146/PWOE/08	A. Muzyka	
				SLK/2146/PWOE/08	A. Muzyka	
			Data 06.2019	Nr uprawnień 1343/94	Sprawdził T. Gubernat	

ENERGOTEST GLIWICE

Obiekt	GPZ 220/110/30kV Rożki	Data 06.2019	Nr rysunku 005
Nazwa rysunku	Rozdzielnia potrzeb własnych 0,4kV Rozdzielnica potrzeb własnych 400/230VAC. Odpływy sekcji II. Schemat zasadniczy	Nr projektu 03713_P27_C	Nr strony 11/ 18
		Ozn. urządzenia	

Nr odpływu	19	20	21	22	23	24
Opis odpływu	Rezerwa	Rezerwa	Rozdzielnica 0,4kV FA10 oświetlenia zewnetrznego	Rezerwa	Rezerwa	Budynek sprężarek 3MPa oświetlenie, gniazdka
Pobc [kW]	-	-	-	-	-	-
Iobc [A]	-	-	-	-	-	-

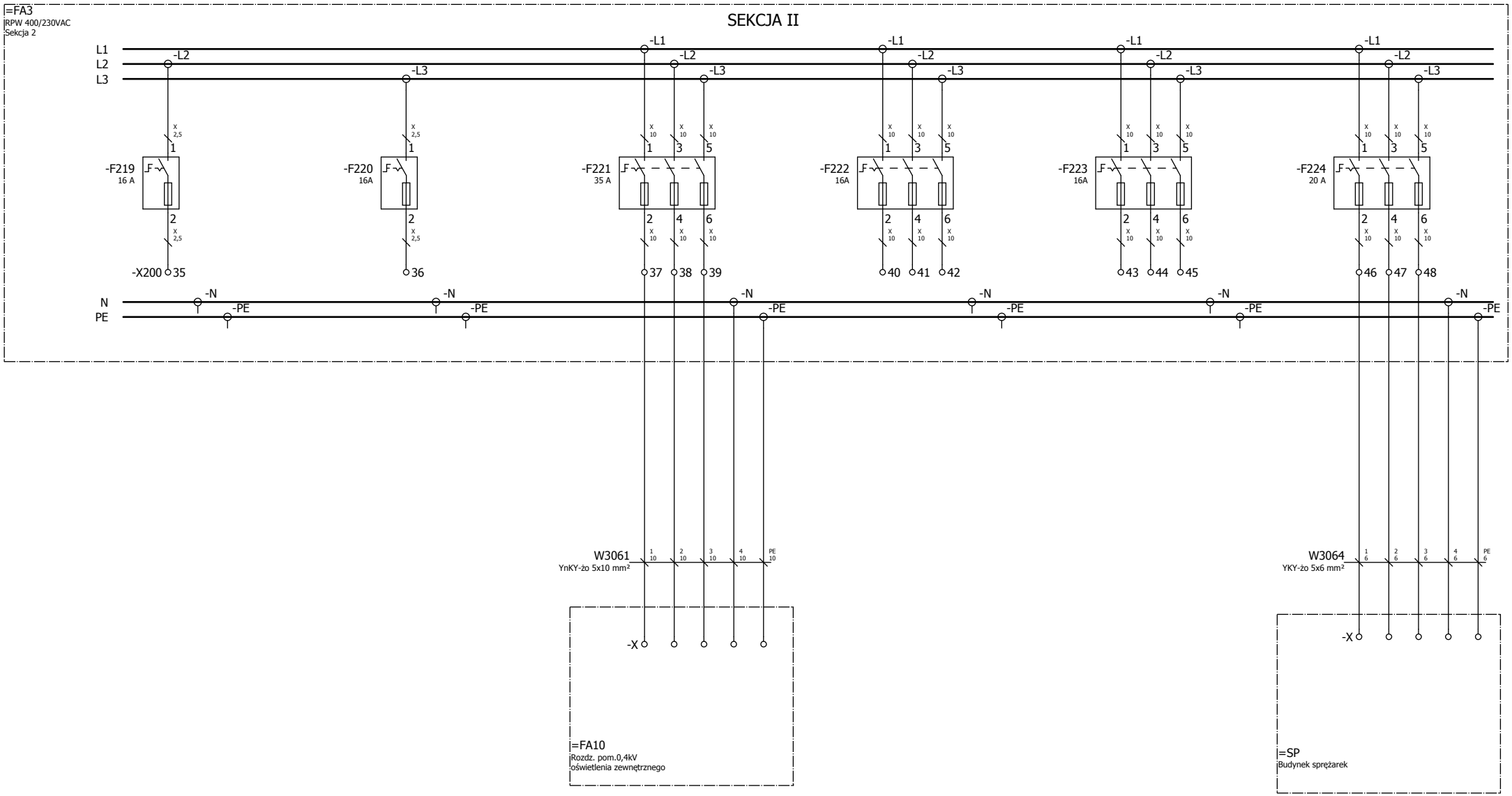

Zmiana	Data	Opis zmiany	Faza realizacji	Nr uprawnień	Projektował	Podpis		Obiekt	Data	Nr rysunku
			Dokumentacja Wykonawcza	SLK/2146/PWOE/08	A. Muzyka		ENERGOTEST GLIWICE	GPZ 220/110/30kV Rożki	06.2019	005
				SLK/2146/PWOE/08	A. Muzyka			Nazwa rysunku: Rozdzielnia potrzeb własnych 0,4kV	Nr projektu 03713_P27_C	Nr strony 12/ 18
			Data 06.2019	Nr uprawnień 1343/94	Sprawdził T. Gubernat			Rozdzielnica potrzeb własnych 400/230VAC. Odpływy sekcji II. Schemat zasadniczy	Ozn. urządzenia	

Nr odpływu	25	26	27	28	29	30
Opis odpływu	Podczyszczalnia	Żurawik	Rezerwa	Rezerwa	Rezerwa	Brama wjazdowa i furtka
Pobc [kW]	-	-	-	-	-	-
Iobc [A]	-	-	-	-	-	-

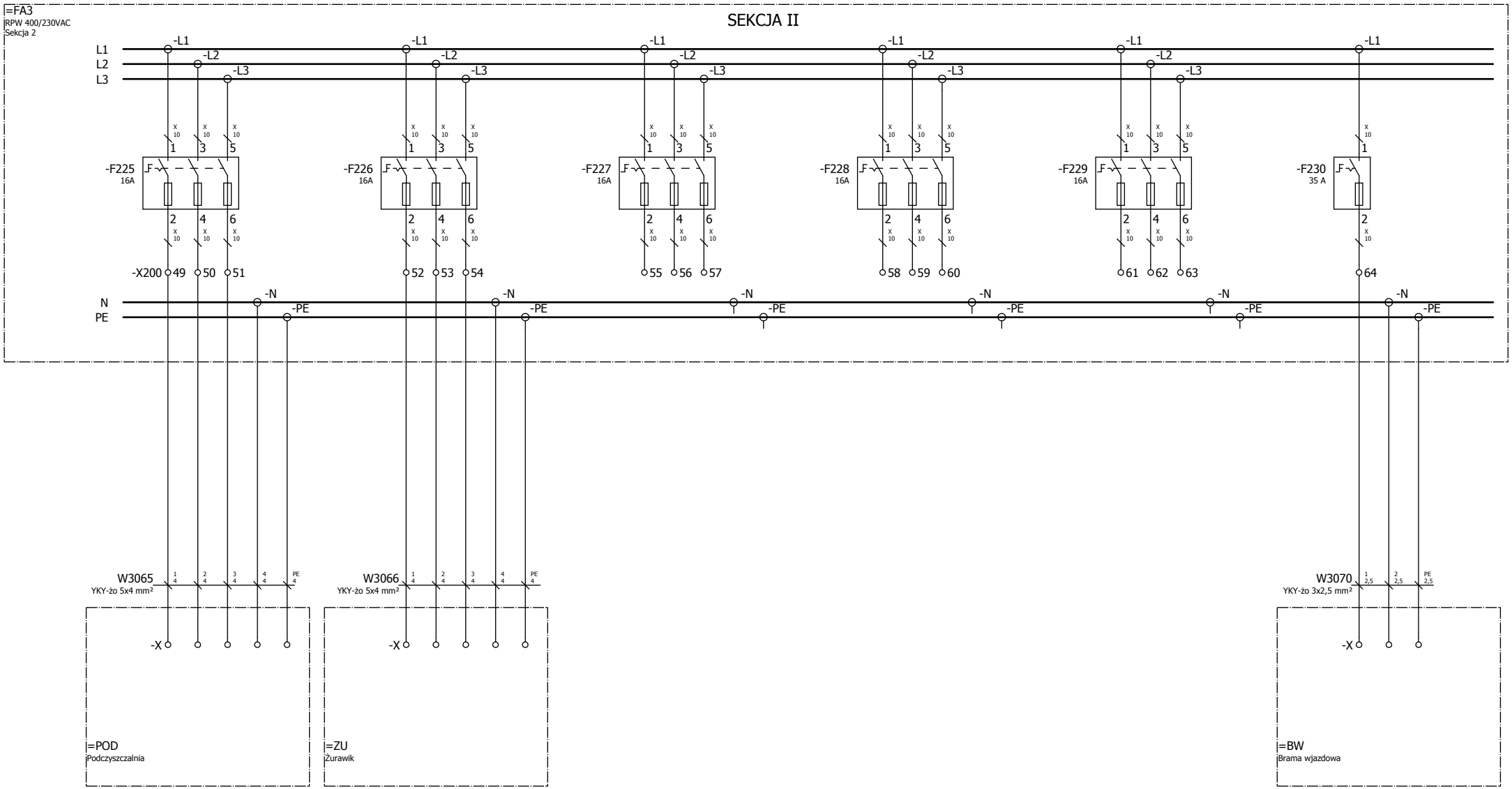

Zmiana	Data	Opis zmiany	Faza realizacji	Nr uprawnień	Projektował	Podpis
			Dokumentacja Wykonawcza	SLK/2146/PWOE/08	A. Muzyka	
				SLK/2146/PWOE/08	A. Muzyka	
			Data 06.2019	Nr uprawnień 1343/94	Sprawdził T. Gubernat	

ENERGOTEST GLIWICE

Obiekt	GPZ 220/110/30kV Rożki	Data 06.2019	Nr rysunku 005
Nazwa rysunku	Rozdzielnia potrzeb własnych 0,4kV Rozdzielnica potrzeb własnych 400/230VAC. Odpływy sekcji II. Schemat zasadniczy	Nr projektu 03713_P27_C	Nr strony 13/ 18
		Ozn. urządzenia	

Nr odpływu	31	32	33	34	35	36
Opis odpływu	Rezerwa	Rezerwa	Rezerwa	Rezerwa	Rezerwa	Hydrofornia kab. 2
Pobc [kW]	-	-	-	-	-	-
Iobc [A]	-	-	-	-	-	-

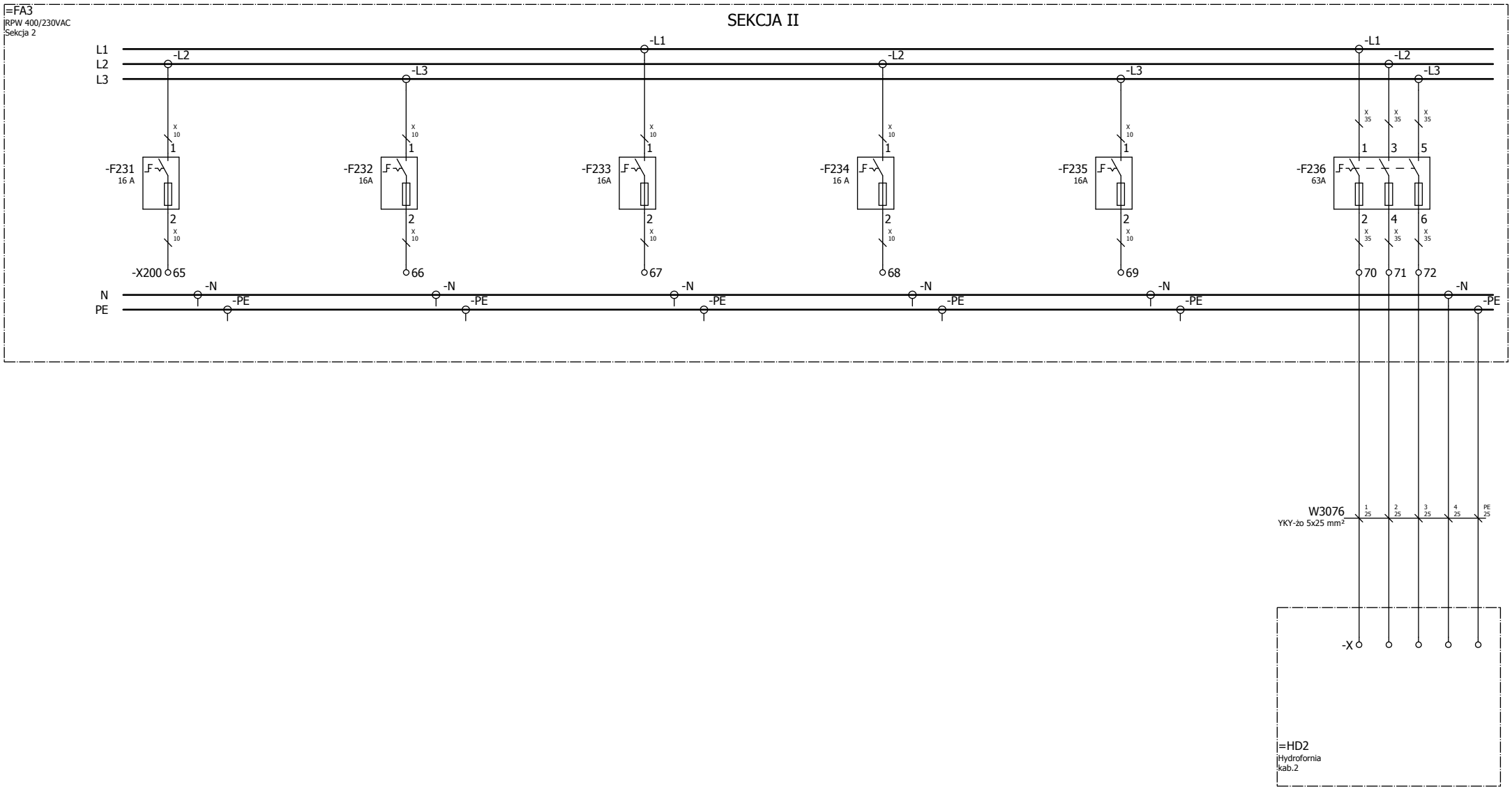

Zmiana	Data	Opis zmiany	Faza realizacji	Nr uprawnień	Projektował	Podpis	ENERGOTEST GLIWICE	Obiekt	Data	Nr rysunku
			Dokumentacja Wykonawcza	SLK/2146/PWOE/08	A. Muzyka			GPZ 220/110/30kV Rożki	06.2019	005
				Nr uprawnień SLK/2146/PWOE/08	Opracował A. Muzyka			Nazwa rysunku: Rozdzielnia potrzeb własnych 0,4kV	Nr projektu 03713_P27_C	Nr strony 14/ 18
			Data 06.2019	Nr uprawnień 1343/94	Sprawdził T. Gubernat			Rozdzielnica potrzeb własnych 400/230VAC. Odpływy sekcji II. Schemat zasadniczy	Ozn. urządzenia	

Nr odpływu	37	38	39	40
Opis odpływu	Suwnica	Hala kompensatorów	Pompa wody przemysłowej	Rezerwa
Pobc [kW]	-	-	-	-
Iobc [A]	-	-	-	-

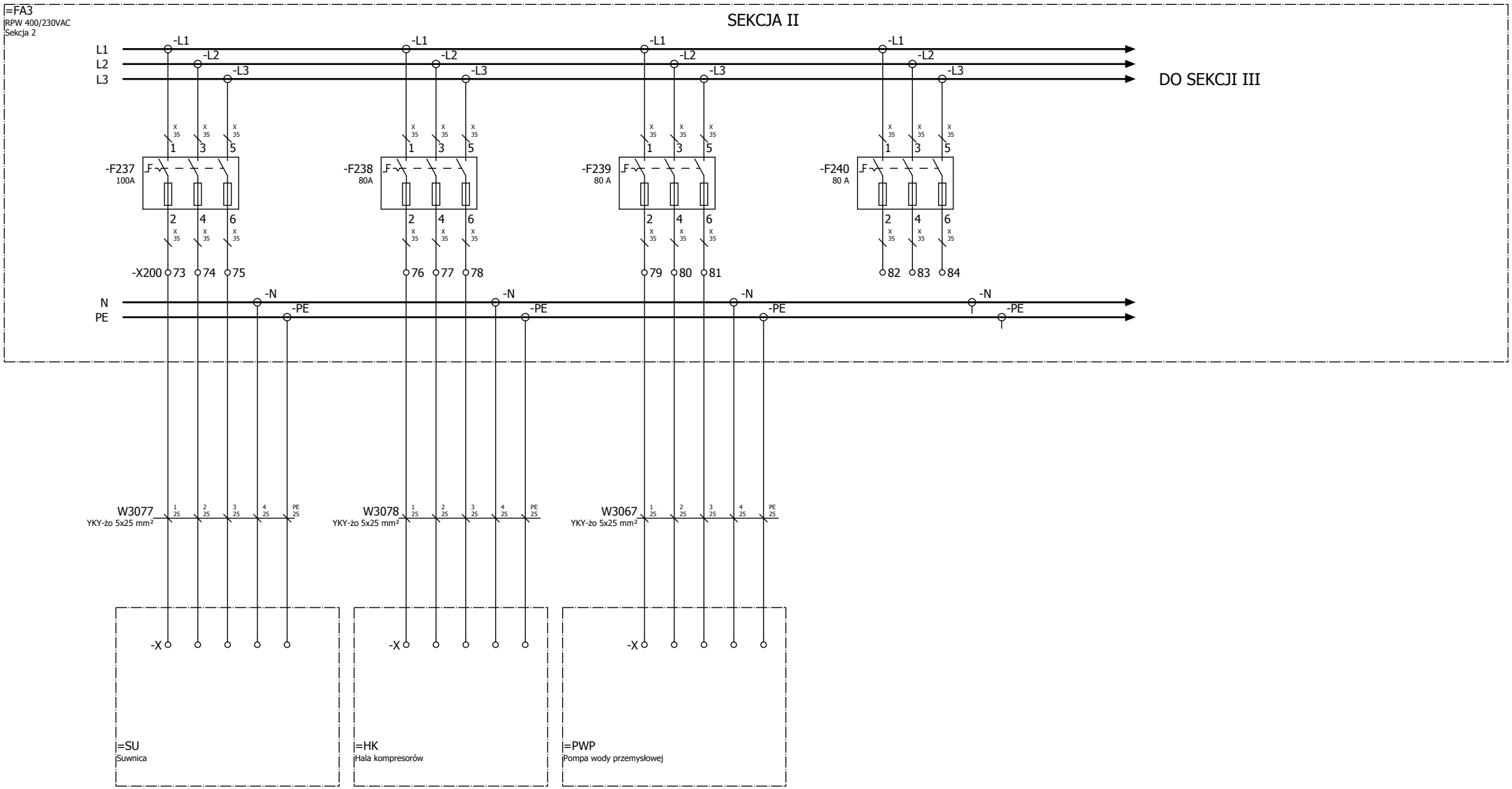

Zmiana	Data	Opis zmiany	Faza realizacji	Nr uprawnień	Projektował	Podpis		Obiekt	Data	Nr rysunku
			Dokumentacja Wykonawcza	SLK/2146/PWOE/08	A. Muzyka		ENERGOTEST GLIWICE	GPZ 220/110/30kV Rożki	06.2019	005
				SLK/2146/PWOE/08	A. Muzyka			Nazwa rysunku: Rozdzielnia potrzeb własnych 0,4kV	Nr projektu 03713_P27_C	Nr strony 15/ 18
			Data 06.2019	Nr uprawnień 1343/94	Sprawdził T. Gubernat			Rozdzielnica potrzeb własnych 400/230VAC. Odpływy sekcji II. Schemat zasadniczy	Ozn. urządzenia	

Nr odpływu	-	1	2	3	4	5
Opis odpływu	Zasilanie z szyn sekcji 2	Rezerwa	Rezerwa	Rezerwa	Rezerwa	Rezerwa
Pobc [kW]	-	-	-	-	-	-
Iobc [A]	-	-	-	-	-	-

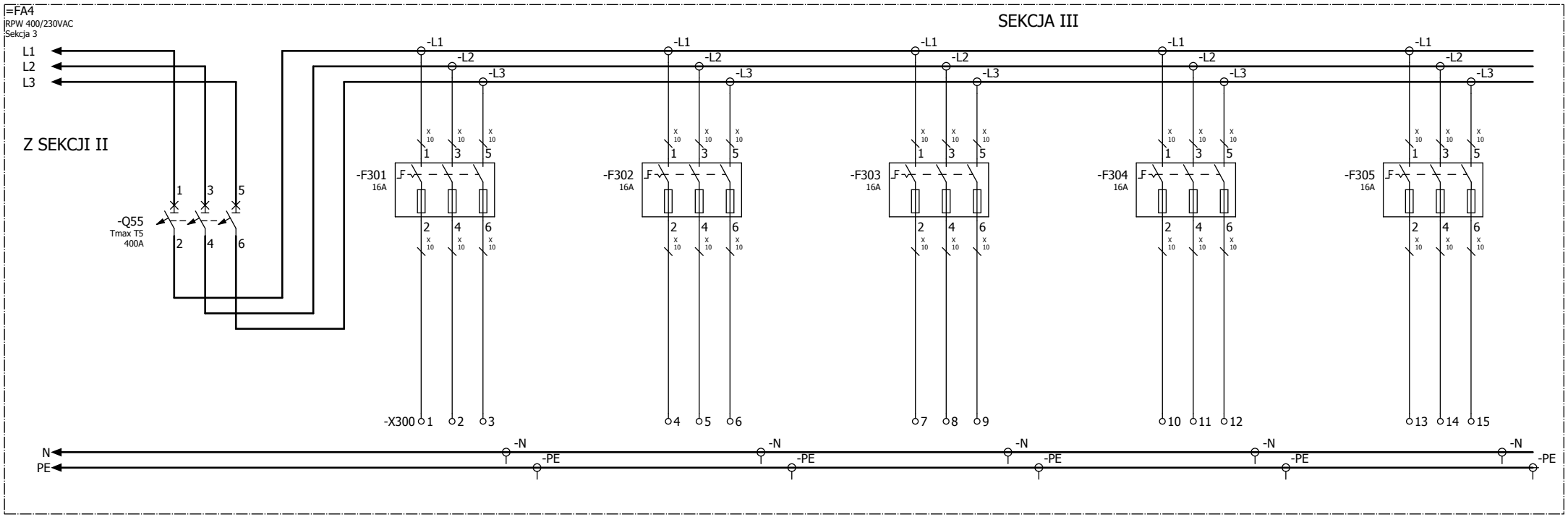

Zmiana	Data	Opis zmiany	Faza realizacji	Nr uprawnień	Projektował	Podpis
			Dokumentacja Wykonawcza	SLK/2146/PWOE/08	A. Muzyka	
				SLK/2146/PWOE/08	A. Muzyka	
			Data 06.2019	1343/94	T. Gubernat	

ENERGOTEST GLIWICE

Obiekt	GPZ 220/110/30kV Rożki	Data 06.2019	Nr rysunku 005
Nazwa rysunku	Rozdzielnia potrzeb własnych 0,4kV Rozdzielnica potrzeb własnych 400/230VAC. Odpływy sekcji III Schemat zasadniczy	Nr projektu 03713_P27_C	Nr strony 16/ 18
		Ozn. urządzenia	

Nr odpływu	6	7	8	9	10	11
Opis odpływu	Rozdzielnica kotłowa RZ	Kocieł CO E1 (nadrzędny)	Kocieł CO E2 (podrzędny)	Kocieł CO E3 (podrzędny)	Rezerwa	Bloki mieszkalne nr 1 i 2
Pobc [kW]	3	48	48	48	-	-
Iobc [A]	5	70	70	70	-	-

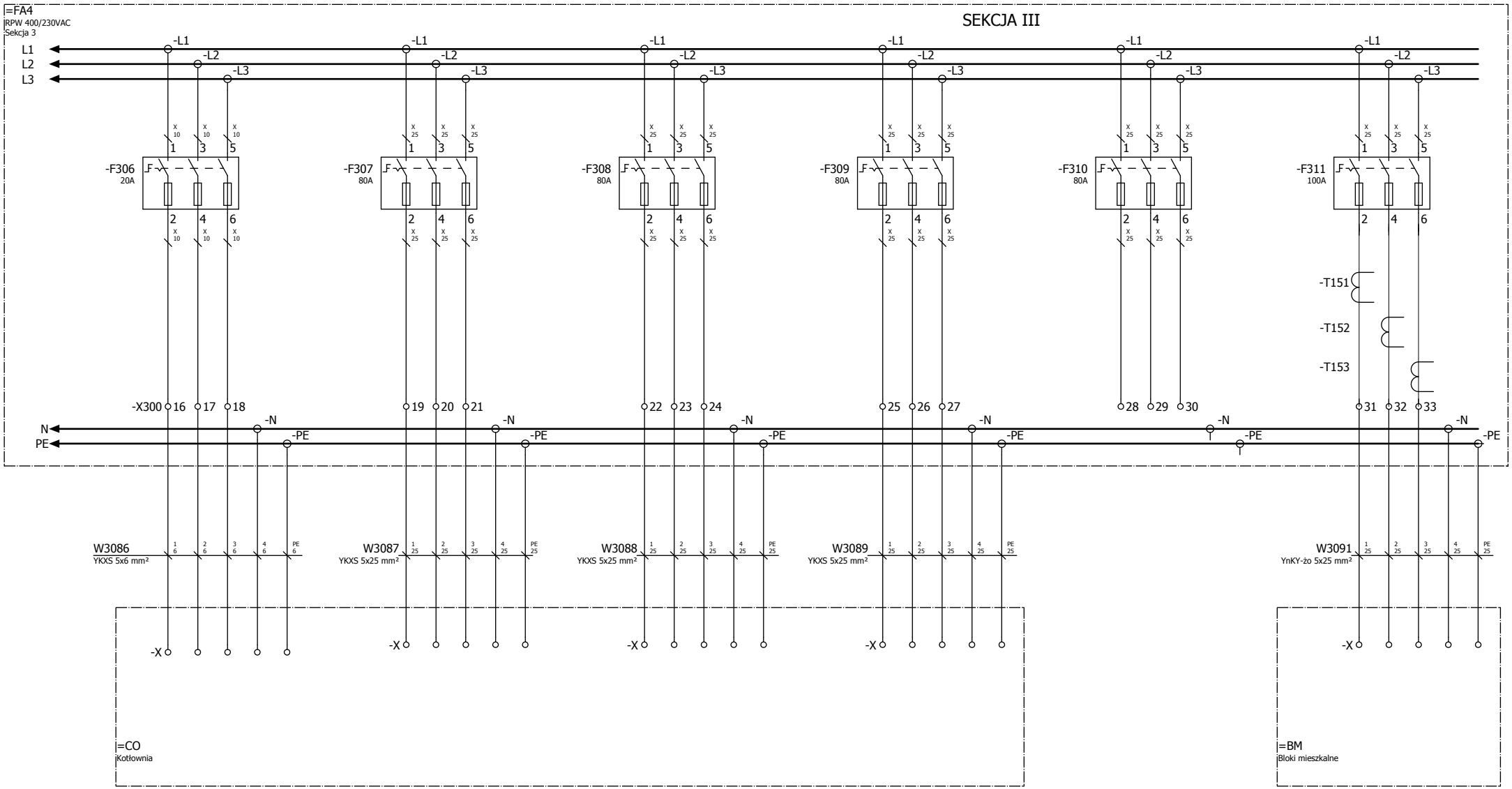

Zmiana	Data	Opis zmiany	Faza realizacji	Nr uprawnień	Projektował	Podpis
			Dokumentacja Wykonawcza	SLK/2146/PWOE/08	A. Muzyka	
				SLK/2146/PWOE/08	A. Muzyka	
			Data 06.2019	Nr uprawnień 1343/94	Sprawdził T. Gubernat	

ENERGOTEST GLIWICE

Obiekt	GPZ 220/110/30kV Rożki	Data 06.2019	Nr rysunku 005
Nazwa rysunku	Rozdzielnia potrzeb własnych 0,4kV Rozdzielnica potrzeb własnych 400/230VAC. Odpływy sekcji III Schemat zasadniczy	Nr projektu 03713_P27_C	Nr strony 17/ 18
		Ozn. urządzenia	

Zasilanie bloków mieszkalnych

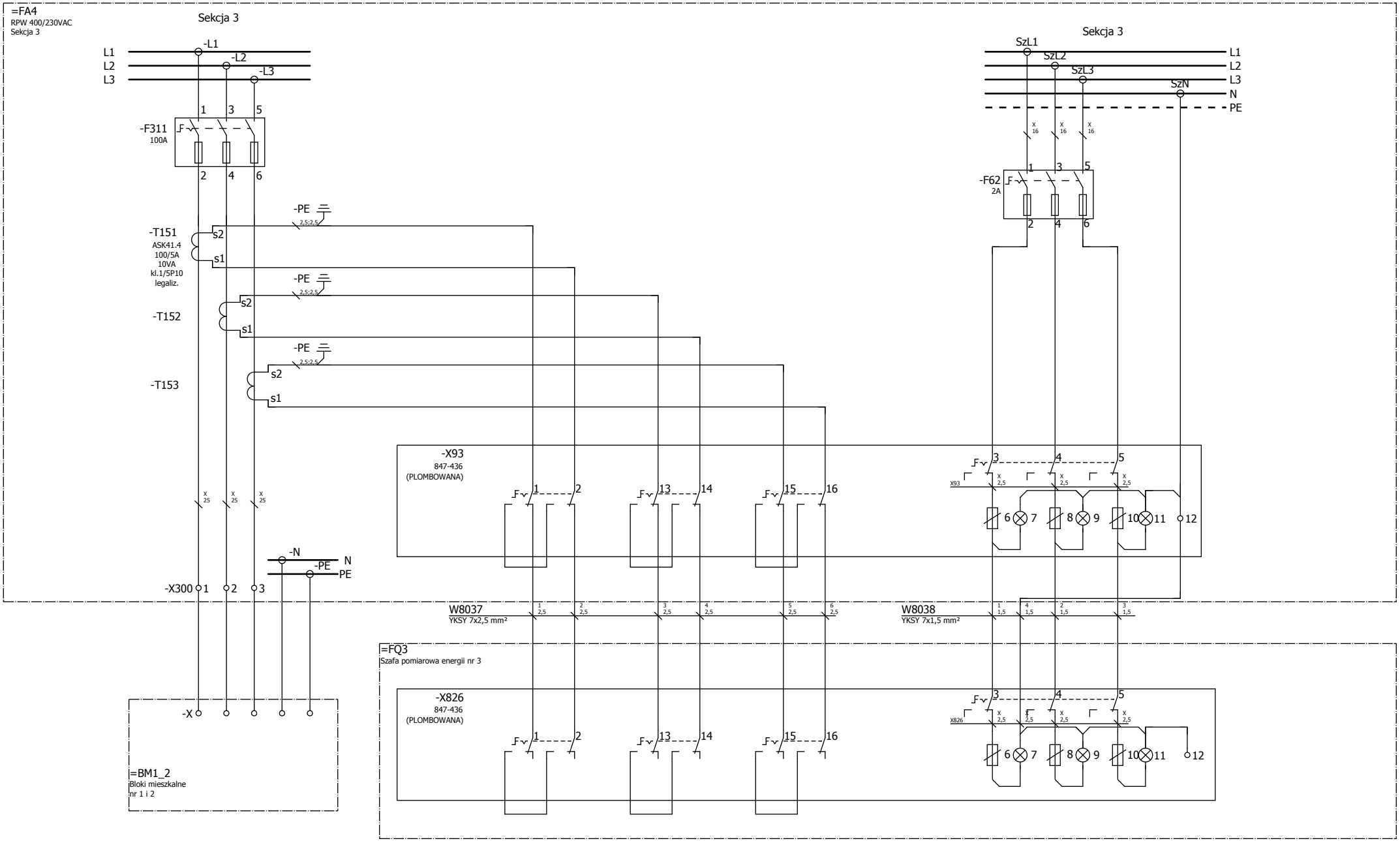

Zmiana	Data	Opis zmiany	Faza realizacji	Nr uprawnień	Projektował	Podpis	ENERGOTEST GLIWICE	Obiekt	Data	Nr rysunku
			Dokumentacja Wykonawcza	SLK/2146/PWOE/08	A. Muzyka			GPZ 220/110/30kV Rożki	06.2019	005
				SLK/2146/PWOE/08	A. Muzyka			Nazwa rysunku: Rozdzielnia potrzeb własnych 0,4kV Rozdzielnica potrzeb własnych 400/230VAC. Opomiarowanie odbiorców komunalnych Schemat zasadniczy	Nr projektu: 03713_P27_C	Nr strony: 18/ 18
			Data: 06.2019	Nr uprawnień: 1343/94	Sprawdził: T. Gubernat				Ozn. urządzenia	

DYSTRYBUCJA NAPIĘCIA 220VDC							
ZASILANIE Z ROZDZ. 220VDC	W SZAFIE FA1	W SZAFIE FA2				W SZAFIE FA3	W SZAFIE FA4
	OBWODY WYŁĄCZNIKA Q51 ZASILANIE Z TPW1	OBWODY WYŁĄCZNIKA Q54 SPRZĘGŁO S1<->S2	OBWODY WYŁĄCZNIKA Q53 ZASILANIE Z AGREGATU	ZASILANIE AUTOMATU SZR	OBWODY SYGNALIZACJI	OBWODY WYŁĄCZNIKA Q52 ZASILANIE Z TPW2	OBWODY WYŁĄCZNIKA Q55 SPRZĘGŁO S2<->S3

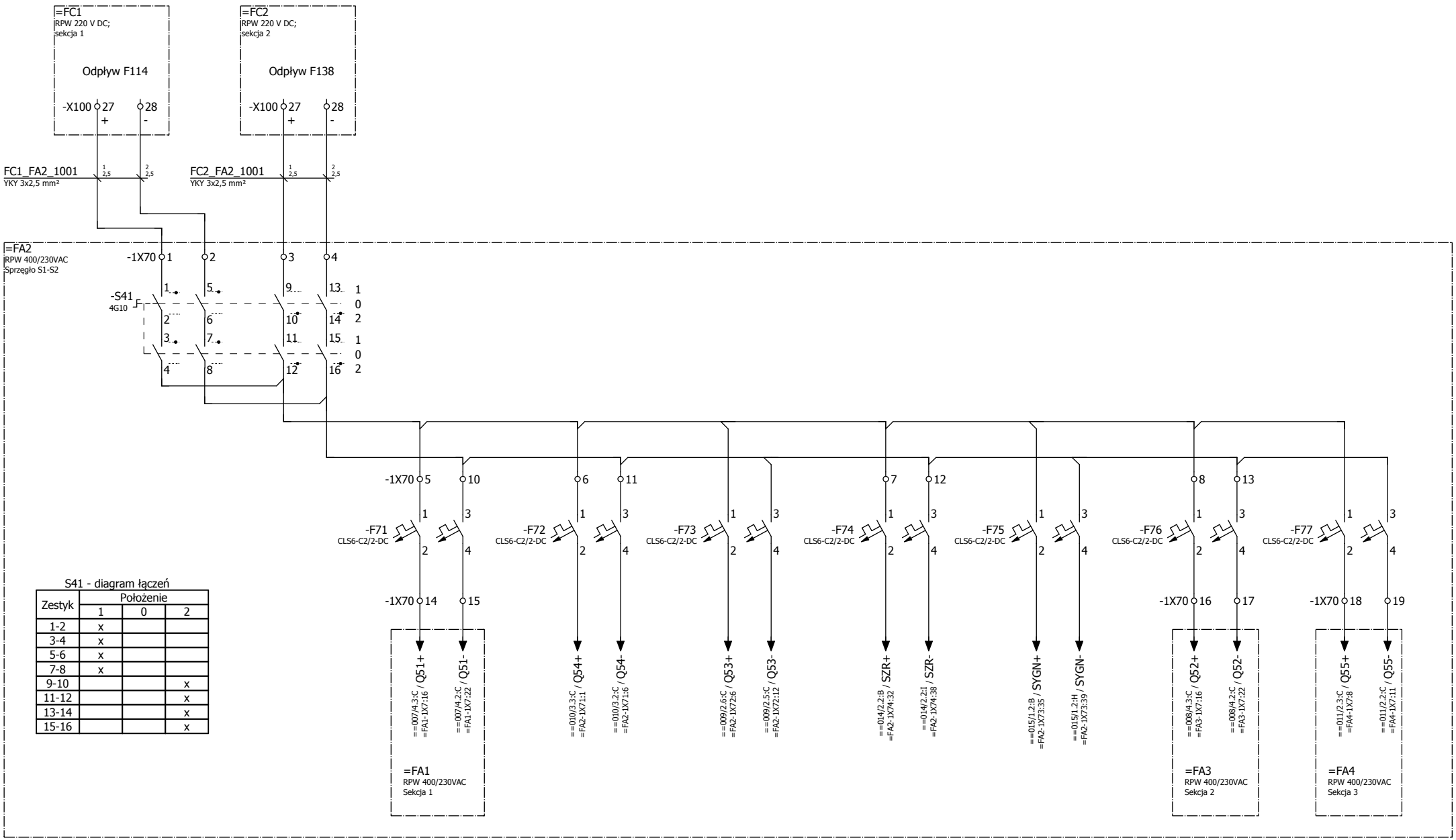

S41 - diagram łączeń

Zestyk	Położenie		
	1	0	2
1-2	x		
3-4	x		
5-6	x		
7-8	x		
9-10			x
11-12			x
13-14			x
15-16			x

Zmiana	Data	Opis zmiany	Faza realizacji	Nr uprawnień	Projektował	Podpis		Obiekt	Data	Nr rysunku
			Dokumentacja Wykonawcza	SLK/2146/PWOE/08	A. Muzyka		ENERGOTEST GLIWICE	GPZ 220/110/30kV Rożki	06.2019	006
				SLK/2146/PWOE/08	A. Muzyka			Nazwa rysunku: Rozdzielnia potrzeb własnych 0,4kV Zasilanie napięciem 220VDC Schemat zasadniczy	Nr projektu 03713_P27_C	Nr strony 1/ 1
			Data 06.2019	Nr uprawnień 1343/94	Sprawdził T. Gubernat				Ozn. urządzenia	

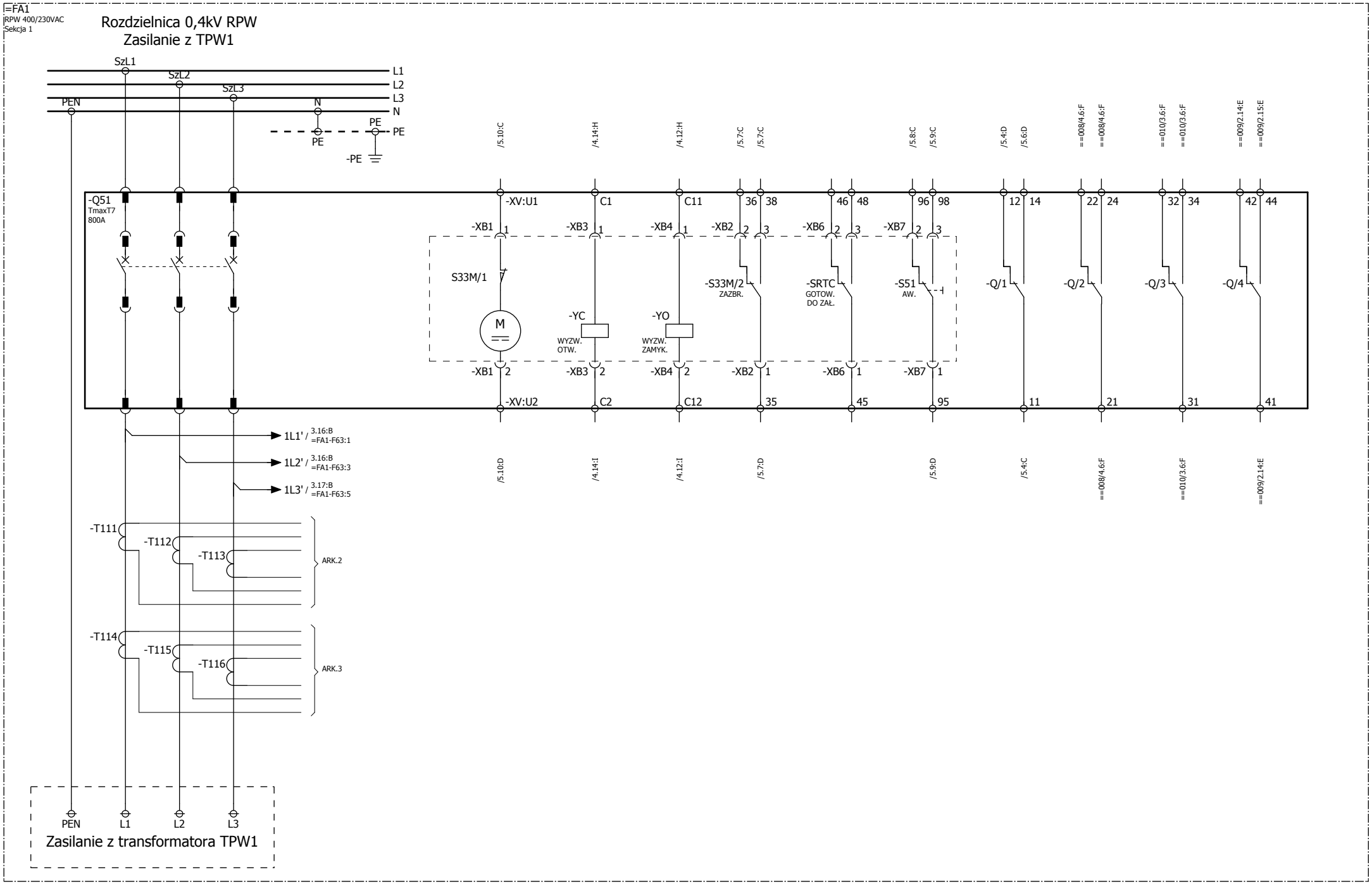

Zmiana	Data	Opis zmiany	Faza realizacji	Nr uprawnień	Projektował	Podpis		Obiekt		Data	Nr rysunku
			Dokumentacja Wykonawcza	SLK/2146/PWOE/08	A. Muzyka		ENERGOTEST GLIWICE	GPZ 220/110/30kV Rożki		06.2019	007
				SLK/2146/PWOE/08	A. Muzyka			Nazwa rysunku		Nr projektu	Nr strony
			Data	Nr uprawnień	Sprawdził			Rozdzielnia potrzeb własnych 0,4kV		03713_P27_C	1/ 5
			06.2019	1343/94	T. Gubernat			Zasilanie sekcji 1 z TPW1		Ozn. urządzenia	
								Schemat zasadniczy			

POMIAR ENERGII	
OBWODY PRĄDOWE	OBWODY NAPIĘCIOWE

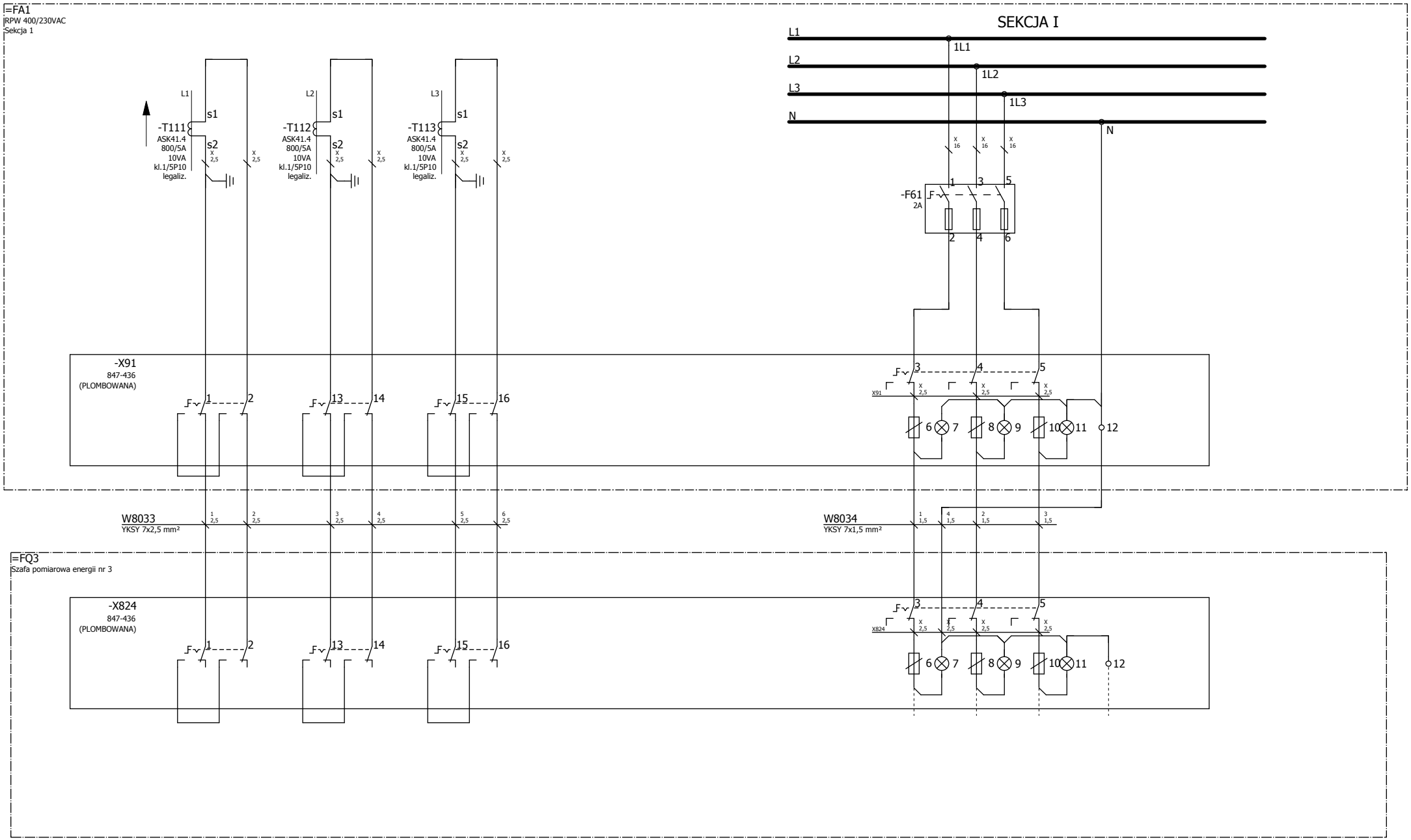

Zmiana	Data	Opis zmiany	Faza realizacji	Nr uprawnień	Projektował	Podpis	ENERGOTEST GLIWICE	Obiekt	Data	Nr rysunku
			Dokumentacja Wykonawcza	SLK/2146/PWOE/08	A. Muzyka			GPZ 220/110/30kV Rożki	06.2019	007
				SLK/2146/PWOE/08	A. Muzyka			Nazwa rysunku: Rozdzielnia potrzeb własnych 0,4kV Zasilanie sekcji 1 z TPW1 Schemat zasadniczy	Nr projektu: 03713_P27_C	Nr strony: 2/ 5
			Data: 06.2019	Nr uprawnień: 1343/94	Sprawdził: T. Gubernat				Ozn. urządzenia	

OBWODY PRĄDOWE	OCHRONA PRZEPIĘCIOWA		POMIAR NAPIĘCIA ZASILAJĄCEGO

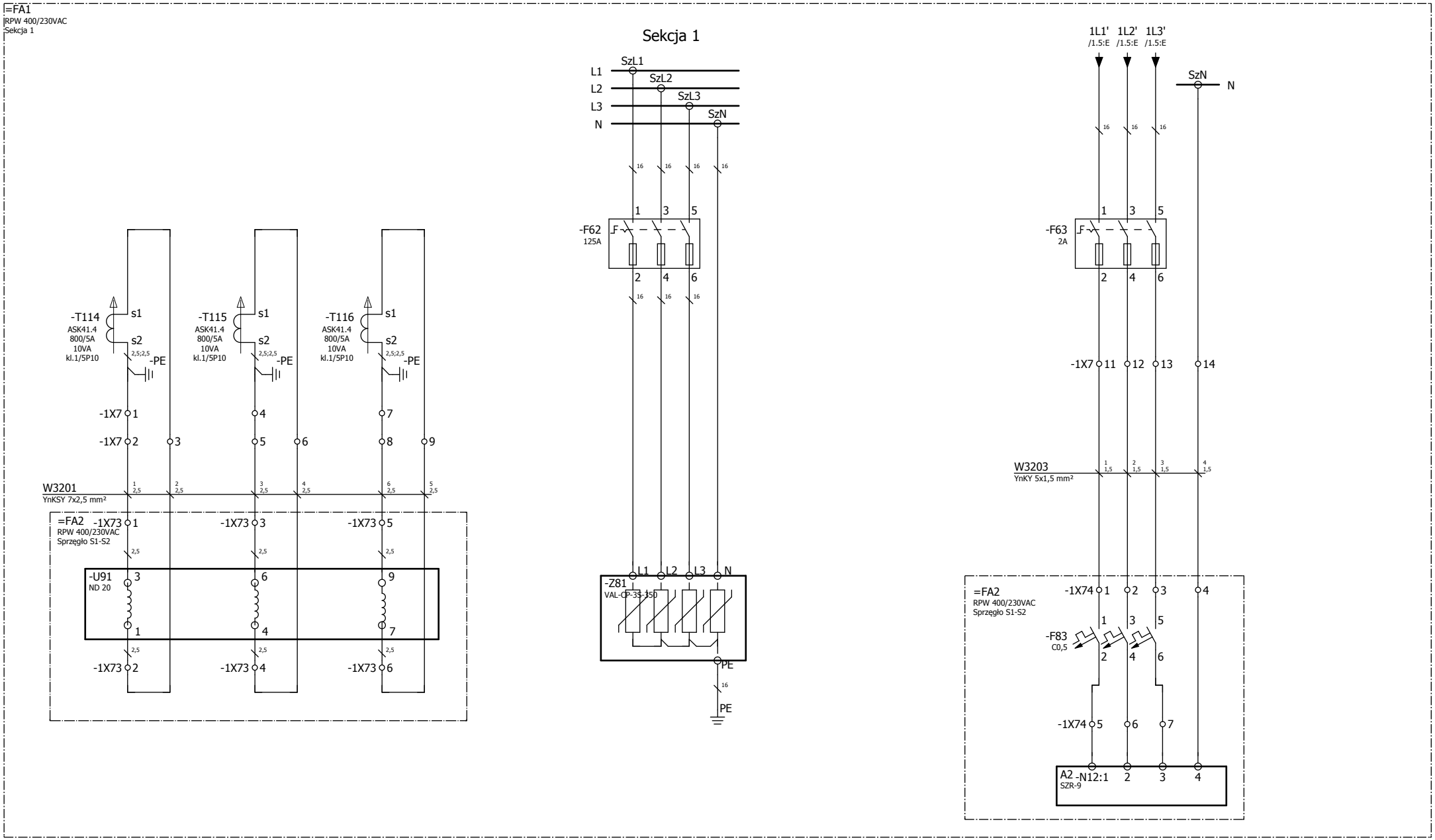

Zmiana	Data	Opis zmiany	Faza realizacji	Nr uprawnień	Projektował	Podpis		Obiekt	Data	Nr rysunku
			Dokumentacja Wykonawcza	SLK/2146/PWOE/08	A. Muzyka		ENERGOTEST GLIWICE	GPZ 220/110/30kV Rożki	06.2019	007
				Nr uprawnień SLK/2146/PWOE/08	Opracował A. Muzyka			Nazwa rysunku: Rozdzielnia potrzeb własnych 0,4kV Zasilanie sekcji 1 z TPW1 Schemat zasadniczy	Nr projektu 03713_P27_C	Nr strony 3/ 5
			Data 06.2019	Nr uprawnień 1343/94	Sprawdził T. Gubernat				Ozn. urządzenia	

ZASILANIE OBWODÓW STEROWNICZYCH I SYGNALIZACYJNYCH	OBWODY STEROWANIA				
	ZAŁĄCZENIE		WYŁĄCZENIE		
	Z ELEWACJI	PRZEZ SZR	PRZEZ SZR	Z ELEWACJI	OD ZAŁĄCZENIA WYŁ. ZASILANIA AW. Z PSE

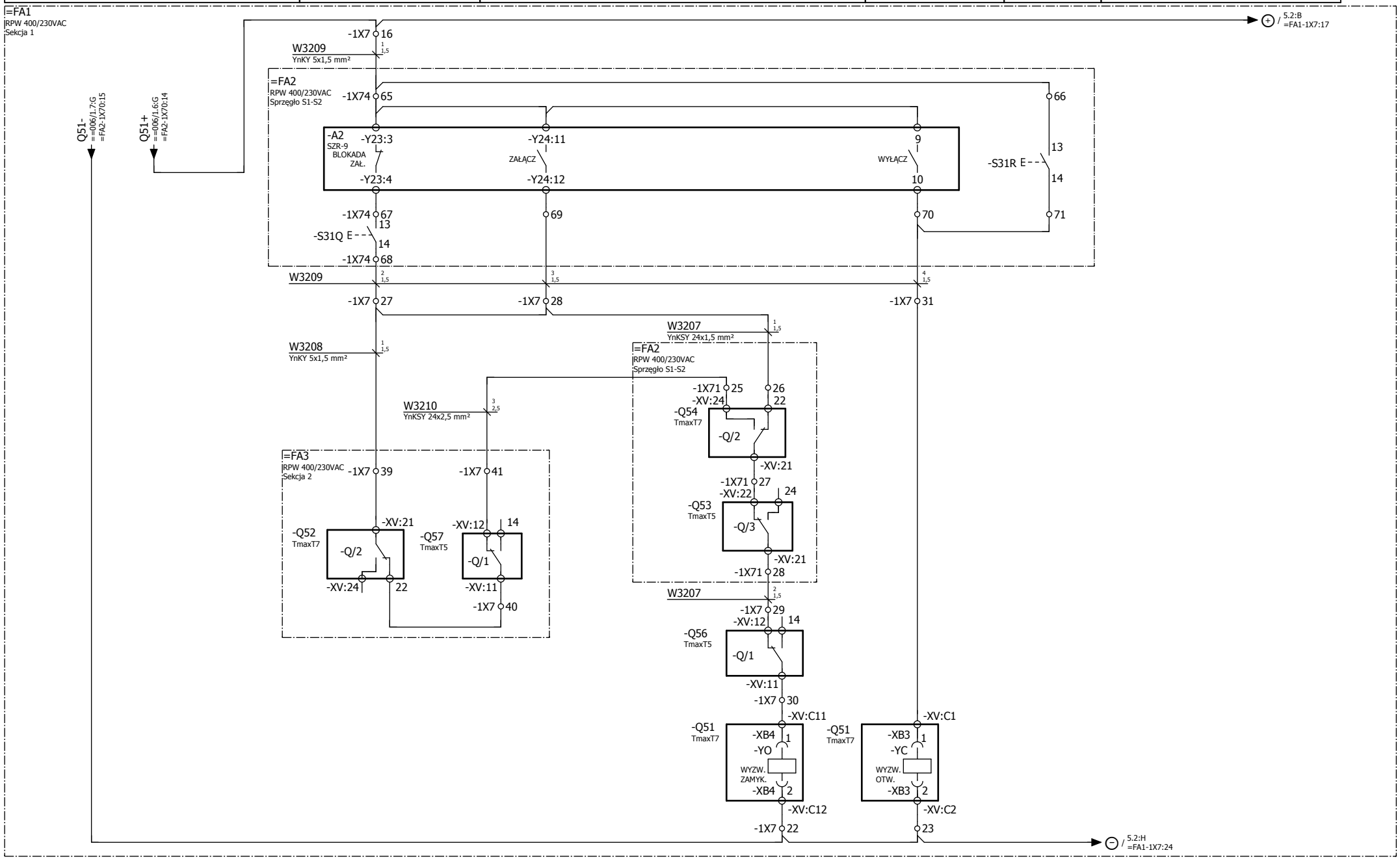

Zmiana	Data	Opis zmiany	Faza realizacji	Nr uprawnień	Projektował	Podpis		Obiekt	Data	Nr rysunku
			Dokumentacja Wykonawcza	SLK/2146/PWOE/08	A. Muzyka		ENERGOTEST GLIWICE	GPZ 220/110/30kV Rożki	06.2019	007
				SLK/2146/PWOE/08	A. Muzyka			Nazwa rysunku: Rozdzielnia potrzeb własnych 0,4kV Zasilanie sekcji 1 z TPW1 Schemat zasadniczy	Nr projektu 03713_P27_C	Nr strony 4/ 5
			Data 06.2019	Nr uprawnień 1343/94	Sprawdził T. Gubernat				Ozn. urządzenia	

POWIELENIE ZESTYKÓW WYŁĄCZNIKA		SPRĘŻYNY ZAZBROJONE	ZADZIAŁANIE ZABEZPIECZENIA	ZBROJENIE NAPĘDU
STAN POŁOŻENIA				
ZAŁĄCZONY	WYŁĄCZONY			

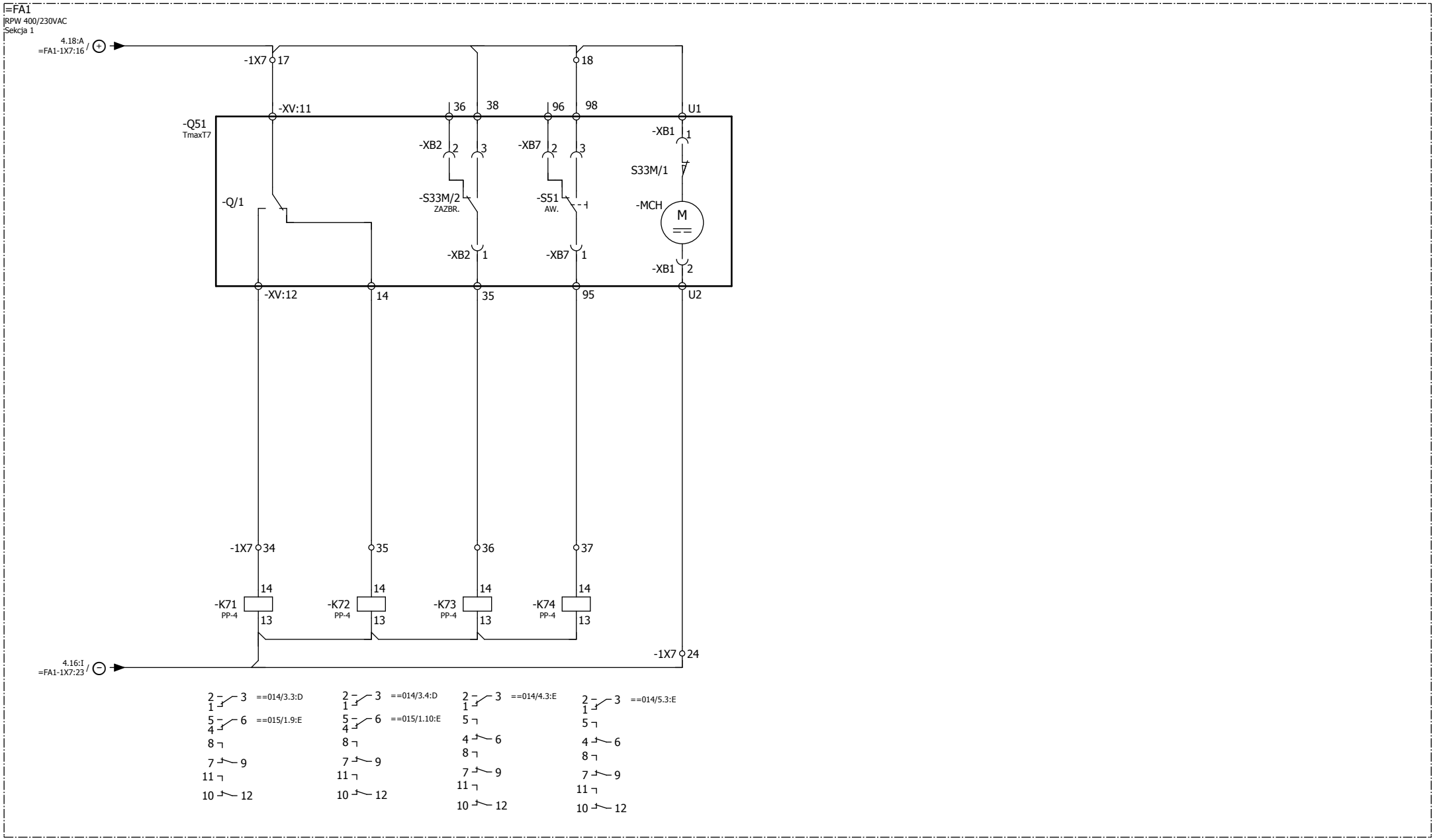

Zmiana	Data	Opis zmiany	Faza realizacji	Nr uprawnień	Projektował	Podpis		Obiekt	Data	Nr rysunku
			Dokumentacja Wykonawcza	SLK/2146/PWOE/08	A. Muzyka		ENERGOTEST GLIWICE	GPZ 220/110/30kV Rożki	06.2019	007
				Nr uprawnień	Opracował			Nazwa rysunku	Nr projektu	Nr strony
				SLK/2146/PWOE/08	A. Muzyka			Rozdzielnia potrzeb własnych 0,4kV	03713_P27_C	5/ 5
			Data	Nr uprawnień	Sprawdził			Zasilanie sekcji 1 z TPW1	Ozn. urządzenia	
			06.2019	1343/94	T. Gubernat			Schemat zasadniczy		

=FA3
RPW 400/230VAC
Sekcja 2

Rozdzielnica 0,4kV RPW
Zasilanie z TPW2

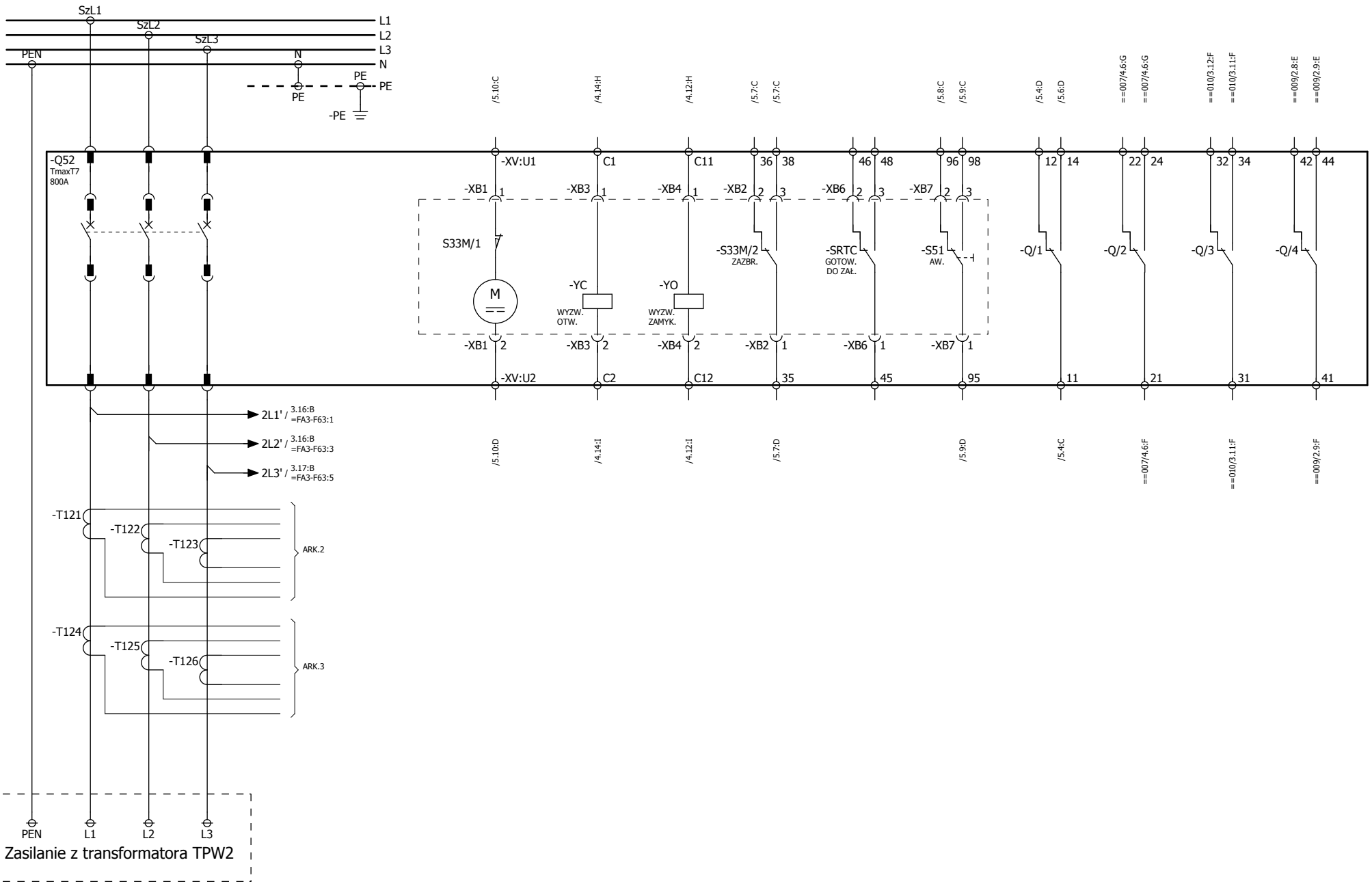

Zmiana	Data	Opis zmiany	Faza realizacji	Nr uprawnień	Projektował	Podpis		Obiekt	Data	Nr rysunku
			Dokumentacja Wykonawcza	SLK/2146/PWOE/08	A. Muzyka		ENERGOTEST GLIWICE	GPZ 220/110/30kV Rożki	06.2019	008
				SLK/2146/PWOE/08	A. Muzyka			Nazwa rysunku: Rozdzielnia potrzeb własnych 0,4kV	Nr projektu 03713_P27_C	Nr strony 1/ 5
			Data 06.2019	Nr uprawnień 1343/94	Sprawdził T. Gubernat			Zasilanie sekcji 2 z TPW2	Ozn. urządzenia	
								Schemat zasadniczy		

POMIAR ENERGII	
OBWODY PRĄDOWE	OBWODY NAPIĘCIOWE

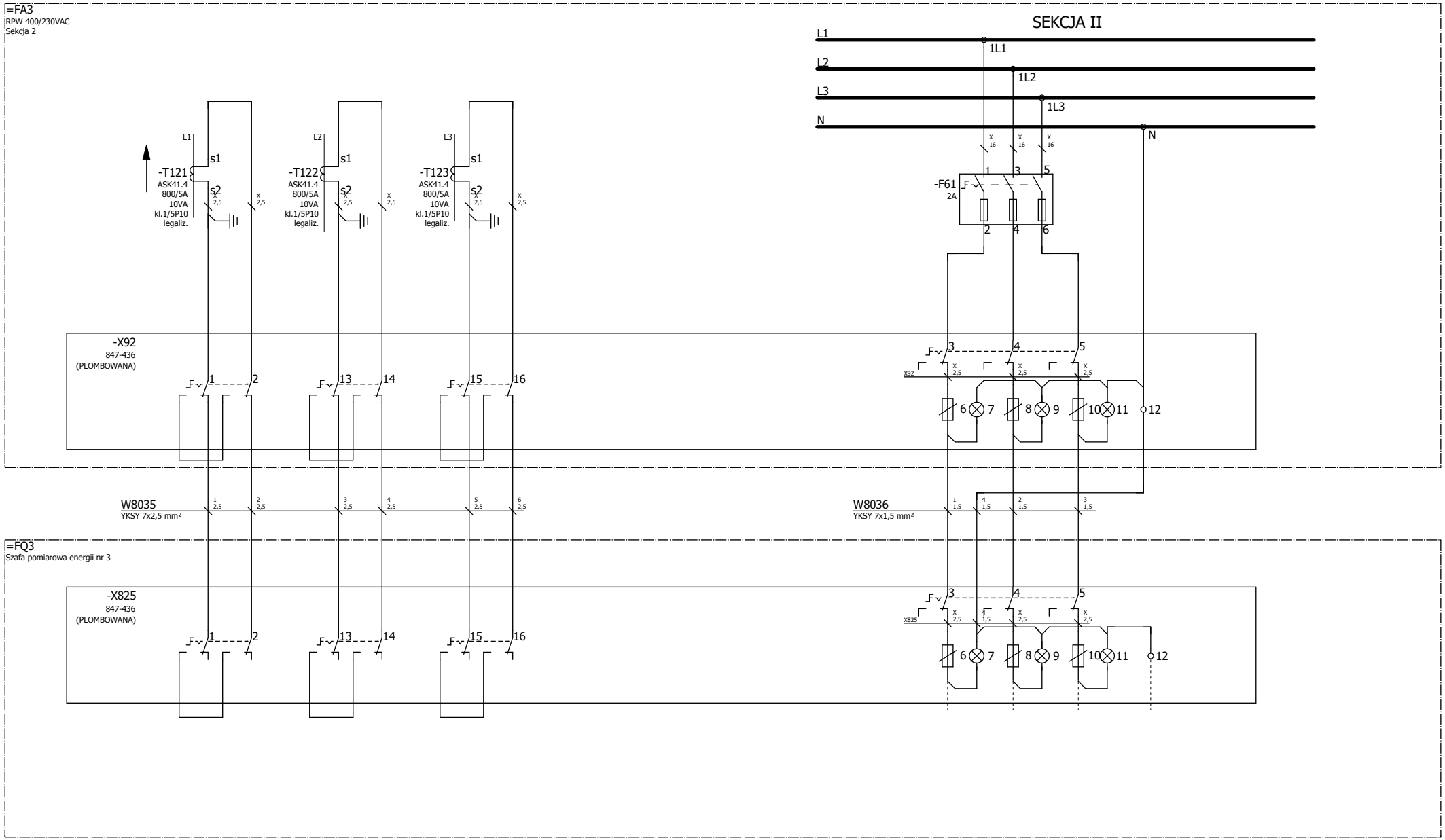

Zmiana	Data	Opis zmiany	Faza realizacji	Nr uprawnień	Projektował	Podpis		Obiekt		Data	Nr rysunku
			Dokumentacja Wykonawcza	SLK/2146/PWOE/08	A. Muzyka		ENERGOTEST GLIWICE	GPZ 220/110/30kV Rożki		06.2019	008
				Nr uprawnień SLK/2146/PWOE/08	Opracował A. Muzyka			Nazwa rysunku: Rozdzielnia potrzeb własnych 0,4kV		Nr projektu 03713_P27_C	Nr strony 2/ 5
			Data 06.2019	Nr uprawnień 1343/94	Sprawdził T. Gubernat			Zasilanie sekcji 2 z TPW2		Ozn. urządzenia	
								Schemat zasadniczy			

OBWODY PRĄDOWE	OCHRONA PRZEPIĘCIOWA		POMIAR NAPIĘCIA ZASILAJĄCEGO

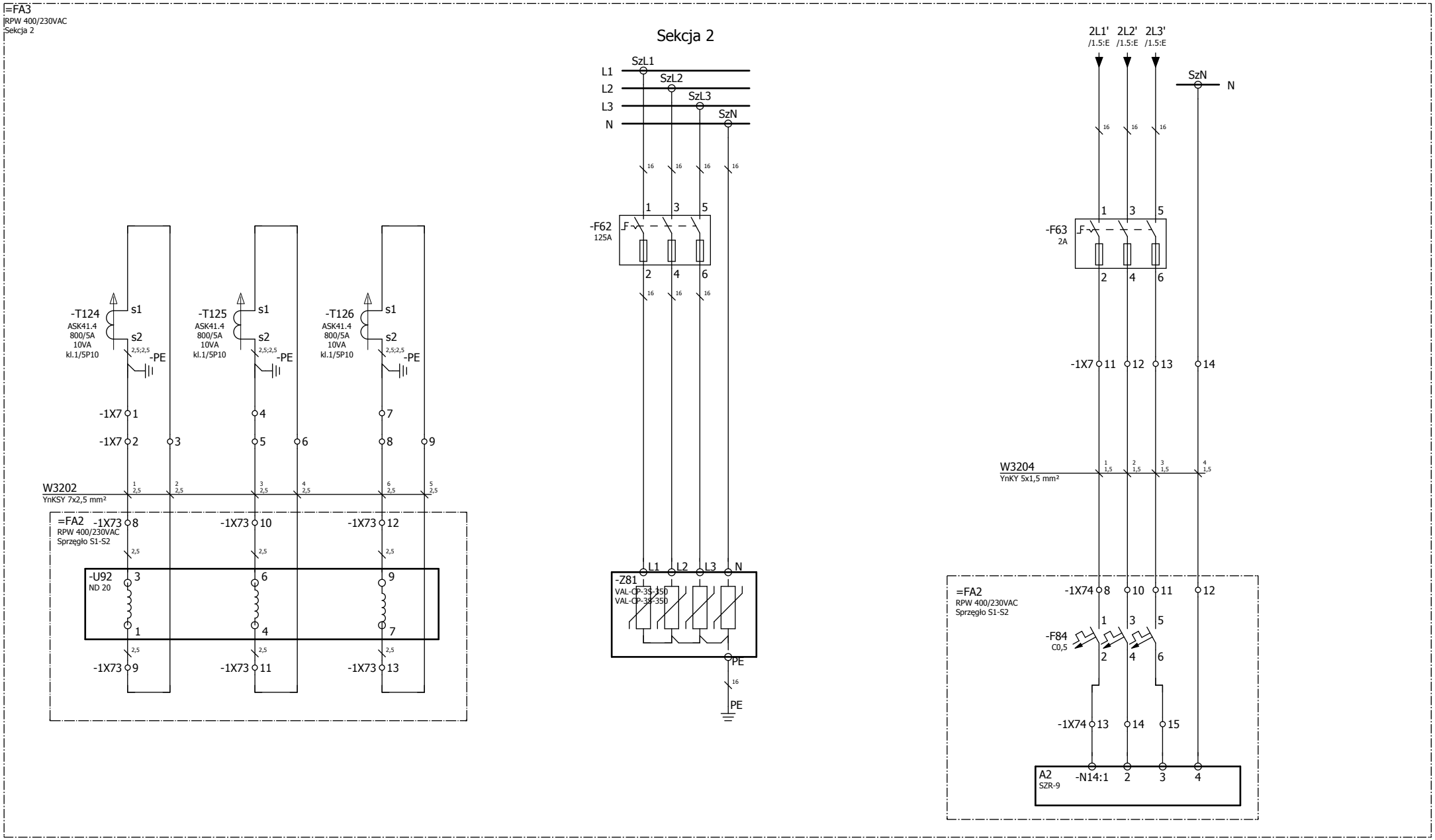

Zmiana	Data	Opis zmiany	Faza realizacji	Nr uprawnień	Projektował	Podpis		Obiekt		Data	Nr rysunku
			Dokumentacja Wykonawcza	SLK/2146/PWOE/08	A. Muzyka		ENERGOTEST GLIWICE	GPZ 220/110/30kV Rożki		06.2019	008
				Nr uprawnień SLK/2146/PWOE/08	Opracował A. Muzyka			Nazwa rysunku: Rozdzielnia potrzeb własnych 0,4kV		Nr projektu 03713_P27_C	Nr strony 3/ 5
			Data 06.2019	Nr uprawnień 1343/94	Sprawdził T. Gubernat			Zasilanie sekcji 2 z TPW2		Ozn. urządzenia	
								Schemat zasadniczy			

ZASILANIE OBWODÓW STEROWNICZYCH I SYGNALIZACYJNYCH	OBWODY STEROWANIA				
	ZAŁĄCZENIE		WYŁĄCZENIE		
	Z ELEWACJI	PRZEZ SZR	PRZEZ SZR	Z ELEWACJI	OD ZAŁĄCZENIA WYŁ. ZASILANIA AW. Z PSE

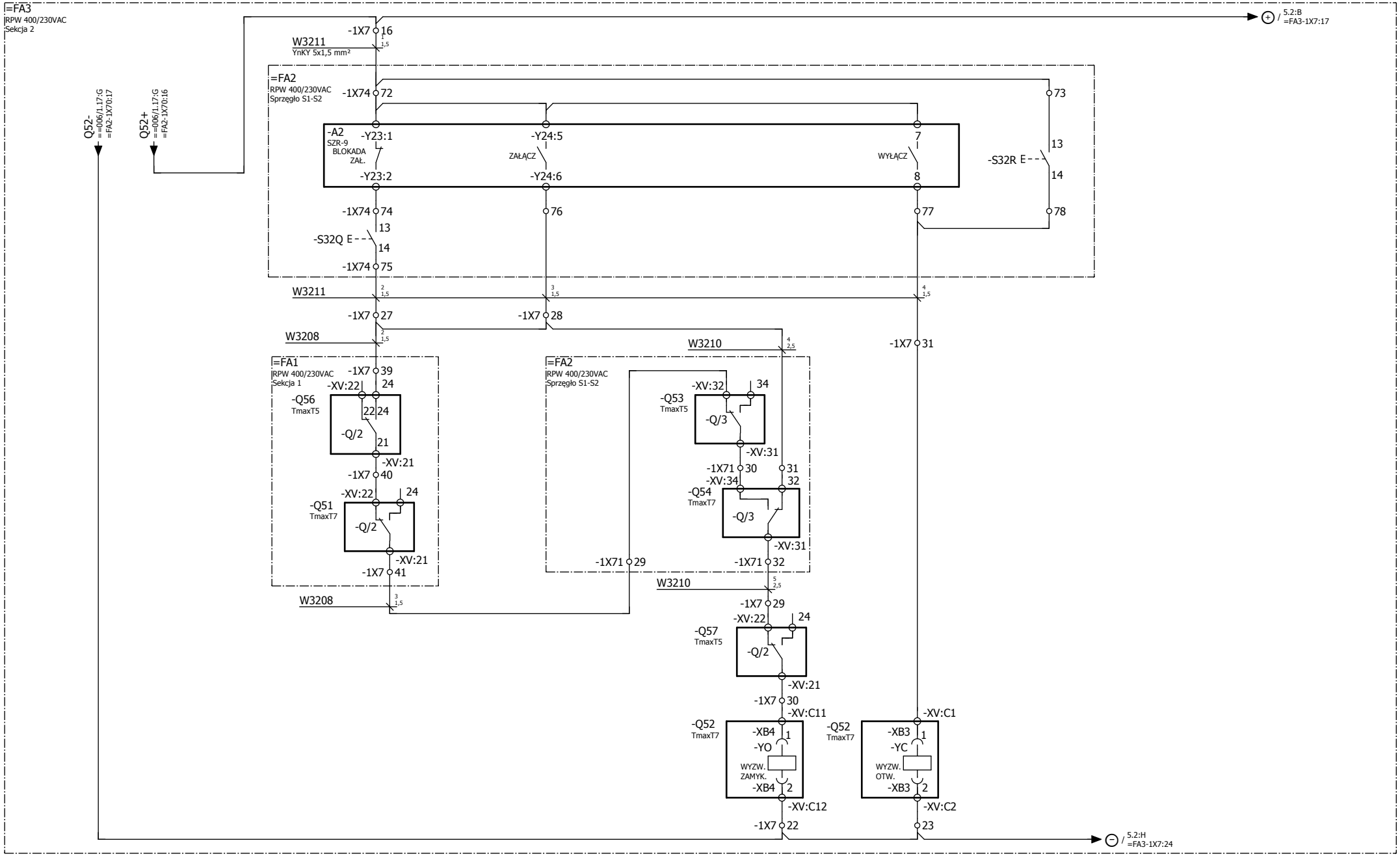

Zmiana	Data	Opis zmiany	Faza realizacji	Nr uprawnień	Projektował	Podpis		Obiekt		Data	Nr rysunku
			Dokumentacja Wykonawcza	SLK/2146/PWOE/08	A. Muzyka		ENERGOTEST GLIWICE	GPZ 220/110/30kV Rożki		06.2019	008
				Nr uprawnień SLK/2146/PWOE/08	Opracował A. Muzyka			Nazwa rysunku: Rozdzielnia potrzeb własnych 0,4kV Zasilanie sekcji 2 z TPW2 Schemat zasadniczy		Nr projektu 03713_P27_C	Nr strony 4/ 5
			Data 06.2019	Nr uprawnień 1343/94	Sprawdził T. Gubernat					Ozn. urządzenia	

POWIELENIE ZESTYKÓW WYŁĄCZNIKA		SPRĘŻYNY ZAZBROJONE	ZADZIAŁANIE ZABEZPIECZENIA	ZBROJENIE NAPĘDU
STAN POŁOŻENIA				
ZAŁĄCZONY	WYŁĄCZONY			

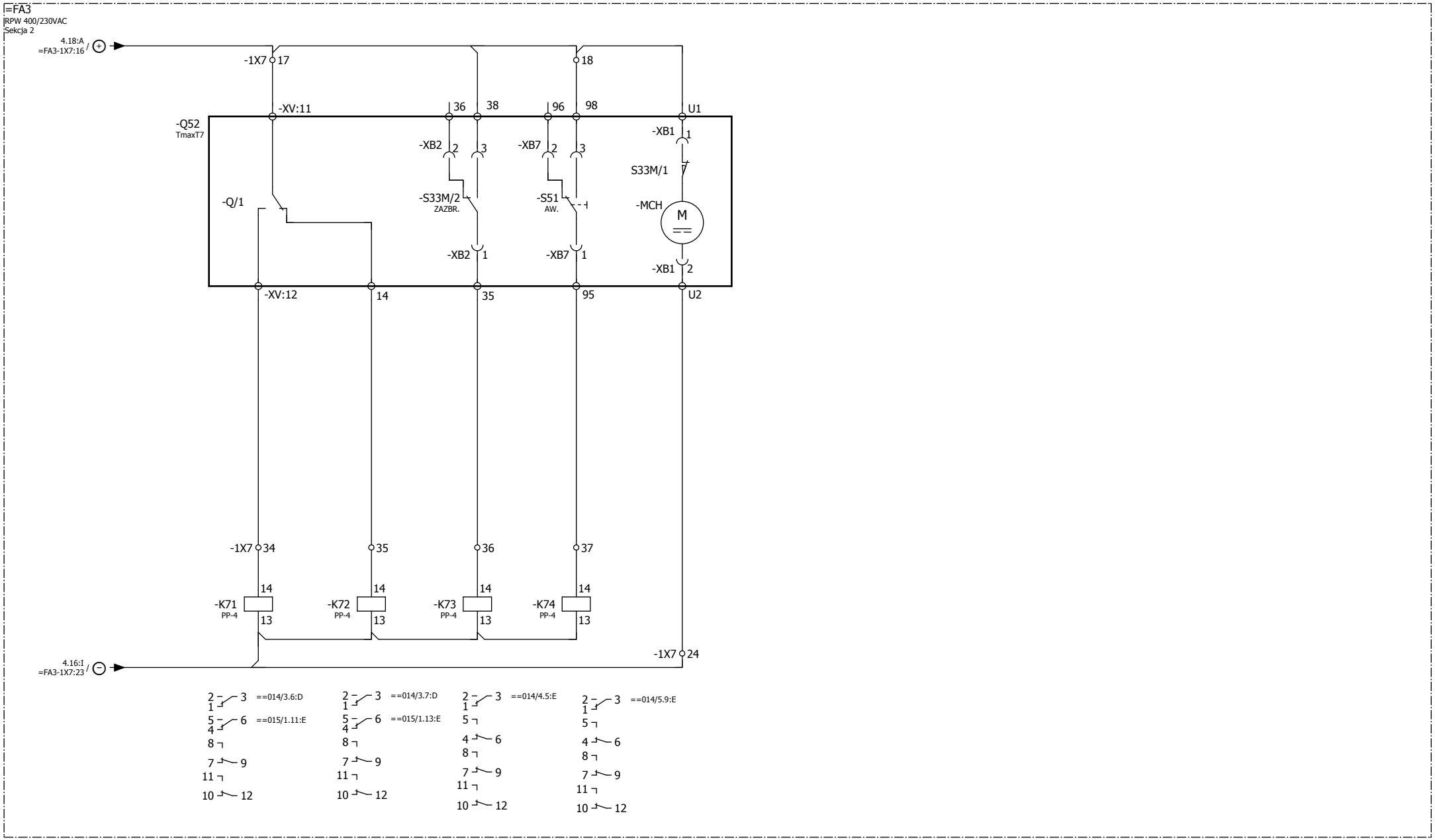

Zmiana	Data	Opis zmiany	Faza realizacji	Nr uprawnień	Projektował	Podpis	Obiekt	Data	Nr rysunku
			Dokumentacja Wykonawcza	SLK/2146/PWOE/08	A. Muzyka		GPZ 220/110/30kV Rożki	06.2019	008
				Nr uprawnień	Opracował		Nazwa rysunku	Nr projektu	Nr strony
				SLK/2146/PWOE/08	A. Muzyka		Rozdzielnia potrzeb własnych 0,4kV	03713_P27_C	5/ 5
			Data	Nr uprawnień	Sprawdził		Zasilanie sekcji 2 z TPW2	Ozn. urządzenia	
			06.2019	1343/94	T. Gubernat		Schemat zasadniczy		

ENERGOTEST GLIWICE

=FA2
RPW 400/230VAC
Sprzęgło S1-S2

Rozdzielnica 0,4kV RPW sekcja 1

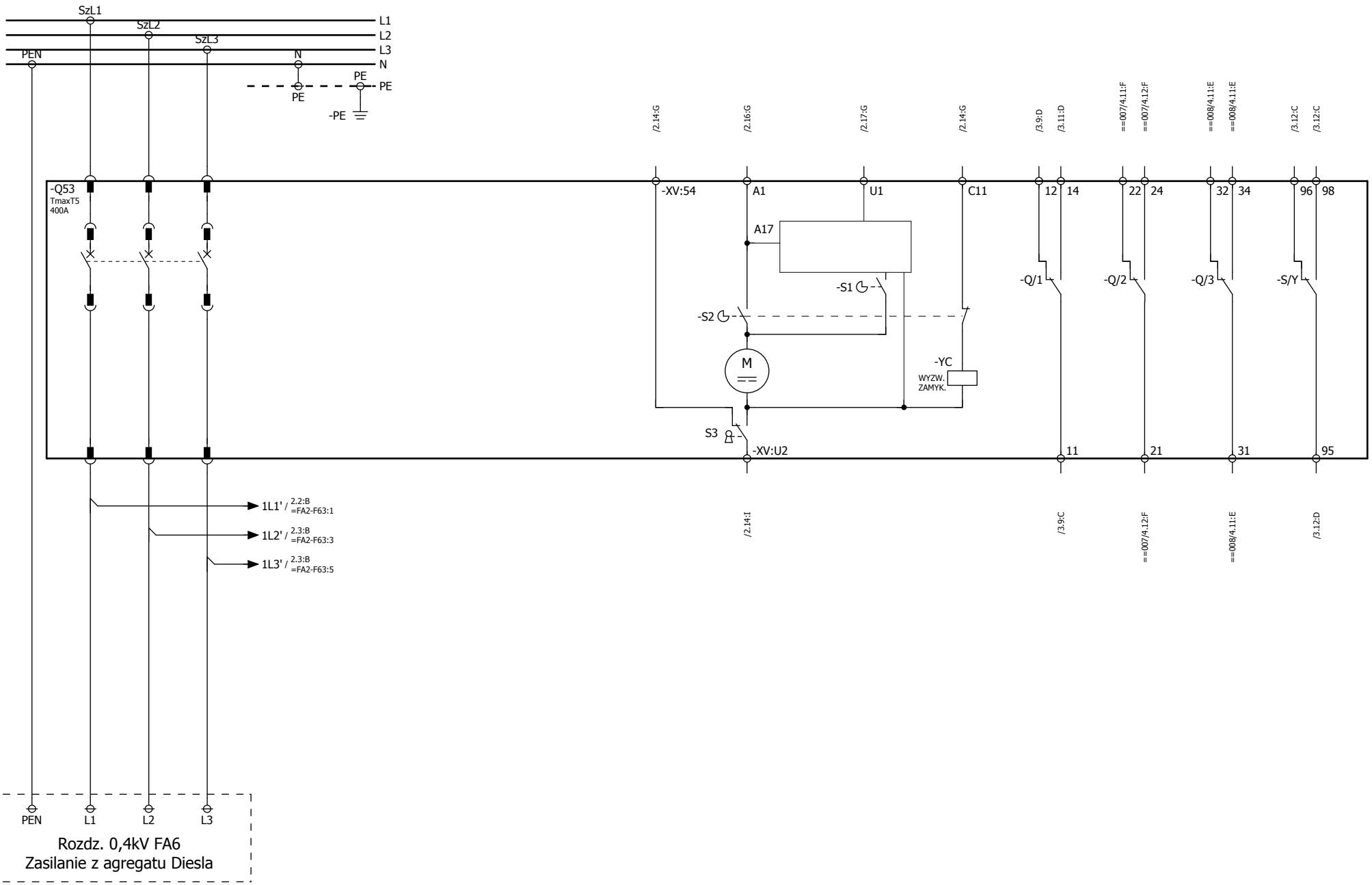

Zmiana	Data	Opis zmiany	Faza realizacji	Nr uprawnień	Projektował	Podpis		Obiekt	Data	Nr rysunku
			Dokumentacja Wykonawcza	SLK/2146/PWOE/08	A. Muzyka		ENERGOTEST GLIWICE	GPZ 220/110/30kV Rożki	06.2019	009
				SLK/2146/PWOE/08	A. Muzyka			Nazwa rysunku: Rozdzielnia potrzeb własnych 0,4kV	Nr projektu 03713_P27_C	Nr strony 1/ 3
			Data 06.2019	Nr uprawnień 1343/94	Sprawdził T. Gubernat			Zasilanie sekcji 1 z agregatu Diesla	Ozn. urządzenia	
								Schemat zasadniczy		

POMIAR NAPIĘCIA ZASILAJĄCEGO	ZASILANIE OBWODÓW STEROWNICZYCH I SYGNALIZACYJNYCH	OBWODY STEROWANIA WYŁĄCZNIKIEM			
		ZAŁĄCZENIE		WYŁĄCZENIE	
		Z ELEWACJI	PRZEZ SZR	PRZEZ SZR	Z ELEWACJI

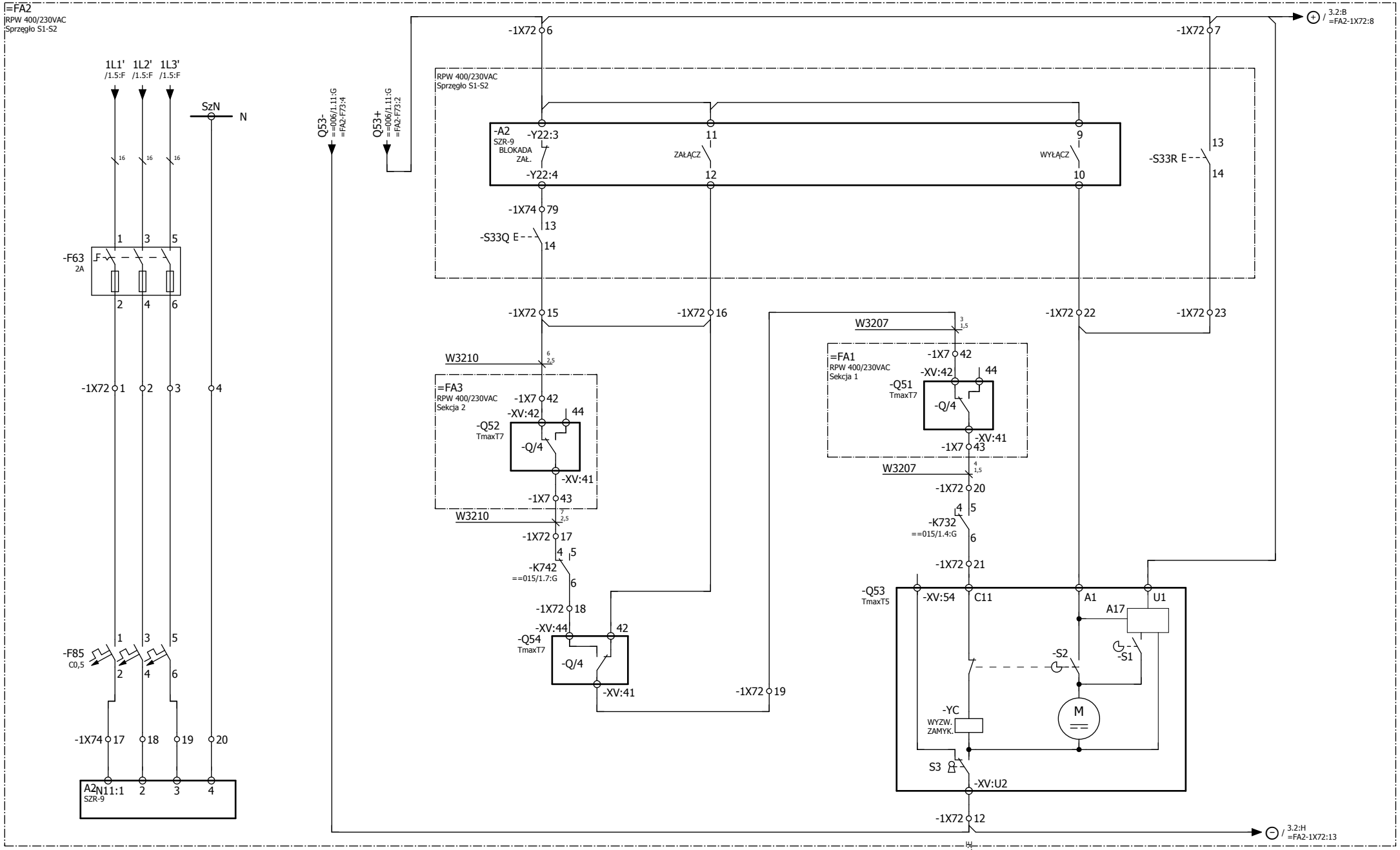

Zmiana	Data	Opis zmiany	Faza realizacji	Nr uprawnień	Projektował	Podpis		Obiekt	Data	Nr rysunku
			Dokumentacja Wykonawcza	SLK/2146/PWOE/08	A. Muzyka		ENERGOTEST GLIWICE	GPZ 220/110/30kV Rożki	06.2019	009
				SLK/2146/PWOE/08	A. Muzyka			Nazwa rysunku: Rozdzielnia potrzeb własnych 0,4kV Zasilanie sekcji 1 z agregatu Diesla Schemat zasadniczy	Nr projektu: 03713_P27_C	Nr strony: 2/ 3
			Data: 06.2019	Nr uprawnień: 1343/94	Sprawdził: T. Gubernat				Ozn. urządzenia	

OBWODY STEROWANIA AGREGATEM					POWIELENIE ZESTYKÓW WYŁĄCZNIKA			AGREGAT DIESLA PRACUJE WYŁĄCZNIK AGREGATU ZAMKNIĘTY	GOTOWOŚĆ WYŁĄCZNIKA DO STEROWANIA		SYGNAŁ START/STOP DO AGREGATU
PODTRZYMANIE ROZKAZU START	START AGREGATU		STOP AGREGATU		STAN POŁOŻENIA		ZADZIAŁANIE ZABEZPIECZENIA				
	Z ELEWACJI	PRZEZ SZR	PRZEZ SZR	Z ELEWACJI	ZAŁĄCZONY	WYŁĄCZONY					

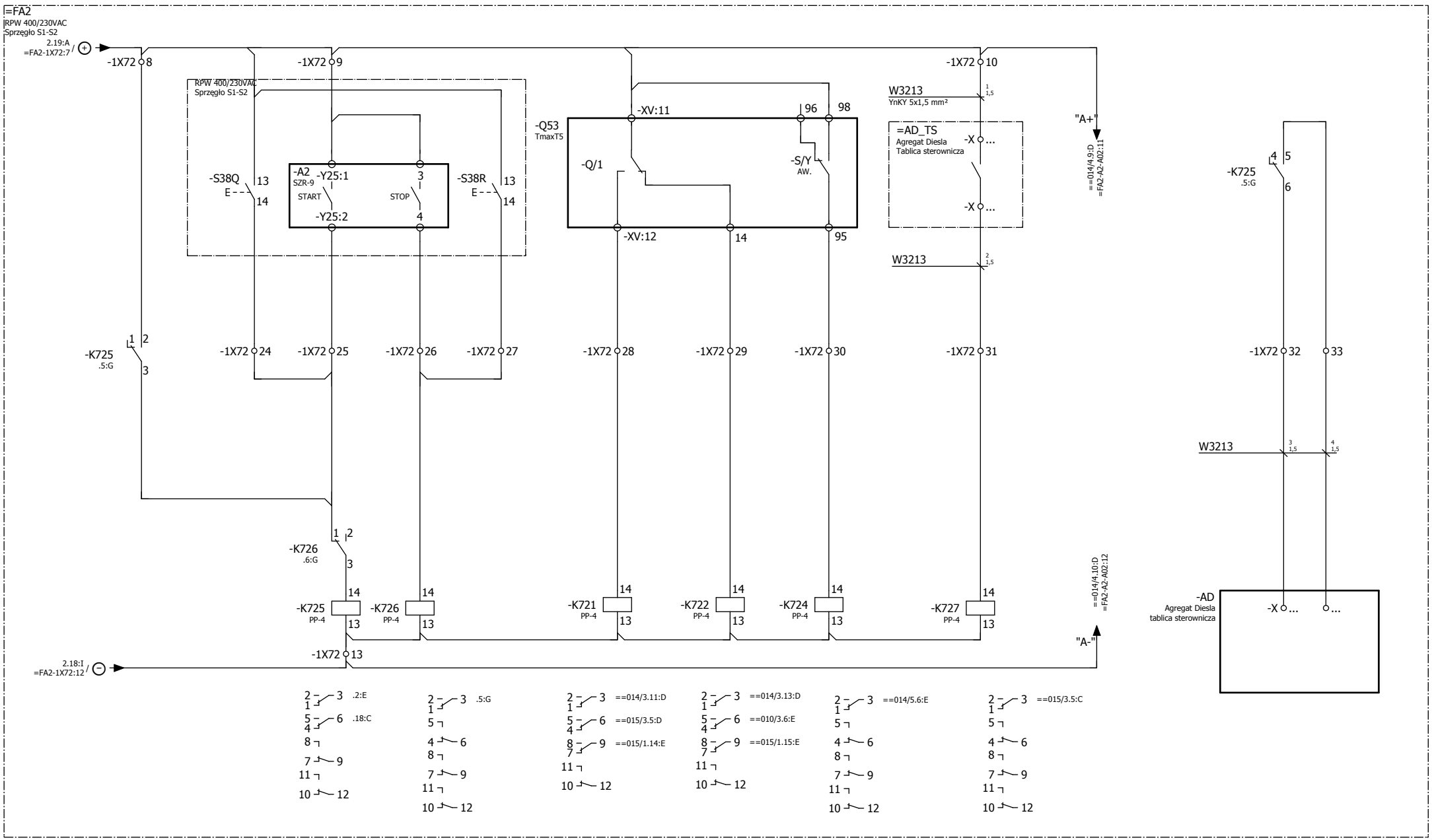

Zmiana	Data	Opis zmiany	Faza realizacji	Nr uprawnień	Projektował	Podpis		Obiekt	Data	Nr rysunku
			Dokumentacja Wykonawcza	SLK/2146/PWOE/08	A. Muzyka		ENERGOTEST GLIWICE	GPZ 220/110/30kV Rożki	06.2019	009
				Nr uprawnień	Opracował			Nazwa rysunku	Nr projektu	Nr strony
				SLK/2146/PWOE/08	A. Muzyka			Rozdzielnia potrzeb własnych 0,4kV	03713_P27_C	3/ 3
			Data	Nr uprawnień	Sprawdził			Zasilanie sekcji 1 z agregatu Diesla	Ozn. urządzenia	
			06.2019	1343/94	T. Gubernat			Schemat zasadniczy		

=FA2
RPW 400/230VAC
Sprzęgło S1-S2

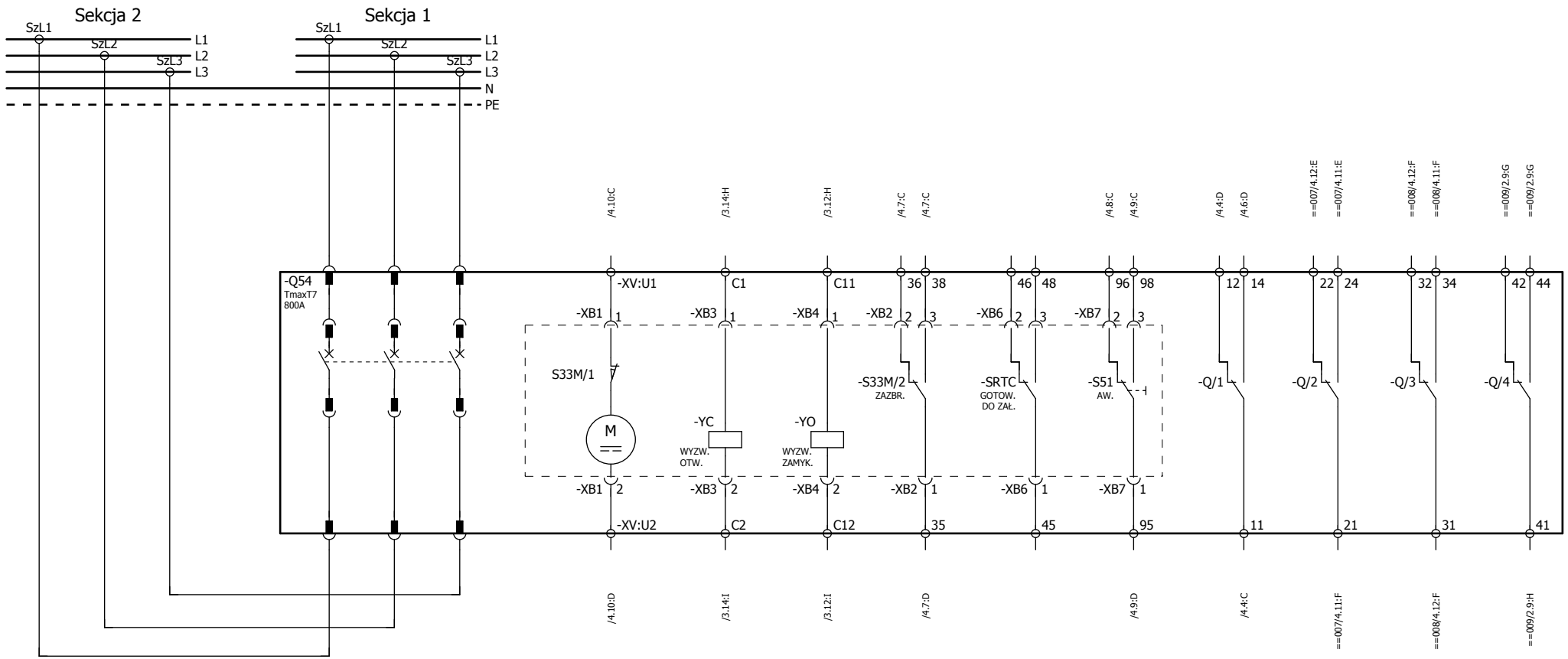

Zmiana	Data	Opis zmiany	Faza realizacji	Nr uprawnień	Projektował	Podpis		Obiekt		Data	Nr rysunku
			Dokumentacja Wykonawcza	SLK/2146/PWOE/08	A. Muzyka		ENERGOTEST GLIWICE	GPZ 220/110/30kV Rożki		06.2019	010
				Nr uprawnień SLK/2146/PWOE/08	Opracował A. Muzyka			Nazwa rysunku: Rozdzielnia potrzeb własnych 0,4kV		Nr projektu 03713_P27_C	Nr strony 1/ 4
			Data 06.2019	Nr uprawnień 1343/94	Sprawdził T. Gubernat			Sprzęgło sekcja 1<-> sekcja 2		Ozn. urządzenia	
								Schemat zasadniczy			

OBWODY NAPIĘCIOWE			
POMIAR NAPIĘCIA SZYN - SEKCJA 1		POMIAR NAPIĘCIA SZYN - SEKCJA 2	
NA ELEWACJI ROZDZIELNICY	DO UKŁADU SZR	NA ELEWACJI ROZDZIELNICY	DO UKŁADU SZR

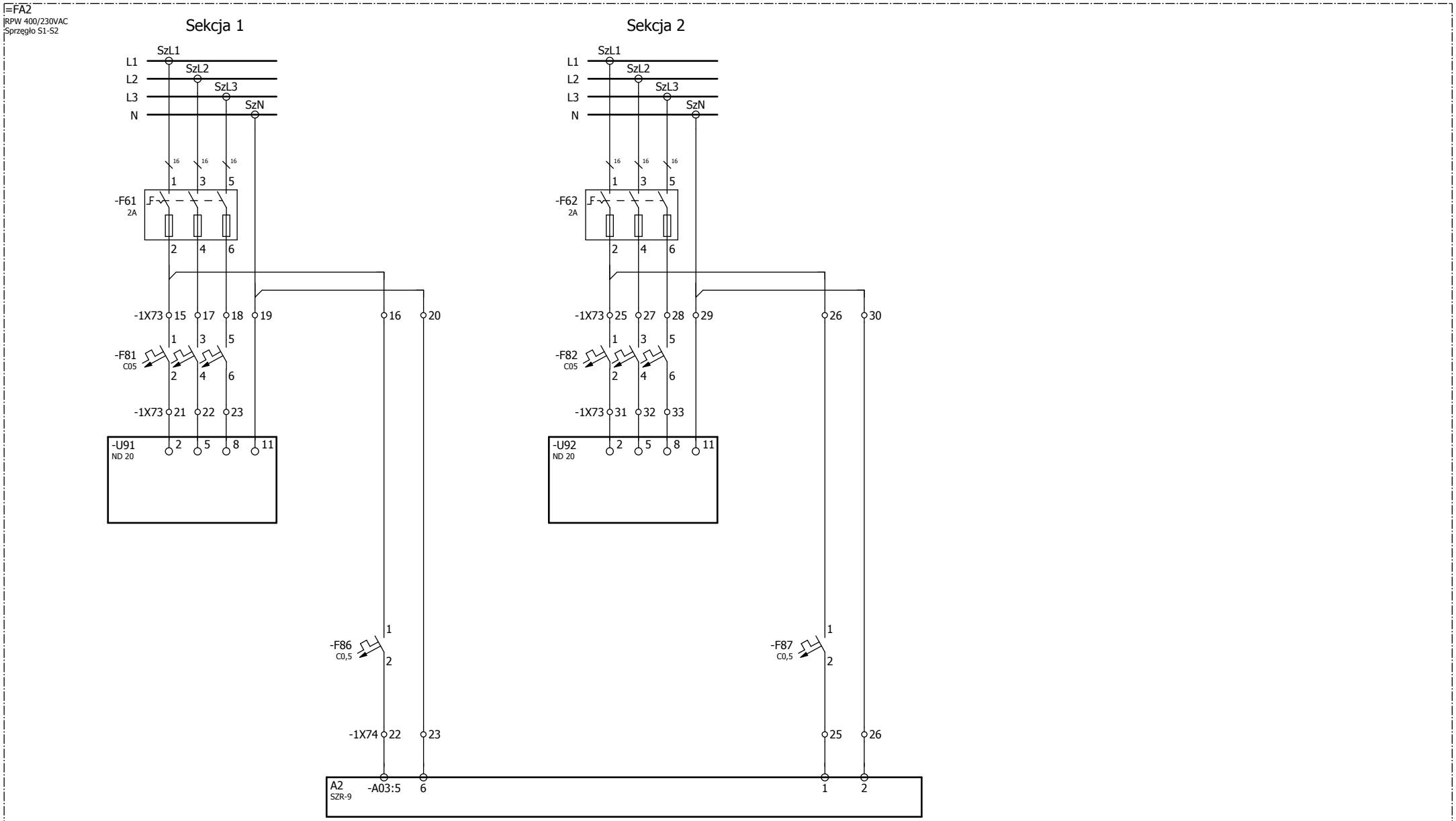

Zmiana	Data	Opis zmiany	Faza realizacji	Nr uprawnień	Projektował	Podpis		Obiekt		Data	Nr rysunku
			Dokumentacja Wykonawcza	SLK/2146/PWOE/08	A. Muzyka		ENERGOTEST GLIWICE	GPZ 220/110/30kV Rożki		06.2019	010
				SLK/2146/PWOE/08	A. Muzyka			Nazwa rysunku: Rozdzielnia potrzeb własnych 0,4kV		Nr projektu: 03713_P27_C	Nr strony: 2/ 4
			Data: 06.2019	Nr uprawnień: 1343/94	Sprawdził: T. Gubernat			Sprzęgło sekcja 1<-> sekcja 2		Ozn. urządzenia	
								Schemat zasadniczy			

ZASILANIE OBWODÓW STEROWNICZYCH I SYGNALIZACYJNYCH	OBWODY STEROWANIA				
	ZAŁĄCZENIE		WYŁĄCZENIE		
	Z ELEWACJI	PRZEZ SZR	PRZEZ SZR	Z ELEWACJI	OD ZAŁĄCZENIA WYŁ. ZASILANIA AW. Z PSE

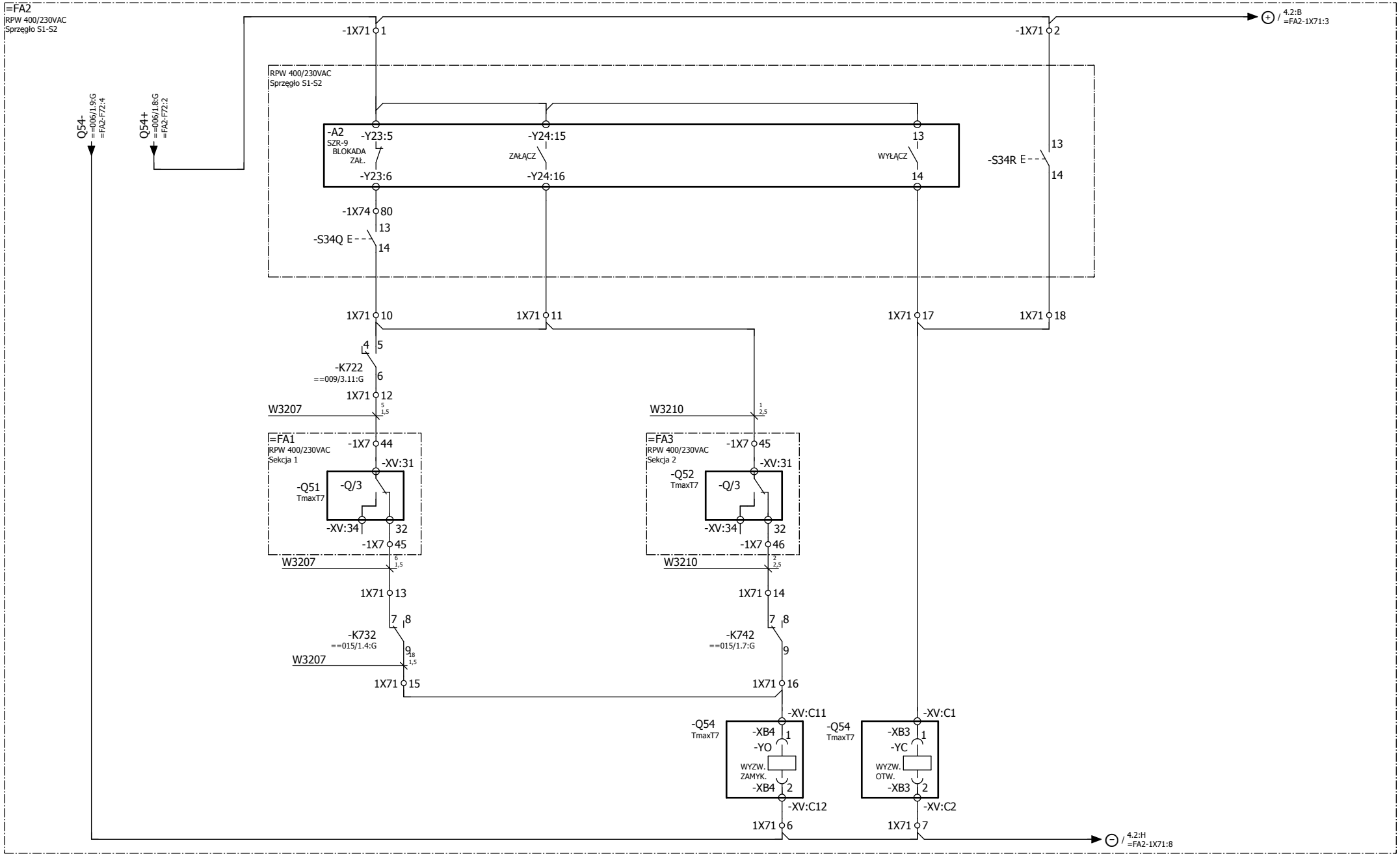

Zmiana	Data	Opis zmiany	Faza realizacji	Nr uprawnień	Projektował	Podpis		Obiekt		Data	Nr rysunku
			Dokumentacja Wykonawcza	SLK/2146/PWOE/08	A. Muzyka		ENERGOTEST GLIWICE	GPZ 220/110/30kV Rożki		06.2019	010
				Nr uprawnień SLK/2146/PWOE/08	Opracował A. Muzyka			Nazwa rysunku: Rozdzielnia potrzeb własnych 0,4kV Sprzęgło sekcja 1<-> sekcja 2 Schemat zasadniczy		Nr projektu 03713_P27_C	Nr strony 3/ 4
			Data 06.2019	Nr uprawnień 1343/94	Sprawdził T. Gubernat					Ozn. urządzenia	

POWIELENIE ZESTYKÓW WYŁĄCZNIKA		SPRĘŻYNY ZAZBROJONE	ZADZIAŁANIE ZABEZPIECZENIA	ZBROJENIE NAPĘDU	ZASILANIE MIERNIKÓW PARAMETRÓW SIECI
STAN POŁOŻENIA					
ZAŁĄCZONY	WYŁĄCZONY				

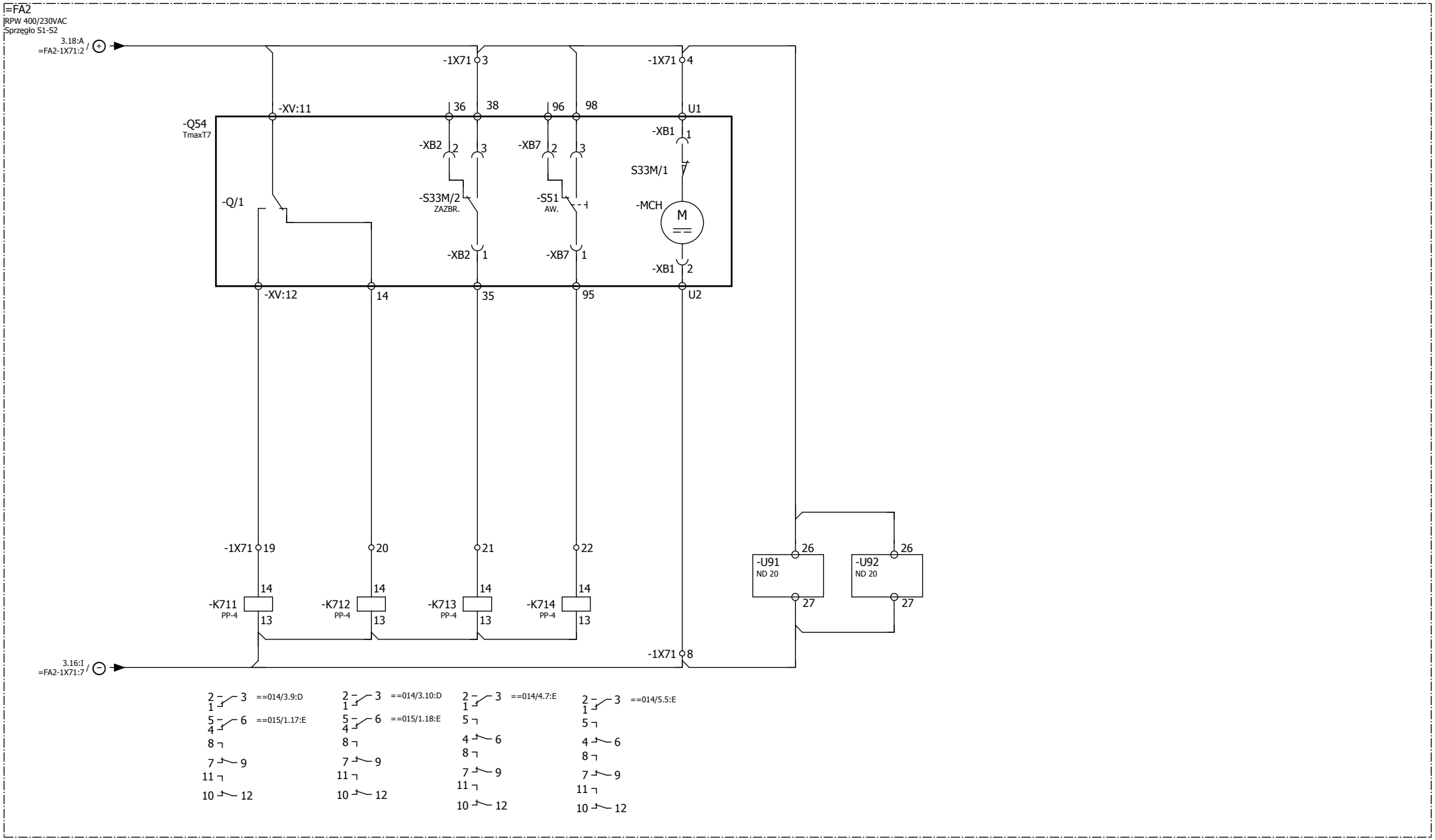

Zmiana	Data	Opis zmiany	Faza realizacji	Nr uprawnień	Projektował	Podpis		Obiekt	Data	Nr rysunku
			Dokumentacja Wykonawcza	SLK/2146/PWOE/08	A. Muzyka		ENERGOTEST GLIWICE	GPZ 220/110/30kV Rożki	06.2019	010
				Nr uprawnień	Opracował			Nazwa rysunku	Nr projektu	Nr strony
				SLK/2146/PWOE/08	A. Muzyka			Rozdzielnia potrzeb własnych 0,4kV	03713_P27_C	4/ 4
			Data	Nr uprawnień	Sprawdził			Sprzęgło sekcja 1<-> sekcja 2	Ozn. urządzenia	
			06.2019	1343/94	T. Gubernat			Schemat zasadniczy		

=FA4
RPW 400/230VAC
Sekcja 3

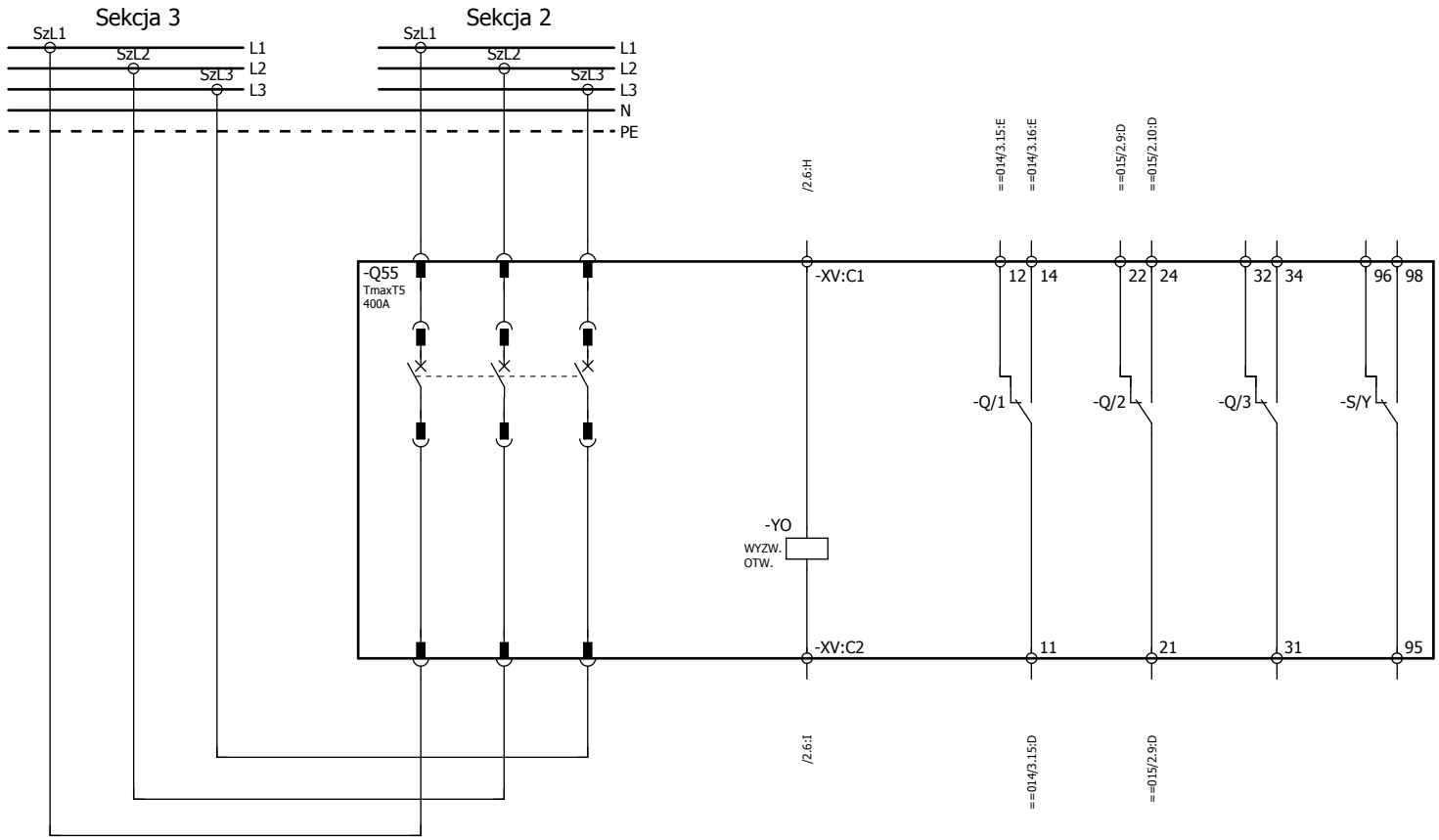

Zmiana	Data	Opis zmiany	Faza realizacji	Nr uprawnień	Projektował	Podpis		Obiekt	Data	Nr rysunku
			Dokumentacja Wykonawcza	SLK/2146/PWOE/08	A. Muzyka		ENERGOTEST GLIWICE	GPZ 220/110/30kV Rożki	06.2019	011
				Nr uprawnień SLK/2146/PWOE/08	Opracował A. Muzyka			Nazwa rysunku: Rozdzielnia potrzeb własnych 0,4kV Sprzęgło sekcja 2 <-> sekcja 3 Schemat zasadniczy	Nr projektu 03713_P27_C	Nr strony 1/ 2
			Data 06.2019	Nr uprawnień 1343/94	Sprawdził T. Gubernat				Ozn. urządzenia	

ZASILANIE OBWODÓW STEROWNICZYCH I SYGNALIZACYJNYCH	OBWODY STEROWANIA WYŁĄCZENIE PRZEZ SZR	GOTOWOŚĆ WYŁĄCZNIKA DO STEROWANIA

OBWODY NAPIĘCIOWE	
POMIAR NAPIĘCIA SZYN - SEKCJA 3	
NA ELEWACJI ROZDZIELNICY	DO UKŁADU SZR

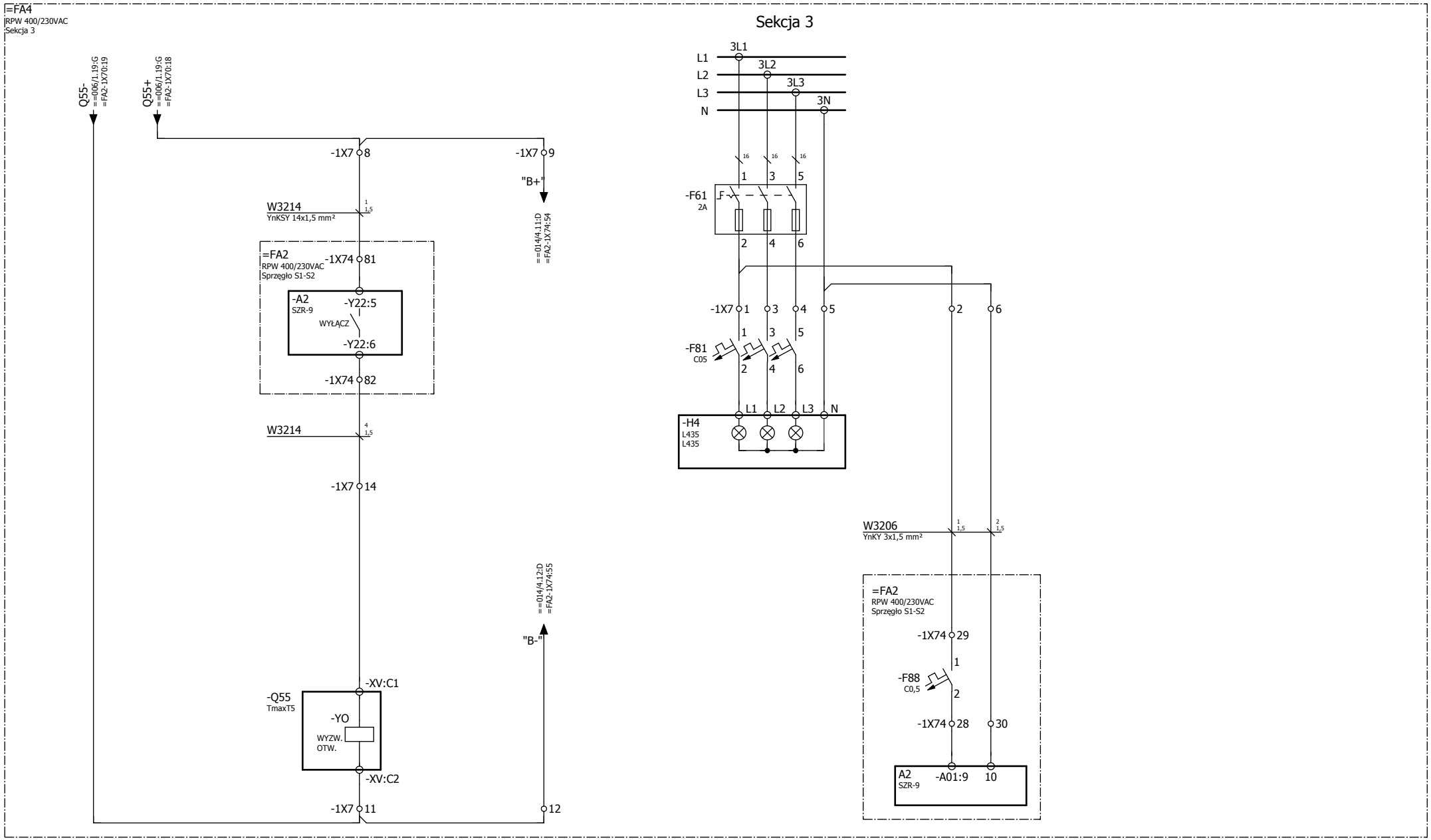

Zmiana	Data	Opis zmiany	Faza realizacji	Nr uprawnień	Projektował	Podpis		Obiekt	Data	Nr rysunku
			Dokumentacja Wykonawcza	SLK/2146/PWOE/08	A. Muzyka		ENERGOTEST GLIWICE	GPZ 220/110/30kV Rożki	06.2019	011
				SLK/2146/PWOE/08	A. Muzyka			Nazwa rysunku: Rozdzielnia potrzeb własnych 0,4kV Sprzęgło sekcja 2 <-> sekcja 3 Schemat zasadniczy	Nr projektu: 03713_P27_C	Nr strony: 2/ 2
			Data: 06.2019	Nr uprawnień: 1343/94	Sprawdził: T. Gubernat				Ozn. urządzenia	

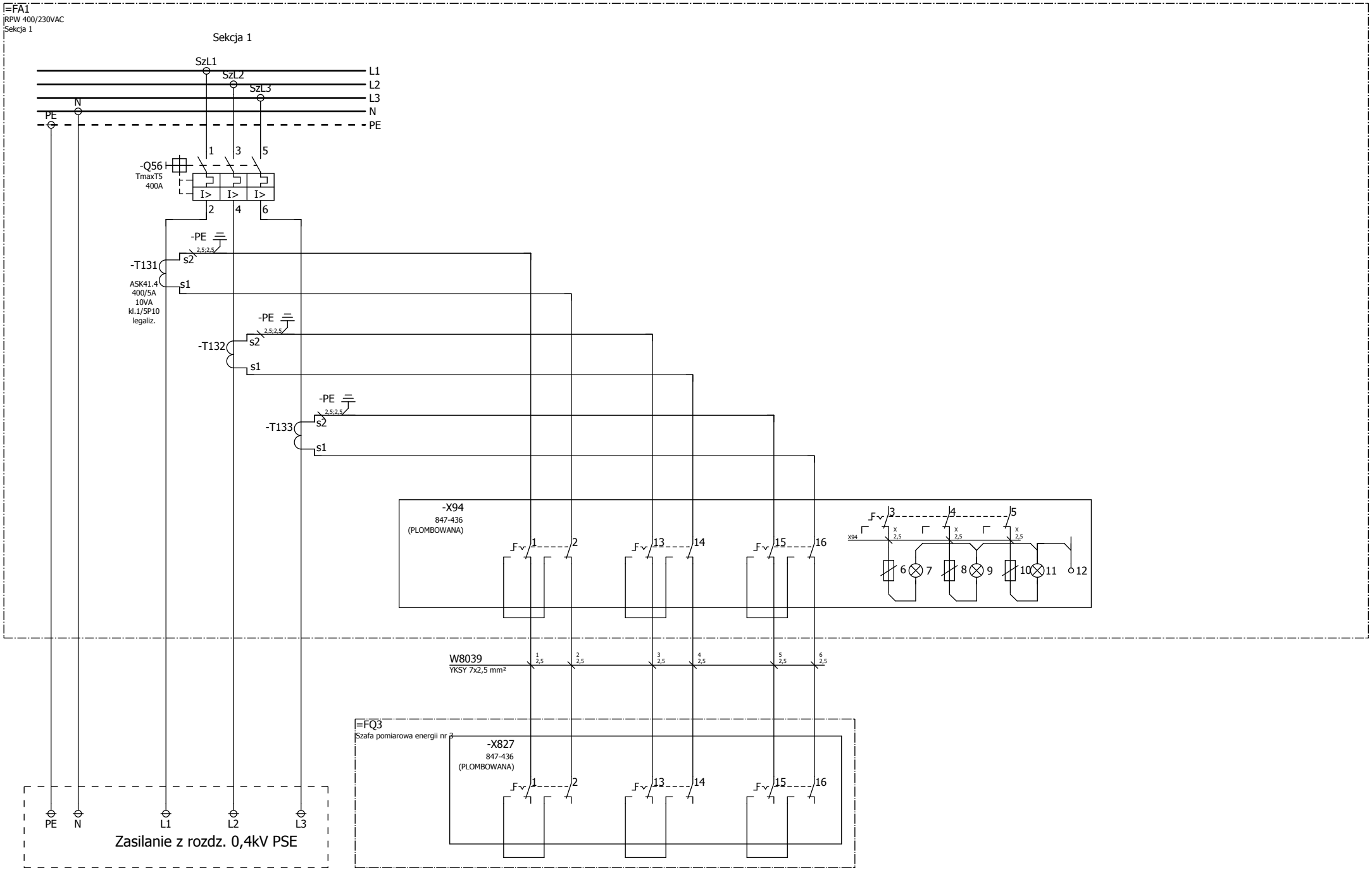

Zmiana	Data	Opis zmiany	Faza realizacji	Nr uprawnień	Projektował	Podpis		Obiekt		Data	Nr rysunku
			Dokumentacja Wykonawcza	SLK/2146/PWOE/08	A. Muzyka		ENERGOTEST GLIWICE	GPZ 220/110/30kV Rożki		06.2019	012
				Nr uprawnień	Opracował			Nazwa rysunku		Nr projektu	Nr strony
				SLK/2146/PWOE/08	A. Muzyka			Rozdzielnia potrzeb własnych 0,4kV		03713_P27_C	1/ 2
			Data	Nr uprawnień	Sprawdził			Zasilanie awaryjne sekcji 1 z PSE		Ozn. urządzenia	
			06.2019	1343/94	T. Gubernat			Schemat zasadniczy			

=FA1
RPW 400/230VAC
Sekcja 1

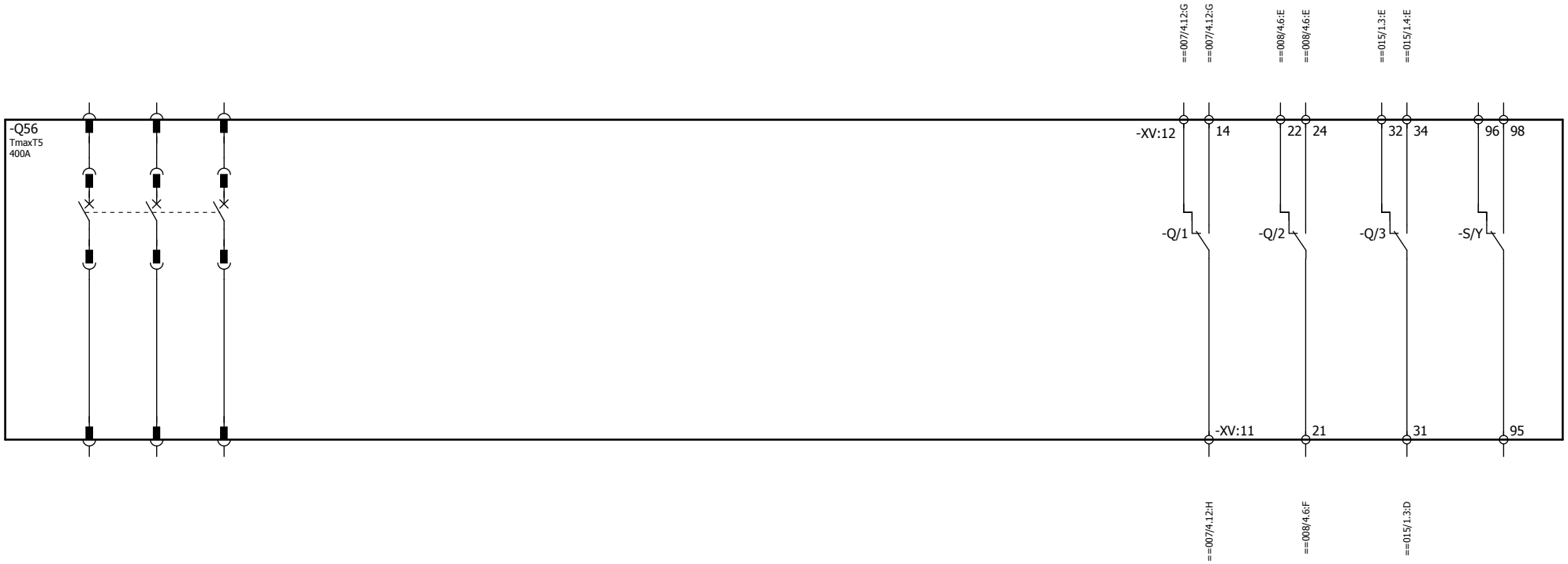

Zmiana	Data	Opis zmiany	Faza realizacji	Nr uprawnień	Projektował	Podpis		Obiekt		Data	Nr rysunku
			Dokumentacja Wykonawcza	SLK/2146/PWOE/08	A. Muzyka		ENERGOTEST GLIWICE	GPZ 220/110/30kV Rożki		06.2019	012
				Nr uprawnień	Opracował			Nazwa rysunku		Nr projektu	Nr strony
				SLK/2146/PWOE/08	A. Muzyka			Rozdzielnia potrzeb własnych 0,4kV		03713_P27_C	2/ 2
			Data	Nr uprawnień	Sprawdził			Zasilanie awaryjne sekcji 1 z PSE		Ozn. urządzenia	
			06.2019	1343/94	T. Gubernat			Schemat zasadniczy			

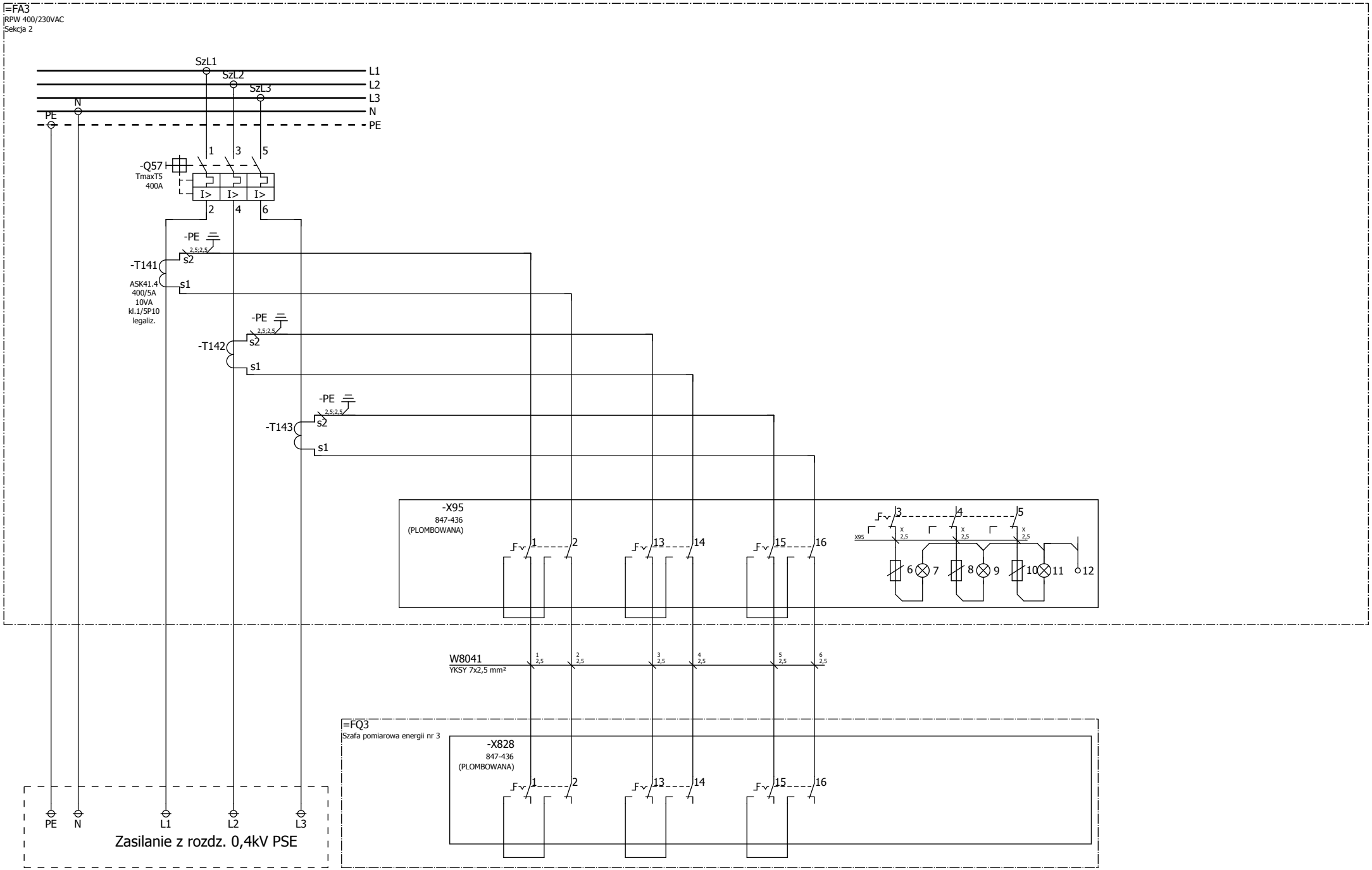

Zmiana	Data	Opis zmiany	Faza realizacji	Nr uprawnień	Projektował	Podpis		Obiekt		Data	Nr rysunku
			Dokumentacja Wykonawcza	SLK/2146/PWOE/08	A. Muzyka		ENERGOTEST GLIWICE	GPZ 220/110/30kV Rożki		06.2019	013
				Nr uprawnień SLK/2146/PWOE/08	Opracował A. Muzyka			Nazwa rysunku: Rozdzielnia potrzeb własnych 0,4kV		Nr projektu 03713_P27_C	Nr strony 1/ 2
			Data 06.2019	Nr uprawnień 1343/94	Sprawdził T. Gubernat			Zasilanie awaryjne sekcji 2 z PSE		Ozn. urządzenia	
								Schemat zasadniczy			

=FA3
RPW 400/230VAC
Sekcja 2

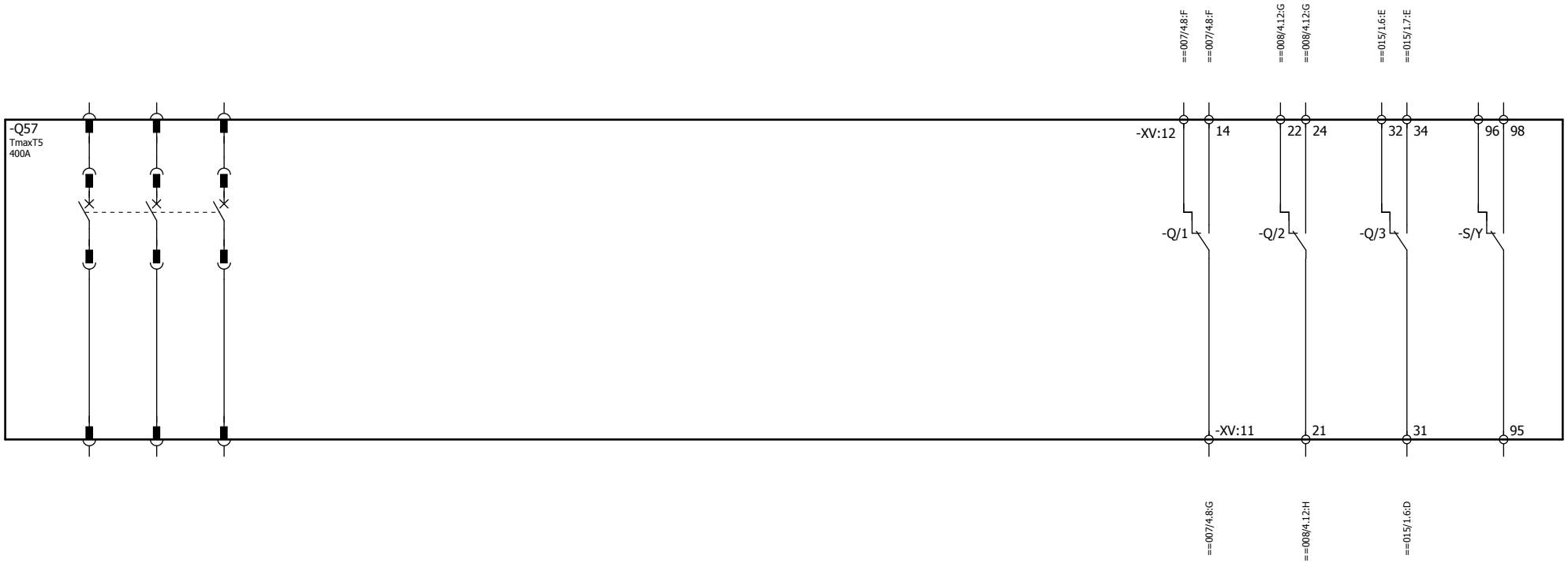

Zmiana	Data	Opis zmiany	Faza realizacji	Nr uprawnień	Projektował	Podpis		Obiekt		Data	Nr rysunku
			Dokumentacja Wykonawcza	SLK/2146/PWOE/08	A. Muzyka		ENERGOTEST GLIWICE	GPZ 220/110/30kV Rożki		06.2019	013
				Nr uprawnień SLK/2146/PWOE/08	Opracował A. Muzyka			Nazwa rysunku: Rozdzielnia potrzeb własnych 0,4kV Zasilanie awaryjne sekcji 2 z PSE Schemat zasadniczy		Nr projektu 03713_P27_C	Nr strony 2/ 2
			Data 06.2019	Nr uprawnień 1343/94	Sprawdził T. Gubernat					Ozn. urządzenia	

=FA2
RPW 400/230VAC
Sprzęgło S1-S2

-A2
SZR-9

OBWODY NAPIĘCIOWE

-N14									
NAPIĘCIE PRZED WYŁĄCZNIKIEM Q52 (Z TPW2)				ZASILANIE					
1	2	3	4	5	6	7	8	9	10
==008/3.16:I	==008/3.16:I	==008/3.17:I	==008/3.17:I	/2.7:G	/2.6:G	/2.7:G	/2.6:G		

-N13									
1	2	3	4	5	6	7	8	9	10
				/2.9:G	/2.8:G	/2.9:G	/2.8:G		

-N12									
NAPIĘCIE PRZED WYŁĄCZNIKIEM Q51 (Z TPW1)				ZASILANIE					
1	2	3	4	5	6	7	8	9	10
==007/3.16:I	==007/3.16:I	==007/3.17:I	==007/3.17:I	/2.11:G	/2.10:G	/2.11:G	/2.10:G		

-N11									
NAPIĘCIE PRZED WYŁĄCZNIKIEM Q53 (Z AGREGATU)				ZASILANIE					
1	2	3	4	5	6	7	8	9	10
==009/2.2:I	==009/2.3:I	==009/2.3:I	==009/2.4:I	/2.13:G	/2.12:G	/2.13:G	/2.12:G		

-Z71									
ZASILANIE NAPIĘCIEM POMOCNICZYM				ZASILANIE NAPIĘCIEM POMIAROWYM					
1	2	3	4	5	6	7	8	9	10
/2.3:G	/2.3:G			/2.4:G	/2.4:G				

-A2
SZR-9

OBWODY WEJŚĆ BINARNYCH

KARTA WE -A04															
Q52 ZAMKNIĘTY	Q52 OTWARTY	Q51 ZAMKNIĘTY	Q51 OTWARTY	Q54 ZAMKNIĘTY	Q54 OTWARTY	ZDALNE BLOKOWANIE	BLOKADA TRWAŁA OD ZABEZPIECZEŃ								
1	2	3	4	5	6	7	8	9	10	11	12	13	14	15	16
/3.6:H	/3.6:H	/3.7:H	/3.8:H	/3.3:H	/3.3:H	/3.4:H	/3.5:H	/3.9:H	/3.9:H	/3.10:H	/3.11:H	/5.13:G	/5.14:G	/5.3:G	/5.3:G

KARTA WE-A03															
OBECNOŚĆ NAP. NA SZYNACH SEKCJI 2 (L1)		ZDALNE KASOWANIE		OBECNOŚĆ NAP. NA SZYNACH SEKCJI 1 (L1)		GOTOWOŚĆ Q52		GOTOWOŚĆ Q51		GOTOWOŚĆ Q54		PPZ Q51<->Q54		PPZ Q52<->Q54	
1	2	3	4	5	6	7	8	9	10	11	12	13	14	15	16
==010/2.12:I	==010/2.12:I			==010/2.6:I	==010/2.6:I	/4.5:G	/4.6:G	/4.3:G	/4.4:G	/4.7:G	/4.8:G	/6.3:G	/6.3:G	/6.4:G	/6.5:G

KARTA WE -A02															
Q55 ZAMKNIĘTY	Q55 OTWARTY	Q53 ZAMKNIĘTY	Q53 OTWARTY	GOTOWOŚĆ Q55	GOTOWOŚĆ Q53	KONTROLA STER.RĘCZNEGO WYŁĄCZONA	WYŁĄCZENIE P.POŻ.								
1	2	3	4	5	6	7	8	9	10	11	12	13	14	15	16
/3.15:H	/3.15:H	/3.16:H	/3.16:H	/3.12:H	/3.12:H	/3.13:H	/3.14:H	/4.11:G	/4.12:G	/4.9:G	/4.10:G				

KARTA WE -A01															
BLOKOWANIE SZR SEKCJA 1	BLOKOWANIE SZR SEKCJA 2	BLOKADA TRWAŁA OD ZAB. SEKCJI 1	BLOKADA TRWAŁA OD ZAB. SEKCJI 2	OBECNOŚĆ NAP. NA SZYNACH SEKCJI 3 (L1)		GOTOWOŚĆ AGREGATU	PPZ Q51<->Q52	REZERWA							
1	2	3	4	5	6	7	8	9	10	11	12	13	14	15	16
				==011/2.14:I	==011/2.14:I			/6.6:G	/6.6:G						

-A2
SZR-9

OBWODY WYJŚĆ BINARNYCH

-Y25															
START AGREGATU	STOP AGREGATU	REZERWA	REZERWA	SZR SEKCJI 1 ZABLOKOWANY OD ZABEZPIECZEŃ	SZR SEKCJI 1 ZABLOKOWANY	SZR SEKCJI 2 ZABLOKOWANY OD ZABEZPIECZEŃ	SZR SEKCJI 2 ZABLOKOWANY								
1	2	3	4	5	6	7	8	9	10	11	12	13	14	15	16
==009/3.5:C	==009/3.5:D	==009/3.6:C	==009/3.6:D												

KARTA WY-Y24															
AUTOMAT SZR ZABLOKOWANY	AUTOMAT SZR ZABKŁÓCENIE	IMPULS OTWÓRZ Q52	ZAMKNIJ Q52	OTWÓRZ Q51	ZAMKNIJ Q51	OTWÓRZ Q54	ZAMKNIJ Q54								
1	2	3	4	5	6	7	8	9	10	11	12	13	14	15	16
==015/3.3:C	==015/3.3:D			==008/4.8:B	==008/4.8:C	==008/4.14:B	==008/4.14:C	==007/4.14:B	==007/4.14:C	==007/4.8:B	==007/4.8:C	==010/3.14:B	==010/3.14:C	==010/3.8:B	==010/3.8:C

KARTA WY -Y23															
BLOKADA RĘCZNEGO ZAMKNIĘCIA Q52	BLOKADA RĘCZNEGO ZAMKNIĘCIA Q51	BLOKADA RĘCZNEGO ZAMKNIĘCIA Q54	NIEZGODNOŚĆ SEKCJI 1 Z WYBRANYM PRIORYTETEM	NIEZGODNOŚĆ SEKCJI 2 Z WYBRANYM PRIORYTETEM	SZR ZADZIAŁAŁ	SZR NIEUDANY	ZANIK NAPIĘCIA NA DOPŁYWIE								
1	2	3	4	5	6	7	8	9	10	11	12	13	14	15	16
==008/4.6:B	==008/4.6:C	==007/4.6:B	==007/4.6:C	==010/3.6:B	==010/3.6:C										

KARTA WY -Y22															
BLOKADA RĘCZNEGO ZAMKNIĘCIA Q55	BLOKADA RĘCZNEGO ZAMKNIĘCIA Q53	OTWÓRZ Q55	ZAMKNIJ Q55	OTWÓRZ Q53	ZAMKNIJ Q53	ZANIK NAPIĘCIA NA SZYNACH SEKCJI 1	ZANIK NAPIĘCIA NA SZYNACH SEKCJI 2								
1	2	3	4	5	6	7	8	9	10	11	12	13	14	15	16
		==009/2.8:B	==009/2.8:C	==011/2.6:D	==011/2.6:E			==009/2.16:B	==009/2.16:C	==009/2.11:B	==009/2.11:C				

Zmiana	Data	Opis zmiany	Faza realizacji	Nr uprawnień	Projektował	Podpis	ENERGOTEST GLIWICE	Obiekt	Data	Nr rysunku
			Dokumentacja Wykonawcza	SLK/2146/PWOE/08	A. Muzyka			GPZ 220/110/30kV Rożki	06.2019	014
				SLK/2146/PWOE/08	A. Muzyka			Nazwa rysunku: Rozdzielnia potrzeb własnych 0,4kV Koordynacja automatu SZR Schemat zasadniczy	Nr projektu: 03713_P27_C	Nr strony: 1 / 6
			Data: 06.2019	Nr uprawnień: 1343/94	Sprawdził: T. Gubernat				Ozn. urządzenia	

ZASILANIE UKŁADU SZR	
NAPIĘCIEM POMOCNICZYM	NAPIĘCIEM POMIAROWYM

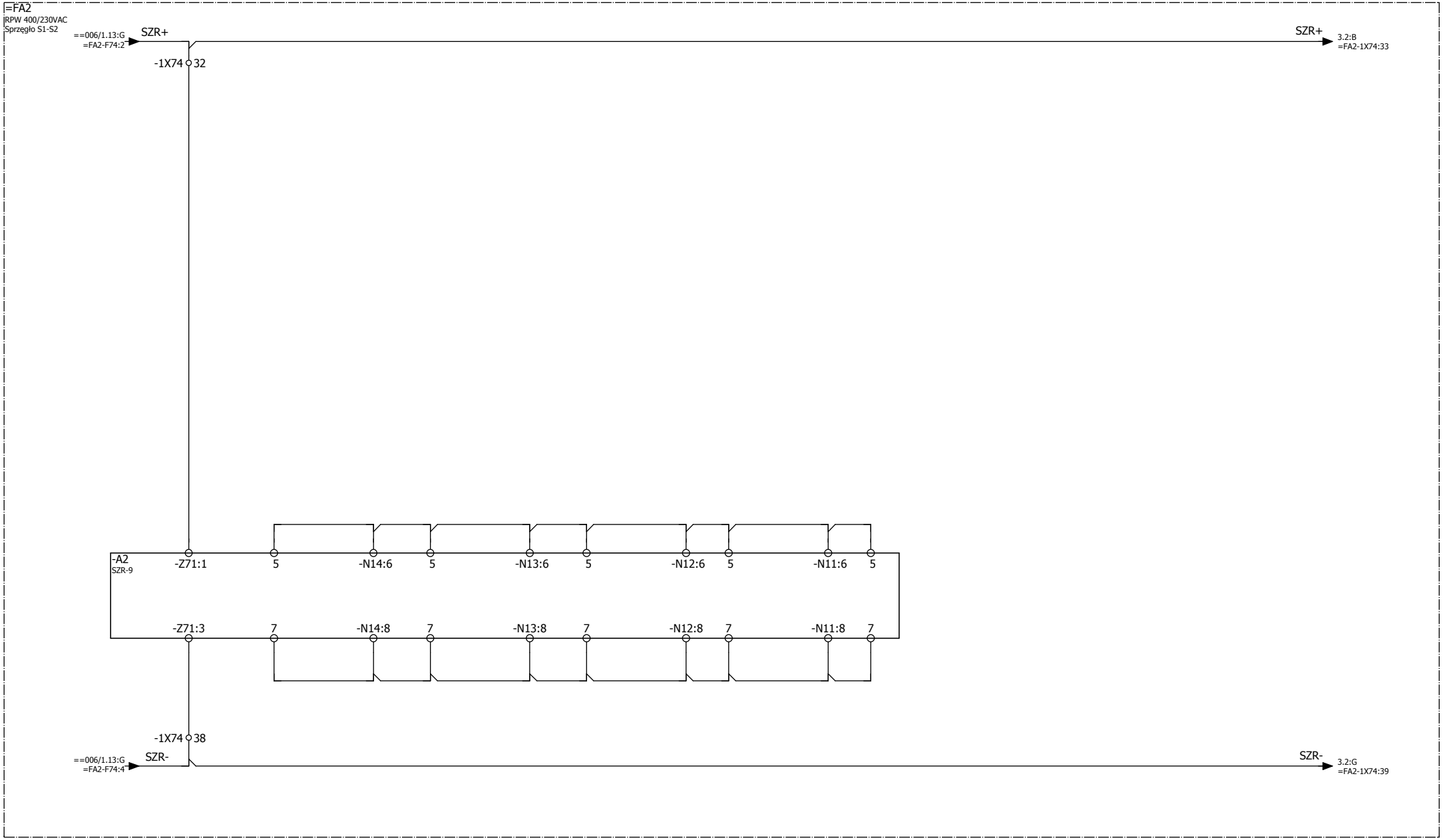

Zmiana	Data	Opis zmiany	Faza realizacji	Nr uprawnień	Projektował	Podpis		Obiekt	Data	Nr rysunku
			Dokumentacja Wykonawcza	SLK/2146/PWOE/08	A. Muzyka		ENERGOTEST GLIWICE	GPZ 220/110/30kV Rożki	06.2019	014
				Nr uprawnień SLK/2146/PWOE/08	Opracował A. Muzyka			Nazwa rysunku: Rozdzielnia potrzeb własnych 0,4kV	Nr projektu 03713_P27_C	Nr strony 2/ 6
			Data 06.2019	Nr uprawnień 1343/94	Sprawdził T. Gubernat			Zasilanie automatu SZR Schemat zasadniczy	Ozn. urządzenia	

OBWODY WEJŚCIOWE UKŁADU SZR - STAN POŁÓŻENIA WYŁĄCZNIKÓW									
ZASILANIE SEKCJI 1 - Q51		ZASILANIE SEKCJI 2 - Q52		SPRZĘGŁA SEKCJA 1 <-> SEKCJA 2 - Q54		ZASILANIE Z AGREGATU DIESLA - Q53		SPRZĘGŁA SEKCJA 2 <-> SEKCJA 3 - Q55	
ZAŁĄCZONY	WYŁĄCZONY	ZAŁĄCZONY	WYŁĄCZONY	ZAŁĄCZONY	WYŁĄCZONY	ZAŁĄCZONY	WYŁĄCZONY	ZAŁĄCZONY	WYŁĄCZONY

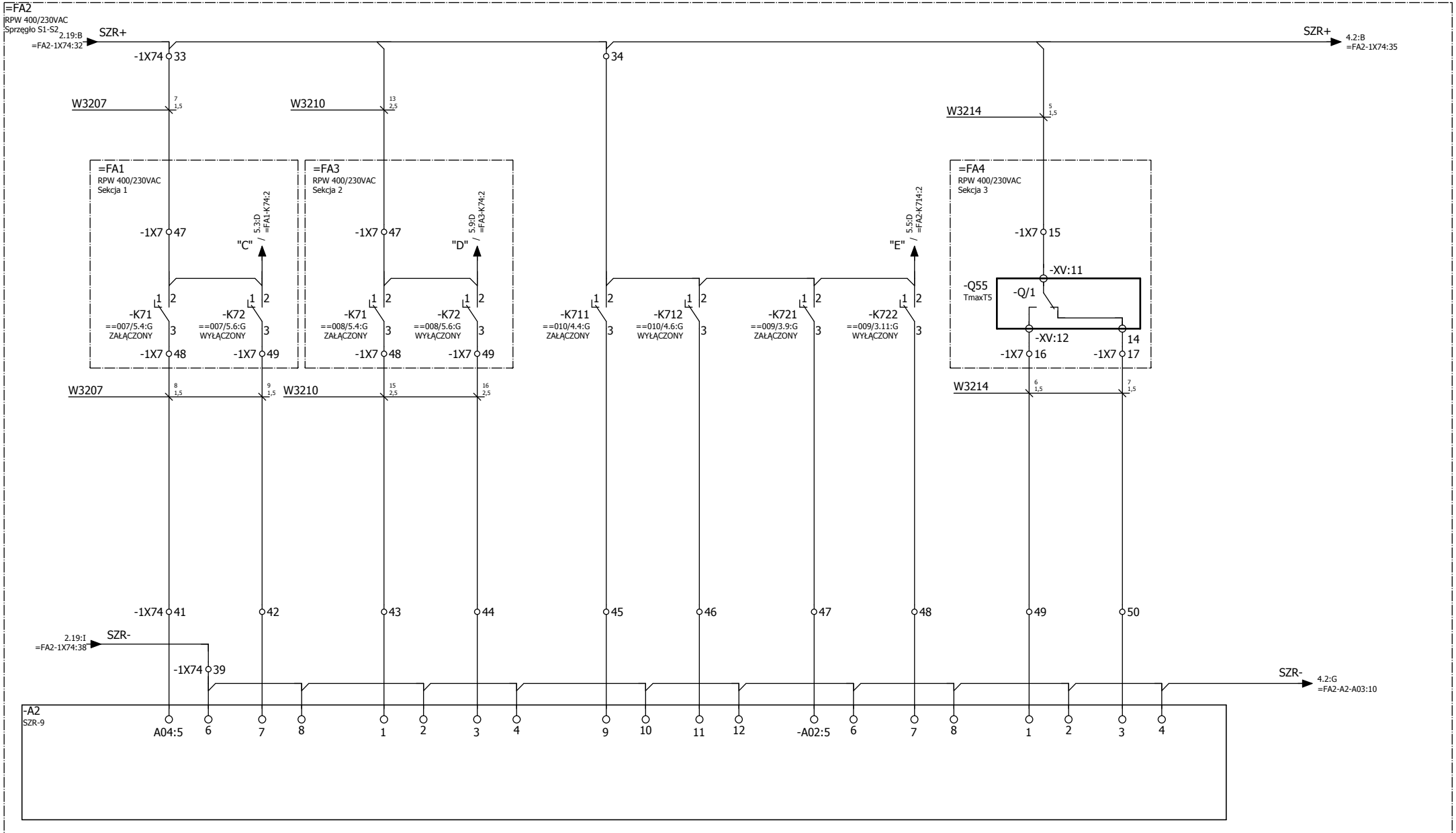

Zmiana	Data	Opis zmiany	Faza realizacji	Nr uprawnień	Projektował	Podpis		Obiekt	Data	Nr rysunku
			Dokumentacja Wykonawcza	SLK/2146/PWOE/08	A. Muzyka		ENERGOTEST GLIWICE	GPZ 220/110/30kV Rożki	06.2019	014
				SLK/2146/PWOE/08	A. Muzyka			Nazwa rysunku: Rozdzielnia potrzeb własnych 0,4kV Obwody wejściowe automatyki SZR Schemat zasadniczy	Nr projektu 03713_P27_C	Nr strony 3/ 6
			Data 06.2019	Nr uprawnień 1343/94	Sprawdził T. Gubernat				Ozn. urządzenia	

OBWODY WEJŚCIOWE UKŁADU SZR - GOTOWOŚĆ WYŁĄCZNIKÓW DO STEROWANIA				
ZASILANIE SEKCJI 1 - Q51	ZASILANIE SEKCJI 2 - Q52	SPRZĘGŁA SEKCJA 1 <-> SEKCJA 2 - Q54	ZASILANIA Z AGREGATU DIESLA - Q53	SPRZĘGŁA SEKCJA 2 <-> SEKCJA 3 - Q55

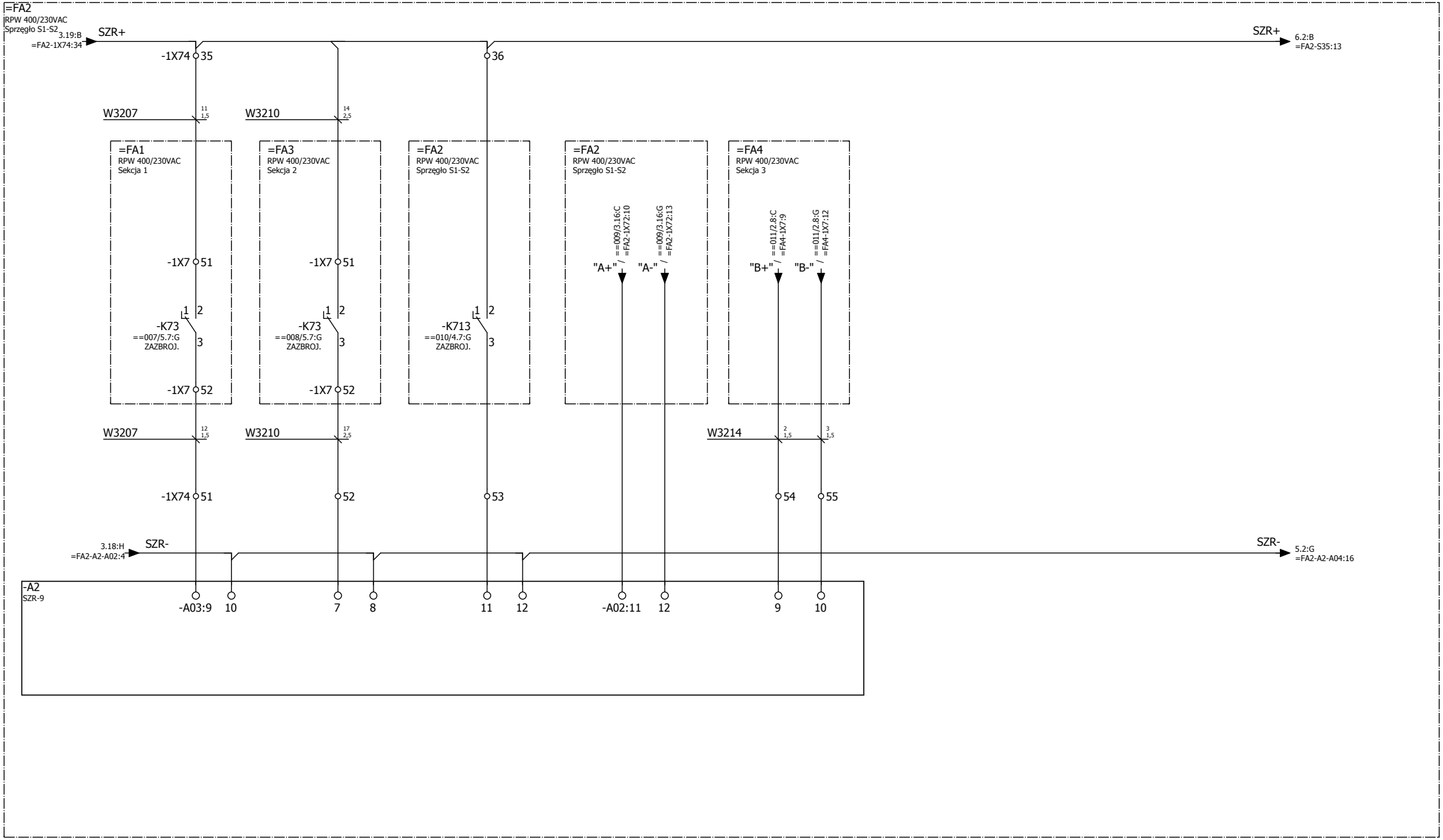

Zmiana	Data	Opis zmiany	Faza realizacji	Nr uprawnień	Projektował	Podpis		Obiekt	Data	Nr rysunku
			Dokumentacja Wykonawcza	SLK/2146/PWOE/08	A. Muzyka		ENERGOTEST GLIWICE	GPZ 220/110/30kV Rożki	06.2019	014
				SLK/2146/PWOE/08	A. Muzyka			Nazwa rysunku: Rozdzielnia potrzeb własnych 0,4kV Obwody wejściowe automatyki SZR Schemat zasadniczy	Nr projektu 03713_P27_C	Nr strony 4/ 6
			Data 06.2019	Nr uprawnień 1343/94	Sprawdził T. Gubernat				Ozn. urządzenia	

OBWODY WEJŚCIOWE UKŁADU SZR - OBWODY BLOKAD

BLOKAD TRWAŁA - OD ZABEZPIECZEŃ	BLOKAD PRZEJŚCIOWA

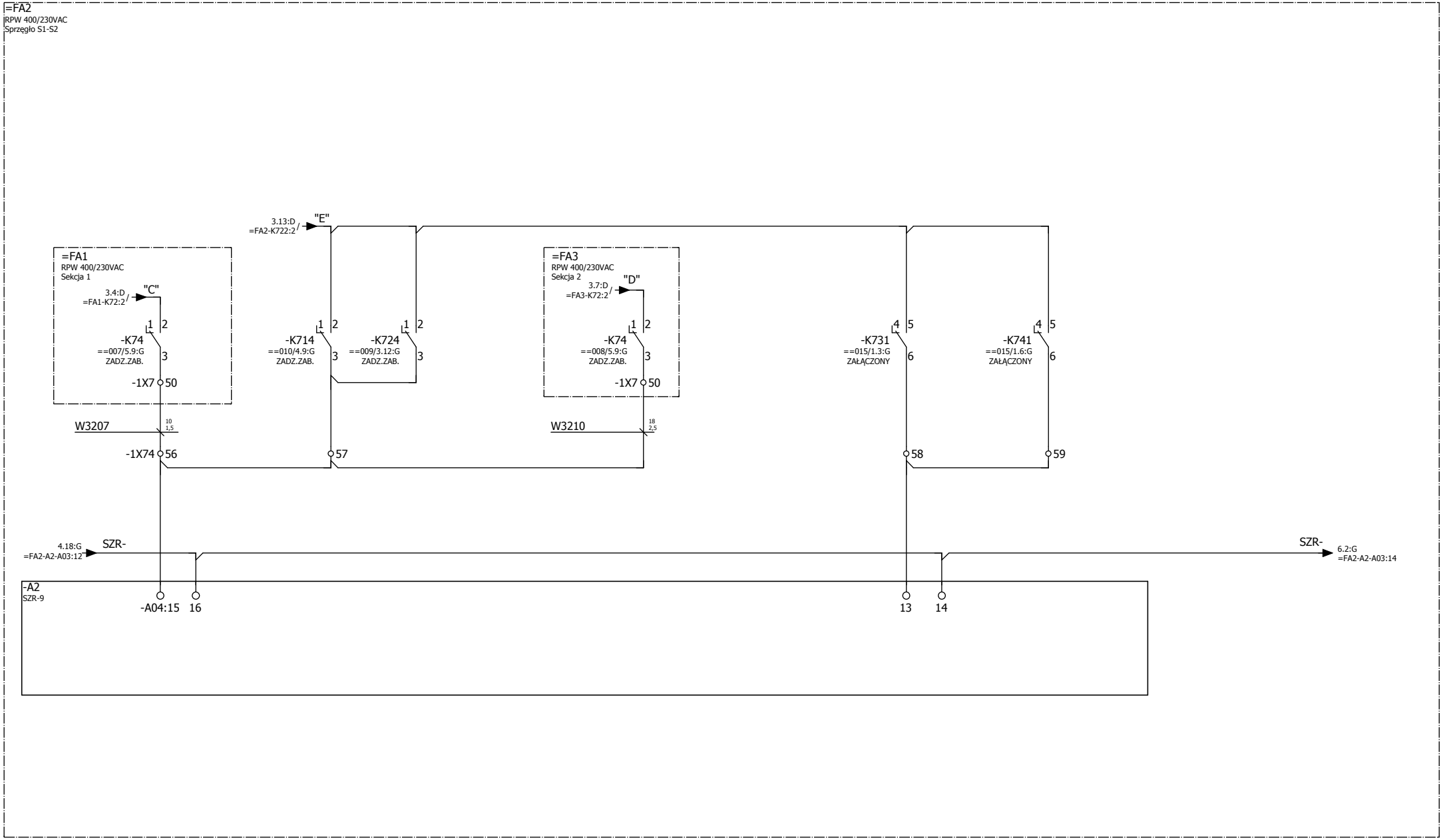

Zmiana	Data	Opis zmiany	Faza realizacji	Nr uprawnień	Projektował	Podpis		Obiekt		Data	Nr rysunku
			Dokumentacja Wykonawcza	SLK/2146/PWOE/08	A. Muzyka		ENERGOTEST GLIWICE	GPZ 220/110/30kV Rożki		06.2019	014
				Nr uprawnień	Opracował			Nazwa rysunku		Nr projektu	Nr strony
				SLK/2146/PWOE/08	A. Muzyka			Rozdzielnia potrzeb własnych 0,4kV		03713_P27_C	5/ 6
			Data	Nr uprawnień	Sprawdził			Obwody wejściowe automatyki SZR		Ozn. urządzenia	
			06.2019	1343/94	T. Gubernat			Schemat zasadniczy			

OBWODY WEJŚCIOWE UKŁADU SZR - ROZKAZY PPZ		
Q51 <-> Q54	Q52 <-> Q54	Q51 <-> Q52

KOMUNIKACJA CYFROWA

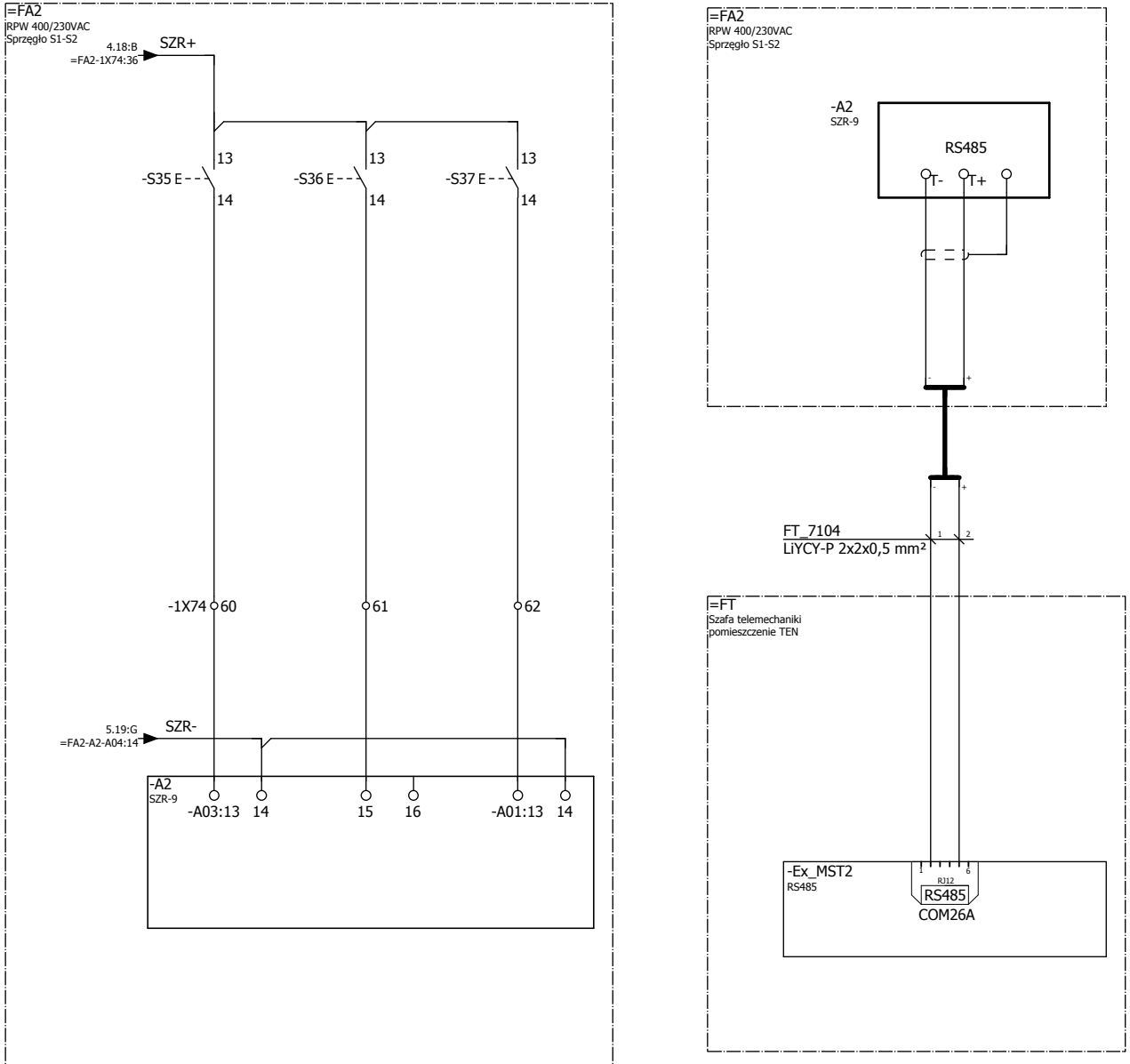

Zmiana	Data	Opis zmiany	Faza realizacji	Nr uprawnień	Projektował	Podpis		Obiekt	Data	Nr rysunku
			Dokumentacja Wykonawcza	SLK/2146/PWOE/08	A. Muzyka		ENERGOTEST GLIWICE	GPZ 220/110/30kV Rożki	06.2019	014
				SLK/2146/PWOE/08	A. Muzyka			Nazwa rysunku: Rozdzielnia potrzeb własnych 0,4kV Obwody wejściowe automatyki SZR Schemat zasadniczy	Nr projektu 03713_P27_C	Nr strony 6/ 6
			Data 06.2019	Nr uprawnień 1343/94	Sprawdził T. Gubernat				Ozn. urządzenia	

POWIELENIE STANU POŁOŻENIA WYŁACZNIKÓW ZASILANIA Z PSE				SYGNALIZACJA STANU POŁOŻENIA WYŁĄCZNIKÓW							
Q56		Q57		Q51		Q52		Q53		Q54	
ZAMKNIĘTY	OTWARTY	ZAMKNIĘTY	OTWARTY	ZAMKNIĘTY	OTWARTY	ZAMKNIĘTY	OTWARTY	ZAMKNIĘTY	OTWARTY	ZAMKNIĘTY	OTWARTY

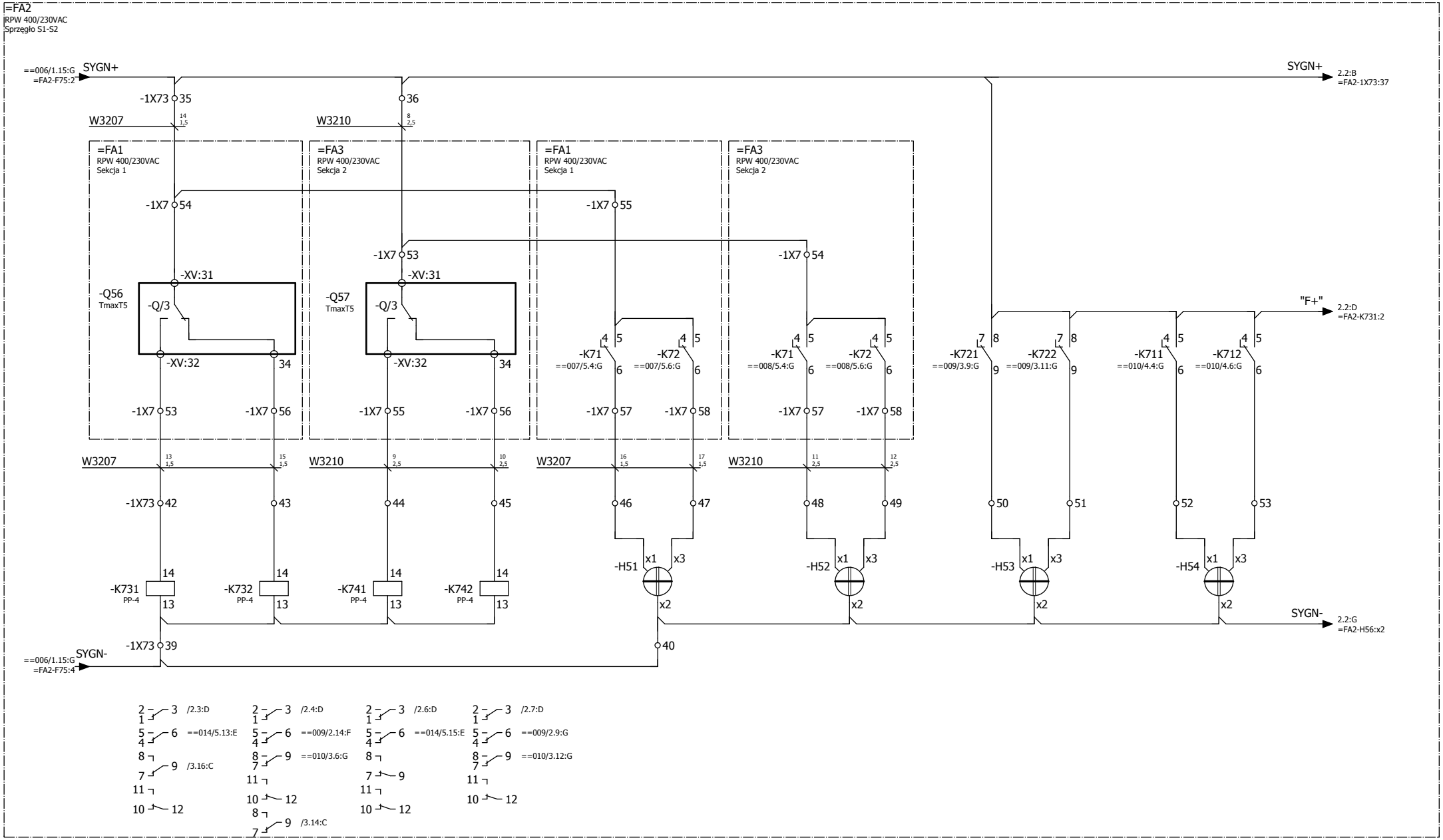

Zmiana	Data	Opis zmiany	Faza realizacji	Nr uprawnień	Projektował	Podpis	Obiekt	Data	Nr rysunku
			Dokumentacja Wykonawcza	SLK/2146/PWOE/08	A. Muzyka		GPZ 220/110/30kV Rożki	06.2019	015
				SLK/2146/PWOE/08	A. Muzyka		Nazwa rysunku: Rozdzielnia potrzeb własnych 0,4kV Obwody sygnalizacji Schemat zasadniczy	Nr projektu 03713_P27_C	Nr strony 1/ 3
			Data 06.2019	Nr uprawnień 1343/94	Sprawdził T. Gubernat			Ozn. urządzenia	

ENERGOTEST GLIWICE

SYGNALIZACJA STANU POŁOŻENIA WYŁĄCZNIKÓW					
Q56		Q57		Q55	
ZAMKNIĘTY	OTWARTY	ZAMKNIĘTY	OTWARTY	ZAMKNIĘTY	OTWARTY

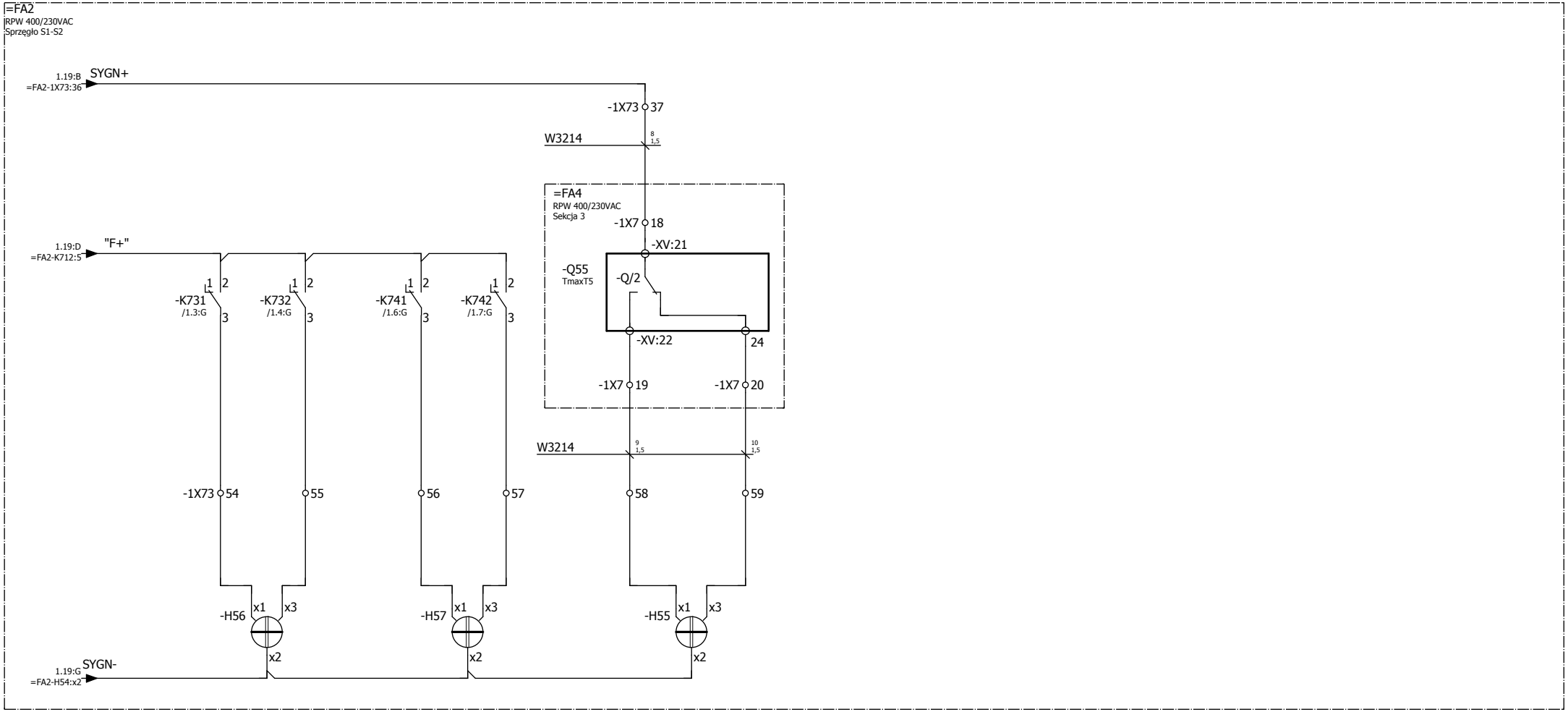

Zmiana	Data	Opis zmiany	Faza realizacji	Nr uprawnień	Projektował	Podpis		Obiekt		Data	Nr rysunku
			Dokumentacja Wykonawcza	SLK/2146/PWOE/08	A. Muzyka		ENERGOTEST GLIWICE	GPZ 220/110/30kV Rożki		06.2019	015
				Nr uprawnień	Opracował			Nazwa rysunku		Nr projektu	Nr strony
				SLK/2146/PWOE/08	A. Muzyka			Rozdzielnia potrzeb własnych 0,4kV		03713_P27_C	2/ 3
			Data	Nr uprawnień	Sprawdził			Obwody sygnalizacji		Ozn. urządzenia	
			06.2019	1343/94	T. Gubernat			Schemat zasadniczy			

SYGNAŁY DO CENTRALNEJ SYGNALIZACJI				
COMM+	SZR ZABLOKOWANY	ZASILANIE Z DIESLA	ZANIK NAPIĘCIA NA SZYNACH S.I	ZANIK NAPIĘCIA NA SZYNACH S.II

SYGNAŁY DO UKŁADU TELEMECHANIKI			
WYŁĄCZNIK Q56		WYŁĄCZNIK Q57	
WYŁĄCZONY	ZAŁĄCZONY	WYŁĄCZONY	ZAŁĄCZONY

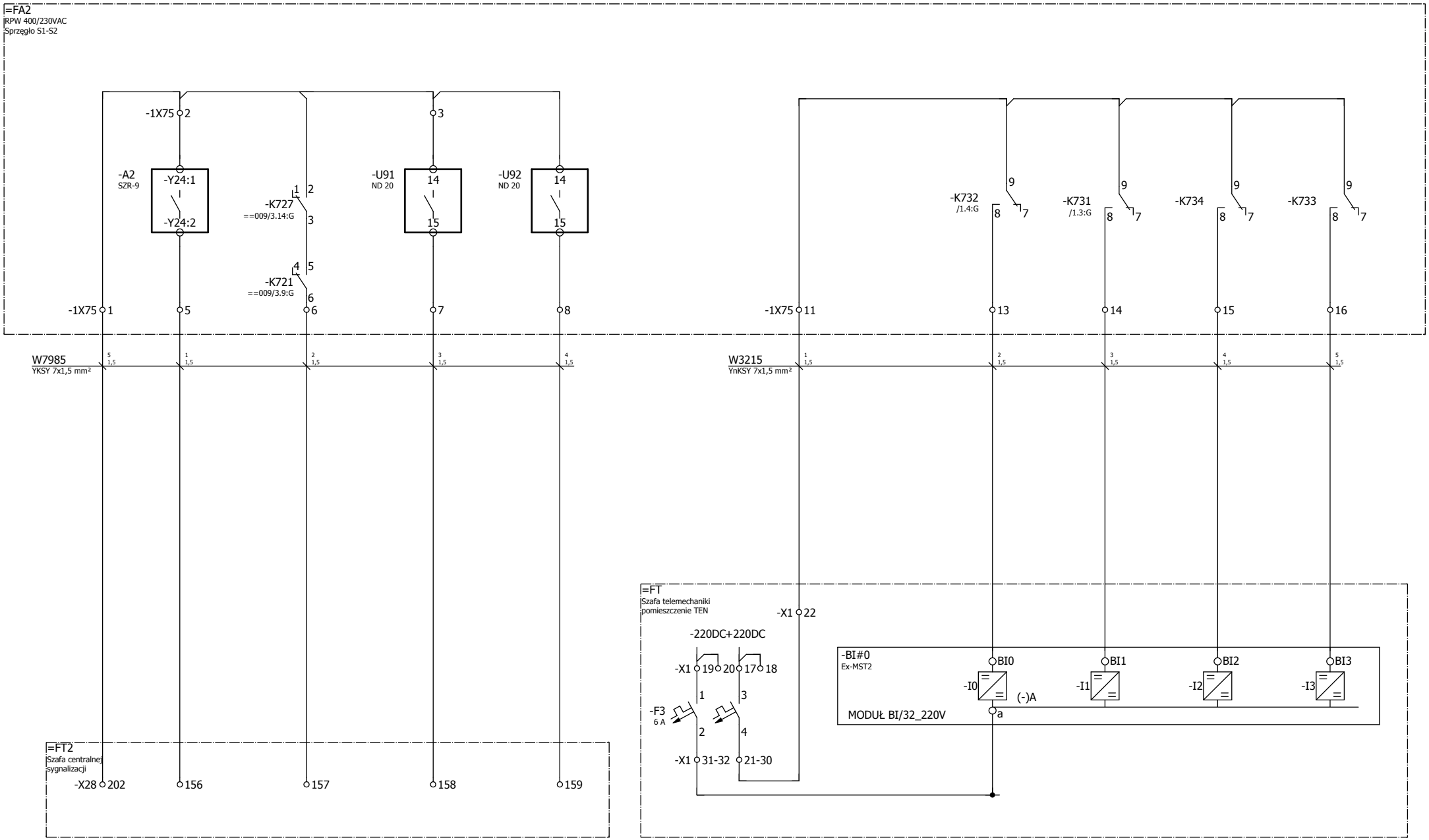

Zmiana	Data	Opis zmiany	Faza realizacji	Nr uprawnień	Projektował	Podpis		Obiekt	Data	Nr rysunku
			Dokumentacja Wykonawcza	SLK/2146/PWOE/08	A. Muzyka		ENERGOTEST GLIWICE	GPZ 220/110/30kV Rożki	06.2019	015
				SLK/2146/PWOE/08	A. Muzyka			Nazwa rysunku: Rozdzielnia potrzeb własnych 0,4kV Obwody sygnalizacji Schemat zasadniczy	Nr projektu 03713_P27_C	Nr strony 3/ 3
			Data 06.2019	Nr uprawnień 1343/94	Sprawdził T. Gubernat				Ozn. urządzenia	

IDENTYFIKATOR URZĄDZENIA **=FA1+-F61**

PRZYŁĄCZE	CEL	PRZEKRÓJ PRZYŁĄCZA	PLASOWANIE
1	1L1	16 mm²	==007/2.14:C
2	-X91:3	1,5 mm²	
3	1L2	16 mm²	
4	-X91:4	1,5 mm²	
5	1L3	16 mm²	
6	-X91:5	1,5 mm²	

IDENTYFIKATOR URZĄDZENIA **=FA1+-F62**

PRZYŁĄCZE	CEL	PRZEKRÓJ PRZYŁĄCZA	PLASOWANIE
1	SzL1	16 mm²	==007/3.9:D
2	-Z81:L1	16 mm²	
3	SzL2	16 mm²	
4	-Z81:L2	16 mm²	
5	SzL3	16 mm²	
6	-Z81:L3	16 mm²	

IDENTYFIKATOR URZĄDZENIA **=FA1+-F63**

PRZYŁĄCZE	CEL	PRZEKRÓJ PRZYŁĄCZA	PLASOWANIE
1			==007/3.16:D
2	-1X7:11	1,5 mm²	
3			
4	-1X7:12	1,5 mm²	
5			
6	-1X7:13	1,5 mm²	

IDENTYFIKATOR URZĄDZENIA **=FA1+-F101**

PRZYŁĄCZE	CEL	PRZEKRÓJ PRZYŁĄCZA	PLASOWANIE
1	-L1	2,5 mm²	==005/1.3:D
2	-X100:1	2,5 mm²	
3	-L2	2,5 mm²	
4	-X100:2	2,5 mm²	
5	-L3	2,5 mm²	
6	-X100:3	2,5 mm²	

IDENTYFIKATOR URZĄDZENIA **=FA1+-F102**

PRZYŁĄCZE	CEL	PRZEKRÓJ PRZYŁĄCZA	PLASOWANIE
1	-L1	2,5 mm²	==005/1.6:D
2	-X100:4	2,5 mm²	
3	-L2	2,5 mm²	
4	-X100:5	2,5 mm²	
5	-L3	2,5 mm²	
6	-X100:6	2,5 mm²	

IDENTYFIKATOR URZĄDZENIA **=FA1+-F103**

PRZYŁĄCZE	CEL	PRZEKRÓJ PRZYŁĄCZA	PLASOWANIE
1	-L1	6 mm²	==005/1.9:D
2	-X100:7	6 mm²	

IDENTYFIKATOR URZĄDZENIA **=FA1+-F103**

PRZYŁĄCZE	CEL	PRZEKRÓJ PRZYŁĄCZA	PLASOWANIE
3	-L2	6 mm²	==005/1.9:D
4	-X100:8	6 mm²	
5	-L3	6 mm²	
6	-X100:9	6 mm²	

IDENTYFIKATOR URZĄDZENIA **=FA1+-F104**

PRZYŁĄCZE	CEL	PRZEKRÓJ PRZYŁĄCZA	PLASOWANIE
1	-L1	2,5 mm²	==005/1.12:D
2	-X100:10	2,5 mm²	
3	-L2	2,5 mm²	
4	-X100:11	2,5 mm²	
5	-L3	2,5 mm²	
6	-X100:12	2,5 mm²	

IDENTYFIKATOR URZĄDZENIA **=FA1+-F105**

PRZYŁĄCZE	CEL	PRZEKRÓJ PRZYŁĄCZA	PLASOWANIE
1	-L1	6 mm²	==005/1.15:D
2	-X100:13	6 mm²	
3	-L2	6 mm²	
4	-X100:14	6 mm²	
5	-L3	6 mm²	
6	-X100:15	6 mm²	

IDENTYFIKATOR URZĄDZENIA **=FA1+-F106**

PRZYŁĄCZE	CEL	PRZEKRÓJ PRZYŁĄCZA	PLASOWANIE
1	-L1	6 mm²	==005/1.18:D
2	-X100:16	6 mm²	
3	-L2	6 mm²	
4	-X100:17	6 mm²	
5	-L3	6 mm²	
6	-X100:18	6 mm²	

IDENTYFIKATOR URZĄDZENIA **=FA1+-F107**

PRZYŁĄCZE	CEL	PRZEKRÓJ PRZYŁĄCZA	PLASOWANIE
1	-L1	6 mm²	==005/2.3:D
2	-X100:19	6 mm²	
3	-L2	6 mm²	
4	-X100:20	6 mm²	
5	-L3	6 mm²	
6	-X100:21	6 mm²	

IDENTYFIKATOR URZĄDZENIA **=FA1+-F108**

PRZYŁĄCZE	CEL	PRZEKRÓJ PRZYŁĄCZA	PLASOWANIE
1	-L1	2,5 mm²	==005/2.6:D
2	-X100:22	2,5 mm²	
3	-L2	2,5 mm²	
4	-X100:23	2,5 mm²	

ENERGOTEST GLIWICE

Obiekt	GPZ 220/110/30kV Rożki	Data 06.2019	Nr rysunku 016
Nazwa rysunku	Rozdzielnia potrzeb własnych 0,4kV Szafa FA1. Plan podłączeń urządzeń	Nr projektu 03713_P27_C	Nr strony 1/6

Zmiana	Data	Opis zmiany	Faza realizacji	Nr uprawnień	Projektował:	Podpis
			Dokumentacja Wykonawcza	SLK/2146/PWOE/08	A. Muzyka	
				Nr uprawnień SLK/2146/PWOE/08	Opracował: A. Muzyka	
			Data 06.2019	Nr uprawnień 1343/94	Sprawdził: T. Gubernat	

IDENTYFIKATOR URZĄDZENIA **=FA1+-F108**

PRZYŁĄCZE	CEL	PRZEKRÓJ PRZYŁĄCZA	PLASOWANIE
5	-L3	2,5 mm²	==005/2.6:D
6	-X100:24	2,5 mm²	

IDENTYFIKATOR URZĄDZENIA **=FA1+-F109**

PRZYŁĄCZE	CEL	PRZEKRÓJ PRZYŁĄCZA	PLASOWANIE
1	-L1	2,5 mm²	==005/2.9:D
2	-X100:25	2,5 mm²	

IDENTYFIKATOR URZĄDZENIA **=FA1+-F110**

PRZYŁĄCZE	CEL	PRZEKRÓJ PRZYŁĄCZA	PLASOWANIE
1	-L2	2,5 mm²	==005/2.12:D
2	-X100:26	2,5 mm²	

IDENTYFIKATOR URZĄDZENIA **=FA1+-F111**

PRZYŁĄCZE	CEL	PRZEKRÓJ PRZYŁĄCZA	PLASOWANIE
1	-L3	4 mm²	==005/2.15:D
2	-X100:27	4 mm²	

IDENTYFIKATOR URZĄDZENIA **=FA1+-F112**

PRZYŁĄCZE	CEL	PRZEKRÓJ PRZYŁĄCZA	PLASOWANIE
1	-L1	2,5 mm²	==005/2.18:D
2	-X100:28	2,5 mm²	

IDENTYFIKATOR URZĄDZENIA **=FA1+-F113**

PRZYŁĄCZE	CEL	PRZEKRÓJ PRZYŁĄCZA	PLASOWANIE
1	-L2	2,5 mm²	==005/3.3:D
2	-X100:29	2,5 mm²	

IDENTYFIKATOR URZĄDZENIA **=FA1+-F114**

PRZYŁĄCZE	CEL	PRZEKRÓJ PRZYŁĄCZA	PLASOWANIE
1	-L3	2,5 mm²	==005/3.6:D
2	-X100:30	2,5 mm²	

IDENTYFIKATOR URZĄDZENIA **=FA1+-F115**

PRZYŁĄCZE	CEL	PRZEKRÓJ PRZYŁĄCZA	PLASOWANIE
1	-L1	2,5 mm²	==005/3.9:D
2	-X100:31	2,5 mm²	

IDENTYFIKATOR URZĄDZENIA **=FA1+-F116**

PRZYŁĄCZE	CEL	PRZEKRÓJ PRZYŁĄCZA	PLASOWANIE
1	-L2	2,5 mm²	==005/3.12:D
2	-X100:32	2,5 mm²	

IDENTYFIKATOR URZĄDZENIA **=FA1+-F117**

PRZYŁĄCZE	CEL	PRZEKRÓJ PRZYŁĄCZA	PLASOWANIE
1	-L3	2,5 mm²	==005/3.15:D
2	-X100:33	2,5 mm²	

IDENTYFIKATOR URZĄDZENIA **=FA1+-F118**

PRZYŁĄCZE	CEL	PRZEKRÓJ PRZYŁĄCZA	PLASOWANIE
1	-L1	2,5 mm²	==005/3.18:D
2	-X100:34	2,5 mm²	

IDENTYFIKATOR URZĄDZENIA **=FA1+-F119**

PRZYŁĄCZE	CEL	PRZEKRÓJ PRZYŁĄCZA	PLASOWANIE
1	-L2	2,5 mm²	==005/4.3:D
2	-X100:35	2,5 mm²	

IDENTYFIKATOR URZĄDZENIA **=FA1+-F120**

PRZYŁĄCZE	CEL	PRZEKRÓJ PRZYŁĄCZA	PLASOWANIE
1	-L3	2,5 mm²	==005/4.6:D
2	-X100:36	2,5 mm²	

IDENTYFIKATOR URZĄDZENIA **=FA1+-F121**

PRZYŁĄCZE	CEL	PRZEKRÓJ PRZYŁĄCZA	PLASOWANIE
1	-L1	10 mm²	==005/4.9:D
2	-X100:37	10 mm²	
3	-L2	10 mm²	
4	-X100:38	10 mm²	
5	-L3	10 mm²	
6	-X100:39	10 mm²	

IDENTYFIKATOR URZĄDZENIA **=FA1+-F122**

PRZYŁĄCZE	CEL	PRZEKRÓJ PRZYŁĄCZA	PLASOWANIE
1	-L1	10 mm²	==005/4.12:D
2	-X100:40	10 mm²	
3	-L2	10 mm²	
4	-X100:41	10 mm²	
5	-L3	10 mm²	
6	-X100:42	10 mm²	

IDENTYFIKATOR URZĄDZENIA **=FA1+-F123**

PRZYŁĄCZE	CEL	PRZEKRÓJ PRZYŁĄCZA	PLASOWANIE
1	-L1	10 mm²	==005/4.15:D
2	-X100:43	10 mm²	
3	-L2	10 mm²	
4	-X100:44	10 mm²	
5	-L3	10 mm²	
6	-X100:45	10 mm²	

IDENTYFIKATOR URZĄDZENIA **=FA1+-F124**

PRZYŁĄCZE	CEL	PRZEKRÓJ PRZYŁĄCZA	PLASOWANIE
1	-L1	10 mm²	==005/4.18:D
2	-X100:46	10 mm²	
3	-L2	10 mm²	
4	-X100:47	10 mm²	
5	-L3	10 mm²	
6	-X100:48	10 mm²	

ENERGOTEST GLIWICE

Obiekt: GPZ 220/110/30kV Rożki

Nazwa rysunku: Rozdzielnia potrzeb własnych 0,4kV

Szafa FA1. Plan podłączeń urządzeń

Data: 06.2019

Nr rysunku: 016

Nr projektu: 03713_P27_C

Nr strony: 2/6

Zmiana	Data	Opis zmiany	Faza realizacji	Nr uprawnień	Projektował:	Podpis
			Dokumentacja Wykonawcza	SLK/2146/PWOE/08	A. Muzyka	
				Nr uprawnień SLK/2146/PWOE/08	Opracował: A. Muzyka	
			Data 06.2019	Nr uprawnień 1343/94	Sprawdził: T. Gubernat	

IDENTYFIKATOR URZĄDZENIA **=FA1+-F125**

PRZYŁĄCZE	CEL	PRZEKRÓJ PRZYŁĄCZA	PLASOWANIE
1	-L1	10 mm²	==005/5.3:D
2	-X100:49	10 mm²	
3	-L2	10 mm²	
4	-X100:50	10 mm²	
5	-L3	10 mm²	
6	-X100:51	10 mm²	

IDENTYFIKATOR URZĄDZENIA **=FA1+-F126**

PRZYŁĄCZE	CEL	PRZEKRÓJ PRZYŁĄCZA	PLASOWANIE
1	-L1	10 mm²	==005/5.6:D
2	-X100:52	10 mm²	
3	-L2	10 mm²	
4	-X100:53	10 mm²	
5	-L3	10 mm²	
6	-X100:54	10 mm²	

IDENTYFIKATOR URZĄDZENIA **=FA1+-F127**

PRZYŁĄCZE	CEL	PRZEKRÓJ PRZYŁĄCZA	PLASOWANIE
1	-L1	10 mm²	==005/5.9:D
2	-X100:55	10 mm²	
3	-L2	10 mm²	
4	-X100:56	10 mm²	
5	-L3	10 mm²	
6	-X100:57	10 mm²	

IDENTYFIKATOR URZĄDZENIA **=FA1+-F128**

PRZYŁĄCZE	CEL	PRZEKRÓJ PRZYŁĄCZA	PLASOWANIE
1	-L1	10 mm²	==005/5.12:D
2	-X100:58	10 mm²	
3	-L2	10 mm²	
4	-X100:59	10 mm²	
5	-L3	10 mm²	
6	-X100:60	10 mm²	

IDENTYFIKATOR URZĄDZENIA **=FA1+-F129**

PRZYŁĄCZE	CEL	PRZEKRÓJ PRZYŁĄCZA	PLASOWANIE
1	-L1	10 mm²	==005/5.15:D
2	-X100:61	10 mm²	
3	-L2	10 mm²	
4	-X100:62	10 mm²	
5	-L3	10 mm²	
6	-X100:63	10 mm²	

IDENTYFIKATOR URZĄDZENIA **=FA1+-F130**

PRZYŁĄCZE	CEL	PRZEKRÓJ PRZYŁĄCZA	PLASOWANIE
1	-L1	10 mm²	==005/5.18:D
2	-X100:64	10 mm²	

IDENTYFIKATOR URZĄDZENIA **=FA1+-F131**

PRZYŁĄCZE	CEL	PRZEKRÓJ PRZYŁĄCZA	PLASOWANIE
1	-L2	10 mm²	==005/6.3:D
2	-X100:65	10 mm²	

IDENTYFIKATOR URZĄDZENIA **=FA1+-F132**

PRZYŁĄCZE	CEL	PRZEKRÓJ PRZYŁĄCZA	PLASOWANIE
1	-L3	10 mm²	==005/6.6:D
2	-X100:66	10 mm²	

IDENTYFIKATOR URZĄDZENIA **=FA1+-F133**

PRZYŁĄCZE	CEL	PRZEKRÓJ PRZYŁĄCZA	PLASOWANIE
1	-L1	10 mm²	==005/6.9:D
2	-X100:67	10 mm²	

IDENTYFIKATOR URZĄDZENIA **=FA1+-F134**

PRZYŁĄCZE	CEL	PRZEKRÓJ PRZYŁĄCZA	PLASOWANIE
1	-L2	10 mm²	==005/6.12:D
2	-X100:68	10 mm²	

IDENTYFIKATOR URZĄDZENIA **=FA1+-F135**

PRZYŁĄCZE	CEL	PRZEKRÓJ PRZYŁĄCZA	PLASOWANIE
1	-L3	10 mm²	==005/6.15:D
2	-X100:69	10 mm²	

IDENTYFIKATOR URZĄDZENIA **=FA1+-F136**

PRZYŁĄCZE	CEL	PRZEKRÓJ PRZYŁĄCZA	PLASOWANIE
1	-L1	35 mm²	==005/6.18:D
2	-X100:70	35 mm²	
3	-L2	35 mm²	
4	-X100:71	35 mm²	
5	-L3	35 mm²	
6	-X100:72	35 mm²	

IDENTYFIKATOR URZĄDZENIA **=FA1+-F137**

PRZYŁĄCZE	CEL	PRZEKRÓJ PRZYŁĄCZA	PLASOWANIE
1	-L1	35 mm²	==005/7.3:D
2	-X100:73	35 mm²	
3	-L2	35 mm²	
4	-X100:74	35 mm²	
5	-L3	35 mm²	
6	-X100:75	35 mm²	

IDENTYFIKATOR URZĄDZENIA **=FA1+-F138**

PRZYŁĄCZE	CEL	PRZEKRÓJ PRZYŁĄCZA	PLASOWANIE
1	-L1	35 mm²	==005/7.6:D
2	-X100:76	35 mm²	
3	-L2	35 mm²	
4	-X100:77	35 mm²	
5	-L3	35 mm²	
6	-X100:78	35 mm²	

ENERGOTEST GLIWICE

Obiekt: GPZ 220/110/30kV Rożki

Nazwa rysunku: Rozdzielnia potrzeb własnych 0,4kV

Szafa FA1. Plan podłączeń urządzeń

Data: 06.2019

Nr rysunku: 016

Nr projektu: 03713_P27_C

Nr strony: 3/6

Zmiana	Data	Opis zmiany	Faza realizacji	Nr uprawnień	Projektował:	Podpis
			Dokumentacja Wykonawcza	SLK/2146/PWOE/08	A. Muzyka	
				Nr uprawnień SLK/2146/PWOE/08	Opracował: A. Muzyka	
			Data 06.2019	Nr uprawnień 1343/94	Sprawdził: T. Gubernat	

IDENTYFIKATOR URZĄDZENIA **=FA1+-F139**

PRZYŁĄCZE	CEL	PRZEKRÓJ PRZYŁĄCZA	PLASOWANIE
1	-L1	35 mm²	==005/7.9:D
2	-X100:79	35 mm²	
3	-L2	35 mm²	
4	-X100:80	35 mm²	
5	-L3	35 mm²	
6	-X100:81	35 mm²	

IDENTYFIKATOR URZĄDZENIA **=FA1+-F140**

PRZYŁĄCZE	CEL	PRZEKRÓJ PRZYŁĄCZA	PLASOWANIE
1	-L1	35 mm²	==005/7.12:D
2	-X100:82	35 mm²	
3	-L2	35 mm²	
4	-X100:83	35 mm²	
5	-L3	35 mm²	
6	-X100:84	35 mm²	

IDENTYFIKATOR URZĄDZENIA **=FA1+-K71**

PRZYŁĄCZE	CEL	PRZEKRÓJ PRZYŁĄCZA	PLASOWANIE
14	-1X7:34	1,5 mm²	==007/5.4:G
13	-1X7:23	1,5 mm²	
	-K72:13	1,5 mm²	
1			==014/3.3:D
3	-1X7:48	1,5 mm²	
2	-1X7:47	1,5 mm²	
	-K72:2	1,5 mm²	
4			==015/1.9:E
6	-1X7:57	1,5 mm²	
5	-1X7:55	1,5 mm²	
	-K72:5	1,5 mm²	
7			
9			
8			
10			
12			
11			

IDENTYFIKATOR URZĄDZENIA **=FA1+-K72**

PRZYŁĄCZE	CEL	PRZEKRÓJ PRZYŁĄCZA	PLASOWANIE
14	-1X7:35	1,5 mm²	==007/5.6:G
13	-K71:13	1,5 mm²	
	-K73:13	1,5 mm²	
1			==014/3.4:D
3	-1X7:49	1,5 mm²	
2	-K74:2	1,5 mm²	
	-K71:2	1,5 mm²	
4			==015/1.10:E

IDENTYFIKATOR URZĄDZENIA **=FA1+-K72**

PRZYŁĄCZE	CEL	PRZEKRÓJ PRZYŁĄCZA	PLASOWANIE
6	-1X7:58	1,5 mm²	==015/1.10:E
5	-K71:5	1,5 mm²	
7			
9			
8			
10			
12			
11			

IDENTYFIKATOR URZĄDZENIA **=FA1+-K73**

PRZYŁĄCZE	CEL	PRZEKRÓJ PRZYŁĄCZA	PLASOWANIE
14	-1X7:36	1,5 mm²	==007/5.7:G
13	-K72:13	1,5 mm²	
	-K74:13	1,5 mm²	
1			==014/4.3:E
3	-1X7:52	1,5 mm²	
2	-1X7:51	1,5 mm²	
4			
6			
5			
7			
9			
8			
10			
12			
11			

IDENTYFIKATOR URZĄDZENIA **=FA1+-K74**

PRZYŁĄCZE	CEL	PRZEKRÓJ PRZYŁĄCZA	PLASOWANIE
14	-1X7:37	1,5 mm²	==007/5.9:G
13	-K73:13	1,5 mm²	
1			==014/5.3:E
3	-1X7:50	1,5 mm²	
2	-K72:2	1,5 mm²	
4			
6			
5			
7			
9			
8			
10			
12			
11			

ENERGOTEST GLIWICE

Obiekt	GPZ 220/110/30kV Rożki	Data 06.2019	Nr rysunku 016
Nazwa rysunku	Rozdzielnia potrzeb własnych 0,4kV Szafa FA1. Plan podłączeń urządzeń	Nr projektu 03713_P27_C	Nr strony 4/6

Zmiana	Data	Opis zmiany	Faza realizacji	Nr uprawnień	Projektował:	Podpis
			Dokumentacja Wykonawcza	SLK/2146/PWOE/08	A. Muzyka	
				Nr uprawnień SLK/2146/PWOE/08	Opracował: A. Muzyka	
			Data 06.2019	Nr uprawnień 1343/94	Sprawdził: T. Gubernat	

IDENTYFIKATOR URZĄDZENIA **=FA1+-Q51-XV**

PRZYŁĄCZE	CEL	PRZEKRÓJ PRZYŁĄCZA	PLASOWANIE
11	-1X7:17	1,5 mm²	==007/5.4:C
12	-1X7:34	1,5 mm²	==007/5.4:D
14	-1X7:35	1,5 mm²	==007/5.6:D
21	-1X7:41	1,5 mm²	==008/4.6:F
22	-1X7:40	1,5 mm²	==008/4.6:F
24			==008/4.6:F
31	-1X7:44	1,5 mm²	==010/3.6:F
32	-1X7:45	1,5 mm²	==010/3.6:F
34			==010/3.6:F
35	-1X7:36	1,5 mm²	==007/5.7:D
36			==007/5.7:C
38	-1X7:17	1,5 mm²	==007/5.7:C
41	-1X7:43	1,5 mm²	==009/2.14:E
42	-1X7:42	1,5 mm²	==009/2.14:E
44			==009/2.15:E
45			==007/1.13:E
46			==007/1.13:C
48			==007/1.13:C
95	-1X7:37	1,5 mm²	==007/5.9:D
96			==007/5.8:C
98	-1X7:18	1,5 mm²	==007/5.9:C
C1	-1X7:31	1,5 mm²	==007/4.14:H

IDENTYFIKATOR URZĄDZENIA **=FA1+-Q51-XV**

PRZYŁĄCZE	CEL	PRZEKRÓJ PRZYŁĄCZA	PLASOWANIE
C2	-1X7:23	1,5 mm²	==007/4.14:I
C11	-1X7:30	1,5 mm²	==007/4.12:H
C12	-1X7:22	1,5 mm²	==007/4.12:I
U1			==007/1.8:C
U2			==007/1.8:E

IDENTYFIKATOR URZĄDZENIA **=FA1+-Q56-XV**

PRZYŁĄCZE	CEL	PRZEKRÓJ PRZYŁĄCZA	PLASOWANIE
11	-1X7:30	1,5 mm²	==007/4.12:H
12	-1X7:29	1,5 mm²	==007/4.12:G
14			==007/4.12:G
21	-1X7:40	1,5 mm²	==008/4.6:F
22			==008/4.6:E
24	-1X7:39	1,5 mm²	==008/4.6:E
31	-1X7:54	1,5 mm²	==015/1.3:D
32	-1X7:53	1,5 mm²	==015/1.3:E
34	-1X7:56	1,5 mm²	==015/1.4:E
95			==012/2.19:E
96			==012/2.19:C
98			==012/2.19:C

IDENTYFIKATOR URZĄDZENIA **=FA1+-T111**

PRZYŁĄCZE	CEL	PRZEKRÓJ PRZYŁĄCZA	PLASOWANIE
s1	-X91:2	2,5 mm²	==007/2.3:C
s2	-X91:1	2,5 mm²	
		2,5 mm²	

ENERGOTEST GLIWICE

Obiekt	GPZ 220/110/30kV Rożki	Data 06.2019	Nr rysunku 016
Nazwa rysunku	Rozdzielnia potrzeb własnych 0,4kV Szafa FA1. Plan podłączeń urządzeń	Nr projektu 03713_P27_C	Nr strony 5/6

Zmiana	Data	Opis zmiany	Faza realizacji	Nr uprawnień	Projektował:	Podpis
			Dokumentacja Wykonawcza	SLK/2146/PWOE/08	A. Muzyka	
				Nr uprawnień SLK/2146/PWOE/08	Opracował: A. Muzyka	
			Data 06.2019	Nr uprawnień 1343/94	Sprawdził: T. Gubernat	

IDENTYFIKATOR URZĄDZENIA	=FA1+-T112		
PRZYŁĄCZE	CEL	PRZEKRÓJ PRZYŁĄCZA	PLASOWANIE
s1	-X91:14	2,5 mm²	==007/2.5:C
s2	-X91:13	2,5 mm²	
		2,5 mm²	

IDENTYFIKATOR URZĄDZENIA	=FA1+-T113		
PRZYŁĄCZE	CEL	PRZEKRÓJ PRZYŁĄCZA	PLASOWANIE
s1	-X91:16	2,5 mm²	==007/2.7:C
s2	-X91:15	2,5 mm²	
		2,5 mm²	

IDENTYFIKATOR URZĄDZENIA	=FA1+-T114		
PRZYŁĄCZE	CEL	PRZEKRÓJ PRZYŁĄCZA	PLASOWANIE
s2	-1X7:1	2,5 mm²	==007/3.2:D
	-PE	2,5 mm²	
s1	-1X7:3	1,5 mm²	

IDENTYFIKATOR URZĄDZENIA	=FA1+-T115		
PRZYŁĄCZE	CEL	PRZEKRÓJ PRZYŁĄCZA	PLASOWANIE
s2	-1X7:4	2,5 mm²	==007/3.4:D
	-PE	2,5 mm²	
s1	-1X7:6	1,5 mm²	

IDENTYFIKATOR URZĄDZENIA	=FA1+-T116		
PRZYŁĄCZE	CEL	PRZEKRÓJ PRZYŁĄCZA	PLASOWANIE
s2	-1X7:7	2,5 mm²	==007/3.5:D
	-PE	2,5 mm²	
s1	-1X7:9	1,5 mm²	

IDENTYFIKATOR URZĄDZENIA	=FA1+-T131		
PRZYŁĄCZE	CEL	PRZEKRÓJ PRZYŁĄCZA	PLASOWANIE
s1	-X94:2	1,5 mm²	==012/1.3:C
s2	-X94:1	2,5 mm²	
	-PE	2,5 mm²	

IDENTYFIKATOR URZĄDZENIA	=FA1+-T132		
PRZYŁĄCZE	CEL	PRZEKRÓJ PRZYŁĄCZA	PLASOWANIE
s1	-X94:14	1,5 mm²	==012/1.4:D
s2	-X94:13	2,5 mm²	
	-PE	2,5 mm²	

IDENTYFIKATOR URZĄDZENIA	=FA1+-T133		
PRZYŁĄCZE	CEL	PRZEKRÓJ PRZYŁĄCZA	PLASOWANIE
s1	-X94:16	1,5 mm²	==012/1.5:E
s2	-X94:15	2,5 mm²	
	-PE	2,5 mm²	

IDENTYFIKATOR URZĄDZENIA	=FA1+-Z81		
PRZYŁĄCZE	CEL	PRZEKRÓJ PRZYŁĄCZA	PLASOWANIE
L1	-F62:2	16 mm²	==007/3.9:G

IDENTYFIKATOR URZĄDZENIA	=FA1+-Z81		
PRZYŁĄCZE	CEL	PRZEKRÓJ PRZYŁĄCZA	PLASOWANIE
L2	-F62:4	16 mm²	==007/3.10:G
L3	-F62:6	16 mm²	==007/3.10:G
N	SzN	16 mm²	==007/3.11:G
PE	PE	16 mm²	==007/3.11:H

ENERGOTEST GLIWICE

Obiekt	GPZ 220/110/30kV Rożki	Data 06.2019	Nr rysunku 016
Nazwa rysunku	Rozdzielnia potrzeb własnych 0,4kV Szafa FA1. Plan podłączeń urządzeń	Nr projektu 03713_P27_C	Nr strony 6/6

Zmiana	Data	Opis zmiany	Faza realizacji	Nr uprawnień	Projektował:	Podpis
			Dokumentacja Wykonawcza	SLK/2146/PWOE/08	A. Muzyka	
				Nr uprawnień SLK/2146/PWOE/08	Opracował: A. Muzyka	
			Data 06.2019	Nr uprawnień 1343/94	Sprawdził: T. Gubernat	

IDENTYFIKATOR URZĄDZENIA **=FA2+-A2-A01**

PRZYŁĄCZE	CEL	PRZEKRÓJ PRZYŁĄCZA	PLASOWANIE
1			==014/1.16:F
2			==014/1.16:F
3			==014/1.16:F
4			==014/1.16:F
5			==014/1.17:F
6			==014/1.17:F
7			==014/1.17:F
8			==014/1.18:F
9	-1X74:28	1,5 mm²	==011/2.14:I
10	-1X74:30	1,5 mm²	==011/2.14:I
11			==014/1.18:F
12			==014/1.19:F
13	-1X74:62	1,5 mm²	==014/6.6:G
14	-A2-A03:14	1,5 mm²	==014/6.6:G
15			==014/1.20:F
16			==014/1.20:F

IDENTYFIKATOR URZĄDZENIA **=FA2+-A2-A02**

PRZYŁĄCZE	CEL	PRZEKRÓJ PRZYŁĄCZA	PLASOWANIE
1	-1X74:49	1,5 mm²	==014/3.15:H
2	-A2-A02:8	1,5 mm²	==014/3.15:H
	-A2-A02:4	1,5 mm²	
3	-1X74:50	1,5 mm²	==014/3.16:H
4	-A2-A02:2	1,5 mm²	==014/3.16:H
	-A2-A03:10	1,5 mm²	
5	-1X74:47	1,5 mm²	==014/3.12:H
6	-A2-A04:12	1,5 mm²	==014/3.12:H
	-A2-A02:8	1,5 mm²	
7	-1X74:48	1,5 mm²	==014/3.13:H
8	-A2-A02:6	1,5 mm²	==014/3.14:H
	-A2-A02:2	1,5 mm²	
9	-1X74:54	1,5 mm²	==014/4.11:G
10	-1X74:55	1,5 mm²	==014/4.12:G
11	-1X72:10	1,5 mm²	==014/4.9:G
12	-1X72:13	1,5 mm²	==014/4.10:G
13			==014/1.14:F
14			==014/1.15:F
15			==014/1.15:F
16			==014/1.15:F

IDENTYFIKATOR URZĄDZENIA **=FA2+-A2-A03**

PRZYŁĄCZE	CEL	PRZEKRÓJ PRZYŁĄCZA	PLASOWANIE
1	-1X74:25	1,5 mm²	==010/2.12:I
2	-1X74:26	1,5 mm²	==010/2.12:I
3			==014/1.7:F
4			==014/1.7:F

IDENTYFIKATOR URZĄDZENIA **=FA2+-A2-A03**

PRZYŁĄCZE	CEL	PRZEKRÓJ PRZYŁĄCZA	PLASOWANIE
5	-1X74:22	1,5 mm²	==010/2.6:I
6	-1X74:23	1,5 mm²	==010/2.6:I
7	-1X74:52	1,5 mm²	==014/4.5:G
8	-A2-A03:10	1,5 mm²	==014/4.6:G
	-A2-A03:12	1,5 mm²	
9	-1X74:51	1,5 mm²	==014/4.3:G
10	-A2-A02:4	1,5 mm²	==014/4.4:G
	-A2-A03:8	1,5 mm²	
11	-1X74:53	1,5 mm²	==014/4.7:G
12	-A2-A03:8	1,5 mm²	==014/4.8:G
	-A2-A04:16	1,5 mm²	
13	-1X74:60	1,5 mm²	==014/6.3:G
14	-A2-A04:14	1,5 mm²	==014/6.3:G
	-A2-A01:14	1,5 mm²	
15	-1X74:61	1,5 mm²	==014/6.4:G
16			==014/6.5:G

IDENTYFIKATOR URZĄDZENIA **=FA2+-A2-A04**

PRZYŁĄCZE	CEL	PRZEKRÓJ PRZYŁĄCZA	PLASOWANIE
1	-1X74:43	1,5 mm²	==014/3.6:H
2	-A2-A04:8	1,5 mm²	==014/3.6:H
	-A2-A04:4	1,5 mm²	
3	-1X74:44	1,5 mm²	==014/3.7:H
4	-A2-A04:2	1,5 mm²	==014/3.8:H
	-A2-A04:10	1,5 mm²	
5	-1X74:41	1,5 mm²	==014/3.3:H
6	-1X74:39	1,5 mm²	==014/3.3:H
	-A2-A04:8	1,5 mm²	
7	-1X74:42	1,5 mm²	==014/3.4:H
8	-A2-A04:6	1,5 mm²	==014/3.5:H
	-A2-A04:2	1,5 mm²	
9	-1X74:45	1,5 mm²	==014/3.9:H
10	-A2-A04:4	1,5 mm²	==014/3.9:H
	-A2-A04:12	1,5 mm²	
11	-1X74:46	1,5 mm²	==014/3.10:H
12	-A2-A04:10	1,5 mm²	==014/3.11:H
	-A2-A02:6	1,5 mm²	
13	-1X74:58	1,5 mm²	==014/5.13:G
14	-A2-A04:16	1,5 mm²	==014/5.14:G
	-A2-A03:14	1,5 mm²	
15	-1X74:56	1,5 mm²	==014/5.3:G
16	-A2-A03:12	1,5 mm²	==014/5.3:G
	-A2-A04:14	1,5 mm²	

ENERGOTEST GLIWICE

Obiekt	GPZ 220/110/30kV Rożki	Data 06.2019	Nr rysunku 017
Nazwa rysunku	Rozdzielnia potrzeb własnych 0,4kV Szafa FA2. Plan podłączeń urządzeń	Nr projektu 03713_P27_C	Nr strony 1/11

Zmiana	Data	Opis zmiany	Faza realizacji	Nr uprawnień	Projektował:	Podpis
			Dokumentacja Wykonawcza	SLK/2146/PWOE/08	A. Muzyka	
				SLK/2146/PWOE/08	Opracował: A. Muzyka	
			Data 06.2019	Nr uprawnień 1343/94	Sprawdził: T. Gubernat	

IDENTYFIKATOR URZĄDZENIA **=FA2+-A2-N11**

PRZYŁĄCZE	CEL	PRZEKRÓJ PRZYŁĄCZA	PLASOWANIE
1	-1X74:17	1,5 mm²	==009/2.2:I
2	-1X74:18	1,5 mm²	==009/2.3:I
3	-1X74:19	1,5 mm²	==009/2.3:I
4	-1X74:20	1,5 mm²	==009/2.4:I
5	-A2-N11:6	1,5 mm²	==014/2.13:G
6	-A2-N12:5	1,5 mm²	==014/2.12:G
	-A2-N11:5	1,5 mm²	
7	-A2-N11:8	1,5 mm²	==014/2.13:G
8	-A2-N12:7	1,5 mm²	==014/2.12:G
	-A2-N11:7	1,5 mm²	
9			==014/1.14:C
10			==014/1.14:C

IDENTYFIKATOR URZĄDZENIA **=FA2+-A2-N12**

PRZYŁĄCZE	CEL	PRZEKRÓJ PRZYŁĄCZA	PLASOWANIE
1	-1X74:5	1,5 mm²	==007/3.16:I
2	-1X74:6	1,5 mm²	==007/3.16:I
3	-1X74:7	1,5 mm²	==007/3.17:I
4	-1X74:4	1,5 mm²	==007/3.17:I
5	-A2-N12:6	1,5 mm²	==014/2.11:G
	-A2-N11:6	1,5 mm²	
6	-A2-N13:5	1,5 mm²	==014/2.10:G
	-A2-N12:5	1,5 mm²	
7	-A2-N12:8	1,5 mm²	==014/2.11:G
	-A2-N11:8	1,5 mm²	
8	-A2-N13:7	1,5 mm²	==014/2.10:G
	-A2-N12:7	1,5 mm²	
9			==014/1.11:C
10			==014/1.11:C

IDENTYFIKATOR URZĄDZENIA **=FA2+-A2-N13**

PRZYŁĄCZE	CEL	PRZEKRÓJ PRZYŁĄCZA	PLASOWANIE
1			==014/1.5:C
2			==014/1.5:C
3			==014/1.6:C
4			==014/1.6:C
5	-A2-N13:6	1,5 mm²	==014/2.9:G
	-A2-N12:6	1,5 mm²	
6	-A2-N14:5	1,5 mm²	==014/2.8:G
	-A2-N13:5	1,5 mm²	
7	-A2-N13:8	1,5 mm²	==014/2.9:G
	-A2-N12:8	1,5 mm²	
8	-A2-N14:7	1,5 mm²	==014/2.8:G
	-A2-N13:7	1,5 mm²	
9			==014/1.7:C
10			==014/1.8:C

IDENTYFIKATOR URZĄDZENIA **=FA2+-A2-N14**

PRZYŁĄCZE	CEL	PRZEKRÓJ PRZYŁĄCZA	PLASOWANIE
1	-1X74:13	1,5 mm²	==008/3.16:I
2	-1X74:14	1,5 mm²	==008/3.16:I
3	-1X74:15	1,5 mm²	==008/3.17:I
4	-1X74:12	1,5 mm²	==008/3.17:I
5	-A2-N14:6	1,5 mm²	==014/2.7:G
	-A2-N13:6	1,5 mm²	
6	-A2-Z71:5	1,5 mm²	==014/2.6:G
	-A2-N14:5	1,5 mm²	
7	-A2-N14:8	1,5 mm²	==014/2.7:G
	-A2-N13:8	1,5 mm²	
8	-A2-Z71:7	1,5 mm²	==014/2.6:G
	-A2-N14:7	1,5 mm²	
9			==014/1.4:C
10			==014/1.5:C

IDENTYFIKATOR URZĄDZENIA **=FA2+-A2-RS485**

PRZYŁĄCZE	CEL	PRZEKRÓJ PRZYŁĄCZA	PLASOWANIE
	=FT-Ex_MST2-COM26A:2	0,5 mm²	==014/6.10:C
	=FT-Ex_MST2-COM26A:5	0,5 mm²	==014/6.11:C
			==014/6.11:C

IDENTYFIKATOR URZĄDZENIA **=FA2+-A2-Y22**

PRZYŁĄCZE	CEL	PRZEKRÓJ PRZYŁĄCZA	PLASOWANIE
1			==014/1.15:H
2			==014/1.16:H
3	-1X72:6	1,5 mm²	==009/2.8:B
	-A2-Y22:11	1,5 mm²	
4	-1X74:79	1,5 mm²	==009/2.8:C
5	-1X74:81	1,5 mm²	==011/2.6:D
6	-1X74:82	1,5 mm²	==011/2.6:E
7			==014/1.17:H
8			==014/1.18:H
9	-A2-Y22:11	1,5 mm²	==009/2.16:B
10	-1X72:22	1,5 mm²	==009/2.16:C
11	-A2-Y22:3	1,5 mm²	==009/2.11:B
	-A2-Y22:9	1,5 mm²	
12	-1X72:16	1,5 mm²	==009/2.11:C
13			==014/1.19:H
14			==014/1.19:H
15			==014/1.20:H
16			==014/1.20:H

IDENTYFIKATOR URZĄDZENIA **=FA2+-A2-Y23**

PRZYŁĄCZE	CEL	PRZEKRÓJ PRZYŁĄCZA	PLASOWANIE
1	-1X74:72	1,5 mm²	==008/4.6:B
	-A2-Y24:5	1,5 mm²	

ENERGOTEST GLIWICE

Obiekt	GPZ 220/110/30kV Rożki	Data 06.2019	Nr rysunku 017
Nazwa rysunku	Rozdzielnia potrzeb własnych 0,4kV Szafa FA2. Plan podłączeń urządzeń	Nr projektu 03713_P27_C	Nr strony 2/11

Zmiana	Data	Opis zmiany	Faza realizacji	Nr uprawnień	Projektował:	Podpis
			Dokumentacja Wykonawcza	SLK/2146/PWOE/08	A. Muzyka	
				SLK/2146/PWOE/08	Opracował: A. Muzyka	
			Data 06.2019	Nr uprawnień 1343/94	Sprawdził: T. Gubernat	

IDENTYFIKATOR URZĄDZENIA **=FA2+-A2-Y23**

PRZYŁĄCZE	CEL	PRZEKRÓJ PRZYŁĄCZA	PLASOWANIE
2	-1X74:74	1,5 mm²	==008/4.6:C
3	-1X74:65	1,5 mm²	==007/4.6:B
	-A2-Y24:11	1,5 mm²	
4	-1X74:67	1,5 mm²	==007/4.6:C
5	-1X71:1	1,5 mm²	==010/3.6:B
	-A2-Y24:15	1,5 mm²	
6	-1X74:80	1,5 mm²	==010/3.6:C
7			==014/1.12:H
8			==014/1.13:H
9			==014/1.13:H
10			==014/1.13:H
11			==014/1.14:H
12			==014/1.14:H
13			==014/1.14:H
14			==014/1.15:H
15			==014/1.15:H
16			==014/1.15:H

IDENTYFIKATOR URZĄDZENIA **=FA2+-A2-Y24**

PRZYŁĄCZE	CEL	PRZEKRÓJ PRZYŁĄCZA	PLASOWANIE
1	-1X75:2	1,5 mm²	==015/3.3:C
2	-1X75:5	1,5 mm²	==015/3.3:D
3			==014/1.6:H
4			==014/1.7:H
5	-A2-Y23:1	1,5 mm²	==008/4.8:B
	-A2-Y24:7	1,5 mm²	
6	-1X74:76	1,5 mm²	==008/4.8:C
7	-A2-Y24:5	1,5 mm²	==008/4.14:B
8	-1X74:77	1,5 mm²	==008/4.14:C
9	-A2-Y24:11	1,5 mm²	==007/4.14:B
10	-1X74:70	1,5 mm²	==007/4.14:C
11	-A2-Y23:3	1,5 mm²	==007/4.8:B
	-A2-Y24:9	1,5 mm²	
12	-1X74:69	1,5 mm²	==007/4.8:C
13	-A2-Y24:15	1,5 mm²	==010/3.14:B
14	-1X71:17	1,5 mm²	==010/3.14:C
15	-A2-Y23:5	1,5 mm²	==010/3.8:B
	-A2-Y24:13	1,5 mm²	
16	-1X71:11	1,5 mm²	==010/3.8:C

IDENTYFIKATOR URZĄDZENIA **=FA2+-A2-Y25**

PRZYŁĄCZE	CEL	PRZEKRÓJ PRZYŁĄCZA	PLASOWANIE
1	-1X72:9	1,5 mm²	==009/3.5:C
	-A2-Y25:3	1,5 mm²	
2	-1X72:25	1,5 mm²	==009/3.5:D
3	-A2-Y25:1	1,5 mm²	==009/3.6:C

IDENTYFIKATOR URZĄDZENIA **=FA2+-A2-Y25**

PRZYŁĄCZE	CEL	PRZEKRÓJ PRZYŁĄCZA	PLASOWANIE
4	-1X72:26	1,5 mm²	==009/3.6:D
5			==014/1.2:H
6			==014/1.3:H
7			==014/1.3:H
8			==014/1.3:H
9			==014/1.3:H
10			==014/1.4:H
11			==014/1.4:H
12			==014/1.4:H
13			==014/1.5:H
14			==014/1.5:H
15			==014/1.5:H
16			==014/1.6:H

IDENTYFIKATOR URZĄDZENIA **=FA2+-A2-Z71**

PRZYŁĄCZE	CEL	PRZEKRÓJ PRZYŁĄCZA	PLASOWANIE
1	-1X74:32	1,5 mm²	==014/2.3:G
2			==014/1.15:C
3	-1X74:38	1,5 mm²	==014/2.3:G
4			==014/1.15:C
5	-A2-N14:6	1,5 mm²	==014/2.4:G
6			==014/1.16:C
7	-A2-N14:8	1,5 mm²	==014/2.4:G
8			==014/1.16:C
9			==014/1.17:C
10			==014/1.17:C

IDENTYFIKATOR URZĄDZENIA **=FA2+-F61**

PRZYŁĄCZE	CEL	PRZEKRÓJ PRZYŁĄCZA	PLASOWANIE
1	SzL1	16 mm²	==010/2.3:C
2	-1X73:15	1,5 mm²	
3	SzL2	16 mm²	
4	-1X73:17	1,5 mm²	
5	SzL3	16 mm²	
6	-1X73:18	1,5 mm²	

IDENTYFIKATOR URZĄDZENIA **=FA2+-F62**

PRZYŁĄCZE	CEL	PRZEKRÓJ PRZYŁĄCZA	PLASOWANIE
1	SzL1	16 mm²	==010/2.9:C
2	-1X73:25	1,5 mm²	
3	SzL2	16 mm²	
4	-1X73:27	1,5 mm²	
5	SzL3	16 mm²	
6	-1X73:28	1,5 mm²	

ENERGOTEST GLIWICE

Obiekt	GPZ 220/110/30kV Rożki	Data 06.2019	Nr rysunku 017
Nazwa rysunku	Rozdzielnia potrzeb własnych 0,4kV Szafa FA2. Plan podłączeń urządzeń	Nr projektu 03713_P27_C	Nr strony 3/11

Zmiana	Data	Opis zmiany	Faza realizacji	Nr uprawnień	Projektował:	Podpis
			Dokumentacja Wykonawcza	SLK/2146/PWOE/08	A. Muzyka	
				SLK/2146/PWOE/08	Opracował: A. Muzyka	
			Data 06.2019	Nr uprawnień 1343/94	Sprawdził: T. Gubernat	

IDENTYFIKATOR URZĄDZENIA **=FA2+-F63**

PRZYŁĄCZE	CEL	PRZEKRÓJ PRZYŁĄCZA	PLASOWANIE
1			==009/2.2:D
2	-1X72:1	1,5 mm²	
3			
4	-1X72:2	1,5 mm²	
5			
6	-1X72:3	1,5 mm²	

IDENTYFIKATOR URZĄDZENIA **=FA2+-F71**

PRZYŁĄCZE	CEL	PRZEKRÓJ PRZYŁĄCZA	PLASOWANIE
1	-1X70:5	1,5 mm²	==006/1.6:F
2	-1X70:14	1,5 mm²	
3	-1X70:10	1,5 mm²	
4	-1X70:15	1,5 mm²	

IDENTYFIKATOR URZĄDZENIA **=FA2+-F72**

PRZYŁĄCZE	CEL	PRZEKRÓJ PRZYŁĄCZA	PLASOWANIE
1	-1X70:6	1,5 mm²	==006/1.8:F
2	-1X71:1	1,5 mm²	
3	-1X70:11	1,5 mm²	
4	-1X71:6	1,5 mm²	

IDENTYFIKATOR URZĄDZENIA **=FA2+-F73**

PRZYŁĄCZE	CEL	PRZEKRÓJ PRZYŁĄCZA	PLASOWANIE
1	-1X70:6	1,5 mm²	==006/1.11:F
2	-1X72:6	1,5 mm²	
3	-1X70:11	1,5 mm²	
4	-1X72:12	1,5 mm²	

IDENTYFIKATOR URZĄDZENIA **=FA2+-F74**

PRZYŁĄCZE	CEL	PRZEKRÓJ PRZYŁĄCZA	PLASOWANIE
1	-1X70:7	1,5 mm²	==006/1.13:F
2	-1X74:32	1,5 mm²	
3	-1X70:12	1,5 mm²	
4	-1X74:38	1,5 mm²	

IDENTYFIKATOR URZĄDZENIA **=FA2+-F75**

PRZYŁĄCZE	CEL	PRZEKRÓJ PRZYŁĄCZA	PLASOWANIE
1	-1X70:7	1,5 mm²	==006/1.15:F
2	-1X73:35	1,5 mm²	
3	-1X70:12	1,5 mm²	
4	-1X73:39	1,5 mm²	

IDENTYFIKATOR URZĄDZENIA **=FA2+-F76**

PRZYŁĄCZE	CEL	PRZEKRÓJ PRZYŁĄCZA	PLASOWANIE
1	-1X70:8	1,5 mm²	==006/1.17:F
2	-1X70:16	1,5 mm²	
3	-1X70:13	1,5 mm²	
4	-1X70:17	1,5 mm²	

IDENTYFIKATOR URZĄDZENIA **=FA2+-F77**

PRZYŁĄCZE	CEL	PRZEKRÓJ PRZYŁĄCZA	PLASOWANIE
1	-1X70:8	1,5 mm²	==006/1.19:F
2	-1X70:18	1,5 mm²	
3	-1X70:13	1,5 mm²	
4	-1X70:19	1,5 mm²	

IDENTYFIKATOR URZĄDZENIA **=FA2+-F81**

PRZYŁĄCZE	CEL	PRZEKRÓJ PRZYŁĄCZA	PLASOWANIE
1	-1X73:15	1,5 mm²	==010/2.3:E
2	-1X73:21	1,5 mm²	
3	-1X73:17	1,5 mm²	
4	-1X73:22	1,5 mm²	
5	-1X73:18	1,5 mm²	
6	-1X73:23	1,5 mm²	

IDENTYFIKATOR URZĄDZENIA **=FA2+-F82**

PRZYŁĄCZE	CEL	PRZEKRÓJ PRZYŁĄCZA	PLASOWANIE
1	-1X73:25	1,5 mm²	==010/2.9:E
2	-1X73:31	1,5 mm²	
3	-1X73:27	1,5 mm²	
4	-1X73:32	1,5 mm²	
5	-1X73:28	1,5 mm²	
6	-1X73:33	1,5 mm²	

IDENTYFIKATOR URZĄDZENIA **=FA2+-F83**

PRZYŁĄCZE	CEL	PRZEKRÓJ PRZYŁĄCZA	PLASOWANIE
1	-1X74:1	1,5 mm²	==007/3.16:G
2	-1X74:5	1,5 mm²	
3	-1X74:2	1,5 mm²	
4	-1X74:6	1,5 mm²	
5	-1X74:3	1,5 mm²	
6	-1X74:7	1,5 mm²	

IDENTYFIKATOR URZĄDZENIA **=FA2+-F84**

PRZYŁĄCZE	CEL	PRZEKRÓJ PRZYŁĄCZA	PLASOWANIE
1	-1X74:8	1,5 mm²	==008/3.16:G
2	-1X74:13	1,5 mm²	
3	-1X74:10	1,5 mm²	
4	-1X74:14	1,5 mm²	
5	-1X74:11	1,5 mm²	
6	-1X74:15	1,5 mm²	

IDENTYFIKATOR URZĄDZENIA **=FA2+-F85**

PRZYŁĄCZE	CEL	PRZEKRÓJ PRZYŁĄCZA	PLASOWANIE
1	-1X72:1	1,5 mm²	==009/2.2:G
2	-1X74:17	1,5 mm²	
3	-1X72:2	1,5 mm²	
4	-1X74:18	1,5 mm²	

IDENTYFIKATOR URZĄDZENIA **=FA2+-F85**

PRZYŁĄCZE	CEL	PRZEKRÓJ PRZYŁĄCZA	PLASOWANIE
5	-1X72:3	1,5 mm²	==009/2.2:G
6	-1X74:19	1,5 mm²	

IDENTYFIKATOR URZĄDZENIA **=FA2+-F86**

PRZYŁĄCZE	CEL	PRZEKRÓJ PRZYŁĄCZA	PLASOWANIE
1	-1X73:16	1,5 mm²	==010/2.6:G
2	-1X74:22	1,5 mm²	

IDENTYFIKATOR URZĄDZENIA **=FA2+-F87**

PRZYŁĄCZE	CEL	PRZEKRÓJ PRZYŁĄCZA	PLASOWANIE
1	-1X73:26	1,5 mm²	==010/2.12:G
2	-1X74:25	1,5 mm²	

IDENTYFIKATOR URZĄDZENIA **=FA2+-F88**

PRZYŁĄCZE	CEL	PRZEKRÓJ PRZYŁĄCZA	PLASOWANIE
1	-1X74:29	1,5 mm²	==011/2.14:H
2	-1X74:28	1,5 mm²	

IDENTYFIKATOR URZĄDZENIA **=FA2+-H51**

PRZYŁĄCZE	CEL	PRZEKRÓJ PRZYŁĄCZA	PLASOWANIE
x1	-1X73:46	1,5 mm²	==015/1.10:G
x2	-1X73:40	1,5 mm²	
	-H52:x2	1,5 mm²	
x3	-1X73:47	1,5 mm²	

IDENTYFIKATOR URZĄDZENIA **=FA2+-H52**

PRZYŁĄCZE	CEL	PRZEKRÓJ PRZYŁĄCZA	PLASOWANIE
x1	-1X73:48	1,5 mm²	==015/1.12:G
x2	-H51:x2	1,5 mm²	
	-H53:x2	1,5 mm²	
x3	-1X73:49	1,5 mm²	

IDENTYFIKATOR URZĄDZENIA **=FA2+-H53**

PRZYŁĄCZE	CEL	PRZEKRÓJ PRZYŁĄCZA	PLASOWANIE
x1	-1X73:50	1,5 mm²	==015/1.15:G
x2	-H52:x2	1,5 mm²	
	-H54:x2	1,5 mm²	
x3	-1X73:51	1,5 mm²	

IDENTYFIKATOR URZĄDZENIA **=FA2+-H54**

PRZYŁĄCZE	CEL	PRZEKRÓJ PRZYŁĄCZA	PLASOWANIE
x1	-1X73:52	1,5 mm²	==015/1.17:G
x2	-H53:x2	1,5 mm²	
	-H56:x2	1,5 mm²	
x3	-1X73:53	1,5 mm²	

IDENTYFIKATOR URZĄDZENIA **=FA2+-H55**

PRZYŁĄCZE	CEL	PRZEKRÓJ PRZYŁĄCZA	PLASOWANIE
x1	-1X73:58	1,5 mm²	==015/2.9:G

IDENTYFIKATOR URZĄDZENIA **=FA2+-H55**

PRZYŁĄCZE	CEL	PRZEKRÓJ PRZYŁĄCZA	PLASOWANIE
x2	-H57:x2	1,5 mm²	==015/2.9:G
x3	-1X73:59	1,5 mm²	

IDENTYFIKATOR URZĄDZENIA **=FA2+-H56**

PRZYŁĄCZE	CEL	PRZEKRÓJ PRZYŁĄCZA	PLASOWANIE
x1	-1X73:54	1,5 mm²	==015/2.4:G
x2	-H54:x2	1,5 mm²	
	-H57:x2	1,5 mm²	
x3	-1X73:55	1,5 mm²	

IDENTYFIKATOR URZĄDZENIA **=FA2+-H57**

PRZYŁĄCZE	CEL	PRZEKRÓJ PRZYŁĄCZA	PLASOWANIE
x1	-1X73:56	1,5 mm²	==015/2.7:G
x2	-H56:x2	1,5 mm²	
	-H55:x2	1,5 mm²	
x3	-1X73:57	1,5 mm²	

IDENTYFIKATOR URZĄDZENIA **=FA2+-K711**

PRZYŁĄCZE	CEL	PRZEKRÓJ PRZYŁĄCZA	PLASOWANIE
14	-1X71:19	1,5 mm²	==010/4.4:G
13	-1X71:7	1,5 mm²	
	-K712:13	1,5 mm²	
1			==014/3.9:D
3	-1X74:45	1,5 mm²	
2	-1X74:34	1,5 mm²	
	-K712:2	1,5 mm²	
4			==015/1.17:E
6	-1X73:52	1,5 mm²	
5	-K722:8	1,5 mm²	
	-K712:5	1,5 mm²	
7			
9			
8			
10			
12			
11			

IDENTYFIKATOR URZĄDZENIA **=FA2+-K712**

PRZYŁĄCZE	CEL	PRZEKRÓJ PRZYŁĄCZA	PLASOWANIE
14	-1X71:20	1,5 mm²	==010/4.6:G
13	-K711:13	1,5 mm²	
	-K713:13	1,5 mm²	
1			==014/3.10:D
3	-1X74:46	1,5 mm²	
2	-K711:2	1,5 mm²	
	-K721:2	1,5 mm²	
4			==015/1.18:E

ENERGOTEST GLIWICE

Obiekt: GPZ 220/110/30kV Rożki

Nazwa rysunku: Rozdzielnia potrzeb własnych 0,4kV

Szafa FA2. Plan podłączeń urządzeń

Data: 06.2019

Nr rysunku: 017

Nr projektu: 03713_P27_C

Nr strony: 5/11

Zmiana	Data	Opis zmiany	Faza realizacji	Nr uprawnień	Projektował:	Podpis
			Dokumentacja Wykonawcza	SLK/2146/PWOE/08	A. Muzyka	
				Nr uprawnień SLK/2146/PWOE/08	Opracował: A. Muzyka	
			Data 06.2019	Nr uprawnień 1343/94	Sprawdził: T. Gubernat	

IDENTYFIKATOR URZĄDZENIA **=FA2+-K712**

PRZYŁĄCZE	CEL	PRZEKRÓJ PRZYŁĄCZA	PLASOWANIE
6	-1X73:53	1,5 mm²	==015/1.18:E
5	-K711:5	1,5 mm²	
	-K731:2	1,5 mm²	
7			
9			
8			
10			
12			
11			

IDENTYFIKATOR URZĄDZENIA **=FA2+-K713**

PRZYŁĄCZE	CEL	PRZEKRÓJ PRZYŁĄCZA	PLASOWANIE
14	-1X71:21	1,5 mm²	==010/4.7:G
13	-K712:13	1,5 mm²	
	-K714:13	1,5 mm²	
1			==014/4.7:E
3	-1X74:53	1,5 mm²	
2	-1X74:36	1,5 mm²	
4			
6			
5			
7			
9			
8			
10			
12			
11			

IDENTYFIKATOR URZĄDZENIA **=FA2+-K714**

PRZYŁĄCZE	CEL	PRZEKRÓJ PRZYŁĄCZA	PLASOWANIE
14	-1X71:22	1,5 mm²	==010/4.9:G
13	-K713:13	1,5 mm²	
1			==014/5.5:E
3	-1X74:57	1,5 mm²	
	-K724:3	1,5 mm²	
2	-K722:2	1,5 mm²	
	-K724:2	1,5 mm²	
4			
6			
5			
7			
9			
8			
10			
12			
11			

IDENTYFIKATOR URZĄDZENIA **=FA2+-K721**

PRZYŁĄCZE	CEL	PRZEKRÓJ PRZYŁĄCZA	PLASOWANIE
14	-1X72:28	1,5 mm²	==009/3.9:G
13	-K726:13	1,5 mm²	
	-K722:13	1,5 mm²	
1			==014/3.11:D
3	-1X74:47	1,5 mm²	
2	-K712:2	1,5 mm²	
	-K722:2	1,5 mm²	
4			==015/3.5:D
6	-1X75:6	1,5 mm²	
5	-K727:3	1,5 mm²	
7			==015/1.14:E
9	-1X73:50	1,5 mm²	
8	-1X73:36	1,5 mm²	
	-K722:8	1,5 mm²	
10			
12			
11			

IDENTYFIKATOR URZĄDZENIA **=FA2+-K722**

PRZYŁĄCZE	CEL	PRZEKRÓJ PRZYŁĄCZA	PLASOWANIE
14	-1X72:29	1,5 mm²	==009/3.11:G
13	-K721:13	1,5 mm²	
	-K724:13	1,5 mm²	
1			==014/3.13:D
3	-1X74:48	1,5 mm²	
2	-K714:2	1,5 mm²	
	-K721:2	1,5 mm²	
4			==010/3.6:E
6	-1X71:12	1,5 mm²	
5	-1X71:10	1,5 mm²	
7			==015/1.15:E
9	-1X73:51	1,5 mm²	
8	-K721:8	1,5 mm²	
	-K711:5	1,5 mm²	
10			
12			
11			

IDENTYFIKATOR URZĄDZENIA **=FA2+-K724**

PRZYŁĄCZE	CEL	PRZEKRÓJ PRZYŁĄCZA	PLASOWANIE
14	-1X72:30	1,5 mm²	==009/3.12:G
13	-K722:13	1,5 mm²	
	-K727:13	1,5 mm²	
1			==014/5.6:E
3	-K714:3	1,5 mm²	
2	-K714:2	1,5 mm²	

ENERGOTEST GLIWICE

Obiekt	GPZ 220/110/30kV Rożki	Data 06.2019	Nr rysunku 017
Nazwa rysunku	Rozdzielnia potrzeb własnych 0,4kV Szafa FA2. Plan podłączeń urządzeń	Nr projektu 03713_P27_C	Nr strony 6/11

Zmiana	Data	Opis zmiany	Faza realizacji	Nr uprawnień	Projektował:	Podpis
			Dokumentacja Wykonawcza	SLK/2146/PWOE/08	A. Muzyka	
				SLK/2146/PWOE/08	Opracował: A. Muzyka	
			Data 06.2019	Nr uprawnień 1343/94	Sprawdził: T. Gubernat	

IDENTYFIKATOR URZĄDZENIA **=FA2+-K724**

PRZYŁĄCZE	CEL	PRZEKRÓJ PRZYŁĄCZA	PLASOWANIE
	-K731:5	1,5 mm²	
4			
6			
5			
7			
9			
8			
10			
12			
11			

IDENTYFIKATOR URZĄDZENIA **=FA2+-K725**

PRZYŁĄCZE	CEL	PRZEKRÓJ PRZYŁĄCZA	PLASOWANIE
14	-K726:3	1,5 mm²	==009/3.5:G
13	-1X72:13	1,5 mm²	
	-K726:13	1,5 mm²	
1			==009/3.2:E
3	-K726:1	1,5 mm²	
2	-1X72:8	1,5 mm²	
4			==009/3.18:C
6	-1X72:32	1,5 mm²	
5	-1X72:33	1,5 mm²	
7			
9			
8			
10			
12			
11			

IDENTYFIKATOR URZĄDZENIA **=FA2+-K726**

PRZYŁĄCZE	CEL	PRZEKRÓJ PRZYŁĄCZA	PLASOWANIE
14	-1X72:26	1,5 mm²	==009/3.6:G
13	-K725:13	1,5 mm²	
	-K721:13	1,5 mm²	
1	-1X72:25	1,5 mm²	==009/3.5:G
	-K725:3	1,5 mm²	
3	-K725:14	1,5 mm²	
2			
4			
6			
5			
7			
9			
8			
10			
12			

IDENTYFIKATOR URZĄDZENIA **=FA2+-K726**

PRZYŁĄCZE	CEL	PRZEKRÓJ PRZYŁĄCZA	PLASOWANIE
11			

IDENTYFIKATOR URZĄDZENIA **=FA2+-K727**

PRZYŁĄCZE	CEL	PRZEKRÓJ PRZYŁĄCZA	PLASOWANIE
14	-1X72:31	1,5 mm²	==009/3.14:G
13	-K724:13	1,5 mm²	
1			==015/3.5:C
3	-K721:5	1,5 mm²	
2	-1X75:2	1,5 mm²	
4			
6			
5			
7			
9			
8			
10			
12			
11			

IDENTYFIKATOR URZĄDZENIA **=FA2+-K731**

PRZYŁĄCZE	CEL	PRZEKRÓJ PRZYŁĄCZA	PLASOWANIE
14	-1X73:42	1,5 mm²	==015/1.3:G
13	-1X73:39	1,5 mm²	
	-K732:13	1,5 mm²	
1			==015/2.3:D
3	-1X73:54	1,5 mm²	
2	-K712:5	1,5 mm²	
	-K732:2	1,5 mm²	
4			==014/5.13:E
6	-1X74:58	1,5 mm²	
5	-K724:2	1,5 mm²	
	-K741:5	1,5 mm²	
7			==015/3.16:C
9	-K732:9	1,5 mm²	
	-K734:9	1,5 mm²	
8	-1X75:14	1,5 mm²	
10			
12			
11			

IDENTYFIKATOR URZĄDZENIA **=FA2+-K732**

PRZYŁĄCZE	CEL	PRZEKRÓJ PRZYŁĄCZA	PLASOWANIE
14	-1X73:43	1,5 mm²	==015/1.4:G
13	-K731:13	1,5 mm²	
	-K741:13	1,5 mm²	
1			==015/2.4:D

ENERGOTEST GLIWICE

Obiekt	GPZ 220/110/30kV Rożki	Data 06.2019	Nr rysunku 017
Nazwa rysunku	Rozdzielnia potrzeb własnych 0,4kV Szafa FA2. Plan podłączeń urządzeń	Nr projektu 03713_P27_C	Nr strony 7/11

Zmiana	Data	Opis zmiany	Faza realizacji	Nr uprawnień	Projektował:	Podpis
			Dokumentacja Wykonawcza	SLK/2146/PWOE/08	A. Muzyka	
				SLK/2146/PWOE/08	Opracował: A. Muzyka	
			Data 06.2019	Nr uprawnień 1343/94	Sprawdził: T. Gubernat	

IDENTYFIKATOR URZĄDZENIA **=FA2+-K732**

PRZYŁĄCZE	CEL	PRZEKRÓJ PRZYŁĄCZA	PLASOWANIE
3	-1X73:55	1,5 mm²	==015/2.4:D
2	-K731:2	1,5 mm²	
	-K741:2	1,5 mm²	
4			==009/2.14:F
6	-1X72:21	1,5 mm²	
5	-1X72:20	1,5 mm²	
7	-1X71:13	1,5 mm²	==010/3.6:G
9	-1X71:15	1,5 mm²	
8			
10			
12			
11			
7			==015/3.14:C
9	-1X75:11	1,5 mm²	
	-K731:9	1,5 mm²	
8	-1X75:13	1,5 mm²	

IDENTYFIKATOR URZĄDZENIA

PRZYŁĄCZE	CEL	PRZEKRÓJ PRZYŁĄCZA	PLASOWANIE
7			==015/3.19:C
9	-K734:9	1,5 mm²	
8	-1X75:16	1,5 mm²	

IDENTYFIKATOR URZĄDZENIA

PRZYŁĄCZE	CEL	PRZEKRÓJ PRZYŁĄCZA	PLASOWANIE
7			==015/3.17:C
9	-K731:9	1,5 mm²	
	-K733:9	1,5 mm²	
8	-1X75:15	1,5 mm²	

IDENTYFIKATOR URZĄDZENIA **=FA2+-K741**

PRZYŁĄCZE	CEL	PRZEKRÓJ PRZYŁĄCZA	PLASOWANIE
14	-1X73:44	1,5 mm²	==015/1.6:G
13	-K732:13	1,5 mm²	
	-K742:13	1,5 mm²	
1			==015/2.6:D
3	-1X73:56	1,5 mm²	
2	-K732:2	1,5 mm²	
	-K742:2	1,5 mm²	
4			==014/5.15:E
6	-1X74:59	1,5 mm²	
5	-K731:5	1,5 mm²	
7			
9			
8			
10			

IDENTYFIKATOR URZĄDZENIA **=FA2+-K741**

PRZYŁĄCZE	CEL	PRZEKRÓJ PRZYŁĄCZA	PLASOWANIE
12			
11			

IDENTYFIKATOR URZĄDZENIA **=FA2+-K742**

PRZYŁĄCZE	CEL	PRZEKRÓJ PRZYŁĄCZA	PLASOWANIE
14	-1X73:45	1,5 mm²	==015/1.7:G
13	-K741:13	1,5 mm²	
1			==015/2.7:D
3	-1X73:57	1,5 mm²	
2	-K741:2	1,5 mm²	
4	-1X72:17	1,5 mm²	==009/2.9:G
6	-1X72:18	1,5 mm²	
5			
7	-1X71:14	1,5 mm²	==010/3.12:G
9	-1X71:16	1,5 mm²	
8			
10			
12			
11			

IDENTYFIKATOR URZĄDZENIA **=FA2+-Q53-XV**

PRZYŁĄCZE	CEL	PRZEKRÓJ PRZYŁĄCZA	PLASOWANIE
11	-1X72:9	1,5 mm²	==009/3.9:C
	-Q53-XV:98	1,5 mm²	
12	-1X72:28	1,5 mm²	==009/3.9:D
14	-1X72:29	1,5 mm²	==009/3.11:D
21	-1X71:28	1,5 mm²	==007/4.12:F
22	-1X71:27	1,5 mm²	==007/4.11:F
24			==007/4.12:F
31	-1X71:30	1,5 mm²	==008/4.11:E
32	-1X71:29	1,5 mm²	==008/4.11:E
34			==008/4.11:E
54			==009/2.14:G
54			==009/1.10:C
95	-1X72:30	1,5 mm²	==009/3.12:D

ENERGOTEST GLIWICE

Obiekt	GPZ 220/110/30kV Rożki	Data 06.2019	Nr rysunku 017
Nazwa rysunku	Rozdzielnia potrzeb własnych 0,4kV Szafa FA2. Plan podłączeń urządzeń	Nr projektu 03713_P27_C	Nr strony 8/11

Zmiana	Data	Opis zmiany	Faza realizacji	Nr uprawnień	Projektował:	Podpis
			Dokumentacja Wykonawcza	SLK/2146/PWOE/08	A. Muzyka	
				SLK/2146/PWOE/08	Opracował: A. Muzyka	
			Data 06.2019	Nr uprawnień 1343/94	Sprawdził: T. Gubernat	

IDENTYFIKATOR URZĄDZENIA **=FA2+-Q53-XV**

PRZYŁĄCZE	CEL	PRZEKRÓJ PRZYŁĄCZA	PLASOWANIE
			==009/3.12:D
96			==009/3.12:C
98	-Q53-XV:11	1,5 mm²	==009/3.12:C
A1	-1X72:22	1,5 mm²	==009/2.16:G
C11	-1X72:21	1,5 mm²	==009/2.14:G
U1	-1X72:7	1,5 mm²	==009/2.17:G
U2	-1X72:12	1,5 mm²	==009/2.14:I
U2			==009/1.11:E

IDENTYFIKATOR URZĄDZENIA **=FA2+-Q54-XV**

PRZYŁĄCZE	CEL	PRZEKRÓJ PRZYŁĄCZA	PLASOWANIE
11	-1X71:2	1,5 mm²	==010/4.4:C
12	-1X71:19	1,5 mm²	==010/4.4:D
14	-1X71:20	1,5 mm²	==010/4.6:D
21	-1X71:27	1,5 mm²	==007/4.11:F
22	-1X71:26	1,5 mm²	==007/4.12:E
24	-1X71:25	1,5 mm²	==007/4.11:E
31	-1X71:32	1,5 mm²	==008/4.12:F
32	-1X71:31	1,5 mm²	==008/4.12:F
34	-1X71:30	1,5 mm²	==008/4.11:F
35	-1X71:21	1,5 mm²	==010/4.7:D
36			==010/4.7:C
38	-1X71:3	1,5 mm²	==010/4.7:C
41	-1X72:19	1,5 mm²	==009/2.9:H
42	-1X72:16	1,5 mm²	==009/2.9:G

IDENTYFIKATOR URZĄDZENIA **=FA2+-Q54-XV**

PRZYŁĄCZE	CEL	PRZEKRÓJ PRZYŁĄCZA	PLASOWANIE
			==009/2.9:G
44	-1X72:18	1,5 mm²	==009/2.9:G
45			==010/1.14:F
46			==010/1.13:D
48			==010/1.14:D
95	-1X71:22	1,5 mm²	==010/4.9:D
96			==010/4.8:C
98	-1X71:3	1,5 mm²	==010/4.9:C
C1	-1X71:17	1,5 mm²	==010/3.14:H
C2	-1X71:7	1,5 mm²	==010/3.14:I
C11	-1X71:16	1,5 mm²	==010/3.12:H
C12	-1X71:6	1,5 mm²	==010/3.12:I
U1			==010/1.9:D
U2			==010/1.9:F

IDENTYFIKATOR URZĄDZENIA **=FA2+-S31Q**

PRZYŁĄCZE	CEL	PRZEKRÓJ PRZYŁĄCZA	PLASOWANIE
13	-1X74:67	1,5 mm²	==007/4.6:C
14	-1X74:68	1,5 mm²	

IDENTYFIKATOR URZĄDZENIA **=FA2+-S31R**

PRZYŁĄCZE	CEL	PRZEKRÓJ PRZYŁĄCZA	PLASOWANIE
13	-1X74:66	1,5 mm²	==007/4.15:C
14	-1X74:71	1,5 mm²	

IDENTYFIKATOR URZĄDZENIA **=FA2+-S32Q**

PRZYŁĄCZE	CEL	PRZEKRÓJ PRZYŁĄCZA	PLASOWANIE
13	-1X74:74	1,5 mm²	==008/4.6:C
14	-1X74:75	1,5 mm²	

IDENTYFIKATOR URZĄDZENIA **=FA2+-S32R**

PRZYŁĄCZE	CEL	PRZEKRÓJ PRZYŁĄCZA	PLASOWANIE
13	-1X74:73	1,5 mm²	==008/4.15:C
14	-1X74:78	1,5 mm²	

ENERGOTEST GLIWICE

Obiekt	GPZ 220/110/30kV Rożki	Data 06.2019	Nr rysunku 017
Nazwa rysunku	Rozdzielnia potrzeb własnych 0,4kV Szafa FA2. Plan podłączeń urządzeń	Nr projektu 03713_P27_C	Nr strony 9/11

Zmiana	Data	Opis zmiany	Faza realizacji	Nr uprawnień	Projektował:	Podpis
			Dokumentacja Wykonawcza	SLK/2146/PWOE/08	A. Muzyka	
				SLK/2146/PWOE/08	Opracował: A. Muzyka	
			Data 06.2019	Nr uprawnień 1343/94	Sprawdził: T. Gubernat	

IDENTYFIKATOR URZĄDZENIA **=FA2+-S33Q**

PRZYŁĄCZE	CEL	PRZEKRÓJ PRZYŁĄCZA	PLASOWANIE
13	-1X74:79	1,5 mm²	==009/2.8:C
14	-1X72:15	1,5 mm²	

IDENTYFIKATOR URZĄDZENIA **=FA2+-S33R**

PRZYŁĄCZE	CEL	PRZEKRÓJ PRZYŁĄCZA	PLASOWANIE
13	-1X72:7	1,5 mm²	==009/2.18:C
14	-1X72:23	1,5 mm²	

IDENTYFIKATOR URZĄDZENIA **=FA2+-S34Q**

PRZYŁĄCZE	CEL	PRZEKRÓJ PRZYŁĄCZA	PLASOWANIE
13	-1X74:80	1,5 mm²	==010/3.6:C
14	-1X71:10	1,5 mm²	

IDENTYFIKATOR URZĄDZENIA **=FA2+-S34R**

PRZYŁĄCZE	CEL	PRZEKRÓJ PRZYŁĄCZA	PLASOWANIE
13	-1X71:2	1,5 mm²	==010/3.15:C
14	-1X71:18	1,5 mm²	

IDENTYFIKATOR URZĄDZENIA **=FA2+-S35**

PRZYŁĄCZE	CEL	PRZEKRÓJ PRZYŁĄCZA	PLASOWANIE
13	-1X74:36	1,5 mm²	==014/6.3:C
	-S36:13	1,5 mm²	
14	-1X74:60	1,5 mm²	

IDENTYFIKATOR URZĄDZENIA **=FA2+-S36**

PRZYŁĄCZE	CEL	PRZEKRÓJ PRZYŁĄCZA	PLASOWANIE
13	-S35:13	1,5 mm²	==014/6.4:C
	-S37:13	1,5 mm²	
14	-1X74:61	1,5 mm²	

IDENTYFIKATOR URZĄDZENIA **=FA2+-S37**

PRZYŁĄCZE	CEL	PRZEKRÓJ PRZYŁĄCZA	PLASOWANIE
13	-S36:13	1,5 mm²	==014/6.6:C
14	-1X74:62	1,5 mm²	

IDENTYFIKATOR URZĄDZENIA **=FA2+-S38Q**

PRZYŁĄCZE	CEL	PRZEKRÓJ PRZYŁĄCZA	PLASOWANIE
13	-1X72:8	1,5 mm²	==009/3.4:C
	-S38R:13	1,5 mm²	
14	-1X72:24	1,5 mm²	

IDENTYFIKATOR URZĄDZENIA **=FA2+-S38R**

PRZYŁĄCZE	CEL	PRZEKRÓJ PRZYŁĄCZA	PLASOWANIE
13	-S38Q:13	1,5 mm²	==009/3.8:C
14	-1X72:27	1,5 mm²	

IDENTYFIKATOR URZĄDZENIA **=FA2+-S41**

PRZYŁĄCZE	CEL	PRZEKRÓJ PRZYŁĄCZA	PLASOWANIE
1	-1X70:1	1,5 mm²	==006/1.3:D
2	-S41:3	1,5 mm²	

IDENTYFIKATOR URZĄDZENIA **=FA2+-S41**

PRZYŁĄCZE	CEL	PRZEKRÓJ PRZYŁĄCZA	PLASOWANIE
3	-S41:2	1,5 mm²	==006/1.3:E
4	-S41:12	1,5 mm²	
5	-1X70:2	1,5 mm²	==006/1.3:D
6	-S41:7	1,5 mm²	
7	-S41:6	1,5 mm²	==006/1.3:E
8	-S41:16	1,5 mm²	
9	-1X70:3	1,5 mm²	==006/1.4:D
10	-S41:11	1,5 mm²	
11	-S41:10	1,5 mm²	==006/1.4:E
12	-1X70:5	1,5 mm²	
	-S41:4	1,5 mm²	
13	-1X70:4	1,5 mm²	==006/1.5:D
14	-S41:15	1,5 mm²	
15	-S41:14	1,5 mm²	==006/1.5:E
16	-1X70:10	1,5 mm²	
	-S41:8	1,5 mm²	

IDENTYFIKATOR URZĄDZENIA **=FA2+-U91**

PRZYŁĄCZE	CEL	PRZEKRÓJ PRZYŁĄCZA	PLASOWANIE
1	-1X73:2	2,5 mm²	==007/3.2:G
2	-1X73:21	1,5 mm²	==010/2.3:F
3	-1X73:1	2,5 mm²	==007/3.2:G
4	-1X73:4	2,5 mm²	==007/3.4:G
5	-1X73:22	1,5 mm²	==010/2.3:F
6	-1X73:3	2,5 mm²	==007/3.4:G
7	-1X73:6	2,5 mm²	==007/3.6:G
8	-1X73:23	1,5 mm²	==010/2.4:F
9	-1X73:5	2,5 mm²	==007/3.6:G
11	-1X73:19	1,5 mm²	==010/2.4:F
14	-1X75:3	1,5 mm²	==015/3.7:C
15	-1X75:7	1,5 mm²	==015/3.7:D
26	-1X71:4	1,5 mm²	==010/4.12:G
	-U92:26	1,5 mm²	
27	-1X71:8	1,5 mm²	==010/4.12:G
	-U92:27	1,5 mm²	

IDENTYFIKATOR URZĄDZENIA **=FA2+-U92**

PRZYŁĄCZE	CEL	PRZEKRÓJ PRZYŁĄCZA	PLASOWANIE
1	-1X73:9	2,5 mm²	==008/3.2:G
2	-1X73:31	1,5 mm²	==010/2.9:F
3	-1X73:8	2,5 mm²	==008/3.2:G
4	-1X73:11	2,5 mm²	==008/3.4:G
5	-1X73:32	1,5 mm²	==010/2.9:F
6	-1X73:10	2,5 mm²	==008/3.4:G
7	-1X73:13	2,5 mm²	==008/3.6:G
8	-1X73:33	1,5 mm²	==010/2.10:F

ENERGOTEST GLIWICE

Obiekt: GPZ 220/110/30kV Rożki

Nazwa rysunku: Rozdzielnia potrzeb własnych 0,4kV

Szafa FA2. Plan podłączeń urządzeń

Data: 06.2019

Nr rysunku: 017

Nr projektu: 03713_P27_C

Nr strony: 10 / 11

Zmiana	Data	Opis zmiany	Faza realizacji	Nr uprawnień	Projektował:	Podpis
			Dokumentacja Wykonawcza	SLK/2146/PWOE/08	A. Muzyka	
				Nr uprawnień SLK/2146/PWOE/08	Opracował: A. Muzyka	
			Data 06.2019	Nr uprawnień 1343/94	Sprawdził: T. Gubernat	

IDENTYFIKATOR URZĄDZENIA **=FA2+-U92**

PRZYŁĄCZE	CEL	PRZEKRÓJ PRZYŁĄCZA	PLASOWANIE
9	-1X73:12	2,5 mm²	==008/3.6:G
11	-1X73:29	1,5 mm²	==010/2.10:F
14	-1X75:3	1,5 mm²	==015/3.8:C
15	-1X75:8	1,5 mm²	==015/3.8:D
26	-U91:26	1,5 mm²	==010/4.13:G
27	-U91:27	1,5 mm²	==010/4.13:G

ENERGOTEST GLIWICE

Obiekt: GPZ 220/110/30kV Rożki

Nazwa rysunku: Rozdzielnia potrzeb własnych 0,4kV

Szafa FA2. Plan podłączeń urządzeń

Data: 06.2019

Nr rysunku: 017

Nr projektu: 03713_P27_C

Nr strony: 11/11

Zmiana	Data	Opis zmiany	Faza realizacji	Nr uprawnień	Projektował:	Podpis
			Dokumentacja Wykonawcza	SLK/2146/PWOE/08	A. Muzyka	
				Nr uprawnień SLK/2146/PWOE/08	Opracował: A. Muzyka	
			Data 06.2019	Nr uprawnień 1343/94	Sprawdził: T. Gubernat	

IDENTYFIKATOR URZĄDZENIA **=FA3+-F61**

PRZYŁĄCZE	CEL	PRZEKRÓJ PRZYŁĄCZA	PLASOWANIE
1	1L1	16 mm²	==008/2.14:C
2	-X92:3	1,5 mm²	
3	1L2	16 mm²	
4	-X92:4	1,5 mm²	
5	1L3	16 mm²	
6	-X92:5	1,5 mm²	

IDENTYFIKATOR URZĄDZENIA **=FA3+-F62**

PRZYŁĄCZE	CEL	PRZEKRÓJ PRZYŁĄCZA	PLASOWANIE
1	SzL1	16 mm²	==008/3.9:D
2	-Z81:L1	16 mm²	
3	SzL2	16 mm²	
4	-Z81:L2	16 mm²	
5	SzL3	16 mm²	
6	-Z81:L3	16 mm²	

IDENTYFIKATOR URZĄDZENIA **=FA3+-F63**

PRZYŁĄCZE	CEL	PRZEKRÓJ PRZYŁĄCZA	PLASOWANIE
1			==008/3.16:D
2	-1X7:11	1,5 mm²	
3			
4	-1X7:12	1,5 mm²	
5			
6	-1X7:13	1,5 mm²	

IDENTYFIKATOR URZĄDZENIA **=FA3+-F201**

PRZYŁĄCZE	CEL	PRZEKRÓJ PRZYŁĄCZA	PLASOWANIE
1	-L1	2,5 mm²	==005/9.3:D
2	-X200:1	2,5 mm²	
3	-L2	2,5 mm²	
4	-X200:2	2,5 mm²	
5	-L3	2,5 mm²	
6	-X200:3	2,5 mm²	

IDENTYFIKATOR URZĄDZENIA **=FA3+-F202**

PRZYŁĄCZE	CEL	PRZEKRÓJ PRZYŁĄCZA	PLASOWANIE
1	-L1	2,5 mm²	==005/9.6:D
2	-X200:4	2,5 mm²	
3	-L2	2,5 mm²	
4	-X200:5	2,5 mm²	
5	-L3	2,5 mm²	
6	-X200:6	2,5 mm²	

IDENTYFIKATOR URZĄDZENIA **=FA3+-F203**

PRZYŁĄCZE	CEL	PRZEKRÓJ PRZYŁĄCZA	PLASOWANIE
1	-L1	6 mm²	==005/9.9:D
2	-X200:7	6 mm²	

IDENTYFIKATOR URZĄDZENIA **=FA3+-F203**

PRZYŁĄCZE	CEL	PRZEKRÓJ PRZYŁĄCZA	PLASOWANIE
3	-L2	6 mm²	==005/9.9:D
4	-X200:8	6 mm²	
5	-L3	6 mm²	
6	-X200:9	6 mm²	

IDENTYFIKATOR URZĄDZENIA **=FA3+-F204**

PRZYŁĄCZE	CEL	PRZEKRÓJ PRZYŁĄCZA	PLASOWANIE
1	-L1	2,5 mm²	==005/9.12:D
2	-X200:10	2,5 mm²	
3	-L2	2,5 mm²	
4	-X200:11	2,5 mm²	
5	-L3	2,5 mm²	
6	-X200:12	2,5 mm²	

IDENTYFIKATOR URZĄDZENIA **=FA3+-F205**

PRZYŁĄCZE	CEL	PRZEKRÓJ PRZYŁĄCZA	PLASOWANIE
1	-L1	6 mm²	==005/9.15:D
2	-X200:13	6 mm²	
3	-L2	6 mm²	
4	-X200:14	6 mm²	
5	-L3	6 mm²	
6	-X200:15	6 mm²	

IDENTYFIKATOR URZĄDZENIA **=FA3+-F206**

PRZYŁĄCZE	CEL	PRZEKRÓJ PRZYŁĄCZA	PLASOWANIE
1	-2L1	6 mm²	==005/9.18:D
2	-X200:16	6 mm²	
3	-L2	6 mm²	
4	-X200:17	6 mm²	
5	-L3	6 mm²	
6	-X200:18	6 mm²	

IDENTYFIKATOR URZĄDZENIA **=FA3+-F207**

PRZYŁĄCZE	CEL	PRZEKRÓJ PRZYŁĄCZA	PLASOWANIE
1	-L1	2,5 mm²	==005/10.3:D
2	-X200:19	2,5 mm²	
3	-L2	2,5 mm²	
4	-X200:20	2,5 mm²	
5	-L3	2,5 mm²	
6	-X200:21	2,5 mm²	

IDENTYFIKATOR URZĄDZENIA **=FA3+-F208**

PRZYŁĄCZE	CEL	PRZEKRÓJ PRZYŁĄCZA	PLASOWANIE
1	-L1	2,5 mm²	==005/10.6:D
2	-X200:22	2,5 mm²	
3	-L2	2,5 mm²	
4	-X200:23	2,5 mm²	

ENERGOTEST GLIWICE

Obiekt: GPZ 220/110/30kV Rożki

Nazwa rysunku: Rozdzielnia potrzeb własnych 0,4kV

Szafa FA3. Plan podłączeń urządzeń

Data: 06.2019

Nr rysunku: 018

Nr projektu: 03713_P27_C

Nr strony: 1/6

Zmiana	Data	Opis zmiany	Faza realizacji	Nr uprawnień	Projektował:	Podpis
			Dokumentacja Wykonawcza	SLK/2146/PWOE/08	A. Muzyka	
				Nr uprawnień SLK/2146/PWOE/08	Opracował: A. Muzyka	
			Data 06.2019	Nr uprawnień 1343/94	Sprawdził: T. Gubernat	

IDENTYFIKATOR URZĄDZENIA	=FA3+-F208		
PRZYŁĄCZE	CEL	PRZEKRÓJ PRZYŁĄCZA	PLASOWANIE
5	-L3	2,5 mm²	==005/10.6:D
6	-X200:24	2,5 mm²	

IDENTYFIKATOR URZĄDZENIA	=FA3+-F209		
PRZYŁĄCZE	CEL	PRZEKRÓJ PRZYŁĄCZA	PLASOWANIE
1	-L1	2,5 mm²	==005/10.9:D
2	-X200:25	2,5 mm²	

IDENTYFIKATOR URZĄDZENIA	=FA3+-F210		
PRZYŁĄCZE	CEL	PRZEKRÓJ PRZYŁĄCZA	PLASOWANIE
1	-L2	4 mm²	==005/10.12:D
2	-X200:26	4 mm²	

IDENTYFIKATOR URZĄDZENIA	=FA3+-F211		
PRZYŁĄCZE	CEL	PRZEKRÓJ PRZYŁĄCZA	PLASOWANIE
1	-L3	2,5 mm²	==005/10.15:D
2	-X200:27	2,5 mm²	

IDENTYFIKATOR URZĄDZENIA	=FA3+-F212		
PRZYŁĄCZE	CEL	PRZEKRÓJ PRZYŁĄCZA	PLASOWANIE
1	-L1	2,5 mm²	==005/10.18:D
2	-X200:28	2,5 mm²	

IDENTYFIKATOR URZĄDZENIA	=FA3+-F213		
PRZYŁĄCZE	CEL	PRZEKRÓJ PRZYŁĄCZA	PLASOWANIE
1	-L2	4 mm²	==005/11.3:D
2	-X200:29	4 mm²	

IDENTYFIKATOR URZĄDZENIA	=FA3+-F214		
PRZYŁĄCZE	CEL	PRZEKRÓJ PRZYŁĄCZA	PLASOWANIE
1	-L3	2,5 mm²	==005/11.6:D
2	-X200:30	2,5 mm²	

IDENTYFIKATOR URZĄDZENIA	=FA3+-F215		
PRZYŁĄCZE	CEL	PRZEKRÓJ PRZYŁĄCZA	PLASOWANIE
1	-L1	2,5 mm²	==005/11.9:D
2	-X200:31	2,5 mm²	

IDENTYFIKATOR URZĄDZENIA	=FA3+-F216		
PRZYŁĄCZE	CEL	PRZEKRÓJ PRZYŁĄCZA	PLASOWANIE
1	-L2	2,5 mm²	==005/11.12:D
2	-X200:32	2,5 mm²	

IDENTYFIKATOR URZĄDZENIA	=FA3+-F217		
PRZYŁĄCZE	CEL	PRZEKRÓJ PRZYŁĄCZA	PLASOWANIE
1	-L3	2,5 mm²	==005/11.15:D
2	-X200:33	2,5 mm²	

IDENTYFIKATOR URZĄDZENIA	=FA3+-F218		
PRZYŁĄCZE	CEL	PRZEKRÓJ PRZYŁĄCZA	PLASOWANIE
1	-L1	2,5 mm²	==005/11.18:D
2	-X200:34	2,5 mm²	

IDENTYFIKATOR URZĄDZENIA	=FA3+-F219		
PRZYŁĄCZE	CEL	PRZEKRÓJ PRZYŁĄCZA	PLASOWANIE
1	-L2	2,5 mm²	==005/12.3:D
2	-X200:35	2,5 mm²	

IDENTYFIKATOR URZĄDZENIA	=FA3+-F220		
PRZYŁĄCZE	CEL	PRZEKRÓJ PRZYŁĄCZA	PLASOWANIE
1	-L3	2,5 mm²	==005/12.6:D
2	-X200:36	2,5 mm²	

IDENTYFIKATOR URZĄDZENIA	=FA3+-F221		
PRZYŁĄCZE	CEL	PRZEKRÓJ PRZYŁĄCZA	PLASOWANIE
1	-L1	10 mm²	==005/12.9:D
2	-X200:37	10 mm²	
3	-L2	10 mm²	
4	-X200:38	10 mm²	
5	-L3	10 mm²	
6	-X200:39	10 mm²	

IDENTYFIKATOR URZĄDZENIA	=FA3+-F222		
PRZYŁĄCZE	CEL	PRZEKRÓJ PRZYŁĄCZA	PLASOWANIE
1	-L1	10 mm²	==005/12.12:D
2	-X200:40	10 mm²	
3	-L2	10 mm²	
4	-X200:41	10 mm²	
5	-L3	10 mm²	
6	-X200:42	10 mm²	

IDENTYFIKATOR URZĄDZENIA	=FA3+-F223		
PRZYŁĄCZE	CEL	PRZEKRÓJ PRZYŁĄCZA	PLASOWANIE
1	-L1	10 mm²	==005/12.15:D
2	-X200:43	10 mm²	
3	-L2	10 mm²	
4	-X200:44	10 mm²	
5	-L3	10 mm²	
6	-X200:45	10 mm²	

IDENTYFIKATOR URZĄDZENIA	=FA3+-F224		
PRZYŁĄCZE	CEL	PRZEKRÓJ PRZYŁĄCZA	PLASOWANIE
1	-L1	10 mm²	==005/12.18:D
2	-X200:46	10 mm²	
3	-L2	10 mm²	
4	-X200:47	10 mm²	
5	-L3	10 mm²	
6	-X200:48	10 mm²	

ENERGOTEST GLIWICE

Obiekt	GPZ 220/110/30kV Rożki	Data 06.2019	Nr rysunku 018
Nazwa rysunku	Rozdzielnia potrzeb własnych 0,4kV Szafa FA3. Plan podłączeń urządzeń	Nr projektu 03713_P27_C	Nr strony 2/6

Zmiana	Data	Opis zmiany	Faza realizacji	Nr uprawnień	Projektował:	Podpis
			Dokumentacja Wykonawcza	SLK/2146/PWOE/08	A. Muzyka	
				SLK/2146/PWOE/08	Opracował: A. Muzyka	
			Data 06.2019	Nr uprawnień 1343/94	Sprawdził: T. Gubernat	

IDENTYFIKATOR URZĄDZENIA **=FA3+-F225**

PRZYŁĄCZE	CEL	PRZEKRÓJ PRZYŁĄCZA	PLASOWANIE
1	-L1	10 mm²	==005/13.3:D
2	-X200:49	10 mm²	
3	-L2	10 mm²	
4	-X200:50	10 mm²	
5	-L3	10 mm²	
6	-X200:51	10 mm²	

IDENTYFIKATOR URZĄDZENIA **=FA3+-F226**

PRZYŁĄCZE	CEL	PRZEKRÓJ PRZYŁĄCZA	PLASOWANIE
1	-L1	10 mm²	==005/13.6:D
2	-X200:52	10 mm²	
3	-L2	10 mm²	
4	-X200:53	10 mm²	
5	-L3	10 mm²	
6	-X200:54	10 mm²	

IDENTYFIKATOR URZĄDZENIA **=FA3+-F227**

PRZYŁĄCZE	CEL	PRZEKRÓJ PRZYŁĄCZA	PLASOWANIE
1	-L1	10 mm²	==005/13.9:D
2	-X200:55	10 mm²	
3	-L2	10 mm²	
4	-X200:56	10 mm²	
5	-L3	10 mm²	
6	-X200:57	10 mm²	

IDENTYFIKATOR URZĄDZENIA **=FA3+-F228**

PRZYŁĄCZE	CEL	PRZEKRÓJ PRZYŁĄCZA	PLASOWANIE
1	-L1	10 mm²	==005/13.12:D
2	-X200:58	10 mm²	
3	-L2	10 mm²	
4	-X200:59	10 mm²	
5	-L3	10 mm²	
6	-X200:60	10 mm²	

IDENTYFIKATOR URZĄDZENIA **=FA3+-F229**

PRZYŁĄCZE	CEL	PRZEKRÓJ PRZYŁĄCZA	PLASOWANIE
1	-L1	10 mm²	==005/13.15:D
2	-X200:61	10 mm²	
3	-L2	10 mm²	
4	-X200:62	10 mm²	
5	-L3	10 mm²	
6	-X200:63	10 mm²	

IDENTYFIKATOR URZĄDZENIA **=FA3+-F230**

PRZYŁĄCZE	CEL	PRZEKRÓJ PRZYŁĄCZA	PLASOWANIE
1	-L1	10 mm²	==005/13.18:D
2	-X200:64	10 mm²	

IDENTYFIKATOR URZĄDZENIA **=FA3+-F231**

PRZYŁĄCZE	CEL	PRZEKRÓJ PRZYŁĄCZA	PLASOWANIE
1	-L2	10 mm²	==005/14.3:D
2	-X200:65	10 mm²	

IDENTYFIKATOR URZĄDZENIA **=FA3+-F232**

PRZYŁĄCZE	CEL	PRZEKRÓJ PRZYŁĄCZA	PLASOWANIE
1	-L3	10 mm²	==005/14.6:D
2	-X200:66	10 mm²	

IDENTYFIKATOR URZĄDZENIA **=FA3+-F233**

PRZYŁĄCZE	CEL	PRZEKRÓJ PRZYŁĄCZA	PLASOWANIE
1	-L1	10 mm²	==005/14.9:D
2	-X200:67	10 mm²	

IDENTYFIKATOR URZĄDZENIA **=FA3+-F234**

PRZYŁĄCZE	CEL	PRZEKRÓJ PRZYŁĄCZA	PLASOWANIE
1	-L2	10 mm²	==005/14.12:D
2	-X200:68	10 mm²	

IDENTYFIKATOR URZĄDZENIA **=FA3+-F235**

PRZYŁĄCZE	CEL	PRZEKRÓJ PRZYŁĄCZA	PLASOWANIE
1	-L3	10 mm²	==005/14.15:D
2	-X200:69	10 mm²	

IDENTYFIKATOR URZĄDZENIA **=FA3+-F236**

PRZYŁĄCZE	CEL	PRZEKRÓJ PRZYŁĄCZA	PLASOWANIE
1	-L1	35 mm²	==005/14.18:D
2	-X200:70	35 mm²	
3	-L2	35 mm²	
4	-X200:71	35 mm²	
5	-L3	35 mm²	
6	-X200:72	35 mm²	

IDENTYFIKATOR URZĄDZENIA **=FA3+-F237**

PRZYŁĄCZE	CEL	PRZEKRÓJ PRZYŁĄCZA	PLASOWANIE
1	-L1	35 mm²	==005/15.3:D
2	-X200:73	35 mm²	
3	-L2	35 mm²	
4	-X200:74	35 mm²	
5	-L3	35 mm²	
6	-X200:75	35 mm²	

IDENTYFIKATOR URZĄDZENIA **=FA3+-F238**

PRZYŁĄCZE	CEL	PRZEKRÓJ PRZYŁĄCZA	PLASOWANIE
1	-L1	35 mm²	==005/15.6:D
2	-X200:76	35 mm²	
3	-L2	35 mm²	
4	-X200:77	35 mm²	
5	-L3	35 mm²	
6	-X200:78	35 mm²	

ENERGOTEST GLIWICE

Obiekt	GPZ 220/110/30kV Rożki	Data 06.2019	Nr rysunku 018
Nazwa rysunku	Rozdzielnia potrzeb własnych 0,4kV Szafa FA3. Plan podłączeń urządzeń	Nr projektu 03713_P27_C	Nr strony 3/6

Zmiana	Data	Opis zmiany	Faza realizacji	Nr uprawnień	Projektował:	Podpis
			Dokumentacja Wykonawcza	SLK/2146/PWOE/08	A. Muzyka	
				SLK/2146/PWOE/08	Opracował: A. Muzyka	
			Data 06.2019	Nr uprawnień 1343/94	Sprawdził: T. Gubernat	

IDENTYFIKATOR URZĄDZENIA **=FA3+-F239**

PRZYŁĄCZE	CEL	PRZEKRÓJ PRZYŁĄCZA	PLASOWANIE
1	-L1	35 mm²	==005/15.9:D
2	-X200:79	35 mm²	
3	-L2	35 mm²	
4	-X200:80	35 mm²	
5	-L3	35 mm²	
6	-X200:81	35 mm²	

IDENTYFIKATOR URZĄDZENIA **=FA3+-F240**

PRZYŁĄCZE	CEL	PRZEKRÓJ PRZYŁĄCZA	PLASOWANIE
1	-L1	35 mm²	==005/15.12:D
2	-X200:82	35 mm²	
3	-L2	35 mm²	
4	-X200:83	35 mm²	
5	-L3	35 mm²	
6	-X200:84	35 mm²	

IDENTYFIKATOR URZĄDZENIA **=FA3+-K71**

PRZYŁĄCZE	CEL	PRZEKRÓJ PRZYŁĄCZA	PLASOWANIE
14	-1X7:34	1,5 mm²	==008/5.4:G
13	-1X7:23	1,5 mm²	
	-K72:13	1,5 mm²	
1			==014/3.6:D
3	-1X7:48	1,5 mm²	
2	-1X7:47	1,5 mm²	
	-K72:2	1,5 mm²	
4			==015/1.11:E
6	-1X7:57	1,5 mm²	
5	-1X7:54	1,5 mm²	
	-K72:5	1,5 mm²	
7			
9			
8			
10			
12			
11			

IDENTYFIKATOR URZĄDZENIA **=FA3+-K72**

PRZYŁĄCZE	CEL	PRZEKRÓJ PRZYŁĄCZA	PLASOWANIE
14	-1X7:35	1,5 mm²	==008/5.6:G
13	-K71:13	1,5 mm²	
	-K73:13	1,5 mm²	
1			==014/3.7:D
3	-1X7:49	1,5 mm²	
2	-K74:2	1,5 mm²	
	-K71:2	1,5 mm²	
4			==015/1.13:E

IDENTYFIKATOR URZĄDZENIA **=FA3+-K72**

PRZYŁĄCZE	CEL	PRZEKRÓJ PRZYŁĄCZA	PLASOWANIE
6	-1X7:58	1,5 mm²	==015/1.13:E
5	-K71:5	1,5 mm²	
7			
9			
8			
10			
12			
11			

IDENTYFIKATOR URZĄDZENIA **=FA3+-K73**

PRZYŁĄCZE	CEL	PRZEKRÓJ PRZYŁĄCZA	PLASOWANIE
14	-1X7:36	1,5 mm²	==008/5.7:G
13	-K72:13	1,5 mm²	
	-K74:13	1,5 mm²	
1			==014/4.5:E
3	-1X7:52	1,5 mm²	
2	-1X7:51	1,5 mm²	
4			
6			
5			
7			
9			
8			
10			
12			
11			

IDENTYFIKATOR URZĄDZENIA **=FA3+-K74**

PRZYŁĄCZE	CEL	PRZEKRÓJ PRZYŁĄCZA	PLASOWANIE
14	-1X7:37	1,5 mm²	==008/5.9:G
13	-K73:13	1,5 mm²	
1			==014/5.9:E
3	-1X7:50	1,5 mm²	
2	-K72:2	1,5 mm²	
4			
6			
5			
7			
9			
8			
10			
12			
11			

ENERGOTEST GLIWICE

Obiekt	GPZ 220/110/30kV Rożki	Data 06.2019	Nr rysunku 018
Nazwa rysunku	Rozdzielnia potrzeb własnych 0,4kV Szafa FA3. Plan podłączeń urządzeń	Nr projektu 03713_P27_C	Nr strony 4/6

Zmiana	Data	Opis zmiany	Faza realizacji	Nr uprawnień	Projektował:	Podpis
			Dokumentacja Wykonawcza	SLK/2146/PWOE/08	A. Muzyka	
				Nr uprawnień SLK/2146/PWOE/08	Opracował: A. Muzyka	
			Data 06.2019	Nr uprawnień 1343/94	Sprawdził: T. Gubernat	

IDENTYFIKATOR URZĄDZENIA **=FA3+-Q52-XV**

PRZYŁĄCZE	CEL	PRZEKRÓJ PRZYŁĄCZA	PLASOWANIE
11	-1X7:17	1,5 mm²	==008/5.4:C
12	-1X7:34	1,5 mm²	==008/5.4:D
14	-1X7:35	1,5 mm²	==008/5.6:D
21	-1X7:39	1,5 mm²	==007/4.6:F
22	-1X7:40	1,5 mm²	==007/4.6:G
24			==007/4.6:G
31	-1X7:45	1,5 mm²	==010/3.11:F
32	-1X7:46	1,5 mm²	==010/3.12:F
34			==010/3.11:F
35	-1X7:36	1,5 mm²	==008/5.7:D
36			==008/5.7:C
38	-1X7:17	1,5 mm²	==008/5.7:C
41	-1X7:43	1,5 mm²	==009/2.9:F
42	-1X7:42	1,5 mm²	==009/2.8:E
44			==009/2.9:E
45			==008/1.13:E
46			==008/1.13:C
48			==008/1.13:C
95	-1X7:37	1,5 mm²	==008/5.9:D
96			==008/5.8:C
98	-1X7:18	1,5 mm²	==008/5.9:C
C1	-1X7:31	1,5 mm²	==008/4.14:H

IDENTYFIKATOR URZĄDZENIA **=FA3+-Q52-XV**

PRZYŁĄCZE	CEL	PRZEKRÓJ PRZYŁĄCZA	PLASOWANIE
C2	-1X7:23	1,5 mm²	==008/4.14:I
C11	-1X7:30	1,5 mm²	==008/4.12:H
C12	-1X7:22	1,5 mm²	==008/4.12:I
U1			==008/1.8:C
U2			==008/1.8:E

IDENTYFIKATOR URZĄDZENIA **=FA3+-Q57-XV**

PRZYŁĄCZE	CEL	PRZEKRÓJ PRZYŁĄCZA	PLASOWANIE
11	-1X7:40	1,5 mm²	==007/4.8:G
12	-1X7:41	1,5 mm²	==007/4.8:F
14			==007/4.8:F
21	-1X7:30	1,5 mm²	==008/4.12:H
22	-1X7:29	1,5 mm²	==008/4.12:G
24			==008/4.12:G
31	-1X7:53	1,5 mm²	==015/1.6:D
32	-1X7:55	1,5 mm²	==015/1.6:E
34	-1X7:56	1,5 mm²	==015/1.7:E
95			==013/2.19:E
96			==013/2.19:C
98			==013/2.19:C

IDENTYFIKATOR URZĄDZENIA **=FA3+-T121**

PRZYŁĄCZE	CEL	PRZEKRÓJ PRZYŁĄCZA	PLASOWANIE
s1	-X92:2	2,5 mm²	==008/2.3:C
s2	-X92:1	2,5 mm²	
		2,5 mm²	

ENERGOTEST GLIWICE

Obiekt	GPZ 220/110/30kV Rożki	Data 06.2019	Nr rysunku 018
Nazwa rysunku	Rozdzielnia potrzeb własnych 0,4kV Szafa FA3. Plan podłączeń urządzeń	Nr projektu 03713_P27_C	Nr strony 5/6

Zmiana	Data	Opis zmiany	Faza realizacji	Nr uprawnień	Projektował:	Podpis
			Dokumentacja Wykonawcza	SLK/2146/PWOE/08	A. Muzyka	
				Nr uprawnień SLK/2146/PWOE/08	Opracował: A. Muzyka	
			Data 06.2019	Nr uprawnień 1343/94	Sprawdził: T. Gubernat	

IDENTYFIKATOR URZĄDZENIA	=FA3+-T122		
PRZYŁĄCZE	CEL	PRZEKRÓJ PRZYŁĄCZA	PLASOWANIE
s1	-X92:14	2,5 mm²	==008/2.5:C
s2	-X92:13	2,5 mm²	
		2,5 mm²	

IDENTYFIKATOR URZĄDZENIA	=FA3+-T123		
PRZYŁĄCZE	CEL	PRZEKRÓJ PRZYŁĄCZA	PLASOWANIE
s1	-X92:16	2,5 mm²	==008/2.7:C
s2	-X92:15	2,5 mm²	
		2,5 mm²	

IDENTYFIKATOR URZĄDZENIA	=FA3+-T124		
PRZYŁĄCZE	CEL	PRZEKRÓJ PRZYŁĄCZA	PLASOWANIE
s2	-1X7:1	2,5 mm²	==008/3.2:D
	-PE	2,5 mm²	
s1	-1X7:3	1,5 mm²	

IDENTYFIKATOR URZĄDZENIA	=FA3+-T125		
PRZYŁĄCZE	CEL	PRZEKRÓJ PRZYŁĄCZA	PLASOWANIE
s2	-1X7:4	2,5 mm²	==008/3.4:D
	-PE	2,5 mm²	
s1	-1X7:6	1,5 mm²	

IDENTYFIKATOR URZĄDZENIA	=FA3+-T126		
PRZYŁĄCZE	CEL	PRZEKRÓJ PRZYŁĄCZA	PLASOWANIE
s2	-1X7:7	2,5 mm²	==008/3.5:D
	-PE	2,5 mm²	
s1	-1X7:9	1,5 mm²	

IDENTYFIKATOR URZĄDZENIA	=FA3+-T141		
PRZYŁĄCZE	CEL	PRZEKRÓJ PRZYŁĄCZA	PLASOWANIE
s1	-X95:2	1,5 mm²	==013/1.3:C
s2	-X95:1	2,5 mm²	
	-PE	2,5 mm²	

IDENTYFIKATOR URZĄDZENIA	=FA3+-T142		
PRZYŁĄCZE	CEL	PRZEKRÓJ PRZYŁĄCZA	PLASOWANIE
s1	-X95:14	1,5 mm²	==013/1.4:D
s2	-X95:13	2,5 mm²	
	-PE	2,5 mm²	

IDENTYFIKATOR URZĄDZENIA	=FA3+-T143		
PRZYŁĄCZE	CEL	PRZEKRÓJ PRZYŁĄCZA	PLASOWANIE
s1	-X95:16	1,5 mm²	==013/1.5:E
s2	-X95:15	2,5 mm²	
	-PE	2,5 mm²	

IDENTYFIKATOR URZĄDZENIA	=FA3+-Z81		
PRZYŁĄCZE	CEL	PRZEKRÓJ PRZYŁĄCZA	PLASOWANIE
L1	-F62:2	16 mm²	==008/3.9:G

IDENTYFIKATOR URZĄDZENIA	=FA3+-Z81		
PRZYŁĄCZE	CEL	PRZEKRÓJ PRZYŁĄCZA	PLASOWANIE
L2	-F62:4	16 mm²	==008/3.10:G
L3	-F62:6	16 mm²	==008/3.10:G
N	SzN	16 mm²	==008/3.11:G
PE	PE	16 mm²	==008/3.11:H

ENERGOTEST GLIWICE

Obiekt	GPZ 220/110/30kV Rożki	Data 06.2019	Nr rysunku 018
Nazwa rysunku	Rozdzielnia potrzeb własnych 0,4kV Szafa FA3. Plan podłączeń urządzeń	Nr projektu 03713_P27_C	Nr strony 6/6

Zmiana	Data	Opis zmiany	Faza realizacji	Nr uprawnień	Projektował:	Podpis
			Dokumentacja Wykonawcza	SLK/2146/PWOE/08	A. Muzyka	
				Nr uprawnień SLK/2146/PWOE/08	Opracował: A. Muzyka	
			Data 06.2019	Nr uprawnień 1343/94	Sprawdził: T. Gubernat	

IDENTYFIKATOR URZĄDZENIA **=FA4+-F61**

PRZYŁĄCZE	CEL	PRZEKRÓJ PRZYŁĄCZA	PLASOWANIE
1	3L1	16 mm²	==011/2.11:C
2	-1X7:1	1,5 mm²	
3	3L2	16 mm²	
4	-1X7:3	1,5 mm²	
5	3L3	16 mm²	
6	-1X7:4	1,5 mm²	

IDENTYFIKATOR URZĄDZENIA **=FA4+-F62**

PRZYŁĄCZE	CEL	PRZEKRÓJ PRZYŁĄCZA	PLASOWANIE
1	-SzL1	16 mm²	==005/18.15:C
2	-X93:3	1,5 mm²	
3	-SzL2	16 mm²	
4	-X93:4	1,5 mm²	
5	-SzL3	16 mm²	
6	-X93:5	1,5 mm²	

IDENTYFIKATOR URZĄDZENIA **=FA4+-F81**

PRZYŁĄCZE	CEL	PRZEKRÓJ PRZYŁĄCZA	PLASOWANIE
1	-1X7:1	1,5 mm²	==011/2.11:E
2	-H4:L1	1,5 mm²	
3	-1X7:3	1,5 mm²	
4	-H4:L2	1,5 mm²	
5	-1X7:4	1,5 mm²	
6	-H4:L3	1,5 mm²	

IDENTYFIKATOR URZĄDZENIA **=FA4+-F301**

PRZYŁĄCZE	CEL	PRZEKRÓJ PRZYŁĄCZA	PLASOWANIE
1	-L1	10 mm²	==005/16.6:D
2	-X300:1	10 mm²	
3	-L2	10 mm²	
4	-X300:2	10 mm²	
5	-L3	10 mm²	
6	-X300:3	10 mm²	

IDENTYFIKATOR URZĄDZENIA **=FA4+-F302**

PRZYŁĄCZE	CEL	PRZEKRÓJ PRZYŁĄCZA	PLASOWANIE
1	-L1	10 mm²	==005/16.9:D
2	-X300:4	10 mm²	
3	-L2	10 mm²	
4	-X300:5	10 mm²	
5	-L3	10 mm²	
6	-X300:6	10 mm²	

IDENTYFIKATOR URZĄDZENIA **=FA4+-F303**

PRZYŁĄCZE	CEL	PRZEKRÓJ PRZYŁĄCZA	PLASOWANIE
1	-L1	10 mm²	==005/16.12:D
2	-X300:7	10 mm²	

IDENTYFIKATOR URZĄDZENIA **=FA4+-F303**

PRZYŁĄCZE	CEL	PRZEKRÓJ PRZYŁĄCZA	PLASOWANIE
3	-L2	10 mm²	==005/16.12:D
4	-X300:8	10 mm²	
5	-L3	10 mm²	
6	-X300:9	10 mm²	

IDENTYFIKATOR URZĄDZENIA **=FA4+-F304**

PRZYŁĄCZE	CEL	PRZEKRÓJ PRZYŁĄCZA	PLASOWANIE
1	-L1	10 mm²	==005/16.15:D
2	-X300:10	10 mm²	
3	-L2	10 mm²	
4	-X300:11	10 mm²	
5	-L3	10 mm²	
6	-X300:12	10 mm²	

IDENTYFIKATOR URZĄDZENIA **=FA4+-F305**

PRZYŁĄCZE	CEL	PRZEKRÓJ PRZYŁĄCZA	PLASOWANIE
1	-L1	10 mm²	==005/16.18:D
2	-X300:13	10 mm²	
3	-L2	10 mm²	
4	-X300:14	10 mm²	
5	-L3	10 mm²	
6	-X300:15	10 mm²	

IDENTYFIKATOR URZĄDZENIA **=FA4+-F306**

PRZYŁĄCZE	CEL	PRZEKRÓJ PRZYŁĄCZA	PLASOWANIE
1	-L1	10 mm²	==005/17.3:D
2	-X300:16	10 mm²	
3	-L2	10 mm²	
4	-X300:17	10 mm²	
5	-L3	10 mm²	
6	-X300:18	10 mm²	

IDENTYFIKATOR URZĄDZENIA **=FA4+-F307**

PRZYŁĄCZE	CEL	PRZEKRÓJ PRZYŁĄCZA	PLASOWANIE
1	-L1	25 mm²	==005/17.6:D
2	-X300:19	25 mm²	
3	-L2	25 mm²	
4	-X300:20	25 mm²	
5	-L3	25 mm²	
6	-X300:21	25 mm²	

IDENTYFIKATOR URZĄDZENIA **=FA4+-F308**

PRZYŁĄCZE	CEL	PRZEKRÓJ PRZYŁĄCZA	PLASOWANIE
1	-L1	25 mm²	==005/17.9:D
2	-X300:22	25 mm²	
3	-L2	25 mm²	
4	-X300:23	25 mm²	

ENERGOTEST GLIWICE

Obiekt	GPZ 220/110/30kV Rożki	Data 06.2019	Nr rysunku 019
Nazwa rysunku	Rozdzielnia potrzeb własnych 0,4kV Szafa FA4. Plan podłączeń urządzeń	Nr projektu 03713_P27_C	Nr strony 1/2

Zmiana	Data	Opis zmiany	Faza realizacji	Nr uprawnień	Projektował:	Podpis
			Dokumentacja Wykonawcza	SLK/2146/PWOE/08	A. Muzyka	
				SLK/2146/PWOE/08	Opracował: A. Muzyka	
			Data 06.2019	Nr uprawnień 1343/94	Sprawdził: T. Gubernat	

IDENTYFIKATOR URZĄDZENIA **=FA4+-F308**

PRZYŁĄCZE	CEL	PRZEKRÓJ PRZYŁĄCZA	PLASOWANIE
5	-L3	25 mm²	==005/17.9:D
6	-X300:24	25 mm²	

IDENTYFIKATOR URZĄDZENIA **=FA4+-F309**

PRZYŁĄCZE	CEL	PRZEKRÓJ PRZYŁĄCZA	PLASOWANIE
1	-L1	25 mm²	==005/17.12:D
2	-X300:25	25 mm²	
3	-L2	25 mm²	
4	-X300:26	25 mm²	
5	-L3	25 mm²	
6	-X300:27	25 mm²	

IDENTYFIKATOR URZĄDZENIA **=FA4+-F310**

PRZYŁĄCZE	CEL	PRZEKRÓJ PRZYŁĄCZA	PLASOWANIE
1	-L1	25 mm²	==005/17.15:D
2	-X300:28	25 mm²	
3	-L2	25 mm²	
4	-X300:29	25 mm²	
5	-L3	25 mm²	
6	-X300:30	25 mm²	

IDENTYFIKATOR URZĄDZENIA **=FA4+-F311**

PRZYŁĄCZE	CEL	PRZEKRÓJ PRZYŁĄCZA	PLASOWANIE
1	-L1	25 mm²	==005/17.18:D
2	-F311:2	1,5 mm²	
3	-L2	25 mm²	
4	-F311:4	1,5 mm²	
5	-L3	25 mm²	
6	-F311:6	1,5 mm²	

IDENTYFIKATOR URZĄDZENIA **=FA4+-H4**

PRZYŁĄCZE	CEL	PRZEKRÓJ PRZYŁĄCZA	PLASOWANIE
L1	-F81:2	1,5 mm²	==011/2.11:E
L2	-F81:4	1,5 mm²	==011/2.11:E
L3	-F81:6	1,5 mm²	==011/2.12:E
N	-1X7:5	1,5 mm²	==011/2.12:E

IDENTYFIKATOR URZĄDZENIA **=FA4+-Q55-XV**

PRZYŁĄCZE	CEL	PRZEKRÓJ PRZYŁĄCZA	PLASOWANIE
11	-1X7:15	1,5 mm²	==014/3.15:D
12	-1X7:16	1,5 mm²	==014/3.15:E
14	-1X7:17	1,5 mm²	==014/3.16:E
21	-1X7:18	1,5 mm²	==015/2.9:D

IDENTYFIKATOR URZĄDZENIA **=FA4+-Q55-XV**

PRZYŁĄCZE	CEL	PRZEKRÓJ PRZYŁĄCZA	PLASOWANIE
22	-1X7:19	1,5 mm²	==015/2.9:D
24	-1X7:20	1,5 mm²	==015/2.10:D
31			==011/1.13:G
32			==011/1.13:D
34			==011/1.13:D
95			==011/1.14:G
96			==011/1.14:D
98			==011/1.14:D
C1			==011/1.9:D
C2	-1X7:11	1,5 mm²	==011/2.6:I

IDENTYFIKATOR URZĄDZENIA **=FA4+-T151**

PRZYŁĄCZE	CEL	PRZEKRÓJ PRZYŁĄCZA	PLASOWANIE
s1	-X93:2	1,5 mm²	==005/18.3:C
s2	-X93:1	2,5 mm²	
	-PE	2,5 mm²	
			==005/17.18:E

IDENTYFIKATOR URZĄDZENIA **=FA4+-T152**

PRZYŁĄCZE	CEL	PRZEKRÓJ PRZYŁĄCZA	PLASOWANIE
s1	-X93:14	1,5 mm²	==005/18.4:D
s2	-X93:13	2,5 mm²	
	-PE	2,5 mm²	
			==005/17.19:E

IDENTYFIKATOR URZĄDZENIA **=FA4+-T153**

PRZYŁĄCZE	CEL	PRZEKRÓJ PRZYŁĄCZA	PLASOWANIE
s1	-X93:16	1,5 mm²	==005/18.4:E
s2	-X93:15	2,5 mm²	
	-PE	2,5 mm²	
			==005/17.19:E

ENERGOTEST GLIWICE

Obiekt	GPZ 220/110/30kV Rożki	Data 06.2019	Nr rysunku 019
Nazwa rysunku	Rozdzielnia potrzeb własnych 0,4kV Szafa FA4. Plan podłączeń urządzeń	Nr projektu 03713_P27_C	Nr strony 2/2

Zmiana	Data	Opis zmiany	Faza realizacji	Nr uprawnień	Projektował:	Podpis
			Dokumentacja Wykonawcza	SLK/2146/PWOE/08	A. Muzyka	
				SLK/2146/PWOE/08	Opracował: A. Muzyka	
			Data 06.2019	Nr uprawnień 1343/94	Sprawdził: T. Gubernat	

Listwa zaciskowa: =FA1+-X91

				Lp2,5 LgY 1x2,5 mm²	Przyłącze Nr zacisku	Przyłącze Oznaczenie listwy / aparatu	Nr zacisku	Mostek stały	Mostek przewodowy	Przyłącze Oznaczenie listwy / aparatu	Przyłącze Nr zacisku	W8033 YKSY 7x2,5 mm²	W8034 YKSY 7x1,5 mm²				Arkusz / Pole
				X	s2	-T111	1	•		=FQ3-X824	1	1					==007/2.3:E
				X	s1	-T111	2	•		=FQ3-X824	2	2					==007/2.4:E
					2	-F61	3	•		-X91	6						==007/2.13:E
					4	-F61	4	•		-X91	8						==007/2.14:E
					6	-F61	5	•		-X91	10						==007/2.15:E
							6	•									==007/2.13:E
							7	•									==007/2.14:E
							8	•									==007/2.14:E
							9	•									==007/2.15:E
							10	•									==007/2.15:E
							11	•									==007/2.16:E
							12	•		=FQ3-X824	7		4				==007/2.16:E
				X	s2	-T112	13	•		=FQ3-X824	13	3					==007/2.5:E
				X	s1	-T112	14	•		=FQ3-X824	14	4					==007/2.5:E
				X	s2	-T113	15	•		=FQ3-X824	15	5					==007/2.7:E
				X	s1	-T113	16	•		=FQ3-X824	16	6					==007/2.7:E

Uwagi:

ENERGOTEST GLIWICE

Obiekt: GPZ 220/110/30kV Rożki		Data: 06.2019	Nr rysunku: 020
Nazwa rysunku: Rozdzielnia potrzeb własnych 0,4kV Plan zacisków =FA1+-X91		Nr projektu: 03713_P27_C	Nr strony: 1/8

Zmiana	Data	Opis zmiany	Faza realizacji	Nr uprawnień		Podpis
			Dokumentacja Wykonawcza	SLK/2146/PWOE/08	Projektował: A. Muzyka	
				SLK/2146/PWOE/08	Opracował: A. Muzyka	
			Data 06.2019	1343/94	Sprawdził: T. Gubernat	

Listwa zaciskowa: =FA1+-X94

Przyłącze Nr zacisku	Przyłącze Oznaczenie listwy / aparatu	Nr zacisku	Mostek stały	Mostek przewodowy	Przyłącze Oznaczenie listwy / aparatu	Przyłącze Nr zacisku	W8039 YKSY 7x2,5 mm²					Arkusz / Pole
s2	-T131	1	•		=FQ3-X827	1	1					==012/1.8:F
s1	-T131	2	•		=FQ3-X827	2	2					==012/1.8:F
		3	•		-X94	6						==012/1.13:F
		4	•		-X94	8						==012/1.14:F
		5	•		-X94	10						==012/1.15:F
		6	•									==012/1.13:F
		7	•									==012/1.14:F
		8	•									==012/1.14:F
		9	•									==012/1.15:F
		10	•									==012/1.15:F
		11	•									==012/1.16:F
		12	•									==012/1.16:F
s2	-T132	13	•		=FQ3-X827	13	3					==012/1.10:F
s1	-T132	14	•		=FQ3-X827	14	4					==012/1.10:F
s2	-T133	15	•		=FQ3-X827	15	5					==012/1.11:F
s1	-T133	16	•		=FQ3-X827	16	6					==012/1.12:F

Uwagi:

ENERGOTEST GLIWICE

Obiekt: GPZ 220/110/30kV Rożki		Data: 06.2019	Nr rysunku: 020
Nazwa rysunku: Rozdzielnia potrzeb własnych 0,4kV Plan zacisków =FA1+-X94		Nr projektu: 03713_P27_C	Nr strony: 2/8

Zmiana	Data	Opis zmiany	Faza realizacji	Nr uprawnień		Podpis
			Dokumentacja Wykonawcza	SLK/2146/PWOE/08	Projektował: A. Muzyka	
				SLK/2146/PWOE/08	Opracował: A. Muzyka	
			Data 06.2019	1343/94	Sprawdził: T. Gubernat	

Listwa zaciskowa: =FA1+-X100

W3006 YnKY-żo 5x10 mm²	W3004 YKYFtly-żo 5x6 mm²	W3003 YKYFtly-żo 5x25 mm²	W3002 YKYFtly-żo 5x10 mm²	W3007 YKYFtly-żo 5x10 mm²	Przyłącze Nr zacisku	Przyłącze Oznaczenie listwy / aparatu	Nr zacisku	Mostek stały	Mostek przewodowy	Przyłącze Oznaczenie listwy / aparatu	Przyłącze Nr zacisku	Lp6 LgY 1x6 mm²	Lp6 LgY 1x6 mm²				Arkusz / Pole
				1	1	=1FS1-X01	1	•		-F101	2	X					==005/1.3:E
				2	3	=1FS1-X01	2	•		-F101	4	X					==005/1.3:E
				3	5	=1FS1-X01	3	•		-F101	6	X					==005/1.4:E
			1		39	=1FS1-X01	4	•		-F102	2	X					==005/1.6:E
			2		41	=1FS1-X01	5	•		-F102	4	X					==005/1.6:E
			3		43	=1FS1-X01	6	•		-F102	6	X					==005/1.7:E
		1				=1FS1-X	7	•		-F103	2		X				==005/1.9:E
		2				=1FS1-X	8	•		-F103	4		X				==005/1.9:E
		3				=1FS1-X	9	•		-F103	6		X				==005/1.10:E
	1				1	=3A6-X	10	•		-F104	2	X					==005/1.12:E
	2				3	=3A6-X	11	•		-F104	4	X					==005/1.13:E
	3				4	=3A6-X	12	•		-F104	6	X					==005/1.13:E
							13	•		-F105	2		X				==005/1.15:E
							14	•		-F105	4		X				==005/1.16:E
							15	•		-F105	6		X				==005/1.16:E
1						=FC1-X	16	•		-F106	2		X				==005/1.18:E
2						=FC1-X	17	•		-F106	4		X				==005/1.19:E
3						=FC1-X	18	•		-F106	6		X				==005/1.19:E
				1		=FA7-X	19	•		-F107	2	X					==005/2.3:E

Uwagi:

ENERGOTEST GLIWICE

Obiekt: GPZ 220/110/30kV Rożki		Data: 06.2019	Nr rysunku: 020
Nazwa rysunku: Rozdzielnia potrzeb własnych 0,4kV Plan zacisków =FA1+-X100		Nr projektu: 03713_P27_C	Nr strony: 3/8

Zmiana	Data	Opis zmiany	Faza realizacji	Nr uprawnień		Podpis
			Dokumentacja Wykonawcza	SLK/2146/PWOE/08	Projektował: A. Muzyka	
				SLK/2146/PWOE/08	Opracował: A. Muzyka	
			Data 06.2019	1343/94	Sprawdził: T. Gubernat	

Listwa zaciskowa: =FA1+-X100

W3024 YKYFty-żo 5x10 mm²	W3021 YnKY-żo 5x10 mm²	W3011 YKY-żo 3x4 mm²	W3009 YnKY-żo 3x2,5 mm²	W3007 YnKY-żo 5x2,5 mm²	Przyłącze Nr zacisku	Przyłącze Oznaczenie listwy / aparatu	Nr zacisku	Mostek stały	Mostek przewodowy	Przyłącze Oznaczenie listwy / aparatu	Przyłącze Nr zacisku	Lp6 LgY 1x10 mm²	Lp2,5 LgY 1x2,5 mm²	Lp4 LgY 1x4 mm²	Lp10 LgY 1x10 mm²		Arkusz / Pole
				2		=FA7-X	20	•		-F107	4	X					==005/2.3:E
				3		=FA7-X	21	•		-F107	6	X					==005/2.4:E
							22	•		-F108	2		X				==005/2.6:E
							23	•		-F108	4		X				==005/2.6:E
							24	•		-F108	6		X				==005/2.7:E
			1		L	=R30_04-X	25	•		-F109	2		X				==005/2.9:E
							26	•		-F110	2		X				==005/2.12:E
		1			1	=FA5-X01	27	•		-F111	2			X			==005/2.15:E
							28	•		-F112	2		X				==005/2.18:E
							29	•		-F113	2		X				==005/3.3:E
							30	•		-F114	2		X				==005/3.6:E
							31	•		-F115	2		X				==005/3.9:E
							32	•		-F116	2		X				==005/3.12:E
							33	•		-F117	2		X				==005/3.15:E
							34	•		-F118	2		X				==005/3.18:E
							35	•		-F119	2		X				==005/4.3:E
							36	•		-F120	2		X				==005/4.6:E
	1					=FA11-X	37	•		-F121	2				X		==005/4.9:E
	2					=FA11-X	38	•		-F121	4				X		==005/4.9:E
	3					=FA11-X	39	•		-F121	6				X		==005/4.10:E
							40	•		-F122	2				X		==005/4.12:E
							41	•		-F122	4				X		==005/4.13:E
							42	•		-F122	6				X		==005/4.13:E
							43	•		-F123	2				X		==005/4.15:E
							44	•		-F123	4				X		==005/4.16:E
							45	•		-F123	6				X		==005/4.16:E
1						=PO-X	46	•		-F124	2				X		==005/4.18:E
2						=PO-X	47	•		-F124	4				X		==005/4.19:E
3						=PO-X	48	•		-F124	6				X		==005/4.19:E
				1		=PP-X	49	•		-F125	2	X					==005/5.3:E

Uwagi:

ENERGOTEST GLIWICE

Obiekt: GPZ 220/110/30kV Rożki		Data: 06.2019	Nr rysunku: 020
Nazwa rysunku: Rozdzielnia potrzeb własnych 0,4kV Plan zacisków =FA1+-X100		Nr projektu: 03713_P27_C	Nr strony: 4/8

Zmiana	Data	Opis zmiany	Faza realizacji	Nr uprawnień		Podpis
			Dokumentacja Wykonawcza	SLK/2146/PWOE/08	Projektował: A. Muzyka	
				SLK/2146/PWOE/08	Opracował: A. Muzyka	
			Data 06.2019	Nr uprawnień 1343/94	Sprawdził: T. Gubernat	

Listwa zaciskowa: =FA1+-X100

W3038 YKYFtly-żo 5x25 mm²	W3037 YnKY-żo 5x25 mm²	W3036 YnKY-żo 5x25 mm²	W3026 YKYFtly-żo 5x6 mm²	W3029 YKY-żo 5x16 mm²	Przyłącze Nr zacisku	Przyłącze Oznaczenie listwy / aparatu	Nr zacisku	Mostek stały	Mostek przewodowy	Przyłącze Oznaczenie listwy / aparatu	Przyłącze Nr zacisku	Lp30 LgY 1x30 mm²	Lp35 LgY 1x35 mm²				Arkusz / Pole
				2		=PP-X	50	•		-F125	4	X					==005/5.3:E
				3		=PP-X	51	•		-F125	6	X					==005/5.4:E
			1			=PWP1-X	52	•		-F126	2	X					==005/5.6:E
			2			=PWP1-X	53	•		-F126	4	X					==005/5.6:E
			3			=PWP1-X	54	•		-F126	6	X					==005/5.7:E
							55	•		-F127	2	X					==005/5.9:E
							56	•		-F127	4	X					==005/5.9:E
							57	•		-F127	6	X					==005/5.10:E
							58	•		-F128	2	X					==005/5.12:E
							59	•		-F128	4	X					==005/5.13:E
							60	•		-F128	6	X					==005/5.13:E
							61	•		-F129	2	X					==005/5.15:E
							62	•		-F129	4	X					==005/5.16:E
							63	•		-F129	6	X					==005/5.16:E
							64	•		-F130	2	X					==005/5.18:E
							65	•		-F131	2	X					==005/6.3:E
							66	•		-F132	2	X					==005/6.6:E
							67	•		-F133	2	X					==005/6.9:E
							68	•		-F134	2	X					==005/6.12:E
							69	•		-F135	2	X					==005/6.15:E
		1				=FA9-X	70	•		-F136	2		X				==005/6.18:E
		2				=FA9-X	71	•		-F136	4		X				==005/6.19:E
		3				=FA9-X	72	•		-F136	6		X				==005/6.19:E
	1					=FA8-X	73	•		-F137	2		X				==005/7.3:E
	2					=FA8-X	74	•		-F137	4		X				==005/7.3:E
	3					=FA8-X	75	•		-F137	6		X				==005/7.4:E
1						=HD1-X	76	•		-F138	2		X				==005/7.6:E
2						=HD1-X	77	•		-F138	4		X				==005/7.6:E
3						=HD1-X	78	•		-F138	6		X				==005/7.7:E
				1		=WA-X	79	•		-F139	2	X					==005/7.9:E

Uwagi:

ENERGOTEST GLIWICE

Obiekt	GPZ 220/110/30kV Rożki	Data 06.2019	Nr rysunku 020
Nazwa rysunku	Rozdzielnia potrzeb własnych 0,4kV Plan zacisków =FA1+-X100	Nr projektu 03713_P27_C	Nr strony 5/8

Zmiana	Data	Opis zmiany	Faza realizacji	Nr uprawnień		Podpis
			Dokumentacja Wykonawcza	SLK/2146/PWOE/08	Projektował: A. Muzyka	
				SLK/2146/PWOE/08	Opracował: A. Muzyka	
			Data 06.2019	Nr uprawnień 1343/94	Sprawdził: T. Gubernat	

Listwa zaciskowa: =FA1+-X100

				W3039 YnKY-żo 5x16 mm²	Przyłącze Nr zacisku	Przyłącze Oznaczenie listwy / aparatu	Nr zacisku	Mostek stały	Mostek przewodowy	Przyłącze Oznaczenie listwy / aparatu	Przyłącze Nr zacisku	Lp35 LgY 1x35 mm²					Arkusz / Pole
				2		=WA-X	80	•		-F139	4	X					==005/7.9:E
				3		=WA-X	81	•		-F139	6	X					==005/7.10:E
							82	•		-F140	2	X					==005/7.12:E
							83	•		-F140	4	X					==005/7.13:E
							84	•		-F140	6	X					==005/7.13:E

Uwagi:

ENERGOTEST GLIWICE

Obiekt: GPZ 220/110/30kV Rożki		Data: 06.2019	Nr rysunku: 020
Nazwa rysunku: Rozdzielnia potrzeb własnych 0,4kV Plan zacisków =FA1+-X100		Nr projektu: 03713_P27_C	Nr strony: 6/8

Zmiana	Data	Opis zmiany	Faza realizacji	Nr uprawnień		Podpis
			Dokumentacja Wykonawcza	SLK/2146/PWOE/08	Projektował: A. Muzyka	
				SLK/2146/PWOE/08	Opracował: A. Muzyka	
			Data 06.2019	1343/94	Sprawdził: T. Gubernat	

Listwa zaciskowa: =FA1+-1X7

W3208 YnKY 5x1,5 mm²	W3207 YnKSY 24x1,5 mm²	W3209 YnKY 5x1,5 mm²	W3203 YnKY 5x1,5 mm²	W3201 YnKSY 7x2,5 mm²	Przyłącze Nr zacisku	Przyłącze Oznaczenie listwy / aparatu	Nr zacisku	Mostek stały	Mostek przewodowy	Przyłącze Oznaczenie listwy / aparatu	Przyłącze Nr zacisku	W3208 YnKY 5x1,5 mm²	W3207 YnKSY 24x1,5 mm²				Arkusz / Pole
							1			-T114	s2						==007/3.2:E
				1	1	=FA2-1X73	2										==007/3.2:F
				2	2	=FA2-1X73	3			-T114	s1						==007/3.3:F
							4			-T115	s2						==007/3.4:E
				3	3	=FA2-1X73	5										==007/3.4:F
				4	4	=FA2-1X73	6			-T115	s1						==007/3.5:F
							7			-T116	s2						==007/3.6:E
				6	5	=FA2-1X73	8										==007/3.6:F
				5	6	=FA2-1X73	9			-T116	s1						==007/3.6:F
							10										
			1		1	=FA2-1X74	11			-F63	2						==007/3.16:E
			2		2	=FA2-1X74	12			-F63	4						==007/3.16:E
			3		3	=FA2-1X74	13			-F63	6						==007/3.17:E
			4		4	=FA2-1X74	14			SzN							==007/3.17:E
							15										
		1			65	=FA2-1X74	16			=FA2-1X70	14						==007/4.6:B
					38	-Q51-XV	17			-Q51-XV	11						==007/5.4:B
					98	-Q51-XV	18			-Q51-XV	U1						==007/5.9:B
							19										
							20										
							21										
					15	=FA2-1X70	22			-Q51-XV	C12						==007/4.12:I
					13	-K71	23			-Q51-XV	C2						==007/4.14:I
					U2	-Q51-XV	24										==007/5.10:H
							25										
							26										
		2			68	=FA2-1X74	27			=FA3-1X7	39	1					==007/4.6:D
		3			69	=FA2-1X74	28			=FA2-1X71	26		1				==007/4.8:D
	2				28	=FA2-1X71	29			-Q56-XV	12						==007/4.12:G
					11	-Q56-XV	30			-Q51-XV	C11						==007/4.12:H
		4			70	=FA2-1X74	31			-Q51-XV	C1						==007/4.14:D
							32										
							33										
					14	-K71	34			-Q51-XV	12						==007/5.4:G
					14	-K72	35			-Q51-XV	14						==007/5.6:G
					14	-K73	36			-Q51-XV	35						==007/5.7:G
					14	-K74	37			-Q51-XV	95						==007/5.9:G
							38										
2					27	=FA3-1X7	39			-Q56-XV	24						==008/4.6:E
					22	-Q51-XV	40			-Q56-XV	21						==008/4.6:F
3					29	=FA2-1X71	41			-Q51-XV	21						==008/4.6:G
	3				19	=FA2-1X72	42			-Q51-XV	42						==009/2.14:E
	4				20	=FA2-1X72	43			-Q51-XV	41						==009/2.14:E
	5				12	=FA2-1X71	44			-Q51-XV	31						==010/3.6:E
	6				13	=FA2-1X71	45			-Q51-XV	32						==010/3.6:F

Uwagi:

ENERGOTEST GLIWICE

Obiekt: GPZ 220/110/30kV Rożki		Data: 06.2019	Nr rysunku: 020
Nazwa rysunku: Rozdzielnia potrzeb własnych 0,4kV Plan zacisków =FA1+-1X7		Nr projektu: 03713_P27_C	Nr strony: 7/8

Zmiana	Data	Opis zmiany	Faza realizacji	Nr uprawnień		Podpis
			Dokumentacja Wykonawcza	SLK/2146/PWOE/08	Projektował: A. Muzyka	
				SLK/2146/PWOE/08	Opracował: A. Muzyka	
			Data 06.2019	Nr uprawnień 1343/94	Sprawdził: T. Gubernat	

Listwa zaciskowa: =FA1+-1X7

W3207 YnKSY 24x1,5 mm²	Przyłącze Nr zacisku	Przyłącze Oznaczenie listwy / aparatu	Nr zacisku	Mostek stały	Mostek przewodowy	Przyłącze Oznaczenie listwy / aparatu	Przyłącze Nr zacisku	Arkusz / Pole
			46	•				
7	33	=FA2-1X74	47	•		-K71	2	==014/3.3:D
8	41	=FA2-1X74	48	•		-K71	3	==014/3.3:E
9	42	=FA2-1X74	49	•		-K72	3	==014/3.4:E
10	56	=FA2-1X74	50	•		-K74	3	==014/5.3:E
11	35	=FA2-1X74	51	•		-K73	2	==014/4.3:D
12	51	=FA2-1X74	52	•		-K73	3	==014/4.3:E
13	42	=FA2-1X73	53	•		-Q56-XV	32	==015/1.3:E
14	35	=FA2-1X73	54	•		-Q56-XV	31	==015/1.3:C
			55	•		-K71	5	==015/1.9:C
15	43	=FA2-1X73	56	•		-Q56-XV	34	==015/1.4:E
16	46	=FA2-1X73	57	•		-K71	6	==015/1.9:E
17	47	=FA2-1X73	58	•		-K72	6	==015/1.10:E
			59	•				
			60	•				
			61	•				
			62	•				
			63	•				
			64	•				
			65	•				

Uwagi:

ENERGOTEST GLIWICE

Obiekt: GPZ 220/110/30kV Rożki		Data: 06.2019	Nr rysunku: 020
Nazwa rysunku: Rozdzielnia potrzeb własnych 0,4kV Plan zacisków =FA1+-1X7		Nr projektu: 03713_P27_C	Nr strony: 8/8

Zmiana	Data	Opis zmiany	Faza realizacji	Nr uprawnień		Podpis
			Dokumentacja Wykonawcza	SLK/2146/PWOE/08	Projektował: A. Muzyka	
				SLK/2146/PWOE/08	Opracował: A. Muzyka	
			Data 06.2019	1343/94	Sprawdził: T. Gubernat	

Listwa zaciskowa: =FA2+-1X70

			FC2_FA2_1001 YKY 3x2,5 mm²	FC1_FA2_1001 YKY 3x2,5 mm²	Przyłącze Nr zacisku	Przyłącze Oznaczenie listwy / aparatu	Nr zacisku	Mostek stały	Mostek przewodowy	Przyłącze Oznaczenie listwy / aparatu	Przyłącze Nr zacisku						Arkusz / Pole
				1	27	=FC1-X100	1	•		-S41	1						==006/1.3:D
				2	28	=FC1-X100	2	•		-S41	5						==006/1.3:D
			1		27	=FC2-X100	3	•		-S41	9						==006/1.4:D
			2		28	=FC2-X100	4	•		-S41	13						==006/1.5:D
					1	-F71	5	•		-S41	12						==006/1.6:F
					1	-F72	6	•		-F73	1						==006/1.8:F
					1	-F75	7	•		-F74	1						==006/1.13:F
					1	-F77	8	•		-F76	1						==006/1.17:F
							9	•									
					3	-F71	10	•		-S41	16						==006/1.7:F
					3	-F72	11	•		-F73	3						==006/1.9:F
					3	-F75	12	•		-F74	3						==006/1.13:F
					3	-F77	13	•		-F76	3						==006/1.17:F
					16	=FA1-1X7	14	•		-F71	2						==006/1.6:G
					22	=FA1-1X7	15	•		-F71	4						==006/1.7:G
					16	=FA3-1X7	16	•		-F76	2						==006/1.17:G
					22	=FA3-1X7	17	•		-F76	4						==006/1.17:G
					8	=FA4-1X7	18	•		-F77	2						==006/1.19:G
					11	=FA4-1X7	19	•		-F77	4						==006/1.19:G
							20	•									

Uwagi:

ENERGOTEST GLIWICE

Obiekt: GPZ 220/110/30kV Rożki		Data: 06.2019	Nr rysunku: 021
Nazwa rysunku: Rozdzielnia potrzeb własnych 0,4kV Plan zacisków =FA2+-1X70		Nr projektu: 03713_P27_C	Nr strony: 1/8

Zmiana	Data	Opis zmiany	Faza realizacji	Nr uprawnień		Podpis
			Dokumentacja Wykonawcza	SLK/2146/PWOE/08	Projektował: A. Muzyka	
				SLK/2146/PWOE/08	Opracował: A. Muzyka	
			Data 06.2019	1343/94	Sprawdził: T. Gubernat	

Listwa zaciskowa: =FA2+-1X71

W3208 YnKY 5x1,5 mm²	W3207 YnKSY 24x1,5 mm²	W3210 YnKSY 24x2,5 mm²	Przyłącze Nr zacisku	Przyłącze Oznaczenie listwy / aparatu	Nr zacisku	Mostek stały	Mostek przewodowy	Przyłącze Oznaczenie listwy / aparatu	Przyłącze Nr zacisku	Arkusz / Pole
			5	-A2-Y23	1			-F72	2	==010/3.6:B
			13	-S34R	2			-Q54-XV	11	==010/3.15:B
			38	-Q54-XV	3			-Q54-XV	98	==010/4.7:B
			26	-U91	4			-Q54-XV	U1	==010/4.10:B
					5					
			4	-F72	6			-Q54-XV	C12	==010/3.12:I
			13	-K711	7			-Q54-XV	C2	==010/3.14:I
			U2	-Q54-XV	8			-U91	27	==010/4.10:H
					9					
			14	-S34Q	10			-K722	5	==010/3.6:D
		1	45	=FA3-1X7	11			-A2-Y24	16	==010/3.8:D
	5		44	=FA1-1X7	12			-K722	6	==010/3.6:E
	6		45	=FA1-1X7	13			-K732	7	==010/3.6:G
		2	46	=FA3-1X7	14			-K742	7	==010/3.12:G
	18		9	-K732	15					==010/3.6:H
			9	-K742	16			-Q54-XV	C11	==010/3.12:H
			14	-A2-Y24	17			-Q54-XV	C1	==010/3.14:D
					18			-S34R	14	==010/3.15:D
			14	-K711	19			-Q54-XV	12	==010/4.4:G
			14	-K712	20			-Q54-XV	14	==010/4.6:G
			14	-K713	21			-Q54-XV	35	==010/4.7:G
			14	-K714	22			-Q54-XV	95	==010/4.9:G
					23					
					24					
		3	41	=FA3-1X7	25			-Q54-XV	24	==007/4.11:E
	1		28	=FA1-1X7	26			-Q54-XV	22	==007/4.12:E
			22	-Q53-XV	27			-Q54-XV	21	==007/4.11:F
	2		29	=FA1-1X7	28			-Q53-XV	21	==007/4.12:G
3			41	=FA1-1X7	29			-Q53-XV	32	==008/4.10:G
			31	-Q53-XV	30			-Q54-XV	34	==008/4.11:F
		4	28	=FA3-1X7	31			-Q54-XV	32	==008/4.12:F
		5	29	=FA3-1X7	32			-Q54-XV	31	==008/4.12:G
					33					
					34					
					35					

Uwagi:

ENERGOTEST GLIWICE

Obiekt: GPZ 220/110/30kV Rożki		Data: 06.2019	Nr rysunku: 021
Nazwa rysunku: Rozdzielnia potrzeb własnych 0,4kV Plan zacisków =FA2+-1X71		Nr projektu: 03713_P27_C	Nr strony: 2/8

Zmiana	Data	Opis zmiany	Faza realizacji	Nr uprawnień		Podpis
			Dokumentacja Wykonawcza	SLK/2146/PWOE/08	Projektował: A. Muzyka	
				SLK/2146/PWOE/08	Opracował: A. Muzyka	
			Data 06.2019	Nr uprawnień 1343/94	Sprawdził: T. Gubernat	

Listwa zaciskowa: =FA2+-1X72

W3207 YnKSY 24x1,5 mm²	W3210 YnKSY 24x2,5 mm²	W3213 YnKY 5x1,5 mm²	Przyłącze: Nr zacisku	Przyłącze: Oznaczenie listwy / aparatu	Nr zacisku	Mostek stały	Mostek przewodowy	Przyłącze: Oznaczenie listwy / aparatu	Przyłącze: Nr zacisku	Arkusz / Pole
			1	-F85	1	•		-F63	2	==009/2.2:E
			3	-F85	2	•		-F63	4	==009/2.3:E
			5	-F85	3	•		-F63	6	==009/2.3:E
			20	-1X74	4	•		SzN		==009/2.4:E
					5	•				
			3	-A2-Y22	6	•		-F73	2	==009/2.8:B
			13	-S33R	7	•		-Q53-XV	U1	==009/2.18:B
			13	-S38Q	8	•		-K725	2	==009/3.3:B
			11	-Q53-XV	9	•		-A2-Y25	1	==009/3.5:B
		1	...	=AD_TS-X	10	•		-A2-A02	11	==009/3.14:B
					11	•				
			4	-F73	12	•		-Q53-XV	U2	==009/2.14:I
			13	-K725	13	•		-A2-A02	12	==009/3.5:H
					14	•				
	6		42	=FA3-1X7	15	•		-S33Q	14	==009/2.8:D
			12	-A2-Y22	16	•		-Q54-XV	42	==009/2.11:D
	7		43	=FA3-1X7	17	•		-K742	4	==009/2.9:F
			6	-K742	18	•		-Q54-XV	44	==009/2.9:G
3			42	=FA1-1X7	19	•		-Q54-XV	41	==009/2.12:H
4			43	=FA1-1X7	20	•		-K732	5	==009/2.14:F
			6	-K732	21	•		-Q53-XV	C11	==009/2.14:G
			10	-A2-Y22	22	•		-Q53-XV	A1	==009/2.16:D
					23	•		-S33R	14	==009/2.18:D
					24	•		-S38Q	14	==009/3.4:E
			1	-K726	25	•		-A2-Y25	2	==009/3.5:E
			14	-K726	26	•		-A2-Y25	4	==009/3.6:E
					27	•		-S38R	14	==009/3.8:E
			14	-K721	28	•		-Q53-XV	12	==009/3.9:E
			14	-K722	29	•		-Q53-XV	14	==009/3.11:E
			14	-K724	30	•		-Q53-XV	95	==009/3.12:E
		2	...	=AD_TS-X	31	•		-K727	14	==009/3.14:E
		3	...	-AD-X	32	•		-K725	6	==009/3.18:E
		4	...	-AD-X	33	•		-K725	5	==009/3.19:E
					34	•				
					35	•				

Uwagi:

ENERGOTEST GLIWICE

Obiekt: GPZ 220/110/30kV Rożki		Data: 06.2019	Nr rysunku: 021
Nazwa rysunku: Rozdzielnia potrzeb własnych 0,4kV Plan zacisków =FA2+-1X72		Nr projektu: 03713_P27_C	Nr strony: 3/8

Zmiana	Data	Opis zmiany	Faza realizacji	Nr uprawnień		Podpis
			Dokumentacja Wykonawcza	SLK/2146/PWOE/08	Projektował: A. Muzyka	
				SLK/2146/PWOE/08	Opracował: A. Muzyka	
			Data 06.2019	1343/94	Sprawdził: T. Gubernat	

Listwa zaciskowa: =FA2+-1X73

W3210 YnKSY 24x2,5 mm²	W3207 YnKSY 24x1,5 mm²	W3202 YnKSY 7x2,5 mm²	W3207 YnKSY 24x1,5 mm²	Przyłącze Nr zacisku	Przyłącze Oznaczenie listwy / aparatu	Nr zacisku	Mostek stały	Mostek przewodowy	Przyłącze Oznaczenie listwy / aparatu	Przyłącze Nr zacisku	W3214 YnKSY 14x1,5 mm²				Arkusz / Pole
			1	2	=FA1-1X7	1	•		-U91	3					==007/3.2:F
			2	3	=FA1-1X7	2	•		-U91	1					==007/3.2:H
			3	5	=FA1-1X7	3	•		-U91	6					==007/3.4:F
			4	6	=FA1-1X7	4	•		-U91	4					==007/3.4:H
			6	8	=FA1-1X7	5	•		-U91	9					==007/3.6:F
			5	9	=FA1-1X7	6	•		-U91	7					==007/3.6:H
						7	•								
		1		2	=FA3-1X7	8	•		-U92	3					==008/3.2:F
		2		3	=FA3-1X7	9	•		-U92	1					==008/3.2:H
		3		5	=FA3-1X7	10	•		-U92	6					==008/3.4:F
		4		6	=FA3-1X7	11	•		-U92	4					==008/3.4:H
		6		8	=FA3-1X7	12	•		-U92	9					==008/3.6:F
		5		9	=FA3-1X7	13	•		-U92	7					==008/3.6:H
						14	•								
				1	-F81	15	•		-F61	2					==010/2.3:D
						16	•		-F86	1					==010/2.6:D
				3	-F81	17	•		-F61	4					==010/2.3:D
				5	-F81	18	•		-F61	6					==010/2.4:D
					SzN	19	•		-U91	11					==010/2.4:D
						20	•		-1X74	23					==010/2.6:D
				2	-U91	21	•		-F81	2					==010/2.3:E
				5	-U91	22	•		-F81	4					==010/2.3:E
				8	-U91	23	•		-F81	6					==010/2.4:E
						24	•								
				1	-F82	25	•		-F62	2					==010/2.9:D
						26	•		-F87	1					==010/2.12:D
				3	-F82	27	•		-F62	4					==010/2.9:D
				5	-F82	28	•		-F62	6					==010/2.10:D
					SzN	29	•		-U92	11					==010/2.10:D
						30	•		-1X74	26					==010/2.12:D
				2	-U92	31	•		-F82	2					==010/2.9:E
				5	-U92	32	•		-F82	4					==010/2.9:E
				8	-U92	33	•		-F82	6					==010/2.10:E
						34	•								
		14		54	=FA1-1X7	35	•		-F75	2					==015/1.3:B
	8			53	=FA3-1X7	36	•		-K721	8					==015/1.6:B
						37	•		=FA4-1X7	18	8				==015/2.9:B
						38	•								
				13	-K731	39	•		-F75	4					==015/1.3:G
						40	•		-H51	x2					==015/1.10:G
						41	•								
		13		53	=FA1-1X7	42	•		-K731	14					==015/1.3:F
		15		56	=FA1-1X7	43	•		-K732	14					==015/1.4:F
	9			55	=FA3-1X7	44	•		-K741	14					==015/1.6:F
	10			56	=FA3-1X7	45	•		-K742	14					==015/1.7:F

Uwagi:

ENERGOTEST GLIWICE

Obiekt: GPZ 220/110/30kV Rożki		Data: 06.2019	Nr rysunku: 021
Nazwa rysunku: Rozdzielnia potrzeb własnych 0,4kV Plan zacisków =FA2+-1X73		Nr projektu: 03713_P27_C	Nr strony: 4/8

Zmiana	Data	Opis zmiany	Faza realizacji	Nr uprawnień		Podpis
			Dokumentacja Wykonawcza	SLK/2146/PWOE/08	Projektował: A. Muzyka	
				SLK/2146/PWOE/08	Opracował: A. Muzyka	
			Data 06.2019	1343/94	Sprawdził: T. Gubernat	

Listwa zaciskowa: =FA2+-1X73

		W3214 YnKSY 14x1,5 mm²	W3210 YnKSY 24x2,5 mm²	W3207 YnKSY 24x1,5 mm²	Przyłącze Nr zacisku	Przyłącze Oznaczenie listwy / aparatu	Nr zacisku	Mostek stały	Mostek przewodowy	Przyłącze Oznaczenie listwy / aparatu	Przyłącze Nr zacisku						Arkusz / Pole
				16	57	=FA1-1X7	46	•		-H51	x1						==015/1.9:F
				17	58	=FA1-1X7	47	•		-H51	x3						==015/1.10:F
			11		57	=FA3-1X7	48	•		-H52	x1						==015/1.12:F
			12		58	=FA3-1X7	49	•		-H52	x3						==015/1.13:F
					9	-K721	50	•		-H53	x1						==015/1.14:F
					9	-K722	51	•		-H53	x3						==015/1.15:F
					6	-K711	52	•		-H54	x1						==015/1.17:F
					6	-K712	53	•		-H54	x3						==015/1.18:F
					3	-K731	54	•		-H56	x1						==015/2.3:F
					3	-K732	55	•		-H56	x3						==015/2.4:F
					3	-K741	56	•		-H57	x1						==015/2.6:F
					3	-K742	57	•		-H57	x3						==015/2.7:F
		9			19	=FA4-1X7	58	•		-H55	x1						==015/2.9:F
		10			20	=FA4-1X7	59	•		-H55	x3						==015/2.10:F
							60	•									
							61	•									

Uwagi:

ENERGOTEST GLIWICE

Obiekt: GPZ 220/110/30kV Rożki		Data: 06.2019	Nr rysunku: 021
Nazwa rysunku: Rozdzielnia potrzeb własnych 0,4kV Plan zacisków =FA2+-1X73		Nr projektu: 03713_P27_C	Nr strony: 5/8

Zmiana	Data	Opis zmiany	Faza realizacji	Nr uprawnień		Podpis
			Dokumentacja Wykonawcza	SLK/2146/PWOE/08	Projektował: A. Muzyka	
				SLK/2146/PWOE/08	Opracował: A. Muzyka	
			Data 06.2019	1343/94	Sprawdził: T. Gubernat	

Listwa zaciskowa: =FA2+-1X74

W3214 YnKSY 14x1,5 mm²	W3210 YnKSY 24x2,5 mm²	W3206 YnKY 3x1,5 mm²	W3204 YnKY 5x1,5 mm²	W3203 YnKY 25x1,5 mm²	Przyłącze Nr zacisku	Przyłącze Oznaczenie listwy / aparatu	Nr zacisku	Mostek stały	Mostek przewodowy	Przyłącze Oznaczenie listwy / aparatu	Przyłącze Nr zacisku	W3207 YnKSY 24x1,5 mm²					Arkusz / Pole
				1	11	=FA1-1X7	1	•		-F83	1						==007/3.16:G
				2	12	=FA1-1X7	2	•		-F83	3						==007/3.16:G
				3	13	=FA1-1X7	3	•		-F83	5						==007/3.17:G
				4	14	=FA1-1X7	4	•		-A2-N12	4						==007/3.17:G
					2	-F83	5	•		-A2-N12	1						==007/3.16:H
					4	-F83	6	•		-A2-N12	2						==007/3.16:H
					6	-F83	7	•		-A2-N12	3						==007/3.17:H
			1		11	=FA3-1X7	8	•		-F84	1						==008/3.16:G
							9	•									
			2		12	=FA3-1X7	10	•		-F84	3						==008/3.16:G
			3		13	=FA3-1X7	11	•		-F84	5						==008/3.17:G
			4		14	=FA3-1X7	12	•		-A2-N14	4						==008/3.17:G
					2	-F84	13	•		-A2-N14	1						==008/3.16:H
					4	-F84	14	•		-A2-N14	2						==008/3.16:H
					6	-F84	15	•		-A2-N14	3						==008/3.17:H
							16	•									
					2	-F85	17	•		-A2-N11	1						==009/2.2:H
					4	-F85	18	•		-A2-N11	2						==009/2.3:H
					6	-F85	19	•		-A2-N11	3						==009/2.3:H
					4	-1X72	20	•		-A2-N11	4						==009/2.4:H
							21	•									
					2	-F86	22	•		-A2-A03	5						==010/2.6:H
					20	-1X73	23	•		-A2-A03	6						==010/2.6:H
							24	•									
					2	-F87	25	•		-A2-A03	1						==010/2.12:H
					30	-1X73	26	•		-A2-A03	2						==010/2.12:H
							27	•									
					2	-F88	28	•		-A2-A01	9						==011/2.14:H
		1			2	=FA4-1X7	29	•		-F88	1						==011/2.14:G
		2			6	=FA4-1X7	30	•		-A2-A01	10						==011/2.14:H
							31	•									
					2	-F74	32	•		-A2-Z71	1						==014/2.3:B
	13				47	=FA3-1X7	33	•		=FA1-1X7	47	7					==014/3.3:B
5					15	=FA4-1X7	34	•		-K711	2						==014/3.9:B
	14				51	=FA3-1X7	35	•		=FA1-1X7	51	11					==014/4.3:B
					13	-S35	36	•		-K713	2						==014/4.7:B
							37	•									
					3	-A2-Z71	38	•		-F74	4						==014/2.3:H
							39	•		-A2-A04	6						==014/3.3:H
							40	•									
				8	48	=FA1-1X7	41	•		-A2-A04	5						==014/3.3:G

Uwagi:

ENERGOTEST GLIWICE

Obiekt: GPZ 220/110/30kV Rożki		Data: 06.2019	Nr rysunku: 021
Nazwa rysunku: Rozdzielnia potrzeb własnych 0,4kV Plan zacisków =FA2+-1X74		Nr projektu: 03713_P27_C	Nr strony: 6/8

Zmiana	Data	Opis zmiany	Faza realizacji	Nr uprawnień		Podpis
			Dokumentacja Wykonawcza	SLK/2146/PWOE/08	Projektował: A. Muzyka	
				SLK/2146/PWOE/08	Opracował: A. Muzyka	
			Data 06.2019	1343/94	Sprawdził: T. Gubernat	

Listwa zaciskowa: =FA2+-1X74

W3211 YnKY 5x1,5 mm²	W3209 YnKY 5x1,5 mm²	W3214 YnKSY 14x1,5 mm²	W3210 YnKSY 24x2,5 mm²	W3207 YnKSY 24x1,5 mm²	Przyłącze Nr zacisku	Przyłącze Oznaczenie listwy / aparatu	Nr zacisku	Mostek stały	Mostek przewodowy	Przyłącze Oznaczenie listwy / aparatu	Przyłącze Nr zacisku						Arkusz / Pole
				9	49	=FA1-1X7	42	•		-A2-A04	7						==014/3.4:G
			15		48	=FA3-1X7	43	•		-A2-A04	1						==014/3.6:G
			16		49	=FA3-1X7	44	•		-A2-A04	3						==014/3.7:G
					3	-K711	45	•		-A2-A04	9						==014/3.9:G
					3	-K712	46	•		-A2-A04	11						==014/3.10:G
					3	-K721	47	•		-A2-A02	5						==014/3.12:G
					3	-K722	48	•		-A2-A02	7						==014/3.13:G
		6			16	=FA4-1X7	49	•		-A2-A02	1						==014/3.15:G
		7			17	=FA4-1X7	50	•		-A2-A02	3						==014/3.16:G
				12	52	=FA1-1X7	51	•		-A2-A03	9						==014/4.3:F
			17		52	=FA3-1X7	52	•		-A2-A03	7						==014/4.5:F
					3	-K713	53	•		-A2-A03	11						==014/4.7:F
		2			9	=FA4-1X7	54	•		-A2-A02	9						==014/4.11:F
		3			12	=FA4-1X7	55	•		-A2-A02	10						==014/4.12:F
				10	50	=FA1-1X7	56	•		-A2-A04	15						==014/5.3:F
			18		50	=FA3-1X7	57	•		-K714	3						==014/5.5:F
					6	-K731	58	•		-A2-A04	13						==014/5.13:F
					6	-K741	59	•									==014/5.15:F
					14	-S35	60	•		-A2-A03	13						==014/6.3:F
					14	-S36	61	•		-A2-A03	15						==014/6.4:F
					14	-S37	62	•		-A2-A01	13						==014/6.6:F
							63	•									
							64	•									
	1				16	=FA1-1X7	65	•		-A2-Y23	3						==007/4.6:B
							66	•		-S31R	13						==007/4.15:B
					13	-S31Q	67	•		-A2-Y23	4						==007/4.6:C
	2				27	=FA1-1X7	68	•		-S31Q	14						==007/4.6:D
	3				28	=FA1-1X7	69	•		-A2-Y24	12						==007/4.8:C
	4				31	=FA1-1X7	70	•		-A2-Y24	10						==007/4.14:C
							71	•		-S31R	14						==007/4.15:C
1					16	=FA3-1X7	72	•		-A2-Y23	1						==008/4.6:B
							73	•		-S32R	13						==008/4.15:B
					13	-S32Q	74	•		-A2-Y23	2						==008/4.6:C
2					27	=FA3-1X7	75	•		-S32Q	14						==008/4.6:D
3					28	=FA3-1X7	76	•		-A2-Y24	6						==008/4.8:C
4					31	=FA3-1X7	77	•		-A2-Y24	8						==008/4.14:C
							78	•		-S32R	14						==008/4.15:C
					13	-S33Q	79	•		-A2-Y22	4						==009/2.8:C
					13	-S34Q	80	•		-A2-Y23	6						==010/3.6:C
		1			8	=FA4-1X7	81	•		-A2-Y22	5						==011/2.6:D
		4			14	=FA4-1X7	82	•		-A2-Y22	6						==011/2.6:E
							83	•									
							84	•									

Uwagi:

ENERGOTEST GLIWICE

Obiekt: GPZ 220/110/30kV Rożki		Data: 06.2019	Nr rysunku: 021
Nazwa rysunku: Rozdzielnia potrzeb własnych 0,4kV Plan zacisków =FA2+-1X74		Nr projektu: 03713_P27_C	Nr strony: 7/8

Zmiana	Data	Opis zmiany	Faza realizacji	Nr uprawnień		Podpis
			Dokumentacja Wykonawcza	SLK/2146/PWOE/08	Projektował: A. Muzyka	
				SLK/2146/PWOE/08	Opracował: A. Muzyka	
			Data 06.2019	1343/94	Sprawdził: T. Gubernat	

Listwa zaciskowa: =FA2+-1X75

W3215 YnKSY 7x1,5 mm²	W7985 YKSY 7x1,5 mm²	Przyłącze Nr zacisku	Przyłącze Oznaczenie listwy / aparatu	Nr zacisku	Mostek stały	Mostek przewodowy	Przyłącze Oznaczenie listwy / aparatu	Przyłącze Nr zacisku	Arkusz / Pole
	5	202	=FT2-X28	1					==015/3.2:D
		1	-A2-Y24	2			-K727	2	==015/3.3:B
		14	-U91	3			-U92	14	==015/3.7:B
				4					
	1	156	=FT2-X28	5			-A2-Y24	2	==015/3.3:D
	2	157	=FT2-X28	6			-K721	6	==015/3.5:D
	3	158	=FT2-X28	7			-U91	15	==015/3.7:D
	4	159	=FT2-X28	8			-U92	15	==015/3.8:D
				9					
				10					
1		22	=FT-X1	11			-K732	9	==015/3.12:D
				12					
2		BI0	=FT-BI#0	13			-K732	8	==015/3.14:D
3		BI1	=FT-BI#0	14			-K731	8	==015/3.16:D
4		BI2	=FT-BI#0	15			-K734	8	==015/3.17:D
5		BI3	=FT-BI#0	16			-K733	8	==015/3.19:D

Uwagi:

ENERGOTEST GLIWICE

Obiekt: GPZ 220/110/30kV Rożki

Nazwa rysunku: Rozdzielnia potrzeb własnych 0,4kV
Plan zacisków =FA2+-1X75

Data: 06.2019

Nr rysunku: 021

Nr projektu: 03713_P27_C

Nr strony: 9/8

Zmiana	Data	Opis zmiany	Faza realizacji	Nr uprawnień		Podpis
			Dokumentacja Wykonawcza	SLK/2146/PWOE/08	Projektował: A. Muzyka	
				SLK/2146/PWOE/08	Opracował: A. Muzyka	
			Data 06.2019	1343/94	Sprawdził: T. Gubernat	

Listwa zaciskowa: =FA3+-X92

				Lp2,5 LgY 1x2,5 mm²	Przyłącze Nr zacisku	Przyłącze Oznaczenie listwy / aparatu	Nr zacisku	Mostek stały	Mostek przewodowy	Przyłącze Oznaczenie listwy / aparatu	Przyłącze Nr zacisku	W8035 YKSY 7x2,5 mm²	W8036 YKSY 7x1,5 mm²				Arkusz / Pole
				X	s2	-T121	1	•		=FQ3-X825	1	1					==008/2.3:E
				X	s1	-T121	2	•		=FQ3-X825	2	2					==008/2.4:E
					2	-F61	3	•		-X92	6						==008/2.13:E
					4	-F61	4	•		-X92	8						==008/2.14:E
					6	-F61	5	•		-X92	10						==008/2.15:E
							6	•									==008/2.14:E
							7	•									==008/2.14:E
							8	•									==008/2.14:E
							9	•									==008/2.15:E
							10	•									==008/2.15:E
							11	•									==008/2.16:E
							12	•		=FQ3-X825	7		4				==008/2.16:E
				X	s2	-T122	13	•		=FQ3-X825	13	3					==008/2.5:E
				X	s1	-T122	14	•		=FQ3-X825	14	4					==008/2.6:E
				X	s2	-T123	15	•		=FQ3-X825	15	5					==008/2.7:E
				X	s1	-T123	16	•		=FQ3-X825	16	6					==008/2.7:E

Uwagi:

ENERGOTEST GLIWICE

Obiekt: GPZ 220/110/30kV Rożki		Data: 06.2019	Nr rysunku: 022
Nazwa rysunku: Rozdzielnia potrzeb własnych 0,4kV Plan zacisków =FA3+-X92		Nr projektu: 03713_P27_C	Nr strony: 1/8

Zmiana	Data	Opis zmiany	Faza realizacji	Nr uprawnień		Podpis
			Dokumentacja Wykonawcza	SLK/2146/PWOE/08	Projektował: A. Muzyka	
				SLK/2146/PWOE/08	Opracował: A. Muzyka	
			Data 06.2019	1343/94	Sprawdził: T. Gubernat	

Listwa zaciskowa: =FA3+-X95

Przyłącze Nr zacisku	Przyłącze Oznaczenie listwy / aparatu	Nr zacisku	Mostek stały	Mostek przewodowy	Przyłącze Oznaczenie listwy / aparatu	Przyłącze Nr zacisku	W8041 YKSY 7x2,5 mm²					Arkusz / Pole
s2	-T141	1	•		=FQ3-X828	1	1					==013/1.8:F
s1	-T141	2	•		=FQ3-X828	2	2					==013/1.8:F
		3	•		-X95	6						==013/1.13:F
		4	•		-X95	8						==013/1.14:F
		5	•		-X95	10						==013/1.15:F
		6	•									==013/1.14:F
		7	•									==013/1.14:F
		8	•									==013/1.14:F
		9	•									==013/1.15:F
		10	•									==013/1.15:F
		11	•									==013/1.16:F
		12	•									==013/1.16:F
s2	-T142	13	•		=FQ3-X828	13	3					==013/1.10:F
s1	-T142	14	•		=FQ3-X828	14	4					==013/1.10:F
s2	-T143	15	•		=FQ3-X828	15	5					==013/1.11:F
s1	-T143	16	•		=FQ3-X828	16	6					==013/1.12:F

Uwagi:

ENERGOTEST GLIWICE

Obiekt: GPZ 220/110/30kV Rożki		Data: 06.2019	Nr rysunku: 022
Nazwa rysunku: Rozdzielnia potrzeb własnych 0,4kV Plan zacisków =FA3+-X95		Nr projektu: 03713_P27_C	Nr strony: 2/8

Zmiana	Data	Opis zmiany	Faza realizacji	Nr uprawnień		Podpis
			Dokumentacja Wykonawcza	SLK/2146/PWOE/08	Projektował: A. Muzyka	
				SLK/2146/PWOE/08	Opracował: A. Muzyka	
			Data 06.2019	1343/94	Sprawdził: T. Gubernat	

Listwa zaciskowa: =FA3+-X200

W3046 YnKY-żo 5x10 mm²	W3044 YKYFtly-żo 5x6 mm²	W3043 YKYFtly-żo 5x25 mm²	W3042 YKYFtly-żo 5x10 mm²	W3049 YKYFtly-żo 5x10 mm²	Przyłącze: Nr zacisku	Przyłącze: Oznaczenie listwy / aparatu	Nr zacisku	Mostek stały	Mostek przewodowy	Przyłącze: Oznaczenie listwy / aparatu	Przyłącze: Nr zacisku	Lp2,5 LgY 1x2,5 mm²	Lp6 LgY 1x6 mm²				Arkusz / Pole
				1	2	=5FS1-X01	1	•		-F201	2	X					==005/9.3:E
				2	4	=5FS1-X01	2	•		-F201	4	X					==005/9.3:E
				3	6	=5FS1-X01	3	•		-F201	6	X					==005/9.4:E
			1		40	=5FS1-X01	4	•		-F202	2	X					==005/9.6:E
			2		42	=5FS1-X01	5	•		-F202	4	X					==005/9.6:E
			3		44	=5FS1-X01	6	•		-F202	6	X					==005/9.7:E
		1				=5FS1-X	7	•		-F203	2		X				==005/9.9:E
		2				=5FS1-X	8	•		-F203	4		X				==005/9.9:E
		3				=5FS1-X	9	•		-F203	6		X				==005/9.10:E
	1					=4A6-X	10	•		-F204	2	X					==005/9.12:E
	2					=4A6-X	11	•		-F204	4	X					==005/9.13:E
	3					=4A6-X	12	•		-F204	6	X					==005/9.13:E
							13	•		-F205	2		X				==005/9.15:E
							14	•		-F205	4		X				==005/9.16:E
							15	•		-F205	6		X				==005/9.16:E
1						=FC2-X	16	•		-F206	2		X				==005/9.18:E
2						=FC2-X	17	•		-F206	4		X				==005/9.19:E
3						=FC2-X	18	•		-F206	6		X				==005/9.19:E
							19	•		-F207	2	X					==005/10.3:E
							20	•		-F207	4	X					==005/10.3:E
							21	•		-F207	6	X					==005/10.4:E
							22	•		-F208	2	X					==005/10.6:E
							23	•		-F208	4	X					==005/10.6:E
							24	•		-F208	6	X					==005/10.7:E
				1	L	=R30_09-X	25	•		-F209	2	X					==005/10.9:E

Uwagi:

ENERGOTEST GLIWICE

Obiekt: GPZ 220/110/30kV Rożki		Data: 06.2019	Nr rysunku: 022
Nazwa rysunku: Rozdzielnia potrzeb własnych 0,4kV Plan zacisków =FA3+-X200		Nr projektu: 03713_P27_C	Nr strony: 3 / 8

Zmiana	Data	Opis zmiany	Faza realizacji	Nr uprawnień		Podpis
			Dokumentacja Wykonawcza	SLK/2146/PWOE/08	Projektował: A. Muzyka	
				SLK/2146/PWOE/08	Opracował: A. Muzyka	
			Data 06.2019	1343/94	Sprawdził: T. Gubernat	

Listwa zaciskowa: =FA3+-X200

W3055 YKY-żo 3x2,5 mm²	W3054 YKY-żo 3x2,5 mm²	W3053 YKY-żo 3x4 mm²	W3052 YnKY-żo 3x2,5 mm²	W3050 YnKY-żo 3x10 mm²	Przyłącze Nr zacisku	Przyłącze Oznaczenie listwy / aparatu	Nr zacisku	Mostek stały	Mostek przewodowy	Przyłącze Oznaczenie listwy / aparatu	Przyłącze Nr zacisku	Lp10 LgY 1x10 mm²	Lp2,5 LgY 1x2,5 mm²				Arkusz / Pole
				1	3	=FA5-X01	26	•		-F210	2	X					==005/10.12:E
							27	•		-F211	2		X				==005/10.15:E
			1			=SOT-X	28	•		-F212	2		X				==005/10.18:E
		1			13	=FA5-X01	29	•		-F213	2	X					==005/11.3:E
	1					=NTppII-X	30	•		-F214	2		X				==005/11.6:E
1						=NTppI-X	31	•		-F215	2		X				==005/11.9:E
							32	•		-F216	2		X				==005/11.12:E
							33	•		-F217	2		X				==005/11.15:E
							34	•		-F218	2		X				==005/11.18:E
							35	•		-F219	2		X				==005/12.3:E
							36	•		-F220	2		X				==005/12.6:E
				1		=FA10-X	37	•		-F221	2	X					==005/12.9:E

Uwagi:

ENERGOTEST GLIWICE

Obiekt: GPZ 220/110/30kV Rożki		Data: 06.2019	Nr rysunku: 022
Nazwa rysunku: Rozdzielnia potrzeb własnych 0,4kV Plan zacisków =FA3+-X200		Nr projektu: 03713_P27_C	Nr strony: 4/8

Zmiana	Data	Opis zmiany	Faza realizacji	Nr uprawnień		Podpis
			Dokumentacja Wykonawcza	SLK/2146/PWOE/08	Projektował: A. Muzyka	
				SLK/2146/PWOE/08	Opracował: A. Muzyka	
			Data 06.2019	1343/94	Sprawdził: T. Gubernat	

Listwa zaciskowa: =FA3+-X200

W3070 YKY-żo 3x2,5 mm²	W3066 YKY-żo 5x4 mm²	W3065 YKY-żo 5x4 mm²	W3064 YKY-żo 5x6 mm²	W3066 YMKY-żo 5x10 mm²	Przyłącze Nr zacisku	Przyłącze Oznaczenie listwy / aparatu	Nr zacisku	Mostek stały	Mostek przewodowy	Przyłącze Oznaczenie listwy / aparatu	Przyłącze Nr zacisku	Lp3 LgY 1x3 mm²					Arkusz / Pole
				2		=FA10-X	38	•		-F221	4	X					==005/12.9:E
				3		=FA10-X	39	•		-F221	6	X					==005/12.10:E
							40	•		-F222	2	X					==005/12.12:E
							41	•		-F222	4	X					==005/12.13:E
							42	•		-F222	6	X					==005/12.13:E
							43	•		-F223	2	X					==005/12.15:E
							44	•		-F223	4	X					==005/12.16:E
							45	•		-F223	6	X					==005/12.16:E
			1			=SP-X	46	•		-F224	2	X					==005/12.18:E
			2			=SP-X	47	•		-F224	4	X					==005/12.19:E
			3			=SP-X	48	•		-F224	6	X					==005/12.19:E
		1				=POD-X	49	•		-F225	2	X					==005/13.3:E
		2				=POD-X	50	•		-F225	4	X					==005/13.3:E
		3				=POD-X	51	•		-F225	6	X					==005/13.4:E
	1					=ZU-X	52	•		-F226	2	X					==005/13.6:E
	2					=ZU-X	53	•		-F226	4	X					==005/13.6:E
	3					=ZU-X	54	•		-F226	6	X					==005/13.7:E
							55	•		-F227	2	X					==005/13.9:E
							56	•		-F227	4	X					==005/13.9:E
							57	•		-F227	6	X					==005/13.10:E
							58	•		-F228	2	X					==005/13.12:E
							59	•		-F228	4	X					==005/13.13:E
							60	•		-F228	6	X					==005/13.13:E
							61	•		-F229	2	X					==005/13.15:E
							62	•		-F229	4	X					==005/13.16:E
							63	•		-F229	6	X					==005/13.16:E
1						=BW-X	64	•		-F230	2	X					==005/13.18:E
							65	•		-F231	2	X					==005/14.3:E
							66	•		-F232	2	X					==005/14.6:E
							67	•		-F233	2	X					==005/14.9:E
							68	•		-F234	2	X					==005/14.12:E
							69	•		-F235	2	X					==005/14.15:E
				1		=HD2-X	70	•		-F236	2	X					==005/14.18:E

Uwagi:

ENERGOTEST GLIWICE

Obiekt: GPZ 220/110/30kV Rożki		Data: 06.2019	Nr rysunku: 022
Nazwa rysunku: Rozdzielnia potrzeb własnych 0,4kV Plan zacisków =FA3+-X200		Nr projektu: 03713_P27_C	Nr strony: 5/8

Zmiana	Data	Opis zmiany	Faza realizacji	Nr uprawnień		Podpis
			Dokumentacja Wykonawcza	SLK/2146/PWOE/08	Projektował: A. Muzyka	
				SLK/2146/PWOE/08	Opracował: A. Muzyka	
			Data 06.2019	1343/94	Sprawdził: T. Gubernat	

Listwa zaciskowa: =FA3+-X200

W3067 YKY-żo 5x25 mm²	W3078 YKY-żo 5x25 mm²	W3077 YKY-żo 5x25 mm²	W3076 YKY-żo 5x25 mm²	Przyłącze Nr zacisku	Przyłącze Oznaczenie listwy / aparatu	Nr zacisku	Mostek stały	Mostek przewodowy	Przyłącze Oznaczenie listwy / aparatu	Przyłącze Nr zacisku	Lp35 LgY 1x35 mm²					Arkusz / Pole
			2		=HD2-X	71	•		-F236	4	X					==005/14.19:E
			3		=HD2-X	72	•		-F236	6	X					==005/14.19:E
		1			=SU-X	73	•		-F237	2	X					==005/15.3:E
		2			=SU-X	74	•		-F237	4	X					==005/15.3:E
		3			=SU-X	75	•		-F237	6	X					==005/15.4:E
	1				=HK-X	76	•		-F238	2	X					==005/15.6:E
	2				=HK-X	77	•		-F238	4	X					==005/15.6:E
	3				=HK-X	78	•		-F238	6	X					==005/15.7:E
1					=PWP-X	79	•		-F239	2	X					==005/15.9:E
2					=PWP-X	80	•		-F239	4	X					==005/15.9:E
3					=PWP-X	81	•		-F239	6	X					==005/15.10:E
						82	•		-F240	2	X					==005/15.12:E
						83	•		-F240	4	X					==005/15.13:E
						84	•		-F240	6	X					==005/15.13:E

Uwagi:

ENERGOTEST GLIWICE

Obiekt: GPZ 220/110/30kV Rożki		Data: 06.2019	Nr rysunku: 022
Nazwa rysunku: Rozdzielnia potrzeb własnych 0,4kV Plan zacisków =FA3+-X200		Nr projektu: 03713_P27_C	Nr strony: 6/8

Zmiana	Data	Opis zmiany	Faza realizacji	Nr uprawnień		Podpis
			Dokumentacja Wykonawcza	SLK/2146/PWOE/08	Projektował: A. Muzyka	
				SLK/2146/PWOE/08	Opracował: A. Muzyka	
			Data 06.2019	1343/94	Sprawdził: T. Gubernat	

Listwa zaciskowa: =FA3+-1X7

W3208 YnKY 5x1,5 mm²	W3210 YnKSY 24x2,5 mm²	W3211 YnKY 5x1,5 mm²	W3204 YnKY 5x1,5 mm²	W3200 YnKSY 24x2,5 mm²	Przyłącze Nr zacisku	Przyłącze Oznaczenie listwy / aparatu	Nr zacisku	Mostek stały	Mostek przewodowy	Przyłącze Oznaczenie listwy / aparatu	Przyłącze Nr zacisku	W3208 YnKY 5x1,5 mm²	W3210 YnKSY 24x2,5 mm²				Arkusz / Pole
							1			-T124	s2						==008/3.2:E
				1	8	=FA2-1X73	2										==008/3.2:F
				2	9	=FA2-1X73	3			-T124	s1						==008/3.3:F
							4			-T125	s2						==008/3.4:E
				3	10	=FA2-1X73	5										==008/3.4:F
				4	11	=FA2-1X73	6			-T125	s1						==008/3.5:F
							7			-T126	s2						==008/3.6:E
				6	12	=FA2-1X73	8										==008/3.6:F
				5	13	=FA2-1X73	9			-T126	s1						==008/3.6:F
							10										
			1		8	=FA2-1X74	11			-F63	2						==008/3.16:E
			2		10	=FA2-1X74	12			-F63	4						==008/3.16:E
			3		11	=FA2-1X74	13			-F63	6						==008/3.17:E
			4		12	=FA2-1X74	14			SzN							==008/3.17:E
							15										
		1			72	=FA2-1X74	16			=FA2-1X70	16						==008/4.6:B
					38	-Q52-XV	17			-Q52-XV	11						==008/5.4:B
					98	-Q52-XV	18			-Q52-XV	U1						==008/5.9:B
							19										
							20										
							21										
					17	=FA2-1X70	22			-Q52-XV	C12						==008/4.12:I
					13	-K71	23			-Q52-XV	C2						==008/4.14:I
					U2	-Q52-XV	24										==008/5.10:H
							25										
							26										
		2			75	=FA2-1X74	27			=FA1-1X7	39	2					==008/4.6:D
		3			76	=FA2-1X74	28			=FA2-1X71	31		4				==008/4.8:D
	5				32	=FA2-1X71	29			-Q57-XV	22						==008/4.12:G
					21	-Q57-XV	30			-Q52-XV	C11						==008/4.12:H
		4			77	=FA2-1X74	31			-Q52-XV	C1						==008/4.14:D
							32										
							33										
					14	-K71	34			-Q52-XV	12						==008/5.4:G
					14	-K72	35			-Q52-XV	14						==008/5.6:G
					14	-K73	36			-Q52-XV	35						==008/5.7:G
					14	-K74	37			-Q52-XV	95						==008/5.9:G
							38										
1					27	=FA1-1X7	39			-Q52-XV	21						==007/4.6:F
					22	-Q52-XV	40			-Q57-XV	11						==007/4.8:G
	3				25	=FA2-1X71	41			-Q57-XV	12						==007/4.8:F
	6				15	=FA2-1X72	42			-Q52-XV	42						==009/2.8:E
					41	-Q52-XV	43			=FA2-1X72	17		7				==009/2.9:F
							44										
	1				11	=FA2-1X71	45			-Q52-XV	31						==010/3.11:E

Uwagi:

ENERGOTEST GLIWICE

Obiekt: GPZ 220/110/30kV Rożki		Data: 06.2019	Nr rysunku: 022
Nazwa rysunku: Rozdzielnia potrzeb własnych 0,4kV Plan zacisków =FA3+-1X7		Nr projektu: 03713_P27_C	Nr strony: 7/8

Zmiana	Data	Opis zmiany	Faza realizacji	Nr uprawnień		Podpis
			Dokumentacja Wykonawcza	SLK/2146/PWOE/08	Projektował: A. Muzyka	
				SLK/2146/PWOE/08	Opracował: A. Muzyka	
			Data 06.2019	1343/94	Sprawdził: T. Gubernat	

Listwa zaciskowa: =FA3+-1X7

W3210 YnKSY 24x2,5 mm²	Przyłącze Nr zacisku	Przyłącze Oznaczenie listwy / aparatu	Nr zacisku	Mostek stały	Mostek przewodowy	Przyłącze Oznaczenie listwy / aparatu	Przyłącze Nr zacisku	Arkusz / Pole
2	14	=FA2-1X71	46	•		-Q52-XV	32	==010/3.12:F
13	33	=FA2-1X74	47	•		-K71	2	==014/3.6:D
15	43	=FA2-1X74	48	•		-K71	3	==014/3.6:E
16	44	=FA2-1X74	49	•		-K72	3	==014/3.7:E
18	57	=FA2-1X74	50	•		-K74	3	==014/5.9:E
14	35	=FA2-1X74	51	•		-K73	2	==014/4.5:D
17	52	=FA2-1X74	52	•		-K73	3	==014/4.5:E
8	36	=FA2-1X73	53	•		-Q57-XV	31	==015/1.6:D
			54	•		-K71	5	==015/1.12:D
9	44	=FA2-1X73	55	•		-Q57-XV	32	==015/1.6:E
10	45	=FA2-1X73	56	•		-Q57-XV	34	==015/1.7:E
11	48	=FA2-1X73	57	•		-K71	6	==015/1.12:E
12	49	=FA2-1X73	58	•		-K72	6	==015/1.13:E
			59	•				
			60	•				
			61	•				
			62	•				
			63	•				
			64	•				
			65	•				

Uwagi:

ENERGOTEST GLIWICE

Obiekt: GPZ 220/110/30kV Rożki		Data: 06.2019	Nr rysunku: 022
Nazwa rysunku: Rozdzielnia potrzeb własnych 0,4kV Plan zacisków =FA3+-1X7		Nr projektu: 03713_P27_C	Nr strony: 8/8

Zmiana	Data	Opis zmiany	Faza realizacji	Nr uprawnień		Podpis
			Dokumentacja Wykonawcza	SLK/2146/PWOE/08	Projektował: A. Muzyka	
				SLK/2146/PWOE/08	Opracował: A. Muzyka	
			Data 06.2019	1343/94	Sprawdził: T. Gubernat	

Listwa zaciskowa: =FA4+-X93

Przyłącze Nr zacisku	Przyłącze Oznaczenie listwy / aparatu	Nr zacisku	Mostek stały	Mostek przewodowy	Przyłącze Oznaczenie listwy / aparatu	Przyłącze Nr zacisku	W8037 YKSY 7x2,5 mm²	W8038 YKSY 7x1,5 mm²				Arkusz / Pole
s2	-T151	1	•		=FQ3-X826	1	1					==005/18.8:F
s1	-T151	2	•		=FQ3-X826	2	2					==005/18.8:F
2	-F62	3	•		-X93	6						==005/18.14:F
4	-F62	4	•		-X93	8						==005/18.15:F
6	-F62	5	•		-X93	10						==005/18.16:F
		6	•									==005/18.15:F
		7	•									==005/18.15:F
		8	•									==005/18.16:F
		9	•									==005/18.16:F
		10	•									==005/18.16:F
		11	•									==005/18.17:F
		12	•		=FQ3-X826	7		4				==005/18.17:F
s2	-T152	13	•		=FQ3-X826	13	3					==005/18.10:F
s1	-T152	14	•		=FQ3-X826	14	4					==005/18.10:F
s2	-T153	15	•		=FQ3-X826	15	5					==005/18.11:F
s1	-T153	16	•		=FQ3-X826	16	6					==005/18.12:F

Uwagi:

ENERGOTEST GLIWICE

Obiekt: GPZ 220/110/30kV Rożki		Data: 06.2019	Nr rysunku: 023
Nazwa rysunku: Rozdzielnia potrzeb własnych 0,4kV Plan zacisków =FA4+-X93		Nr projektu: 03713_P27_C	Nr strony: 1/3

Zmiana	Data	Opis zmiany	Faza realizacji	Nr uprawnień		Podpis
			Dokumentacja Wykonawcza	SLK/2146/PWOE/08	Projektował: A. Muzyka	
				SLK/2146/PWOE/08	Opracował: A. Muzyka	
			Data 06.2019	1343/94	Sprawdził: T. Gubernat	

Listwa zaciskowa: =FA4+-X300

W3089 YKXS 5x25 mm²	W3088 YKXS 5x25 mm²	W3087 YKXS 5x25 mm²	W3086 YKXS 5x6 mm²	Przyłącze: Nr zacisku	Przyłącze: Oznaczenie listwy / aparatu	Nr zacisku	Mostek stały	Mostek przewodowy	Przyłącze: Oznaczenie listwy / aparatu	Przyłącze: Nr zacisku	Lp10 LgY 1x10 mm²	Lp25 LgY 1x25 mm²				Arkusz / Pole
						1	•		-F301	2	X					==005/16.6:F
					=BM1_2-X	1	•		-F311	2		X				==005/18.4:G
						2	•		-F301	4	X					==005/16.6:F
					=BM1_2-X	2	•		-F311	4		X				==005/18.4:G
						3	•		-F301	6	X					==005/16.7:F
					=BM1_2-X	3	•		-F311	6		X				==005/18.4:G
						4	•		-F302	2	X					==005/16.9:F
						5	•		-F302	4	X					==005/16.9:F
						6	•		-F302	6	X					==005/16.10:F
						7	•		-F303	2	X					==005/16.12:F
						8	•		-F303	4	X					==005/16.13:F
						9	•		-F303	6	X					==005/16.13:F
						10	•		-F304	2	X					==005/16.15:F
						11	•		-F304	4	X					==005/16.16:F
						12	•		-F304	6	X					==005/16.16:F
						13	•		-F305	2	X					==005/16.18:F
						14	•		-F305	4	X					==005/16.19:F
						15	•		-F305	6	X					==005/16.19:F
				1	=CO-X	16	•		-F306	2	X					==005/17.3:F
				2	=CO-X	17	•		-F306	4	X					==005/17.3:F
				3	=CO-X	18	•		-F306	6	X					==005/17.4:F
			1		=CO-X	19	•		-F307	2		X				==005/17.6:F
			2		=CO-X	20	•		-F307	4		X				==005/17.6:F
			3		=CO-X	21	•		-F307	6		X				==005/17.7:F
		1			=CO-X	22	•		-F308	2		X				==005/17.9:F
		2			=CO-X	23	•		-F308	4		X				==005/17.9:F
		3			=CO-X	24	•		-F308	6		X				==005/17.10:F
	1				=CO-X	25	•		-F309	2		X				==005/17.12:F
	2				=CO-X	26	•		-F309	4		X				==005/17.13:F
	3				=CO-X	27	•		-F309	6		X				==005/17.13:F
						28	•		-F310	2		X				==005/17.15:F
						29	•		-F310	4		X				==005/17.16:F
						30	•		-F310	6		X				==005/17.16:F
						31	•									==004/5.10:F

Uwagi:

ENERGOTEST GLIWICE

Obiekt: GPZ 220/110/30kV Rożki		Data: 06.2019	Nr rysunku: 023
Nazwa rysunku: Rozdzielnia potrzeb własnych 0,4kV Plan zacisków =FA4+-X300		Nr projektu: 03713_P27_C	Nr strony: 2/3

Zmiana	Data	Opis zmiany	Faza realizacji	Nr uprawnień		Podpis
			Dokumentacja Wykonawcza	SLK/2146/PWOE/08	Projektował: A. Muzyka	
				SLK/2146/PWOE/08	Opracował: A. Muzyka	
			Data 06.2019	1343/94	Sprawdził: T. Gubernat	

Listwa zaciskowa: =FA4+-1X7

W3214 YnKSY 14x1,5 mm²	Przyłącze: Nr zacisku	Przyłącze: Oznaczenie listwy / aparatu	Nr zacisku	Mostek stały	Mostek przewodowy	Przyłącze: Oznaczenie listwy / aparatu	Przyłącze: Nr zacisku	W3206 YnKY 3x1,5 mm²	W3214 YnKSY 14x1,5 mm²				Arkusz / Pole
	1	-F81	1			-F61	2						==011/2.11:D
			2			=FA2-1X74	29	1					==011/2.14:D
	3	-F81	3			-F61	4						==011/2.11:D
	5	-F81	4			-F61	6						==011/2.12:D
		3N	5			-H4	N						==011/2.12:D
			6			=FA2-1X74	30	2					==011/2.14:D
			7										
1	81	=FA2-1X74	8			=FA2-1X70	18						==011/2.6:C
2	54	=FA2-1X74	9										==011/2.8:C
			10										
	19	=FA2-1X70	11			-Q55-XV	C2						==011/2.6:I
3	55	=FA2-1X74	12										==011/2.8:I
			13										
4	82	=FA2-1X74	14			-Q55-XV	C1						==011/2.6:F
5	34	=FA2-1X74	15			-Q55-XV	11						==014/3.15:D
6	49	=FA2-1X74	16			-Q55-XV	12						==014/3.15:E
7	50	=FA2-1X74	17			-Q55-XV	14						==014/3.16:E
8	37	=FA2-1X73	18			-Q55-XV	21						==015/2.9:C
	22	-Q55-XV	19			=FA2-1X73	58		9				==015/2.9:E
	24	-Q55-XV	20			=FA2-1X73	59		10				==015/2.10:E
			21										
			22										

Uwagi:

ENERGOTEST GLIWICE

Obiekt: GPZ 220/110/30kV Rożki		Data: 06.2019	Nr rysunku: 023
Nazwa rysunku: Rozdzielnia potrzeb własnych 0,4kV Plan zacisków =FA4+-1X7		Nr projektu: 03713_P27_C	Nr strony: 3/3

Zmiana	Data	Opis zmiany	Faza realizacji	Nr uprawnień		Podpis
			Dokumentacja Wykonawcza	SLK/2146/PWOE/08	Projektował: A. Muzyka	
				SLK/2146/PWOE/08	Opracował: A. Muzyka	
			Data 06.2019	1343/94	Sprawdził: T. Gubernat	

Plan kabli:

KABEL	W3001 YKYFtly-żo 5x10 mm²			
ŹRÓDŁO	ŻYŁA	CEL	PLASOWANIE	UWAGI
=FA1-X100 : 1	1	=1FS1-X01 : 1	==005/1.3:E	
=FA1-X100 : 2	2	=1FS1-X01 : 3	==005/1.3:E	
=FA1-X100 : 3	3	=1FS1-X01 : 5	==005/1.4:E	
=FA1-N :	4	=1FS1-X01 : 7	==005/1.4:E	
=FA1-PE :	PE	=1FS1-X01 : PE	==005/1.4:E	

KABEL	W3002 YKYFtly-żo 5x10 mm²			
ŹRÓDŁO	ŻYŁA	CEL	PLASOWANIE	UWAGI
=FA1-X100 : 4	1	=1FS1-X01 : 39	==005/1.6:E	
=FA1-X100 : 5	2	=1FS1-X01 : 41	==005/1.6:E	
=FA1-X100 : 6	3	=1FS1-X01 : 43	==005/1.7:E	
=FA1-N :	4	=1FS1-X01 : 45	==005/1.7:E	
=FA1-PE :	PE	=1FS1-X01 : PE	==005/1.7:E	

KABEL	W3003 YKYFtly-żo 5x25 mm²			
ŹRÓDŁO	ŻYŁA	CEL	PLASOWANIE	UWAGI
=FA1-X100 : 7	1	=1FS1-X :	==005/1.9:E	
=FA1-X100 : 8	2	=1FS1-X :	==005/1.9:E	
=FA1-X100 : 9	3	=1FS1-X :	==005/1.10:E	
=FA1-N :	4	=1FS1-X :	==005/1.10:E	
=FA1-PE :	PE	=1FS1-X :	==005/1.11:E	

KABEL	W3004 YKYFtly-żo 5x6 mm²			
ŹRÓDŁO	ŻYŁA	CEL	PLASOWANIE	UWAGI
=FA1-X100 : 10	1	=3A6-X : 1	==005/1.12:E	
=FA1-X100 : 11	2	=3A6-X : 3	==005/1.13:E	
=FA1-X100 : 12	3	=3A6-X : 4	==005/1.13:E	
:	4	:		
=FA1-PE :	PE	=3A6-X : PE	==005/1.14:E	

KABEL	W3006 YnKY-żo 5x10 mm²			
ŹRÓDŁO	ŻYŁA	CEL	PLASOWANIE	UWAGI
=FA1-X100 : 16	1	=FC1-X :	==005/1.18:E	
=FA1-X100 : 17	2	=FC1-X :	==005/1.19:E	
=FA1-X100 : 18	3	=FC1-X :	==005/1.19:E	
=FA1-N :	4	=FC1-X :	==005/1.20:E	
=FA1-PE :	PE	=FC1-X :	==005/1.20:E	

KABEL	W3007 YnKY-żo 5x16 mm²			
ŹRÓDŁO	ŻYŁA	CEL	PLASOWANIE	UWAGI
=FA1-X100 : 19	1	=FA7-X :	==005/2.3:E	
=FA1-X100 : 20	2	=FA7-X :	==005/2.3:E	
=FA1-X100 : 21	3	=FA7-X :	==005/2.4:E	
=FA1-N :	4	=FA7-X :	==005/2.4:E	

ENERGOTEST GLIWICE

Obiekt: GPZ 220/110/30kV Rożki		Data: 06.2019	Nr rysunku: 024
Nazwa rysunku: Rozdzielnia potrzeb własnych 0,4kV Plan kabli =+-W3001 =+-W3002 =+-W3003 =+-W3004 =+-W3006 =+-W3007		Nr projektu: 03713_P27_C	Nr strony: 1/11

Zmiana	Data	Opis zmiany	Faza realizacji	Nr uprawnień		
			Dokumentacja Wykonawcza	SLK/2146/PWOE/08	Projektował: A. Muzyka	Podpis
				SLK/2146/PWOE/08	Opracował: A. Muzyka	
			Data 06.2019	1343/94	Sprawdził: T. Gubernat	

Plan kabli:

KABEL	W3007 YnKY-żo 5x16 mm²			
ŹRÓDŁO	ŻYŁA	CEL	PLASOWANIE	UWAGI
=FA1-PE :	PE	=FA7-X :	==005/2.4:E	

KABEL	W3009 YnKY-żo 3x2,5 mm²			
ŹRÓDŁO	ŻYŁA	CEL	PLASOWANIE	UWAGI
=FA1-X100 : 25	1	=R30_04-X : L	==005/2.9:E	
=FA1-N :	2	=R30_04-X : N	==005/2.9:E	
=FA1-PE :	PE	=R30_04-X : PE	==005/2.10:E	

KABEL	W3011 YKY-żo 3x4 mm²			
ŹRÓDŁO	ŻYŁA	CEL	PLASOWANIE	UWAGI
=FA1-X100 : 27	1	=FA5-X01 : 1	==005/2.15:E	
=FA1-N :	2	=FA5-X01 : 2	==005/2.16:E	
=FA1-PE :	PE	=FA5-X01 : 21	==005/2.16:E	

KABEL	W3021 YnKY-żo 5x10 mm²			
ŹRÓDŁO	ŻYŁA	CEL	PLASOWANIE	UWAGI
=FA1-X100 : 37	1	=FA11-X :	==005/4.9:E	
=FA1-X100 : 38	2	=FA11-X :	==005/4.9:E	
=FA1-X100 : 39	3	=FA11-X :	==005/4.10:E	
=FA1-N :	4	=FA11-X :	==005/4.10:E	
=FA1-PE :	PE	=FA11-X :	==005/4.11:E	

KABEL	W3024 YKYFtly-żo 5x10 mm²			
ŹRÓDŁO	ŻYŁA	CEL	PLASOWANIE	UWAGI
=FA1-X100 : 46	1	=PO-X :	==005/4.18:E	
=FA1-X100 : 47	2	=PO-X :	==005/4.19:E	
=FA1-X100 : 48	3	=PO-X :	==005/4.19:E	
=FA1-N :	4	=PO-X :	==005/4.20:E	
=FA1-PE :	PE	=PO-X :	==005/4.20:E	

KABEL	W3025 YKY-żo 5x2,5 mm²			
ŹRÓDŁO	ŻYŁA	CEL	PLASOWANIE	UWAGI
=FA1-X100 : 49	1	=PP-X :	==005/5.3:E	
=FA1-X100 : 50	2	=PP-X :	==005/5.3:E	
=FA1-X100 : 51	3	=PP-X :	==005/5.4:E	
=FA1-N :	4	=PP-X :	==005/5.4:E	
=FA1-PE :	PE	=PP-X :	==005/5.4:E	

KABEL	W3026 YKYFtly-żo 5x6 mm²			
ŹRÓDŁO	ŻYŁA	CEL	PLASOWANIE	UWAGI
=FA1-X100 : 52	1	=PWP1-X :	==005/5.6:E	
=FA1-X100 : 53	2	=PWP1-X :	==005/5.6:E	
=FA1-X100 : 54	3	=PWP1-X :	==005/5.7:E	
=FA1-N :	4	=PWP1-X :	==005/5.7:E	

Plan kabli:

KABEL	W3026 YKYFtly-żo 5x6 mm²			
ŹRÓDŁO	ŻYŁA	CEL	PLASOWANIE	UWAGI
=FA1-PE :	PE	=PWP1-X :	==005/5.7:E	

KABEL	W3036 YnKY-żo 5x25 mm²			
ŹRÓDŁO	ŻYŁA	CEL	PLASOWANIE	UWAGI
:	1	:		
:	2	:		
:	3	:		
:	4	:		
:	PE	:		
=FA1-X100 : 70	1	=FA9-X :	==005/6.18:E	
=FA1-X100 : 71	2	=FA9-X :	==005/6.19:E	
=FA1-X100 : 72	3	=FA9-X :	==005/6.19:E	
=FA1-N :	4	=FA9-X :	==005/6.20:E	
=FA1-PE :	PE	=FA9-X :	==005/6.20:E	

KABEL	W3037 YnKY-żo 5x25 mm²			
ŹRÓDŁO	ŻYŁA	CEL	PLASOWANIE	UWAGI
:	1	:		
:	2	:		
:	3	:		
:	4	:		
:	PE	:		
=FA1-X100 : 73	1	=FA8-X :	==005/7.3:E	
=FA1-X100 : 74	2	=FA8-X :	==005/7.3:E	
=FA1-X100 : 75	3	=FA8-X :	==005/7.4:E	
=FA1-N :	4	=FA8-X :	==005/7.4:E	
=FA1-PE :	PE	=FA8-X :	==005/7.4:E	

KABEL	W3038 YKYFtly-żo 5x25 mm²			
ŹRÓDŁO	ŻYŁA	CEL	PLASOWANIE	UWAGI
=FA1-X100 : 76	1	=HD1-X :	==005/7.6:E	
=FA1-X100 : 77	2	=HD1-X :	==005/7.6:E	
=FA1-X100 : 78	3	=HD1-X :	==005/7.7:E	
=FA1-N :	4	=HD1-X :	==005/7.7:E	
=FA1-PE :	PE	=HD1-X :	==005/7.7:E	

KABEL	W3039 YnKY-żo 5x16 mm²			
ŹRÓDŁO	ŻYŁA	CEL	PLASOWANIE	UWAGI
=FA1-X100 : 79	1	=WA-X :	==005/7.9:E	
=FA1-X100 : 80	2	=WA-X :	==005/7.9:E	
=FA1-X100 : 81	3	=WA-X :	==005/7.10:E	
=FA1-N :	4	=WA-X :	==005/7.10:E	
=FA1-PE :	PE	=WA-X :	==005/7.11:E	

Plan kabli:

KABEL	W3041 YKYFtly-żo 5x10 mm²			
ŹRÓDŁO	ŻYŁA	CEL	PLASOWANIE	UWAGI
=FA3-X200 : 1	1	=5FS1-X01 : 2	==005/9.3:E	
=FA3-X200 : 2	2	=5FS1-X01 : 4	==005/9.3:E	
=FA3-X200 : 3	3	=5FS1-X01 : 6	==005/9.4:E	
=FA3-N :	4	=5FS1-X01 : 8	==005/9.4:E	
=FA3-PE :	PE	=5FS1-X01 : PE	==005/9.4:E	

KABEL	W3042 YKYFtly-żo 5x10 mm²			
ŹRÓDŁO	ŻYŁA	CEL	PLASOWANIE	UWAGI
=FA3-X200 : 4	1	=5FS1-X01 : 40	==005/9.6:E	
=FA3-X200 : 5	2	=5FS1-X01 : 42	==005/9.6:E	
=FA3-X200 : 6	3	=5FS1-X01 : 44	==005/9.7:E	
=FA3-N :	4	=5FS1-X01 : 46	==005/9.7:E	
=FA3-PE :	PE	=5FS1-X01 : PE	==005/9.7:E	

KABEL	W3043 YKYFtly-żo 5x25 mm²			
ŹRÓDŁO	ŻYŁA	CEL	PLASOWANIE	UWAGI
=FA3-X200 : 7	1	=5FS1-X :	==005/9.9:E	
=FA3-X200 : 8	2	=5FS1-X :	==005/9.9:E	
=FA3-X200 : 9	3	=5FS1-X :	==005/9.10:E	
=FA3-N :	4	=5FS1-X :	==005/9.10:E	
=FA3-PE :	PE	=5FS1-X :	==005/9.11:E	

KABEL	W3044 YKYFtly-żo 5x6 mm²			
ŹRÓDŁO	ŻYŁA	CEL	PLASOWANIE	UWAGI
=FA3-X200 : 10	1	=4A6-X :	==005/9.12:E	
=FA3-X200 : 11	2	=4A6-X :	==005/9.13:E	
=FA3-X200 : 12	3	=4A6-X :	==005/9.13:E	
=FA3-N :	4	=4A6-X :	==005/9.13:E	
=FA3-PE :	PE	=4A6-X :	==005/9.14:E	

KABEL	W3046 YnKY-żo 5x10 mm²			
ŹRÓDŁO	ŻYŁA	CEL	PLASOWANIE	UWAGI
=FA3-X200 : 16	1	=FC2-X :	==005/9.18:E	
=FA3-X200 : 17	2	=FC2-X :	==005/9.19:E	
=FA3-X200 : 18	3	=FC2-X :	==005/9.19:E	
=FA3-N :	4	=FC2-X :	==005/9.20:E	
=FA3-PE :	PE	=FC2-X :	==005/9.20:E	

KABEL	W3049 YnKY-żo 3x2,5 mm²			
ŹRÓDŁO	ŻYŁA	CEL	PLASOWANIE	UWAGI
=FA3-X200 : 25	1	=R30_09-X : L	==005/10.9:E	
=FA3-N :	2	=R30_09-X : N	==005/10.9:E	
=FA3-PE :	PE	=R30_09-X : PE	==005/10.10:E	

Plan kabli:

KABEL	W3050 YnKY-żo 3x4 mm²			
ŹRÓDŁO	ŻYŁA	CEL	PLASOWANIE	UWAGI
=FA3-X200 : 26	1	=FA5-X01 : 3	==005/10.12:E	
=FA3-N :	2	=FA5-X01 : 5	==005/10.13:E	
=FA3-PE :	PE	=FA5-X01 : 22	==005/10.13:E	

KABEL	W3052 YnKY-żo 3x2,5 mm²			
ŹRÓDŁO	ŻYŁA	CEL	PLASOWANIE	UWAGI
=FA3-X200 : 28	1	=SOT-X :	==005/10.18:E	
=FA3-N :	2	=SOT-X :	==005/10.19:E	
:	PE	:		
=FA3-PE :	PE	=SOT-X :	==005/10.19:E	

KABEL	W3053 YKY-żo 3x4 mm²			
ŹRÓDŁO	ŻYŁA	CEL	PLASOWANIE	UWAGI
=FA3-X200 : 29	1	=FA5-X01 : 13	==005/11.3:E	
=FA3-N :	2	=FA5-X01 : 14	==005/11.3:E	
=FA3-PE :	PE	=FA5-X01 : 23	==005/11.4:E	

KABEL	W3054 YKY-żo 3x2,5 mm²			
ŹRÓDŁO	ŻYŁA	CEL	PLASOWANIE	UWAGI
=FA3-X200 : 30	1	=NTppII-X :	==005/11.6:E	
=FA3-N :	2	=NTppII-X :	==005/11.6:E	
=FA3-PE :	PE	=NTppII-X :	==005/11.7:E	

KABEL	W3055 YKY-żo 3x2,5 mm²			
ŹRÓDŁO	ŻYŁA	CEL	PLASOWANIE	UWAGI
=FA3-X200 : 31	1	=NTppI-X :	==005/11.9:E	
=FA3-N :	2	=NTppI-X :	==005/11.9:E	
=FA3-PE :	PE	=NTppI-X :	==005/11.10:E	

KABEL	W3061 YnKY-żo 5x10 mm²			
ŹRÓDŁO	ŻYŁA	CEL	PLASOWANIE	UWAGI
=FA3-X200 : 37	1	=FA10-X :	==005/12.9:E	
=FA3-X200 : 38	2	=FA10-X :	==005/12.9:E	
=FA3-X200 : 39	3	=FA10-X :	==005/12.10:E	
=FA3-N :	4	=FA10-X :	==005/12.10:E	
=FA3-PE :	PE	=FA10-X :	==005/12.11:E	

KABEL	W3064 YKY-żo 5x6 mm²			
ŹRÓDŁO	ŻYŁA	CEL	PLASOWANIE	UWAGI
=FA3-X200 : 46	1	=SP-X :	==005/12.18:E	
=FA3-X200 : 47	2	=SP-X :	==005/12.19:E	
=FA3-X200 : 48	3	=SP-X :	==005/12.19:E	
=FA3-N :	4	=SP-X :	==005/12.20:E	
=FA3-PE :	PE	=SP-X :	==005/12.20:E	

Plan kabli:

KABEL	W3065 YKY-żo 5x4 mm²			
ŹRÓDŁO	ŻYŁA	CEL	PLASOWANIE	UWAGI
=FA3-X200 : 49	1	=POD-X :	==005/13.3:E	
=FA3-X200 : 50	2	=POD-X :	==005/13.3:E	
=FA3-X200 : 51	3	=POD-X :	==005/13.4:E	
=FA3-N :	4	=POD-X :	==005/13.4:E	
=FA3-PE :	PE	=POD-X :	==005/13.4:E	

KABEL	W3066 YKY-żo 5x4 mm²			
ŹRÓDŁO	ŻYŁA	CEL	PLASOWANIE	UWAGI
=FA3-X200 : 52	1	=ZU-X :	==005/13.6:E	
=FA3-X200 : 53	2	=ZU-X :	==005/13.6:E	
=FA3-X200 : 54	3	=ZU-X :	==005/13.7:E	
=FA3-N :	4	=ZU-X :	==005/13.7:E	
=FA3-PE :	PE	=ZU-X :	==005/13.7:E	

KABEL	W3067 YKY-żo 5x25 mm²			
ŹRÓDŁO	ŻYŁA	CEL	PLASOWANIE	UWAGI
=FA3-X200 : 79	1	=PWP-X :	==005/15.9:E	
=FA3-X200 : 80	2	=PWP-X :	==005/15.9:E	
=FA3-X200 : 81	3	=PWP-X :	==005/15.10:E	
=FA3-N :	4	=PWP-X :	==005/15.10:E	
=FA3-PE :	PE	=PWP-X :	==005/15.11:E	

KABEL	W3070 YKY-żo 3x2,5 mm²			
ŹRÓDŁO	ŻYŁA	CEL	PLASOWANIE	UWAGI
=FA3-X200 : 64	1	=BW-X :	==005/13.18:E	
=FA3-N :	2	=BW-X :	==005/13.19:E	
=FA3-PE :	PE	=BW-X :	==005/13.19:E	

KABEL	W3076 YKY-żo 5x25 mm²			
ŹRÓDŁO	ŻYŁA	CEL	PLASOWANIE	UWAGI
=FA3-X200 : 70	1	=HD2-X :	==005/14.18:E	
=FA3-X200 : 71	2	=HD2-X :	==005/14.19:E	
=FA3-X200 : 72	3	=HD2-X :	==005/14.19:E	
=FA3-N :	4	=HD2-X :	==005/14.20:E	
=FA3-PE :	PE	=HD2-X :	==005/14.20:E	

KABEL	W3077 YKY-żo 5x25 mm²			
ŹRÓDŁO	ŻYŁA	CEL	PLASOWANIE	UWAGI
=FA3-X200 : 73	1	=SU-X :	==005/15.3:E	
=FA3-X200 : 74	2	=SU-X :	==005/15.3:E	
=FA3-X200 : 75	3	=SU-X :	==005/15.4:E	
=FA3-N :	4	=SU-X :	==005/15.4:E	
=FA3-PE :	PE	=SU-X :	==005/15.4:E	

Plan kabli:

KABEL	W3078 YKY-żo 5x25 mm²			
ŹRÓDŁO	ŻYŁA	CEL	PLASOWANIE	UWAGI
=FA3-X200 : 76	1	=HK-X :	==005/15.6:E	
=FA3-X200 : 77	2	=HK-X :	==005/15.6:E	
=FA3-X200 : 78	3	=HK-X :	==005/15.7:E	
=FA3-N :	4	=HK-X :	==005/15.7:E	
=FA3-PE :	PE	=HK-X :	==005/15.7:E	

KABEL	W3086 YKXS 5x6 mm²			
ŹRÓDŁO	ŻYŁA	CEL	PLASOWANIE	UWAGI
=FA4-X300 : 16	1	=CO-X :	==005/17.3:F	
=FA4-X300 : 17	2	=CO-X :	==005/17.3:F	
=FA4-X300 : 18	3	=CO-X :	==005/17.4:F	
=FA4-N :	4	=CO-X :	==005/17.4:F	
=FA4-PE :	PE	=CO-X :	==005/17.4:F	

KABEL	W3087 YKXS 5x25 mm²			
ŹRÓDŁO	ŻYŁA	CEL	PLASOWANIE	UWAGI
=FA4-X300 : 19	1	=CO-X :	==005/17.6:F	
=FA4-X300 : 20	2	=CO-X :	==005/17.6:F	
=FA4-X300 : 21	3	=CO-X :	==005/17.7:F	
=FA4-N :	4	=CO-X :	==005/17.7:F	
=FA4-PE :	PE	=CO-X :	==005/17.7:F	

KABEL	W3088 YKXS 5x25 mm²			
ŹRÓDŁO	ŻYŁA	CEL	PLASOWANIE	UWAGI
=FA4-X300 : 22	1	=CO-X :	==005/17.9:F	
=FA4-X300 : 23	2	=CO-X :	==005/17.9:F	
=FA4-X300 : 24	3	=CO-X :	==005/17.10:F	
=FA4-N :	4	=CO-X :	==005/17.10:F	
=FA4-PE :	PE	=CO-X :	==005/17.11:F	

KABEL	W3089 YKXS 5x25 mm²			
ŹRÓDŁO	ŻYŁA	CEL	PLASOWANIE	UWAGI
=FA4-X300 : 25	1	=CO-X :	==005/17.12:F	
=FA4-X300 : 26	2	=CO-X :	==005/17.13:F	
=FA4-X300 : 27	3	=CO-X :	==005/17.13:F	
=FA4-N :	4	=CO-X :	==005/17.13:F	
=FA4-PE :	PE	=CO-X :	==005/17.14:F	

KABEL	W3091 YnKY-żo 5x25 mm²			
ŹRÓDŁO	ŻYŁA	CEL	PLASOWANIE	UWAGI
=FA4-X300 : 31	1	=BM-X :	==005/17.18:F	
=FA4-X300 : 32	2	=BM-X :	==005/17.19:F	
=FA4-X300 : 33	3	=BM-X :	==005/17.19:F	
=FA4-N :	4	=BM-X :	==005/17.20:F	

Plan kabli:

KABEL	W3091 YnKY-żo 5x25 mm²			
ŹRÓDŁO	ŻYŁA	CEL	PLASOWANIE	UWAGI
=FA4-PE :	PE	=BM-X :	==005/17.20:F	

KABEL	W3201 YnKSY 7x2,5 mm²			
ŹRÓDŁO	ŻYŁA	CEL	PLASOWANIE	UWAGI
=FA1-1X7 : 2	1	=FA2-1X73 : 1	==007/3.2:F	
=FA1-1X7 : 3	2	=FA2-1X73 : 2	==007/3.3:F	
=FA1-1X7 : 5	3	=FA2-1X73 : 3	==007/3.4:F	
=FA1-1X7 : 6	4	=FA2-1X73 : 4	==007/3.5:F	
=FA1-1X7 : 9	5	=FA2-1X73 : 6	==007/3.6:F	
=FA1-1X7 : 8	6	=FA2-1X73 : 5	==007/3.6:F	
:	7	:		

KABEL	W3202 YnKSY 7x2,5 mm²			
ŹRÓDŁO	ŻYŁA	CEL	PLASOWANIE	UWAGI
=FA2-1X73 : 8	1	=FA3-1X7 : 2	==008/3.2:F	
=FA2-1X73 : 9	2	=FA3-1X7 : 3	==008/3.2:H	
=FA2-1X73 : 10	3	=FA3-1X7 : 5	==008/3.4:F	
=FA2-1X73 : 11	4	=FA3-1X7 : 6	==008/3.4:H	
=FA2-1X73 : 13	5	=FA3-1X7 : 9	==008/3.6:H	
=FA2-1X73 : 12	6	=FA3-1X7 : 8	==008/3.6:F	
:	7	:		

KABEL	W3203 YnKY 5x1,5 mm²			
ŹRÓDŁO	ŻYŁA	CEL	PLASOWANIE	UWAGI
=FA1-1X7 : 11	1	=FA2-1X74 : 1	==007/3.16:E	
=FA1-1X7 : 12	2	=FA2-1X74 : 2	==007/3.16:E	
=FA1-1X7 : 13	3	=FA2-1X74 : 3	==007/3.17:E	
=FA1-1X7 : 14	4	=FA2-1X74 : 4	==007/3.17:E	
:	5	:		

KABEL	W3204 YnKY 5x1,5 mm²			
ŹRÓDŁO	ŻYŁA	CEL	PLASOWANIE	UWAGI
=FA2-1X74 : 8	1	=FA3-1X7 : 11	==008/3.16:G	
=FA2-1X74 : 10	2	=FA3-1X7 : 12	==008/3.16:G	
=FA2-1X74 : 11	3	=FA3-1X7 : 13	==008/3.17:G	
=FA2-1X74 : 12	4	=FA3-1X7 : 14	==008/3.17:G	
:	5	:		

KABEL	W3206 YnKY 3x1,5 mm²			
ŹRÓDŁO	ŻYŁA	CEL	PLASOWANIE	UWAGI
=FA2-1X74 : 29	1	=FA4-1X7 : 2	==011/2.14:G	
=FA2-1X74 : 30	2	=FA4-1X7 : 6	==011/2.14:H	
:	3	:		

Plan kabli:

KABEL **W3207 YnKSY 24x1,5 mm²**

ŹRÓDŁO	ŻYŁA	CEL	PLASOWANIE	UWAGI
=FA1-1X7 : 28	1	=FA2-1X71 : 26	==007/4.8:D	
=FA1-1X7 : 29	2	=FA2-1X71 : 28	==007/4.12:G	
=FA1-1X7 : 42	3	=FA2-1X72 : 19	==009/2.14:E	
=FA1-1X7 : 43	4	=FA2-1X72 : 20	==009/2.14:E	
=FA1-1X7 : 44	5	=FA2-1X71 : 12	==010/3.6:E	
=FA1-1X7 : 45	6	=FA2-1X71 : 13	==010/3.6:F	
=FA1-1X7 : 47	7	=FA2-1X74 : 33	==014/3.3:D	
=FA1-1X7 : 48	8	=FA2-1X74 : 41	==014/3.3:E	
=FA1-1X7 : 49	9	=FA2-1X74 : 42	==014/3.4:E	
=FA1-1X7 : 50	10	=FA2-1X74 : 56	==014/5.3:E	
=FA1-1X7 : 51	11	=FA2-1X74 : 35	==014/4.3:D	
=FA1-1X7 : 52	12	=FA2-1X74 : 51	==014/4.3:E	
=FA1-1X7 : 53	13	=FA2-1X73 : 42	==015/1.3:E	
=FA1-1X7 : 54	14	=FA2-1X73 : 35	==015/1.3:C	
=FA1-1X7 : 56	15	=FA2-1X73 : 43	==015/1.4:E	
=FA1-1X7 : 57	16	=FA2-1X73 : 46	==015/1.9:E	
=FA1-1X7 : 58	17	=FA2-1X73 : 47	==015/1.10:E	
=FA2-K732 : 9	18	=FA2-1X71 : 15	==010/3.6:G	
:	19	:		
:	20	:		
:	21	:		
:	22	:		
:	23	:		
:	24	:		

KABEL **W3208 YnKY 5x1,5 mm²**

ŹRÓDŁO	ŻYŁA	CEL	PLASOWANIE	UWAGI
=FA1-1X7 : 27	1	=FA3-1X7 : 39	==007/4.6:D	
=FA1-1X7 : 39	2	=FA3-1X7 : 27	==008/4.6:E	
=FA1-1X7 : 41	3	=FA2-1X71 : 29	==008/4.6:G	
:	4	:		
:	5	:		

KABEL **W3209 YnKY 5x1,5 mm²**

ŹRÓDŁO	ŻYŁA	CEL	PLASOWANIE	UWAGI
=FA1-1X7 : 16	1	=FA2-1X74 : 65	==007/4.6:B	
=FA1-1X7 : 27	2	=FA2-1X74 : 68	==007/4.6:D	
=FA1-1X7 : 28	3	=FA2-1X74 : 69	==007/4.8:D	
=FA1-1X7 : 31	4	=FA2-1X74 : 70	==007/4.14:D	
:	5	:		

KABEL **W3210 YnKSY 24x2,5 mm²**

ŹRÓDŁO	ŻYŁA	CEL	PLASOWANIE	UWAGI
=FA2-1X71 : 11	1	=FA3-1X7 : 45	==010/3.8:D	

Plan kabli:

KABEL	W3210 YnKSY 24x2,5 mm²			
ŹRÓDŁO	ŻYŁA	CEL	PLASOWANIE	UWAGI
=FA2-1X71 : 14	2	=FA3-1X7 : 46	==010/3.12:G	
=FA2-1X71 : 25	3	=FA3-1X7 : 41	==007/4.11:E	
=FA2-1X71 : 31	4	=FA3-1X7 : 28	==008/4.12:F	
=FA2-1X71 : 32	5	=FA3-1X7 : 29	==008/4.12:G	
=FA2-1X72 : 15	6	=FA3-1X7 : 42	==009/2.8:D	
=FA2-1X72 : 17	7	=FA3-1X7 : 43	==009/2.9:F	
=FA2-1X73 : 36	8	=FA3-1X7 : 53	==015/1.6:B	
=FA2-1X73 : 44	9	=FA3-1X7 : 55	==015/1.6:F	
=FA2-1X73 : 45	10	=FA3-1X7 : 56	==015/1.7:F	
=FA2-1X73 : 48	11	=FA3-1X7 : 57	==015/1.12:F	
=FA2-1X73 : 49	12	=FA3-1X7 : 58	==015/1.13:F	
=FA2-1X74 : 33	13	=FA3-1X7 : 47	==014/3.3:B	
=FA2-1X74 : 35	14	=FA3-1X7 : 51	==014/4.3:B	
=FA2-1X74 : 43	15	=FA3-1X7 : 48	==014/3.6:G	
=FA2-1X74 : 44	16	=FA3-1X7 : 49	==014/3.7:G	
=FA2-1X74 : 52	17	=FA3-1X7 : 52	==014/4.5:F	
=FA2-1X74 : 57	18	=FA3-1X7 : 50	==014/5.5:F	
:	19	:		
:	20	:		
:	21	:		
:	22	:		
:	23	:		
:	24	:		

KABEL	W3211 YnKY 5x1,5 mm²			
ŹRÓDŁO	ŻYŁA	CEL	PLASOWANIE	UWAGI
=FA2-1X74 : 72	1	=FA3-1X7 : 16	==008/4.6:B	
=FA2-1X74 : 75	2	=FA3-1X7 : 27	==008/4.6:D	
=FA2-1X74 : 76	3	=FA3-1X7 : 28	==008/4.8:C	
=FA2-1X74 : 77	4	=FA3-1X7 : 31	==008/4.14:C	
:	5	:		

KABEL	W3213 YnKY 5x1,5 mm²			
ŹRÓDŁO	ŻYŁA	CEL	PLASOWANIE	UWAGI
=FA2-1X72 : 10	1	=AD_TS-X : ...	==009/3.14:B	
=FA2-1X72 : 31	2	=AD_TS-X : ...	==009/3.14:E	
=FA2-1X72 : 32	3	=FA2-AD-X : ...	==009/3.18:E	
=FA2-1X72 : 33	4	=FA2-AD-X : ...	==009/3.19:E	
:	5	:		

KABEL	W3214 YnKSY 14x1,5 mm²			
ŹRÓDŁO	ŻYŁA	CEL	PLASOWANIE	UWAGI
=FA2-1X74 : 81	1	=FA4-1X7 : 8	==011/2.6:D	
=FA2-1X74 : 54	2	=FA4-1X7 : 9	==014/4.11:F	

Plan kabli:

KABEL	W3214 YnKSY 14x1,5 mm²			
ŹRÓDŁO	ŻYŁA	CEL	PLASOWANIE	UWAGI
=FA2-1X74 : 55	3	=FA4-1X7 : 12	==014/4.12:F	
=FA2-1X74 : 82	4	=FA4-1X7 : 14	==011/2.6:E	
=FA2-1X74 : 34	5	=FA4-1X7 : 15	==014/3.9:B	
=FA2-1X74 : 49	6	=FA4-1X7 : 16	==014/3.15:G	
=FA2-1X74 : 50	7	=FA4-1X7 : 17	==014/3.16:G	
=FA2-1X73 : 37	8	=FA4-1X7 : 18	==015/2.9:B	
=FA2-1X73 : 58	9	=FA4-1X7 : 19	==015/2.9:F	
=FA2-1X73 : 59	10	=FA4-1X7 : 20	==015/2.10:F	
:	11	:		
:	12	:		
:	13	:		
:	14	:		

KABEL	W3215 YnKSY 7x1,5 mm²			
ŹRÓDŁO	ŻYŁA	CEL	PLASOWANIE	UWAGI
=FA2-1X75 : 11	1	=FT-X1 : 22	==015/3.12:D	
=FA2-1X75 : 13	2	=FT-BI#0 : BI0	==015/3.14:D	
=FA2-1X75 : 14	3	=FT-BI#0 : BI1	==015/3.16:D	
=FA2-1X75 : 15	4	=FT-BI#0 : BI2	==015/3.17:D	
=FA2-1X75 : 16	5	=FT-BI#0 : BI3	==015/3.19:D	
:	6	:		
:	7	:		