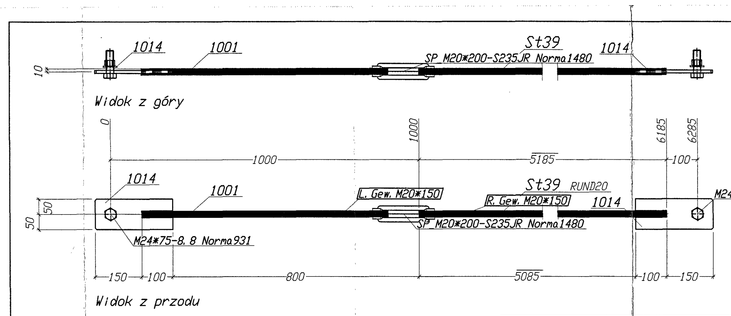

** Zest. dla jednego el. wysytkowego-Poz. St39 Suma 1/1 x Wykonać

Nr.	Tnr	Poz.	Nazwa	Sztuk	Profil	Materiał	Długość	Waga	Dzn.
1	9	St39	Pret	1	RUN020	S355J0G3	5185	12.79	
2	9	1001	Pret	1	RUN020	S355J0G3	800	1.97	
3	9	1014	Blacha	2	BL10x100	S355J0G3	250	3.93	
Waga całkowita (kg)								18.68	
Gabaryty (W x S x D): 100 x 20 x 6385									

Sztuk	Śruby	Norma	Materiał	Waga	Dzn.
1	SP M20x200	1480	S235JR		Warsztatowe
2	M24x75	931	8.8	1.01	Montażowe
Waga całkowita (kg)				1.01	

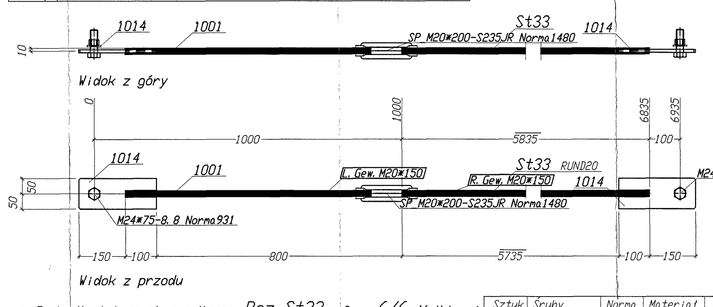

** Zest. dla jednego el. wysytkowego-Poz. St33 Suma 6/6 x Wykonać

Nr.	Tnr	Poz.	Nazwa	Sztuk	Profil	Materiał	Długość	Waga	Dzn.
1	9	St33	Pret	1	RUN020	S355J0G3	5835	14.39	
2	9	1001	Pret	1	RUN020	S355J0G3	800	1.97	
3	9	1014	Blacha	2	BL10x100	S355J0G3	250	3.93	
Waga całkowita (kg)								20.29	
Gabaryty (W x S x D): 100 x 20 x 7035									

Sztuk	Śruby	Norma	Materiał	Waga	Dzn.
1	SP M20x200	1480	S235JR		Warsztatowe
2	M24x75	931	8.8	1.01	Montażowe
Waga całkowita (kg)				1.01	

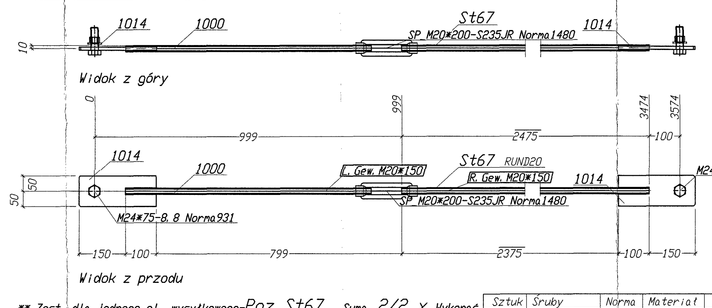

** Zest. dla jednego el. wysytkowego-Poz. St67 Suma 2/2 x Wykonać

Nr.	Tnr	Poz.	Nazwa	Sztuk	Profil	Materiał	Długość	Waga	Dzn.
1	9	St67	Pret	1	RUN020	S355J0G3	2475	6.10	
2	9	1000	Pret	1	RUN020	S355J0G3	800	1.97	
3	9	1014	Blacha	2	BL10x100	S355J0G3	250	3.93	
Waga całkowita (kg)								12.00	
Gabaryty (W x S x D): 100 x 20 x 3674									

Sztuk	Śruby	Norma	Materiał	Waga	Dzn.
1	SP M20x200	1480	S235JR		Warsztatowe
2	M24x75	931	8.8	1.01	Montażowe
Waga całkowita (kg)				1.01	

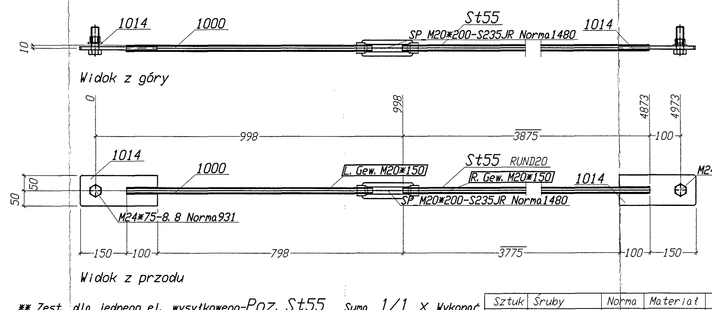

** Zest. dla jednego el. wysytkowego-Poz. St55 Suma 1/1 x Wykonać

Nr.	Tnr	Poz.	Nazwa	Sztuk	Profil	Materiał	Długość	Waga	Dzn.
1	9	St55	Pret	1	RUN020	S355J0G3	3875	9.56	
2	9	1000	Pret	1	RUN020	S355J0G3	800	1.97	
3	9	1014	Blacha	2	BL10x100	S355J0G3	250	3.93	
Waga całkowita (kg)								15.45	
Gabaryty (W x S x D): 100 x 20 x 5073									

Sztuk	Śruby	Norma	Materiał	Waga	Dzn.
1	SP M20x200	1480	S235JR		Warsztatowe
2	M24x75	931	8.8	1.01	Montażowe
Waga całkowita (kg)				1.01	

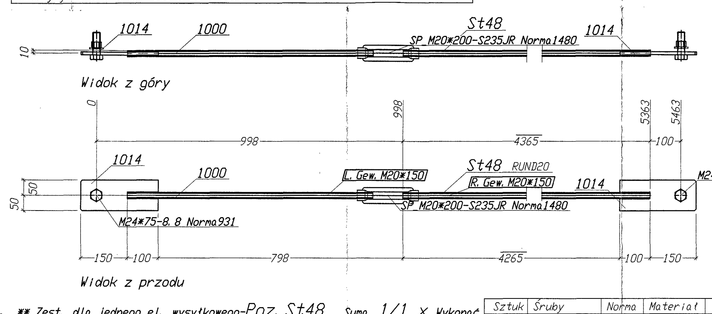

** Zest. dla jednego el. wysytkowego-Poz. St48 Suma 1/1 x Wykonać

Nr.	Tnr	Poz.	Nazwa	Sztuk	Profil	Materiał	Długość	Waga	Dzn.
1	9	St48	Pret	1	RUN020	S355J0G3	4365	10.76	
2	9	1000	Pret	1	RUN020	S355J0G3	800	1.97	
3	9	1014	Blacha	2	BL10x100	S355J0G3	250	3.93	
Waga całkowita (kg)								16.66	
Gabaryty (W x S x D): 100 x 20 x 5563									

Sztuk	Śruby	Norma	Materiał	Waga	Dzn.
1	SP M20x200	1480	S235JR		Warsztatowe
2	M24x75	931	8.8	1.01	Montażowe
Waga całkowita (kg)				1.01	

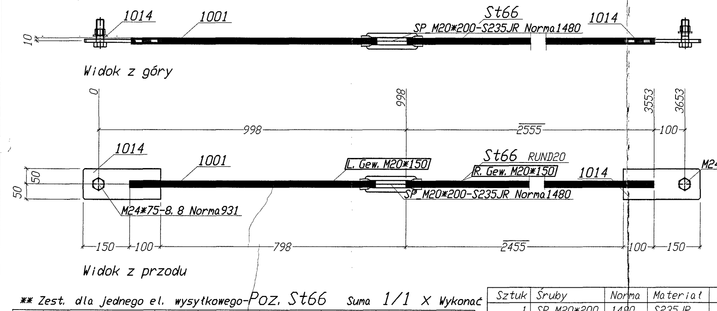

** Zest. dla jednego el. wysytkowego-Poz. St66 Suma 1/1 x Wykonać

Nr.	Tnr	Poz.	Nazwa	Sztuk	Profil	Materiał	Długość	Waga	Dzn.
1	9	St66	Pret	1	RUN020	S355J0G3	2955	6.30	
2	9	1001	Pret	1	RUN020	S355J0G3	800	1.97	
3	9	1014	Blacha	2	BL10x100	S355J0G3	250	3.93	
Waga całkowita (kg)								12.20	
Gabaryty (W x S x D): 100 x 20 x 3753									

Sztuk	Śruby	Norma	Materiał	Waga	Dzn.
1	SP M20x200	1480	S235JR		Warsztatowe
2	M24x75	931	8.8	1.01	Montażowe
Waga całkowita (kg)				1.01	

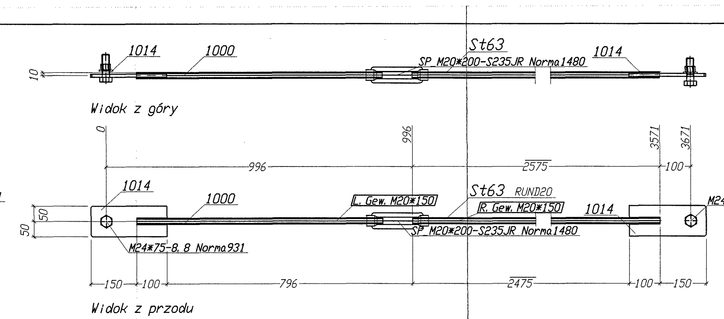

** Zest. dla jednego el. wysytkowego-Poz. St63 Suma 1/1 x Wykonać

Nr.	Tnr	Poz.	Nazwa	Sztuk	Profil	Materiał	Długość	Waga	Dzn.
1	9	St63	Pret	1	RUN020	S355J0G3	2575	6.35	
2	9	1000	Pret	1	RUN020	S355J0G3	800	1.97	
3	9	1014	Blacha	2	BL10x100	S355J0G3	250	3.93	
Waga całkowita (kg)								12.25	
Gabaryty (W x S x D): 100 x 20 x 3771									

Sztuk	Śruby	Norma	Materiał	Waga	Dzn.
1	SP M20x200	1480	S235JR		Warsztatowe
2	M24x75	931	8.8	1.01	Montażowe
Waga całkowita (kg)				1.01	

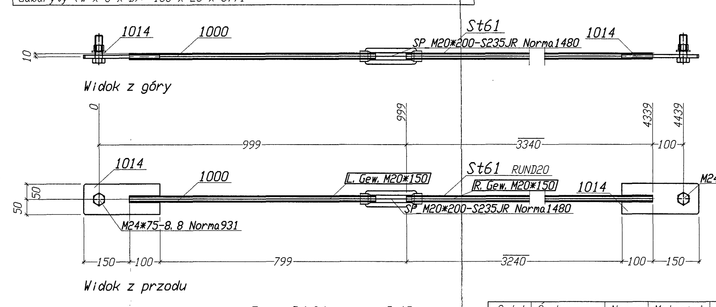

** Zest. dla jednego el. wysytkowego-Poz. St61 Suma 2/2 x Wykonać

Nr.	Tnr	Poz.	Nazwa	Sztuk	Profil	Materiał	Długość	Waga	Dzn.
1	9	St61	Pret	1	RUN020	S355J0G3	3340	8.24	
2	9	1000	Pret	1	RUN020	S355J0G3	800	1.97	
3	9	1014	Blacha	2	BL10x100	S355J0G3	250	3.93	
Waga całkowita (kg)								14.13	
Gabaryty (W x S x D): 100 x 20 x 4539									

Sztuk	Śruby	Norma	Materiał	Waga	Dzn.
1	SP M20x200	1480	S235JR		Warsztatowe
2	M24x75	931	8.8	1.01	Montażowe
Waga całkowita (kg)				1.01	

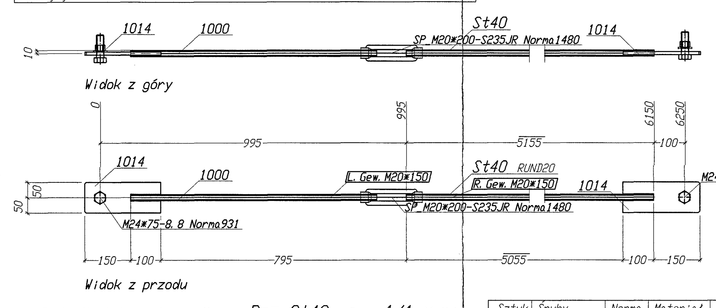

** Zest. dla jednego el. wysytkowego-Poz. St40 Suma 1/1 x Wykonać

Nr.	Tnr	Poz.	Nazwa	Sztuk	Profil	Materiał	Długość	Waga	Dzn.
1	9	St40	Pret	1	RUN020	S355J0G3	5135	12.71	
2	9	1000	Pret	1	RUN020	S355J0G3	800	1.97	
3	9	1014	Blacha	2	BL10x100	S355J0G3	250	3.93	
Waga całkowita (kg)								18.61	
Gabaryty (W x S x D): 100 x 20 x 6350									

Sztuk	Śruby	Norma	Materiał	Waga	Dzn.
1	SP M20x200	1480	S235JR		Warsztatowe
2	M24x75	931	8.8	1.01	Montażowe
Waga całkowita (kg)				1.01	

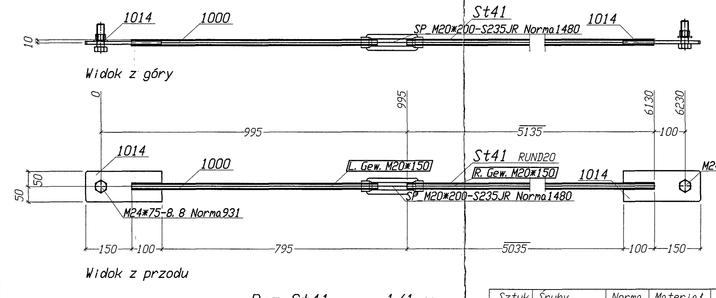

** Zest. dla jednego el. wysytkowego-Poz. St41 Suma 1/1 x Wykonać

Nr.	Tnr	Poz.	Nazwa	Sztuk	Profil	Materiał	Długość	Waga	Dzn.
1	9	St41	Pret	1	RUN020	S355J0G3	5135	12.66	
2	9	1000	Pret	1	RUN020	S355J0G3	800	1.97	
3	9	1014	Blacha	2	BL10x100	S355J0G3	250	3.93	
Waga całkowita (kg)								18.56	
Gabaryty (W x S x D): 100 x 20 x 6330									

Sztuk	Śruby	Norma	Materiał	Waga	Dzn.
1	SP M20x200	1480	S235JR		Warsztatowe
2	M24x75	931	8.8	1.01	Montażowe
Waga całkowita (kg)				1.01	

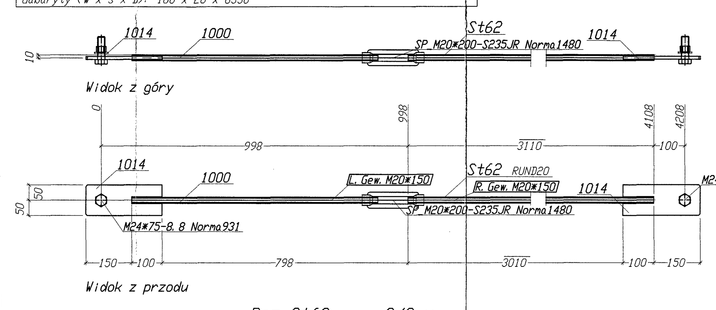

** Zest. dla jednego el. wysytkowego-Poz. St62 Suma 2/2 x Wykonać

Nr.	Tnr	Poz.	Nazwa	Sztuk	Profil	Materiał	Długość	Waga	Dzn.
1	9	St62	Pret	1	RUN020	S355J0G3	3110	7.67	
2	9	1000	Pret	1	RUN020	S355J0G3	800	1.97	
3	9	1014	Blacha	2	BL10x100	S355J0G3	250	3.93	
Waga całkowita (kg)								13.57	
Gabaryty (W x S x D): 100 x 20 x 4308									

Sztuk	Śruby	Norma	Materiał	Waga	Dzn.
1	SP M20x200	1480	S235JR		Warsztatowe
2	M24x75	931	8.8	1.01	Montażowe
Waga całkowita (kg)				1.01	

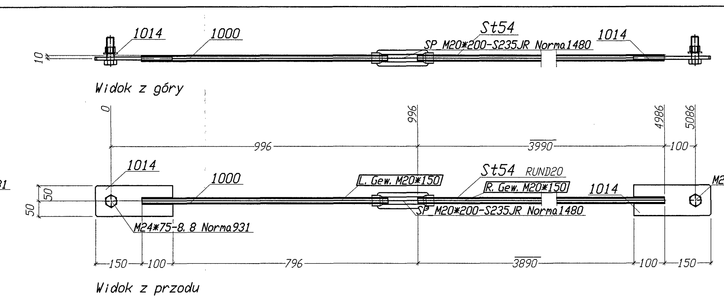

** Zest. dla jednego el. wysytkowego-Poz. St54 Suma 2/2 x Wykonać

Nr.	Tnr	Poz.	Nazwa	Sztuk	Profil	Materiał	Długość	Waga	Dzn.
1	9	St54	Pret	1	RUN020	S355J0G3	3990	9.84	
2	9	1000	Pret	1	RUN020	S355J0G3	800	1.97	
3	9	1014	Blacha	2	BL10x100	S355J0G3	250	3.93	
Waga całkowita (kg)								15.74	
Gabaryty (W x S x D): 100 x 20 x 5186									

Sztuk	Śruby	Norma	Materiał	Waga	Dzn.
1	SP M20x200	1480	S235JR		Warsztatowe
2	M24x75	931	8.8	1.01	Montażowe
Waga całkowita (kg)				1.01	

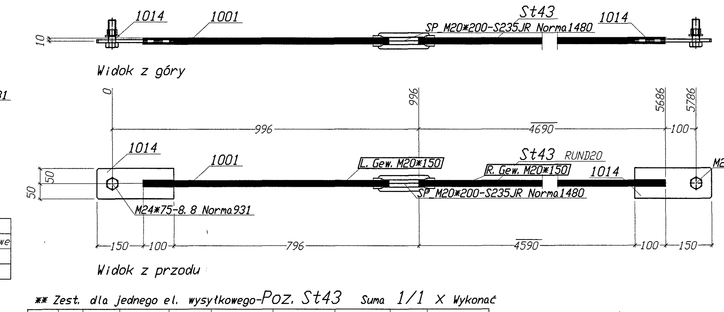

** Zest. dla jednego el. wysytkowego-Poz. St43 Suma 1/1 x Wykonać

Nr.	Tnr	Poz.	Nazwa	Sztuk	Profil	Materiał	Długość	Waga	Dzn.
1	9	St43	Pret	1	RUN020	S355J0G3	4690	11.57	
2	9	1001	Pret	1	RUN020	S355J0G3	800	1.97	
3	9	1014	Blacha	2	BL10x100	S355J0G3	250	3.93	
Waga całkowita (kg)								17.46	
Gabaryty (W x S x D): 100 x 20 x 5886									

Sztuk	Śruby	Norma	Materiał	Waga	Dzn.
1	SP M20x200	1480	S235JR		Warsztatowe
2	M24x75	931	8.8	1.01	Montażowe
Waga całkowita (kg)				1.01	

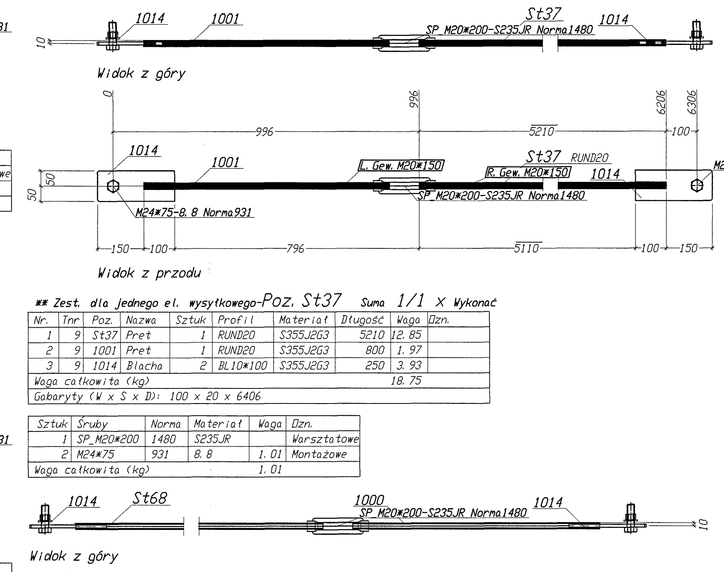

** Zest. dla jednego el. wysytkowego-Poz. St37 Suma 1/1 x Wykonać

Nr.	Tnr	Poz.	Nazwa	Sztuk	Profil	Materiał	Długość	Waga	Dzn.
1	9	St37	Pret	1	RUN020	S355J0G3	5010	12.65	
2	9	1001	Pret	1	RUN020	S355J0G3	800	1.97	
3	9	1014	Blacha	2	BL10x100	S355J0G3	250	3.93	
Waga całkowita (kg)								18.75	
Gabaryty (W x S x D): 100 x 20 x 6406									

Sztuk	Śruby	Norma	Materiał	Waga	Dzn.
1	SP M20x200	1480	S235JR		Warsztatowe
2	M24x75	931	8.8	1.01	Montażowe
Waga całkowita (kg)				1.01	

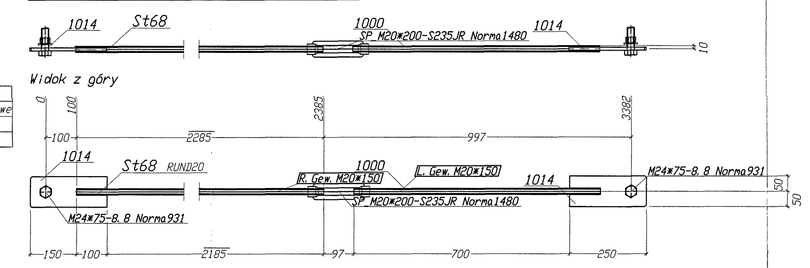

** Zest. dla jednego el. wysytkowego-Poz. St68 Suma 2/2 x Wykonać

Nr.	Tnr	Poz.	Nazwa	Sztuk	Profil	Materiał	Długość	Waga	Dzn.
1	9	St68	Pret	1	RUN020	S355J0G3	2285	5.64	
2	9	1000	Pret	1	RUN020	S355J0G3	800	1.97	
3	9	1014	Blacha	2	BL10x100	S355J0G3	250	3.93	
Waga całkowita (kg)								11.53	
Gabaryty (W x S x D): 100 x 20 x 3482									

Sztuk	Śruby	Norma	Materiał	Waga	Dzn.
1	SP M20x200	1480	S235JR		Warsztatowe
2	M24x75	931	8.8	1.01	Montażowe
Waga całkowita (kg)				1.01	

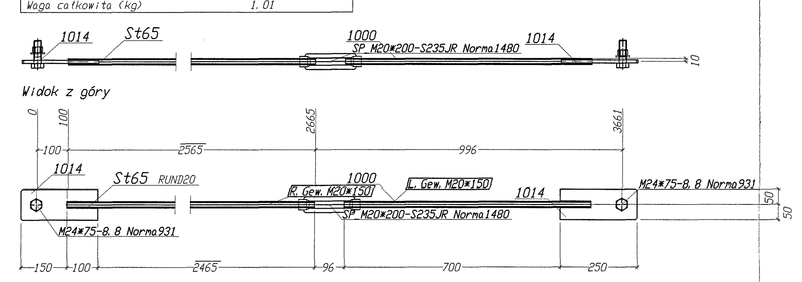

** Zest. dla jednego el. wysytkowego-Poz. St65 Suma 1/1 x Wykonać

Nr.	Tnr	Poz.	Nazwa	Sztuk	Profil	Materiał	Długość	Waga	Dzn.
1	9	St65	Pret	1	RUN020	S355J0G3	2565	6.33	
2	9	1000	Pret	1	RUN020	S355J0G3	800	1.97	
3	9	1014	Blacha	2	BL10x100	S355J0G3	250	3.93	
Waga całkowita (kg)								12.22	
Gabaryty (W x S x D): 100 x 20 x 3761									

Sztuk	Śruby	Norma	Materiał	Waga	Dzn.
1	SP M20x200	1480	S235JR		Warsztatowe
2	M24x75	931	8.8	1.01	Montażowe
Waga całkowita (kg)				1.01	

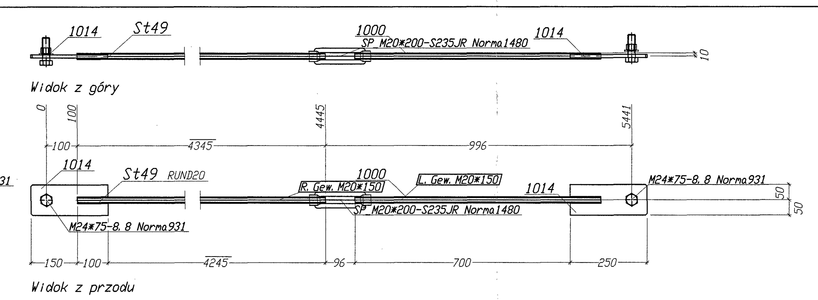

** Zest. dla jednego el. wysytkowego-Poz. St49 Suma 4/4 x Wykonać

Nr.	Tnr	Poz.	Nazwa	Sztuk	Profil	Materiał	Długość	Waga	Dzn.
1	9	St49	Pret	1	RUN020	S355J0G3	4345	10.72	
2	9	1000	Pret	1	RUN020	S355J0G3	800	1.97	
3	9	1014	Blacha	2	BL10x100	S355J0G3	250	3.93	
Waga całkowita (kg)								16.61	
Gabaryty (W x S x D): 100 x 20 x 5541									

Sztuk	Śruby	Norma	Materiał	Waga	Dzn.
1	SP M20x200	1480	S235JR		Warsztatowe
2	M24x75	931	8.8	1.01	Montażowe
Waga całkowita (kg)				1.01	

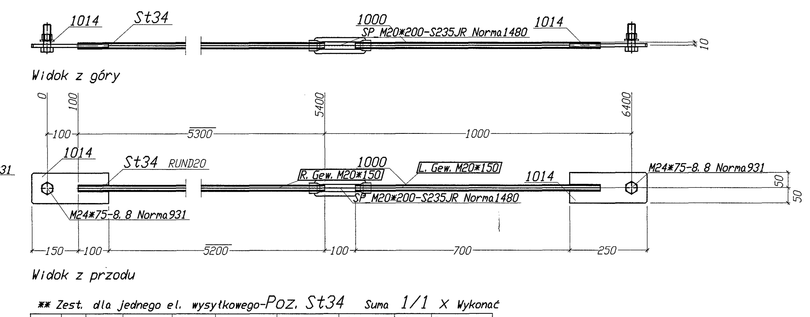

** Zest. dla jednego el. wysytkowego-Poz. St34 Suma 1/1 x Wykonać

Nr.	Tnr	Poz.	Nazwa	Sztuk	Profil	Materiał	Długość	Waga	Dzn.
1	9	St34	Pret	1	RUN020	S355J0G3	5300	13.07	
2	9	1000	Pret	1	RUN020	S355J0G3	800	1.97	
3	9	1014	Blacha	2	BL10x100	S355J0G3	250	3.93	
Waga całkowita (kg)								18.97	
Gabaryty (W x S x D): 100 x 20 x 6500									

Sztuk	Śruby	Norma	Materiał	Waga	Dzn.
1	SP M20x200	1480	S235JR		Warsztatowe
2	M24x75	931	8.8	1.01	Montażowe
Waga całkowita (kg)				1.01	

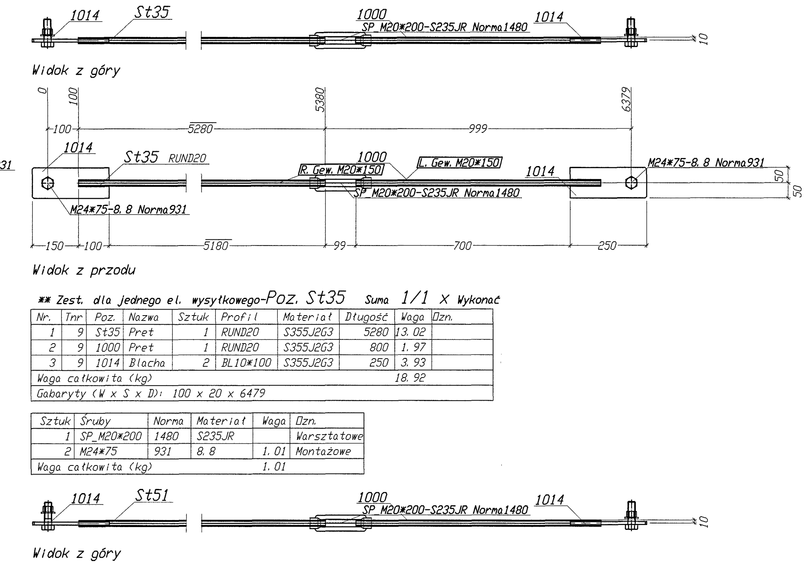

** Zest. dla jednego el. wysytkowego-Poz. St35 Suma 1/1 x Wykonać

Nr.	Tnr	Poz.	Nazwa	Sztuk	Profil	Materiał	Długość	Waga	Dzn.
1	9	St35	Pret	1	RUN020	S355J0G3	5280	13.02	
2	9	1000	Pret	1	RUN020	S355J0G3	800	1.97	
3	9	1014	Blacha	2	BL10x100	S355J0G3	250	3.93	
Waga całkowita (kg)								18.92	
Gabaryty (W x S x D): 100 x 20 x 6479									

Sztuk	Śruby	Norma	Materiał	Waga	Dzn.
1	SP M20x200	1480	S235JR		Warsztatowe
2	M24x75	931	8.8	1.01	Montażowe
Waga całkowita (kg)				1.01	

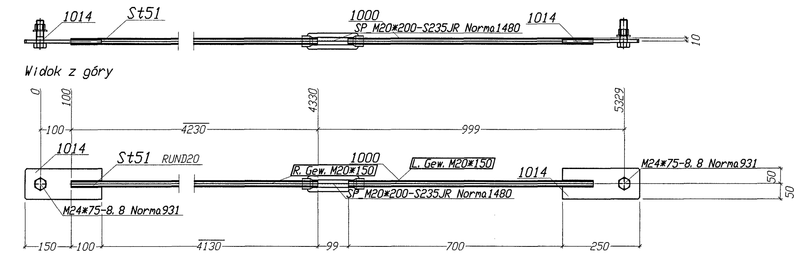

** Zest. dla jednego el. wysytkowego-Poz. St51 Suma 1/1 x Wykonać

Nr.	Tnr	Poz.	Nazwa	Sztuk	Profil	Materiał	Długość	Waga	Dzn.
1	9	St51	Pret	1	RUN020	S355J0G3	4230	10.43	
2	9	1000	Pret	1	RUN020	S355J0G3	800	1.97	
3	9	1014	Blacha	2	BL10x100	S355J0G3	250	3.93	
Waga całkowita (kg)								16.33	
Gabaryty (W x S x D): 100 x 20 x 5429									

Sztuk	Śruby	Norma	Materiał	Waga	Dzn.
1	SP M20x200	1480	S235JR		Warsztatowe
2	M24x75	931	8.8	1.01	Montażowe
Waga całkowita (kg)				1.01	

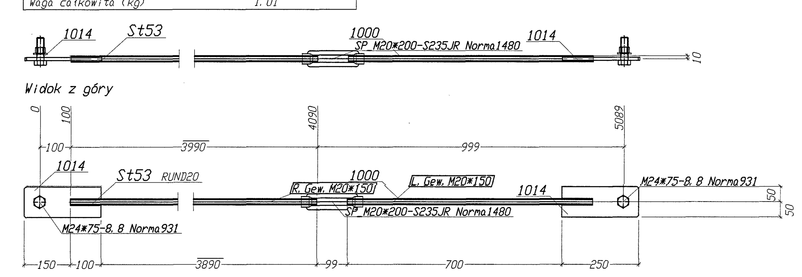

** Zest. dla jednego el. wysytkowego-Poz. St53 Suma 2/2 x Wykonać

Nr.	Tnr	Poz.	Nazwa	Sztuk	Profil	Materiał	Długość	Waga	Dzn.
1	9	St53	Pret	1	RUN020	S355J0G3	3990	9.84	
2	9	1000	Pret	1	RUN020	S355J0G3	800	1.97	
3	9	1014	Blacha	2	BL10x100	S355J0G3	250	3.93	
Waga całkowita (kg)								15.74	
Gabaryty (W x S x D): 100 x 20 x 5189									

Sztuk	Śruby	Norma	Materiał	Waga	Dzn.
1	SP M20x200	1480	S235JR		Warsztatowe
2	M24x75	931	8.8	1.01	Montażowe
Waga całkowita (kg)				1.01	

TS	Poz.	Sztuk	Nazwa	Profil	Materiał	Długość	Waga całkowita
9	St33	6	Pret	RUN020	S355J0G3	7035	20.29
9	St34	1	Pret	RUN020	S355J0G3	6500	18.97
9	St35	1	Pret	RUN020	S355J0G3	6479	18.92
9	St37	1	Pret	RUN020	S355J0G3	6406	18.75
9	St39	1	Pret	RUN020	S355J0G3	6385	18.68
9	St40	1	Pret	RUN020	S355J0G3	6350	18.61
9	St41	1	Pret	RUN020	S355J0G3	6330	18.56
9	St43	1	Pret	RUN020	S355J0G3	5886	17.46
9	St48	1	Pret	RUN020	S355J0G3	5563	16.66
9	St49	4	Pret	RUN020	S355J0G3	5541	16.61
9	St51	1	Pret	RUN020	S355J0G3	5429	16.33
9	St53	2	Pret	RUN020	S355J0G3	5189	15.74
9	St54	2	Pret	RUN020	S355J0G3	5186	15.74
9	St55	1	Pret	RUN020	S355J0G3	5073	15.45
9	St61	2	Pret	RUN020	S355J0G3	4539	14.13
9	St62	2	Pret	RUN020	S355J0G3	4308	13.57
9	St63	1	Pret	RUN020	S355J0G3	3771	12.25
9	St65	1	Pret	RUN020	S355J0G3	3761	12.20
9	St66	1	Pret	RUN020	S355J0G3	3753	12.20
9	St67	2	Pret	RUN020	S355J0G3	3674	12.00
9	St68	2	Pret	RUN020	S355J0G3	3482	11.53
Waga całkowita (kg)							568.68

Nr:	---		
Czyn. zlecz. / Revision	Wyszczególnienie / Reason for revision	Podpis / Signature	Data / Date

Inwestor: "BIOKER" Sp. z o.o. Sp. k.
95-100 Zgierz/Aleksandrów
ul.Kazimierza 15, gm.Zgierz

"M&J" Konstrukcje
Biuro Inżynierskie
97-400 Bełchatów, Kościuszki 24
mobil.,biblioteka: 667-613-104

Projektant / Konstrukcji

Obiekt: ROZBUDOWA BUDYNKU PRODUKCYJNO-MAGAZYNOWEGO O CZĘŚĆ MAGAZYNOWĄ, adres: Dąbrówka Wielka ul. Kościelna 10A, gm. Zgierz, dz. ew.ewid. 814,815

Stadium: PROJEKT WYKONAWCZY

Tytuł rys.: STĘŻENIA

PKD: 25.30.Z;25.61.Z;25.62.Z;41.20.Z;43.29.Z;43.99.Z;25.50.Z;25.61.Z;25.62.Z;43.99.Z;25.50.Z

Data: 06.2024

Branża: KONSTRUKCJA

Skala: 1:10 | Format: A0+

Nr rys.: WK_12 | Rewizja: 1

	Nazwisko	Nr Upr.	Podpis		Nazwisko	Nr Upr.	Podpis
BRANŻA / DISCIPLINE	INż. MARCIN CZICZERSKI	upr.budowlany/ 2/2/		BRANŻA / DISCIPLINE	----	----	
BRANŻA / DISCIPLINE	----	----		BRANŻA / DISCIPLINE	----	----	