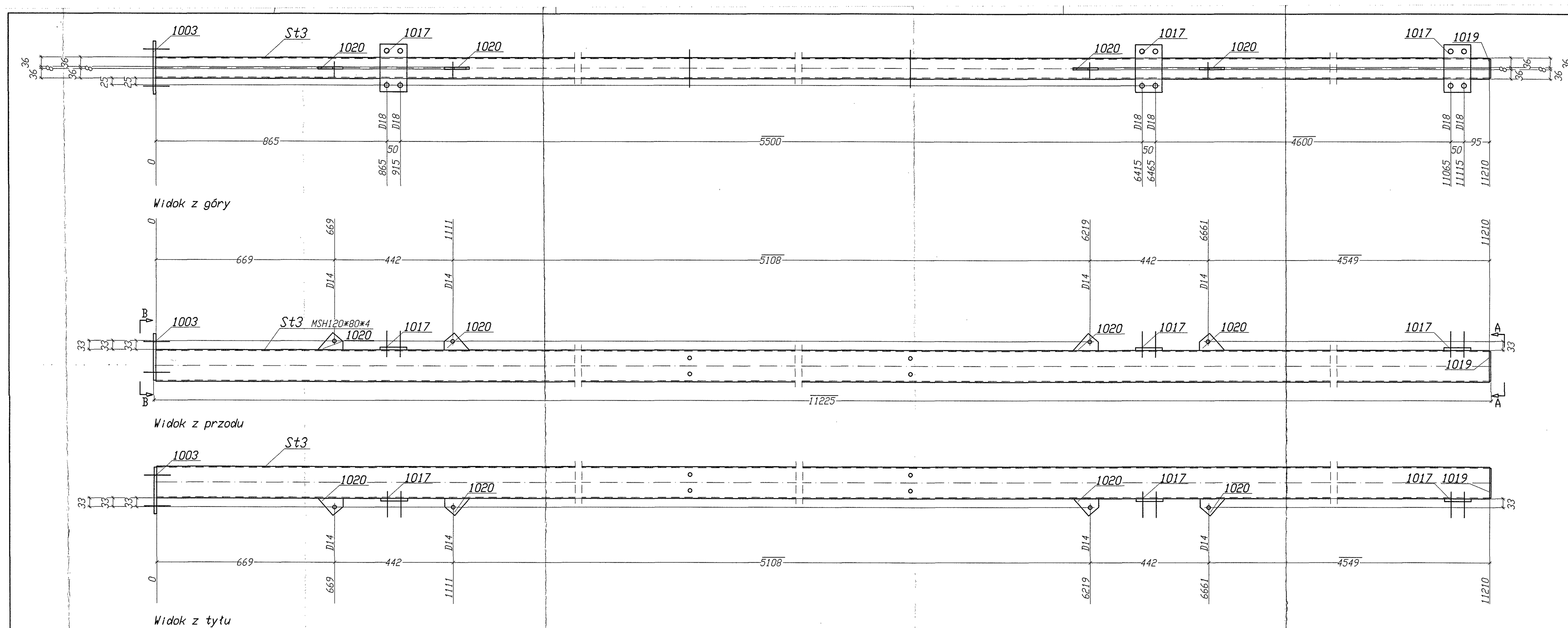

Widok z góry

Widok z przodu

Widok z tyłu

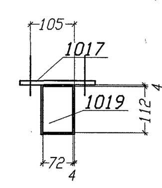

Widok St3, A-A

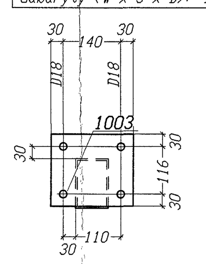

Widok St3, B-B

**** Zest. dla jednego el. wysyłkowego-Poz. St3** Suma 1/1 X Wykonać

Nr.	Tnr	Poz.	Nazwa	Sztuk	Profil	Materiał	Długość	Waga	Dzn.
1	9	St3	Belka	1	MSH120*80*4	S355J2G3	11210	132.99	
2	9	1003	Blacha	1	BL10*176	S355J2G3	200	2.76	
3	9	1017	Blacha	3	FL100*10	S355J2G3	180	4.24	
4	9	1019	Blacha	1	BL5*72	S355J2G3	112	0.32	
5	9	1020	Blacha	4	BL8*65	S355J2G3	94	1.53	
Waga całkowita (kg)								141.84	
Gabaryty (W x S x D): 185 x 200 x 11225									

Sztuk	Śruby	Norma	Materiał	Waga	Dzn.
4	M12*28	933	8.8	0.25	Montażowe
16	M16*55	931	8.8	2.55	Montażowe
4	M12*110	931	8.8	0.53	Montażowe
Waga całkowita (kg)				3.33	

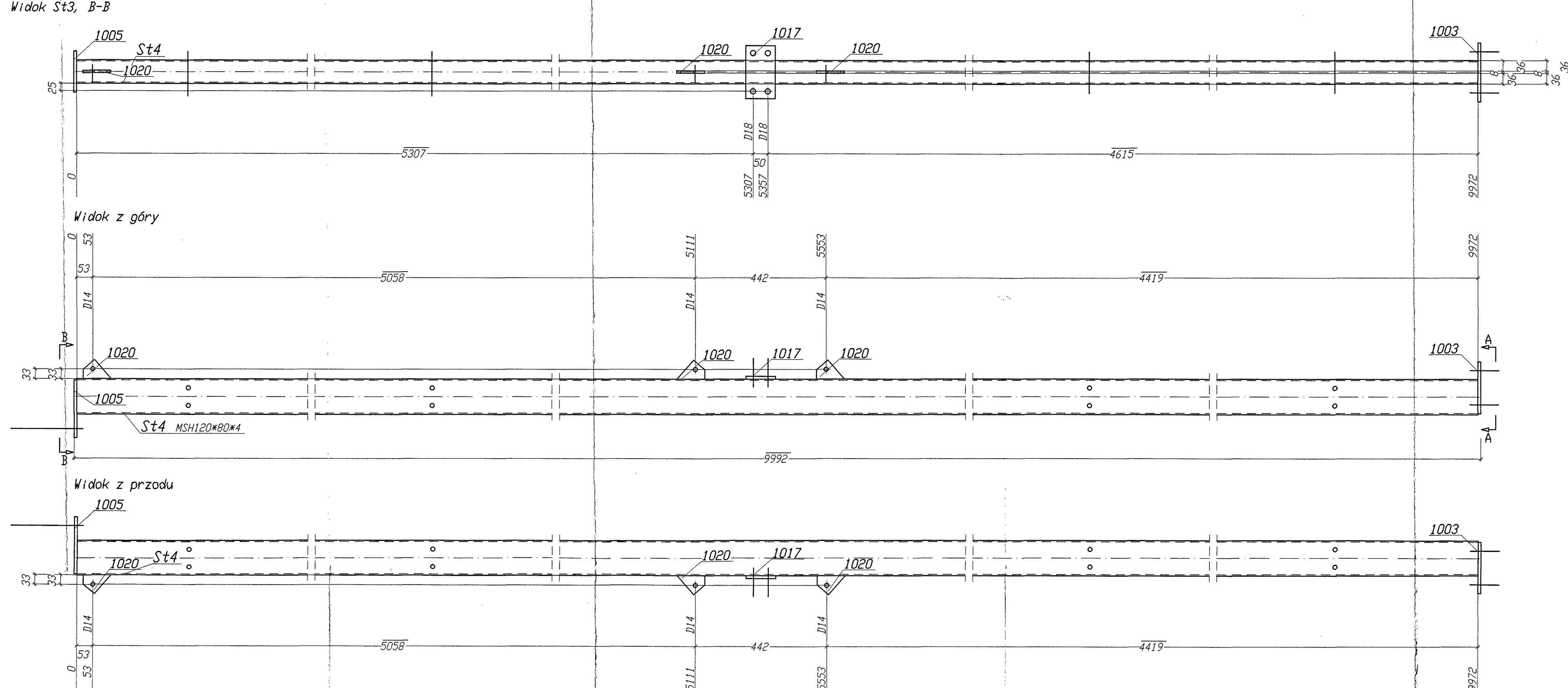

Widok z góry

Widok z przodu

Widok z tyłu

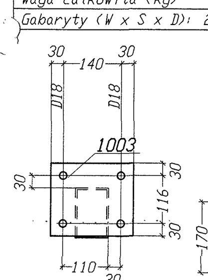

Widok St4, A-A

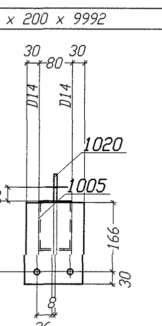

Widok St4, B-B

**** Zest. dla jednego el. wysyłkowego-Poz. St4** Suma 1/1 X Wykonać

Nr.	Tnr	Poz.	Nazwa	Sztuk	Profil	Materiał	Długość	Waga	Dzn.
1	9	St4	Belka	1	MSH120*80*4	S355J2G3	9972	118.30	
2	9	1003	Blacha	1	BL10*176	S355J2G3	200	2.76	
3	9	1005	Blacha	1	FL140*10	S355J2G3	196	2.15	
4	9	1017	Blacha	1	FL100*10	S355J2G3	180	1.41	
5	9	1020	Blacha	3	BL8*65	S355J2G3	94	1.15	
Waga całkowita (kg)								125.78	
Gabaryty (W x S x D): 265 x 200 x 9992									

Sztuk	Śruby	Norma	Materiał	Waga	Dzn.
3	M12*28	933	8.8	0.19	Montażowe
8	M16*55	931	8.8	1.28	Montażowe
2	HASM12*110*88		5.8		Montażowe
4	M12*120	931	8.8	0.57	Montażowe
4	M12*110	931	8.8	0.53	Montażowe
Waga całkowita (kg)				2.56	

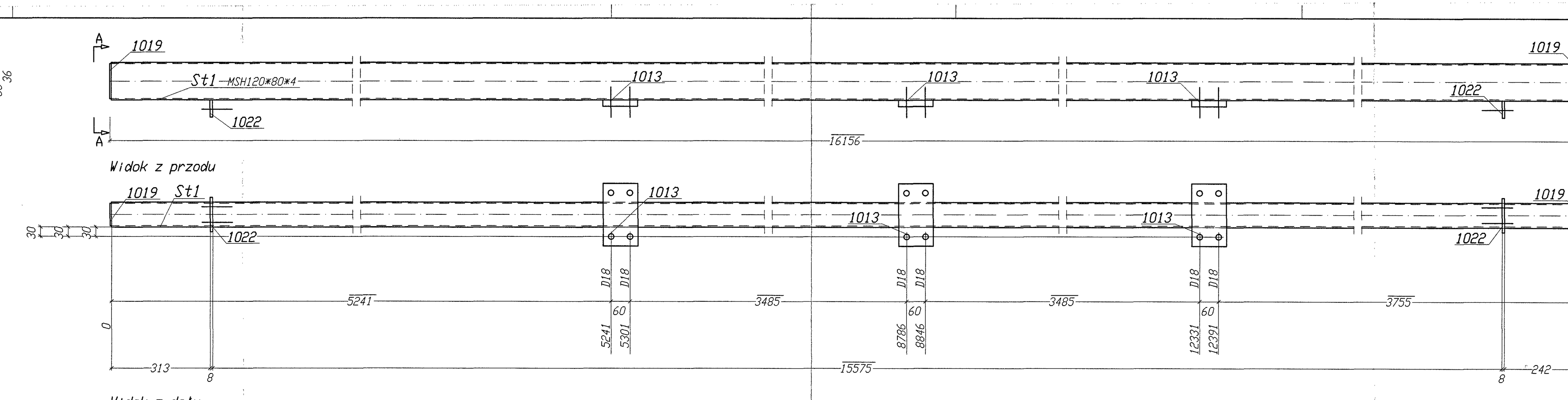

Widok z przodu

Widok z dołu

**** Zest. dla jednego el. wysyłkowego-Poz. St1** Suma 1/1 X Wykonać

Nr.	Tnr	Poz.	Nazwa	Sztuk	Profil	Materiał	Długość	Waga	Dzn.
1	9	St1	Belka	1	MSH120*80*4	S355J2G3	16146	191.55	
2	9	1013	Blacha	3	FL110*20	S355J2G3	200	10.36	
3	9	1019	Blacha	2	BL5*72	S355J2G3	112	0.63	
4	9	1022	Blacha	2	FL55*8	S355J2G3	110	0.76	
Waga całkowita (kg)								203.30	
Gabaryty (W x S x D): 175 x 200 x 16156									

Sztuk	Śruby	Norma	Materiał	Waga	Dzn.
16	M16*55	931	8.8	2.55	Montażowe

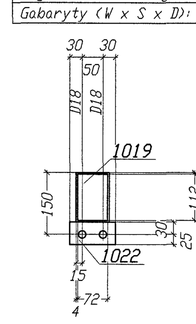

Widok St1, A-A

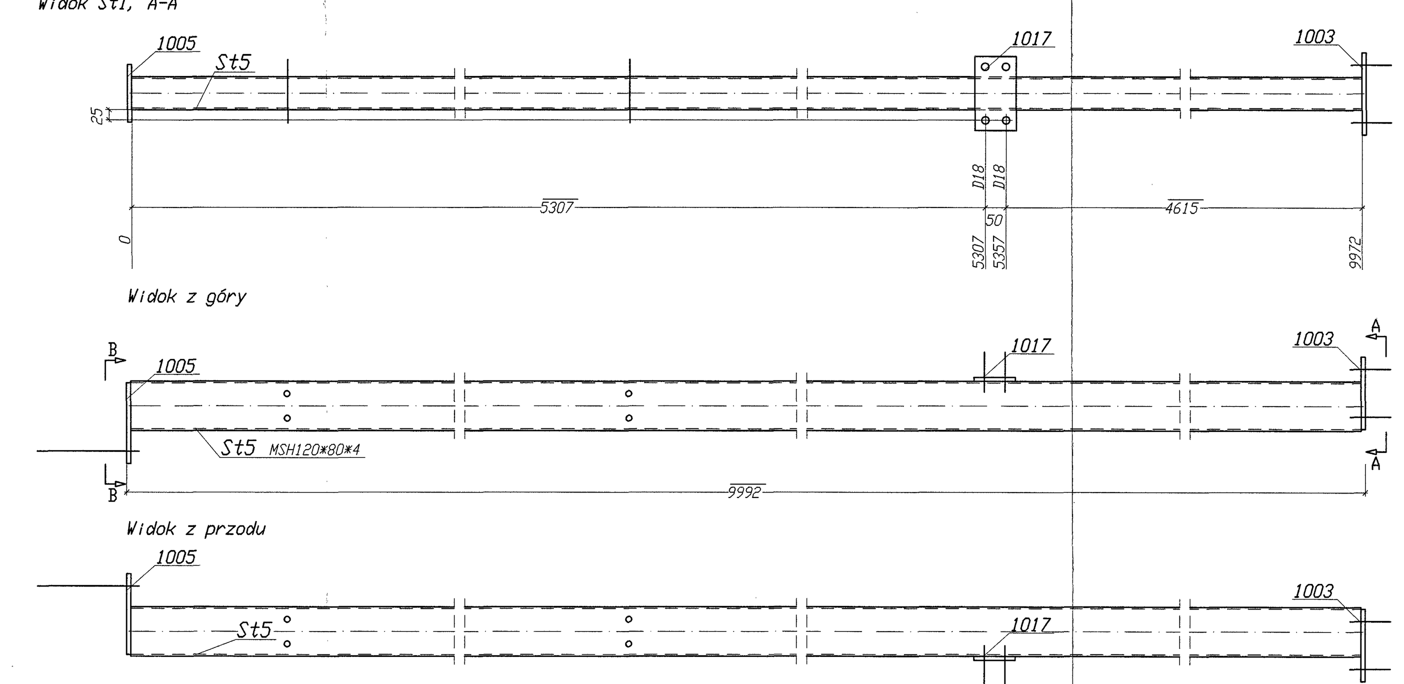

Widok z góry

Widok z przodu

Widok z tyłu

**** Zest. dla jednego el. wysyłkowego-Poz. St5** Suma 1/1 X Wykonać

Nr.	Tnr	Poz.	Nazwa	Sztuk	Profil	Materiał	Długość	Waga	Dzn.
1	9	St5	Belka	1	MSH120*80*4	S355J2G3	9972	118.30	
2	9	1003	Blacha	1	BL10*176	S355J2G3	200	2.76	
3	9	1005	Blacha	1	FL140*10	S355J2G3	196	2.15	
4	9	1017	Blacha	1	FL100*10	S355J2G3	180	1.41	
Waga całkowita (kg)								124.63	
Gabaryty (W x S x D): 260 x 200 x 9992									

Sztuk	Śruby	Norma	Materiał	Waga	Dzn.
8	M16*55	931	8.8	1.28	Montażowe
2	HASM12*110*88		5.8		Montażowe
8	M12*110	931	8.8	1.06	Montażowe
Waga całkowita (kg)				2.34	

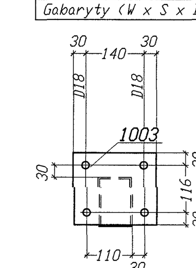

Widok St5, A-A

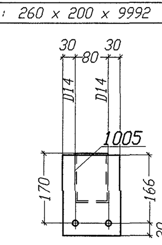

Widok St5, B-B

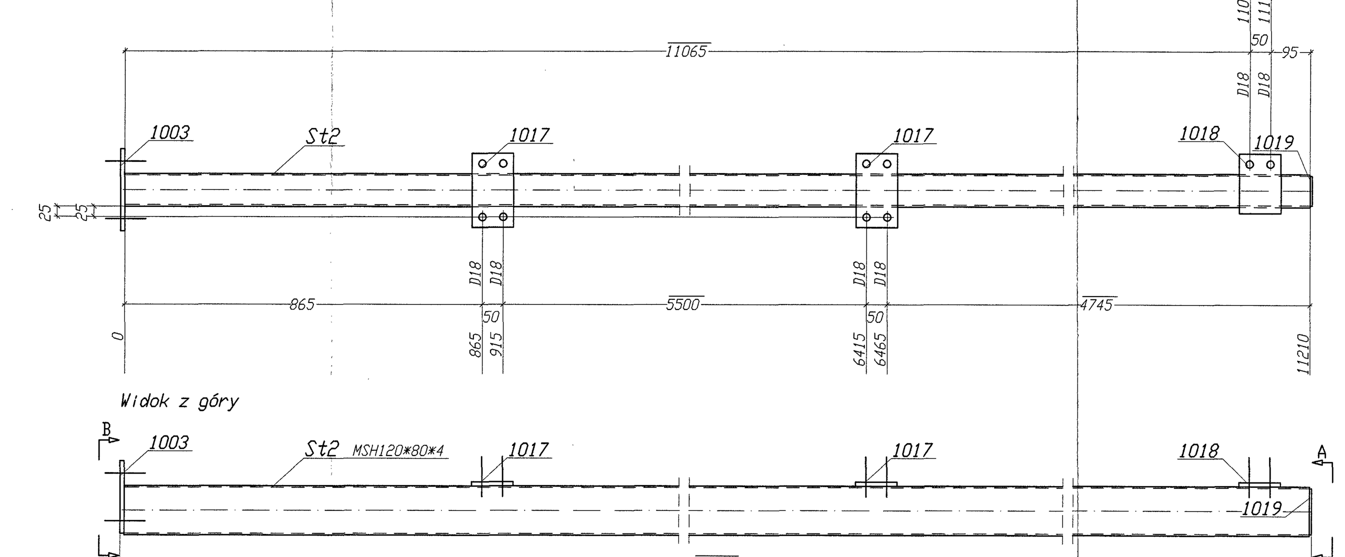

Widok z góry

Widok z przodu

**** Zest. dla jednego el. wysyłkowego-Poz. St2** Suma 1/1 X Wykonać

Nr.	Tnr	Poz.	Nazwa	Sztuk	Profil	Materiał	Długość	Waga	Dzn.
1	9	St2	Belka	1	MSH120*80*4	S355J2G3	11210	132.99	
2	9	1003	Blacha	1	BL10*176	S355J2G3	200	2.76	
3	9	1017	Blacha	2	FL100*10	S355J2G3	180	2.83	
4	9	1018	Blacha	1	FL100*10	S355J2G3	145	1.14	
5	9	1019	Blacha	1	BL5*72	S355J2G3	112	0.32	
Waga całkowita (kg)								140.03	
Gabaryty (W x S x D): 180 x 200 x 11225									

Sztuk	Śruby	Norma	Materiał	Waga	Dzn.
14	M16*55	931	8.8	2.23	Montażowe

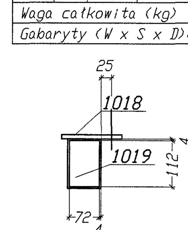

Widok St2, A-A

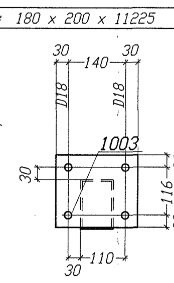

Widok St2, B-B

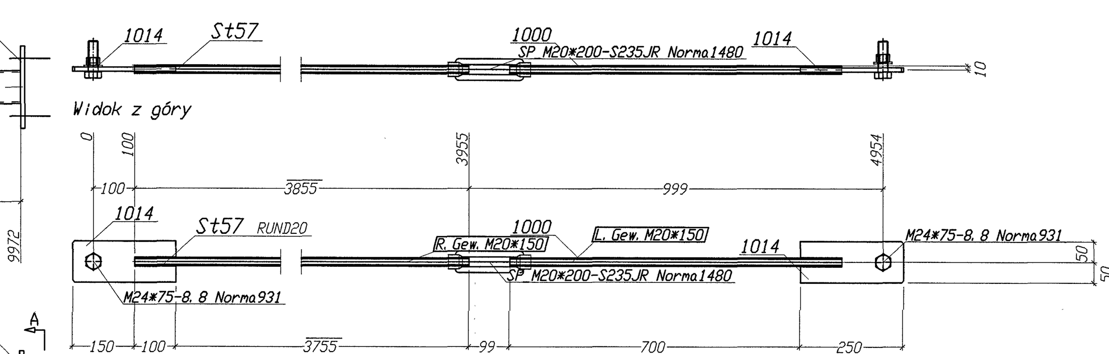

Widok z góry

Widok z przodu

**** Zest. dla jednego el. wysyłkowego-Poz. St57** Suma 1/1 X Wykonać

Nr.	Tnr	Poz.	Nazwa	Sztuk	Profil	Materiał	Długość	Waga	Dzn.
1	9	St57	Pret	1	RUND20	S355J2G3	3855	9.51	
2	9	1000	Pret	1	RUND20	S355J2G3	800	1.97	
3	9	1014	Blacha	2	BL10*100	S355J2G3	250	3.93	
Waga całkowita (kg)								15.40	
Gabaryty (W x S x D): 100 x 20 x 5054									

Sztuk	Śruby	Norma	Materiał	Waga	Dzn.
1	SP_M20*200	1480	S235JR		Warsztatowe
2	M24*75	931	8.8	1.01	Montażowe
Waga całkowita (kg)				1.01	

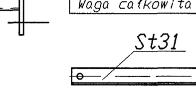

Widok z góry

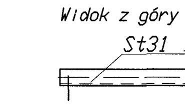

Widok z tyłu

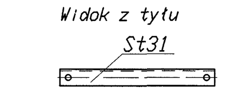

Widok z dołu

**** Zest. dla jednego el. wysyłkowego-Poz. St31** Suma 1/1 X Wykonać

Nr.	Tnr	Poz.	Nazwa	Sztuk	Profil	Materiał	Długość	Waga	Dzn.
1	9	St31	Belka	1	BLL40*40*4	S355J2G3	375	0.90	
Waga całkowita (kg)								0.90	
Gabaryty (W x S x D): 40 x 40 x 375									

Sztuk	Śruby	Norma	Materiał	Waga	Dzn.
2	M12*28	933	8.8	0.12	Montażowe

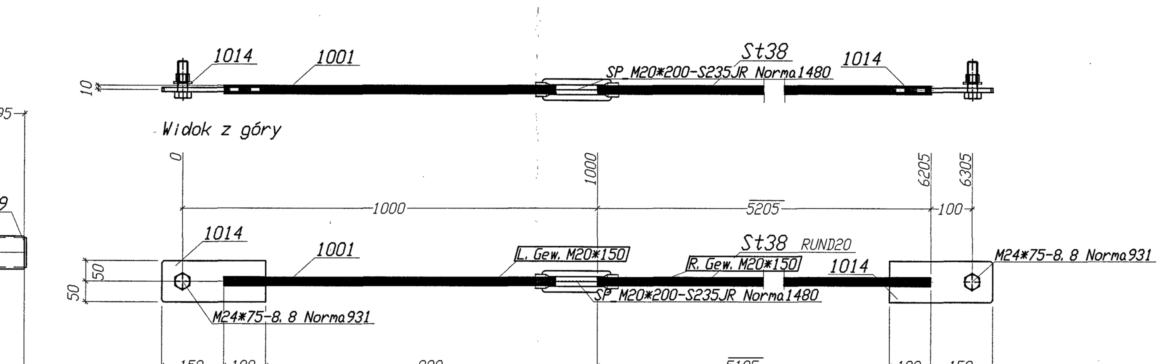

Widok z góry

Widok z przodu

**** Zest. dla jednego el. wysyłkowego-Poz. St38** Suma 1/1 X Wykonać

Nr.	Tnr	Poz.	Nazwa	Sztuk	Profil	Materiał	Długość	Waga	Dzn.
1	9	St38	Pret	1	RUND20	S355J2G3	5205	12.84	
2	9	1001	Pret	1	RUND20	S355J2G3	800	1.97	
3	9	1014	Blacha	2	BL10*100	S355J2G3	250	3.93	
Waga całkowita (kg)								18.73	
Gabaryty (W x S x D): 100 x 20 x 6405									

Sztuk	Śruby	Norma	Materiał	Waga	Dzn.
1	SP_M20*200	1480	S235JR		Warsztatowe
2	M24*75	931	8.8	1.01	Montażowe
Waga całkowita (kg)				1.01	

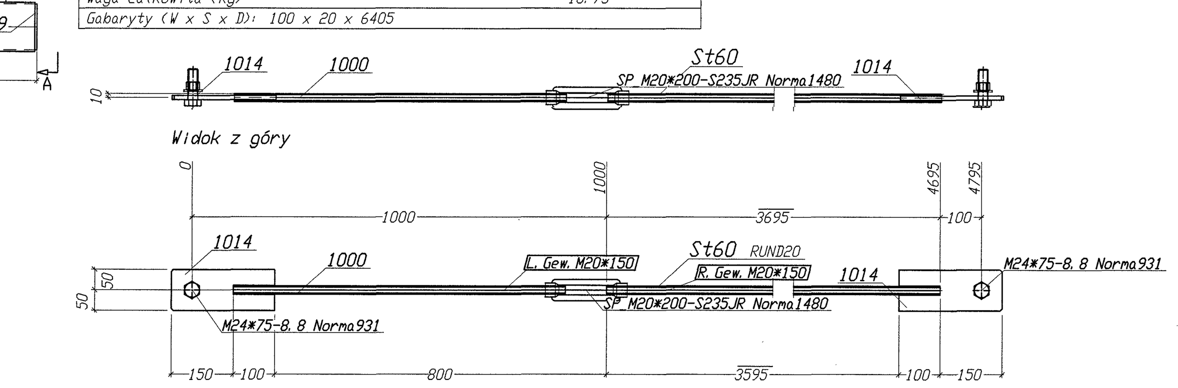

Widok z góry

Widok z przodu

**** Zest. dla jednego el. wysyłkowego-Poz. St60** Suma 2/2 X Wykonać

Nr.	Tnr	Poz.	Nazwa	Sztuk	Profil	Materiał	Długość	Waga	Dzn.
1	9	St60	Pret	1	RUND20	S355J2G3	3695	9.11	
2	9	1000	Pret	1	RUND20	S355J2G3	800	1.97	
3	9	1014	Blacha	2	BL10*100	S355J2G3	250	3.93	
Waga całkowita (kg)								15.01	
Gabaryty (W x S x D): 100 x 20 x 4895									

Sztuk	Śruby	Norma	Materiał	Waga	Dzn.
1	SP_M20*200	1480	S235JR		Warsztatowe
2	M24*75	931	8.8	1.01	Montażowe
Waga całkowita (kg)				1.01	

TS	Poz.	Sztuk	Nazwa	Profil	Materiał	Długość	Waga	Waga całkowita
9	St1	1	Belka	MSH120*80*4	S355J2G3	16156	203.30	203.30
9	St2	1	Belka	MSH120*80*4	S355J2G3	11225	140.03	140.03
9	St3	1	Belka	MSH120*80*4	S355J2G3	11225	141.84	141.84
9	St4	1	Belka	MSH120*80*4	S355J2G3	9992	125.78	125.78
9	St5	1	Belka	MSH120*80*4	S355J2G3	9992	124.63	124.63
9	St31	1	Belka	BLL40*40*4	S355J2G3	375	0.90	0.90
9	St38	1	Pret	RUND20	S355J2G3	6405	18.73	18.73
9	St57	1	Pret	RUND20	S355J2G3	5054	15.40	15.40
9	St60	2	Pret	RUND20	S355J2G3	4895	15.01	30.02
Waga całkowita (kg)								800.64

NR	...		...	...
Ozn. rew. Revision	Wyszczególnienie Reason for revision		Podpis Signature	Data Date

Inwestor: "BOVER" Sp. z o.o. Sp. k. 95-100 Dąbrówka Wielka, ul.Kościelna 10, gm. Zgierz

Obiekt: ROZBUDOWA BUDYNKU PRODUKCYJNO-MAGAZYNOWEGO O CZĘŚĆ MAGAZYNOWĄ adres: Dąbrówka Wielka ul. Kościelna 10A, gm. Zgierz, dz. nr ewid. 814,815

"M&J" Konstrukcje
Biuro Inżynierskie
97-400 Bełchatów, Kielchinów 2A
marek_zdebski @interia.pl 607-613-104

Projektant Konstrukcji

Stadium: PROJEKT WYKONAWCZY

Tytuł rys.: STĘŻENIA
POZ St... 1,2,3,4,5,31,38,57,60

Nr projektu: .... | Data: 06.2024
Branża: KONSTRUKCJA | Nr ark. / Ilość ark.
Skala: 1:10 | Format: A0+
Nr rys.: WK_11 | Rew.: 1

	Nazwisko	Nr. Upr.	Podpis		Nazwisko	Nr. Upr.	Podpis
BRANŻA FUNKCJA	INŻ. MAREK ZDEBSKI	LOD/0658/PWBK/06		BRANŻA FUNKCJA	....	....	
BRANŻA FUNKCJA	...	...		BRANŻA FUNKCJA	....	....	