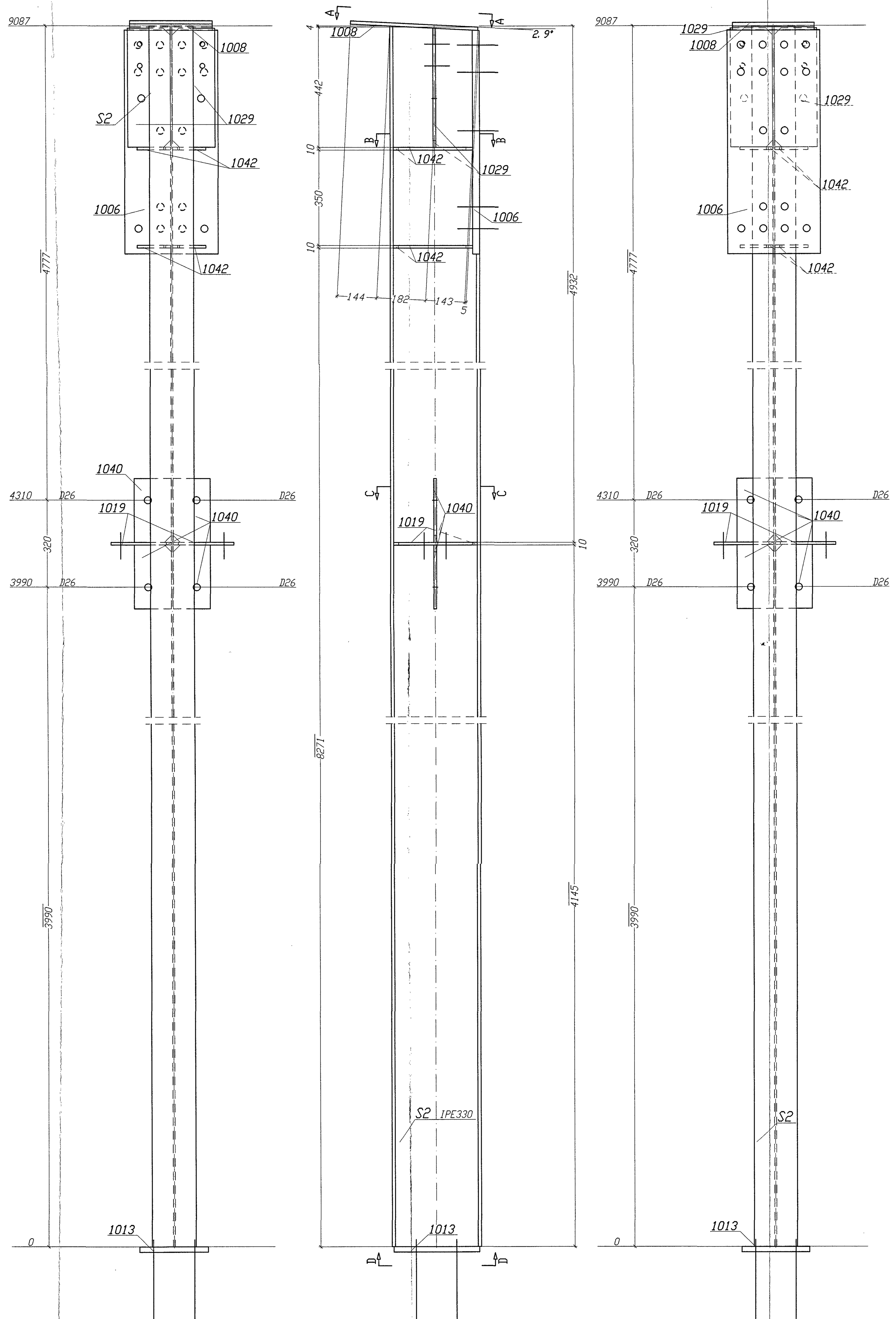

Widok z góry — Widok z przodu — Widok z dołu

Zest. dla jednego el. wysyłkowego-Poz. S2 Suma 1/1 X Wykonać

Nr.	Tnr	Poz.	Nazwa	Sztuk	Profil	Materiał	Długość	Waga	Dzn.
1	7	S2	Słup	1	IPE330	S355J2G3	9087	446.17	
2	7	1006	Blacha	1	BL25*340	S355J2G3	823	54.91	
3	7	1008	Blacha	1	BL12*300	S355J2G3	469	13.27	
4	7	1013	Blacha	1	BL20*250	S355J2G3	317	12.44	
5	7	1019	Blacha	2	BL10*220	S355J2G3	307	10.60	
6	7	1029	Blacha	2	BL10*155	S355J2G3	438	10.65	
7	7	1040	Blacha	4	BL10*135	S355J2G3	235	9.94	
8	7	1042	Blacha	4	BL10*121	S355J2G3	294	11.17	
Waga całkowita (kg)								569.17	
Gabaryty (W x S x D): 474 x 448 x 9126									

Sztuk	Śruby	Norma	Materiał	Waga	Dzn.
4	HASM16*125*108		5.8		Montażowe
16	HVM24*85	6914	10.9	11.04	Montażowe
4	sks16*50	6914	10.9	0.84	Montażowe
4	M16*55	931	8.8	0.64	Montażowe
Waga całkowita (kg)				12.51	

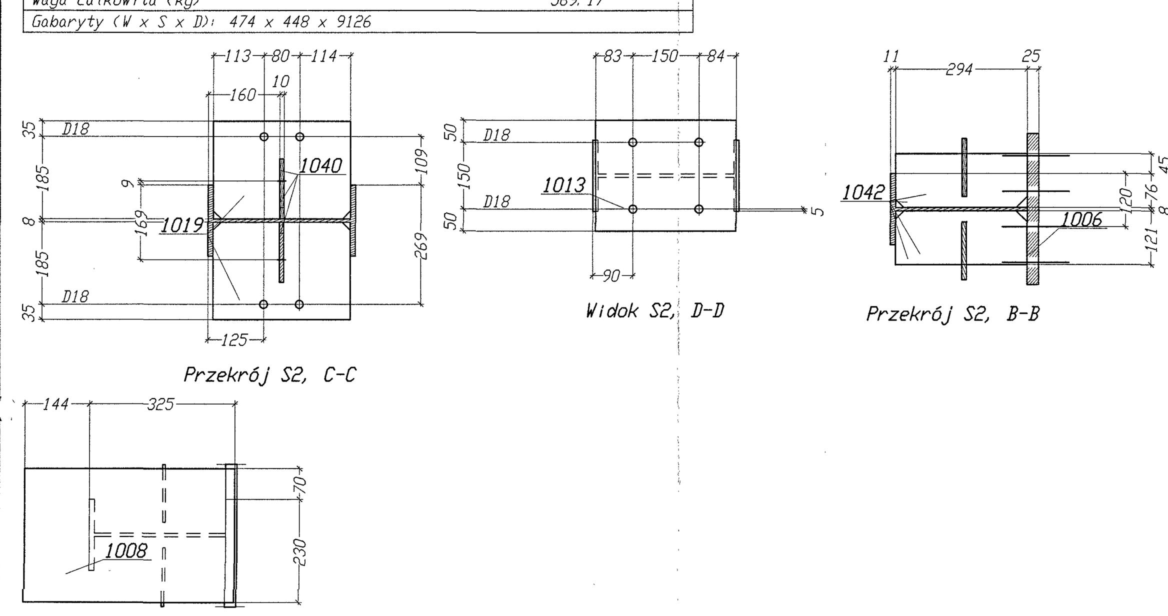

Przekrój S2, C-C — Widok S2, D-D — Przekrój S2, B-B — Widok S2, A-A

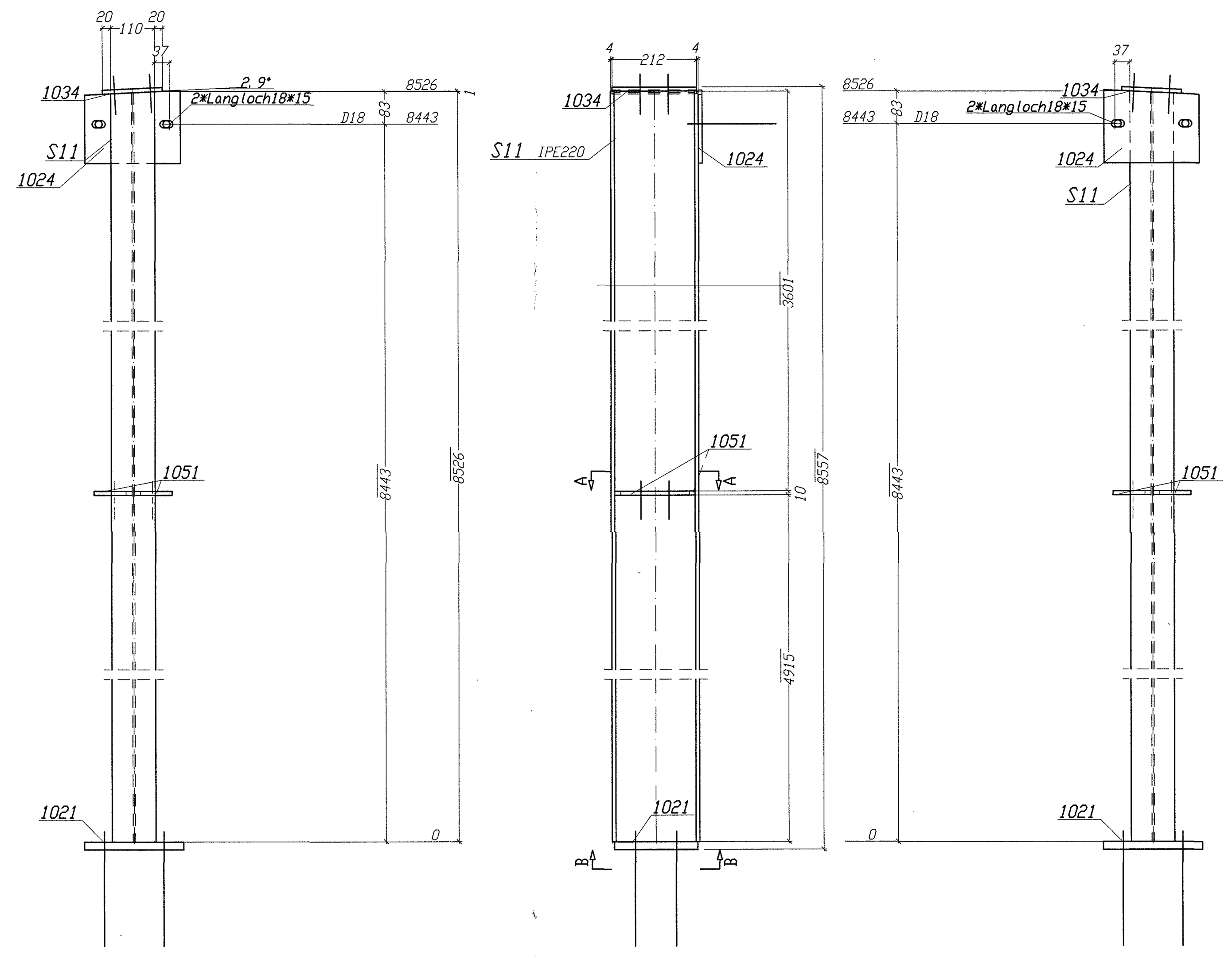

Widok z góry — Widok z przodu — Widok z dołu

Zest. dla jednego el. wysyłkowego-Poz. S11 Suma 1/1 X Wykonać

Nr.	Tnr	Poz.	Nazwa	Sztuk	Profil	Materiał	Długość	Waga	Dzn.
1	7	S11	Słup	1	IPE220	S355J2G3	8526	223.37	
2	7	1021	Blacha	1	BL20*210	S355J2G3	250	8.24	
3	7	1024	Blacha	1	BL10*186	S355J2G3	240	3.50	
4	7	1034	Blacha	1	BL10*150	S355J2G3	212	2.50	
5	7	1051	Blacha	2	BL10*95	S355J2G3	202	3.01	
Waga całkowita (kg)								240.62	
Gabaryty (W x S x D): 230 x 250 x 8557									

Sztuk	Śruby	Norma	Materiał	Waga	Dzn.
2	HASM16*125*38		5.8		Montażowe
4	M16*55	931	8.8	0.64	Montażowe
4	sks16*55	931	8.8	0.64	Montażowe
4	HASM16*125*108		5.8		Montażowe
Waga całkowita (kg)				1.28	

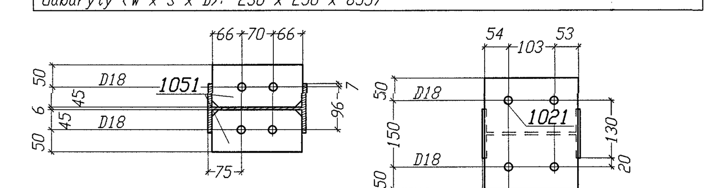

Przekrój S11, A-A — Widok S11, B-B

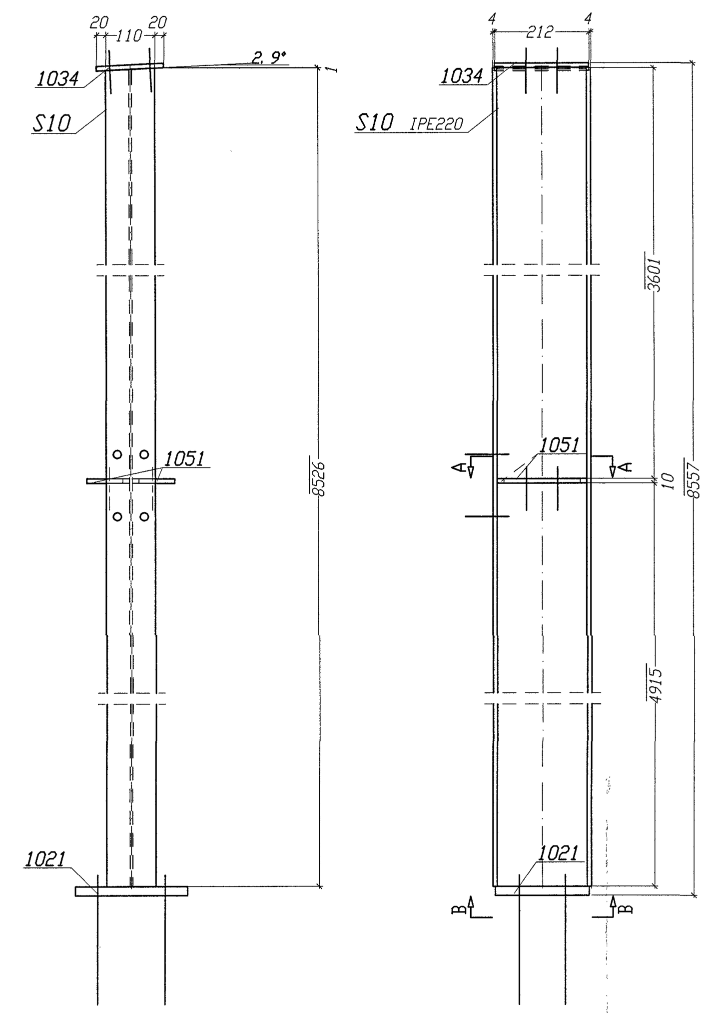

Widok z góry — Widok z przodu

Zest. dla jednego el. wysyłkowego-Poz. S10 Suma 1/1 X Wykonać

Nr.	Tnr	Poz.	Nazwa	Sztuk	Profil	Materiał	Długość	Waga	Dzn.
1	7	S10	Słup	1	IPE220	S355J2G3	8526	223.37	
2	7	1021	Blacha	1	BL20*210	S355J2G3	250	8.24	
3	7	1034	Blacha	1	BL10*150	S355J2G3	212	2.50	
4	7	1051	Blacha	2	BL10*95	S355J2G3	202	3.01	
Waga całkowita (kg)								237.12	
Gabaryty (W x S x D): 220 x 250 x 8557									

Sztuk	Śruby	Norma	Materiał	Waga	Dzn.
8	M16*55	931	8.8	1.28	Montażowe
4	sks16*55	931	8.8	0.64	Montażowe
4	HASM16*125*108		5.8		Montażowe
Waga całkowita (kg)				1.92	

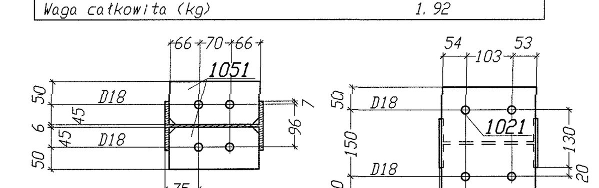

Przekrój S10, A-A — Widok S10, B-B

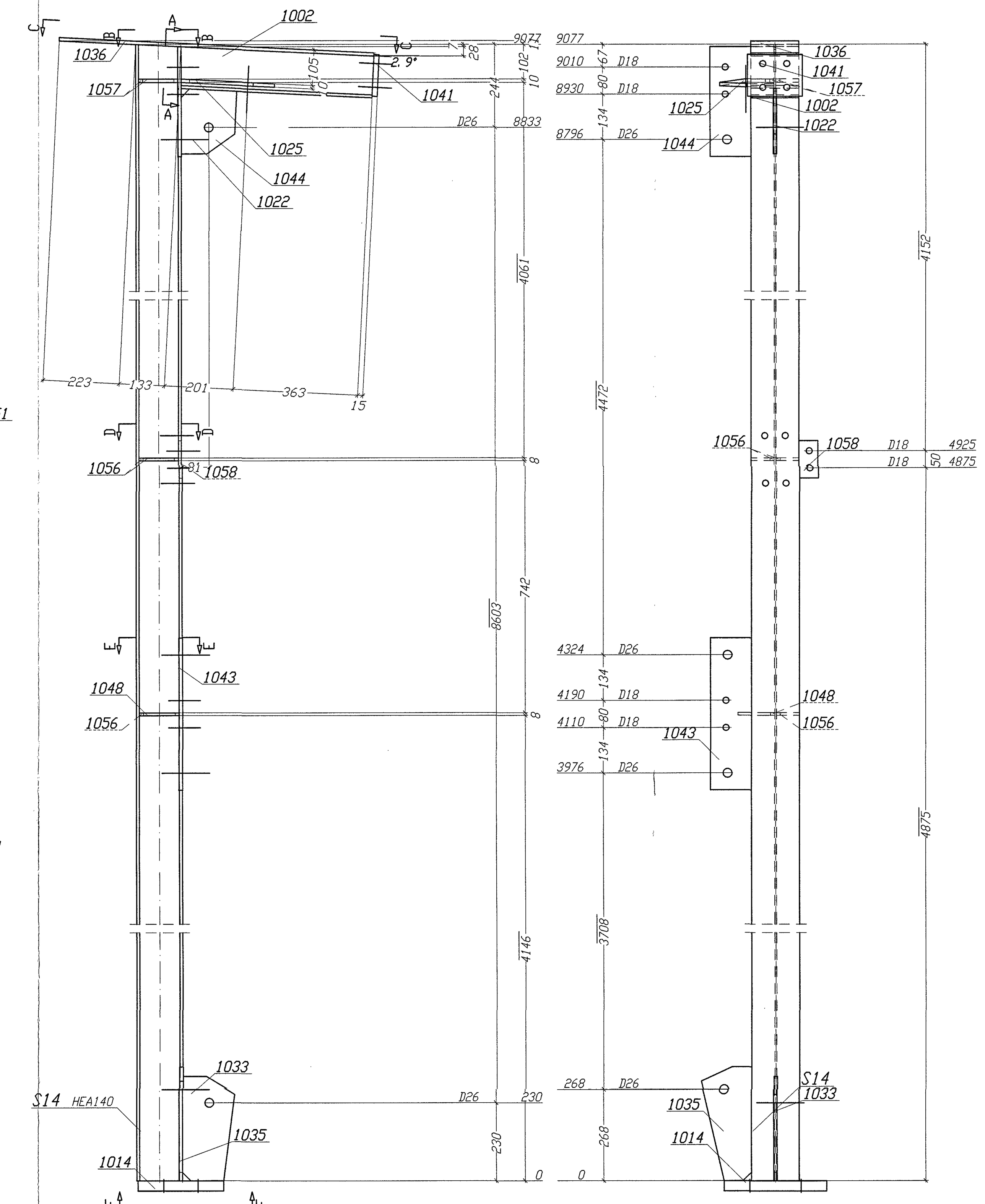

Widok z przodu — Widok z dołu

Zest. dla jednego el. wysyłkowego-Poz. S14 Suma 1/1 X Wykonać

Nr.	Tnr	Poz.	Nazwa	Sztuk	Profil	Materiał	Długość	Waga	Dzn.
1	7	S14	Słup	1	HEA140	S355J2G3	9077	224.21	
2	7	1002	Belka	1	HEA140	S355J2G3	564	13.93	
3	7	1014	Blacha	1	BL30*250	S355J2G3	300	17.66	
4	7	1022	Blacha	1	BL10*194	S355J2G3	172	2.62	
5	7	1025	Blacha	1	BL10*158	S355J2G3	274	3.41	
6	7	1033	Blacha	1	BL10*153	S355J2G3	307	3.69	
7	7	1035	Blacha	1	BL10*148	S355J2G3	335	3.88	
8	7	1036	Blacha	1	FL140*10	S355J2G3	920	10.11	
9	7	1041	Blacha	1	BL15*123	S355J2G3	160	2.32	
10	7	1043	Blacha	1	BL10*120	S355J2G3	448	4.22	
11	7	1044	Blacha	1	BL10*120	S355J2G3	324	3.05	
12	7	1048	Blacha	1	BL8*107	S355J2G3	116	0.78	
13	7	1056	Blacha	3	BL8*67	S355J2G3	116	1.47	
14	7	1057	Blacha	2	BL10*67	S355J2G3	116	1.22	
15	7	1058	Blacha	1	FL55*8	S355J2G3	110	0.38	
Waga całkowita (kg)								292.96	
Gabaryty (W x S x D): 934 x 368 x 9128									

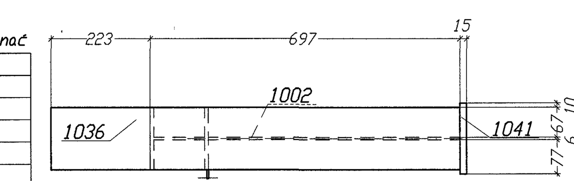

Widok S14, C-C

Sztuk	Śruby	Norma	Materiał	Waga	Dzn.
10	M16*55	931	8.8	1.60	Montażowe
7	M24*75	931	8.8	3.54	Montażowe
4	sks16*50	6914	10.9	0.84	Montażowe
Waga całkowita (kg)				5.98	

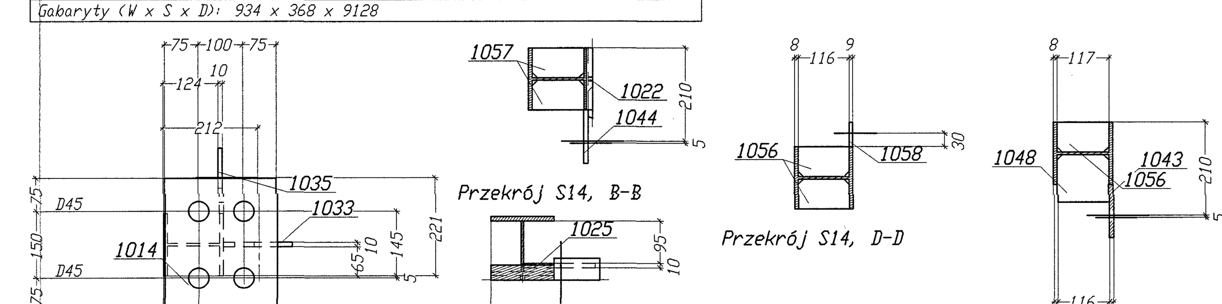

Widok S14, F-F — Przekrój S14, B-B — Widok S14, A-A — Przekrój S14, D-D — Przekrój S14, E-E

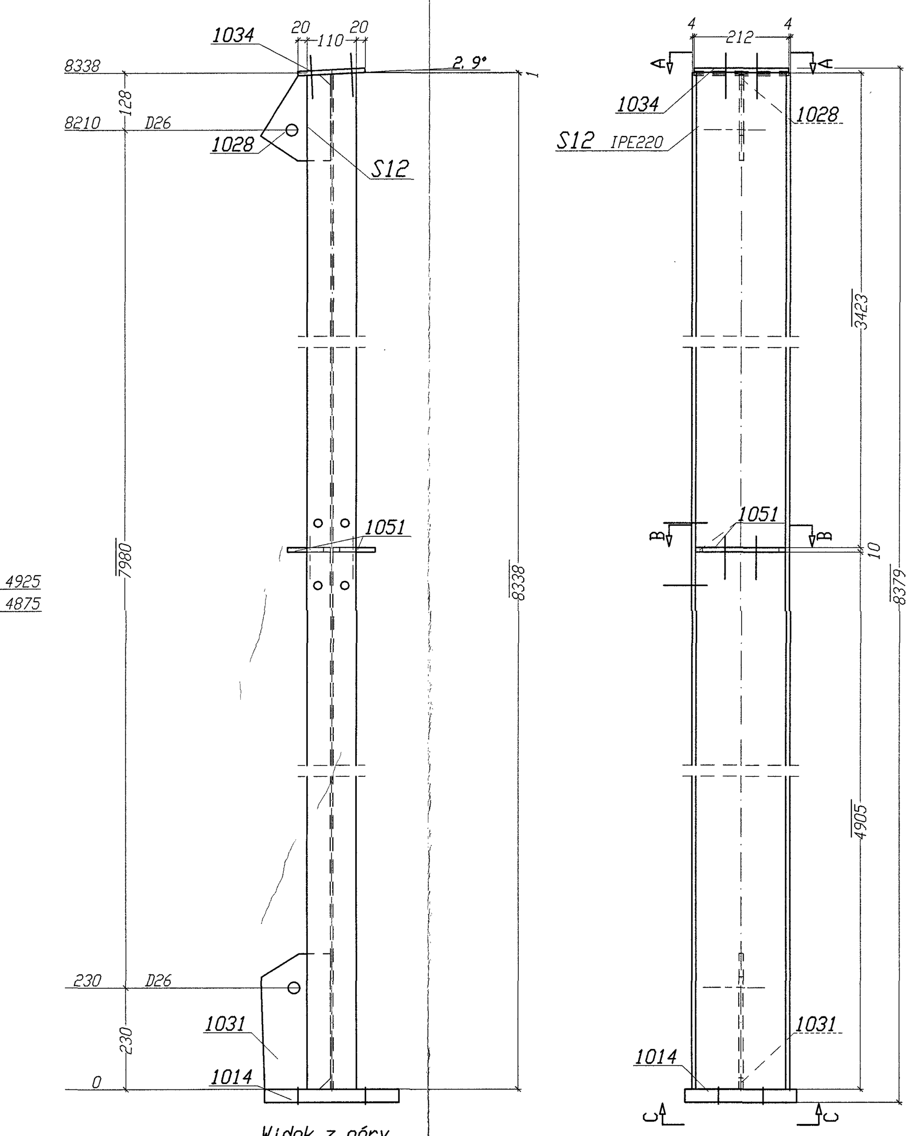

Widok z góry — Widok z przodu

Zest. dla jednego el. wysyłkowego-Poz. S12 Suma 1/1 X Wykonać

Nr.	Tnr	Poz.	Nazwa	Sztuk	Profil	Materiał	Długość	Waga	Dzn.
1	7	S12	Słup	1	IPE220	S355J2G3	8338	218.46	
2	7	1014	Blacha	1	BL30*250	S355J2G3	300	17.66	
3	7	1028	Blacha	1	BL10*156	S355J2G3	194	2.37	
4	7	1031	Blacha	1	BL10*155	S355J2G3	306	3.72	
5	7	1034	Blacha	1	BL10*150	S355J2G3	212	2.50	
6	7	1051	Blacha	2	BL10*95	S355J2G3	202	3.01	
Waga całkowita (kg)								247.72	
Gabaryty (W x S x D): 250 x 308 x 8379									

Sztuk	Śruby	Norma	Materiał	Waga	Dzn.
8	M16*55	931	8.8	1.28	Montażowe
4	sks16*55	931	8.8	0.64	Montażowe
2	M24*75	931	8.8	1.01	Montażowe
Waga całkowita (kg)				2.93	

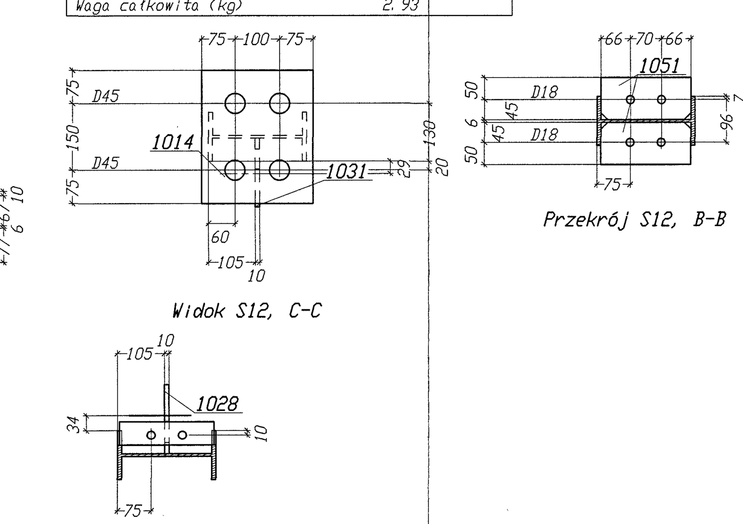

Widok S12, C-C — Przekrój S12, B-B — Widok S12, A-A

TS	Poz.	Sztuk	Nazwa	Profil	Materiał	Długość	Waga	Waga całkowita
7	S2	1	Słup	IPE330	S355J2G3	9126	569.17	569.17
7	S10	1	Słup	IPE220	S355J2G3	8557	237.12	237.12
7	S11	1	Słup	IPE220	S355J2G3	8557	240.62	240.62
7	S12	1	Słup	IPE220	S355J2G3	8379	247.72	247.72
7	S14	1	Słup	HEA140	S355J2G3	9128	292.96	292.96
Waga całkowita (kg)								1587.58

NR	...	...	...
Ozn. rew. Revision	Wyszczególnienie Reason for revision	Podpis Signature	Data Date

Inwestor: "BIOVERT" Sp. z o.o. Sp. k. 95-100 Dąbrówka Wielka, ul.Kościelna 10, gm. Zgierz

Obiekt: ROZBUDOWA BUDYNKU PRODUKCYJNO-MAGAZYNOWEGO O CZĘŚĆ MAGAZYNOWĄ adres; Dąbrówka Wielka ul. Kościelna 10A, gm. Zgierz, dz. nr ewid. 814,815

"M&J" Konstrukcje
Biuro Inżynierskie
97-400 Bełchatów, Kielchinów 2A
marek_izdebski@interia.pl 607-613-104

Projektant Konstrukcji

Rysunek stanowi własność M&J KONSTRUKCJE. Kopiowanie, wykorzystywanie całości lub fragmentów jest zabronione (Ustawa "O prawie autorskim i prawach pokrewnych" Dz.U.nr 24 z 1994 r.)

Stadium: PROJEKT WYKONAWCZY

Nr projektu: ...... Data: 06.2024

Branża: KONSTRUKCJA — Nr ark. / Ilość ark.

Tytuł rys.: SŁUPY POZ. S...2,10,11,12,14

Skala: 1:10 — Format: A0+

Nr rys.: WK_06 — Rew.: 1

Branża Funkcja	Nazwisko	Nr. Upr.	Podpis
	INŻ. MAREK IZDEBSKI	LOD/0608/POOK/06	
	...	...	