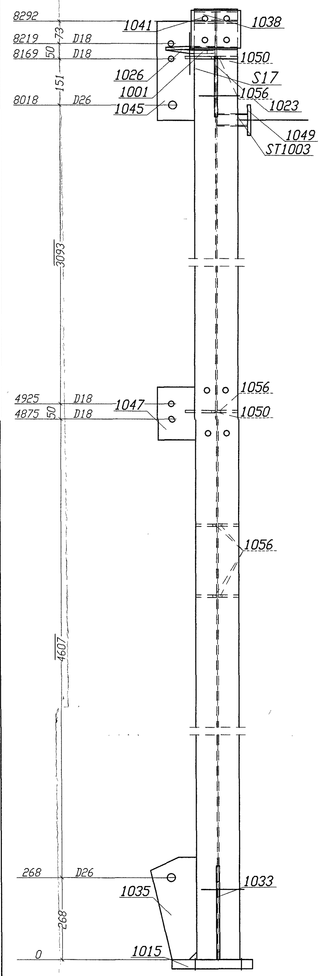

Widok z góry

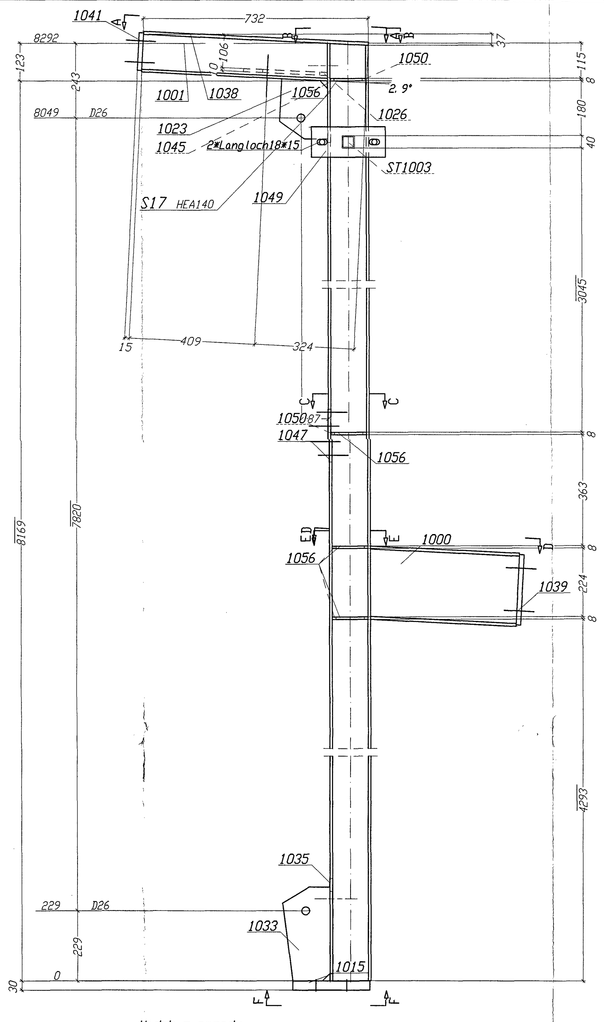

Widok z przodu

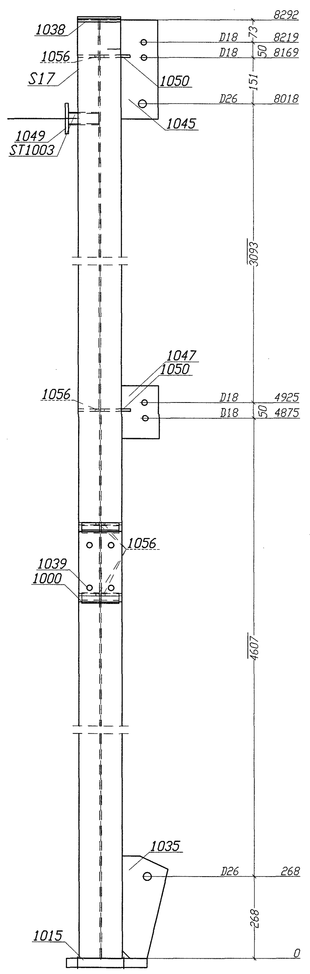

Widok z dołu

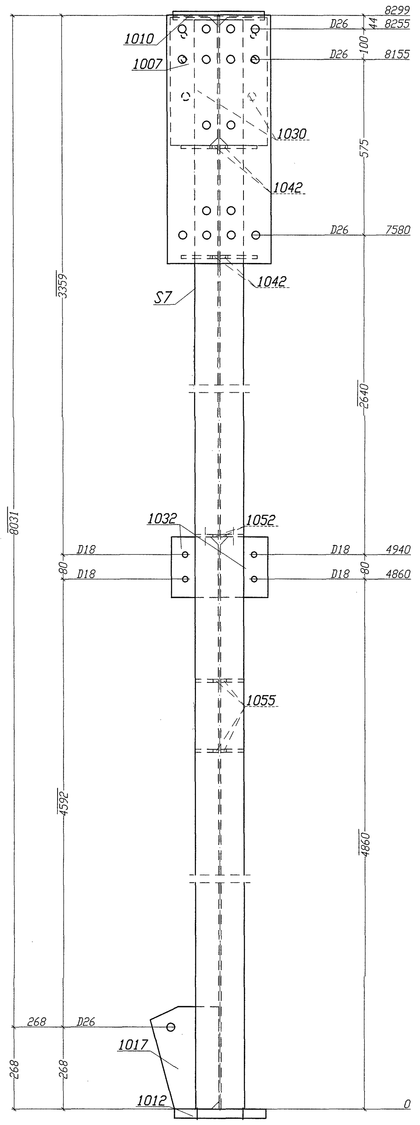

Widok z góry

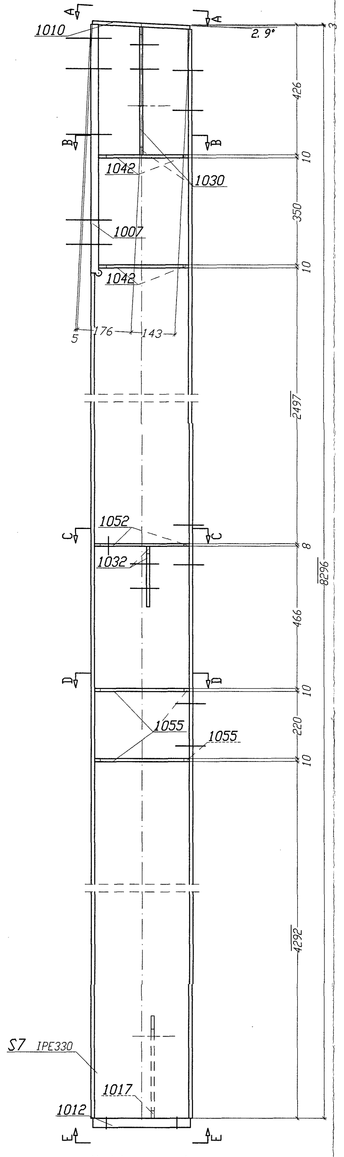

Widok z przodu

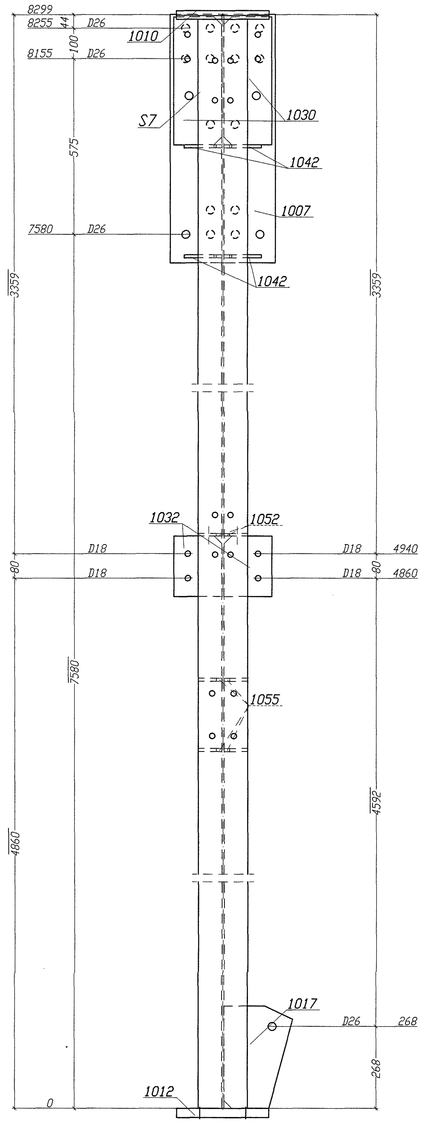

Widok z dołu

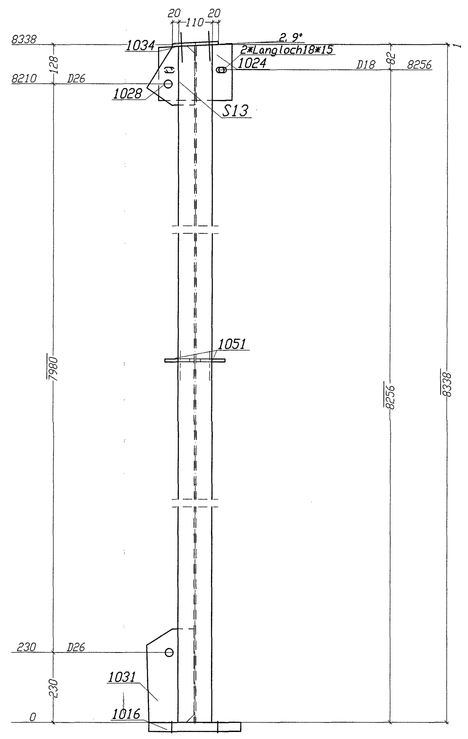

Widok z góry

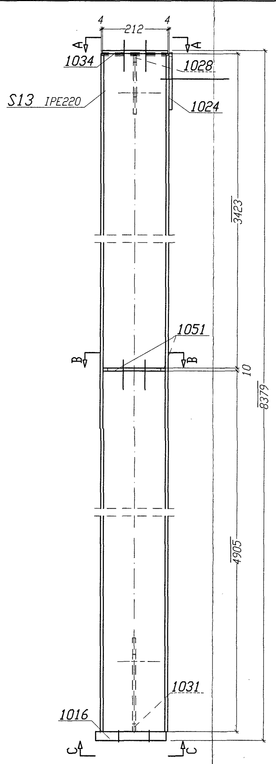

Widok z przodu

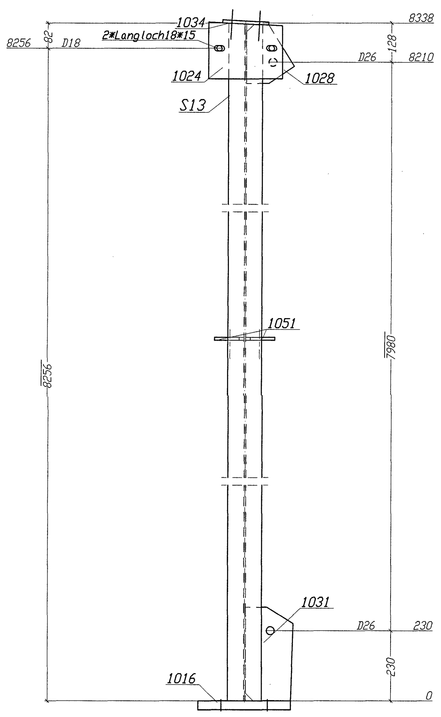

Widok z dołu

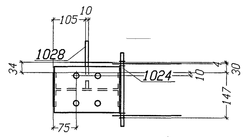

Widok S13, A-A

** Zest. dla jednego el. wysytkowego-Poz. S13 Suma 1/1 x Wykonać

Nr.	Tnr	Poz.	Nazwa	Sztuk	Profil	Materiał	Długość	Waga	Uzn.
1	7	S13	Stup	1	IPE220	S355J2G3	8338	218.46	
2	7	1016	Blacha	1	BL30*230	S355J2G3	300	16.25	
3	7	1024	Blacha	1	BL10*186	S355J2G3	240	3.50	
4	7	1028	Blacha	1	BL10*156	S355J2G3	194	2.37	
5	7	1031	Blacha	1	BL10*155	S355J2G3	306	3.72	
6	7	1034	Blacha	1	BL10*150	S355J2G3	212	2.50	
7	7	1051	Blacha	2	BL10*95	S355J2G3	202	3.01	
Waga całkowita (kg)								249.80	
Gabaryty (W x S x D): 245 x 308 x 8379									

Sztuk	Śruby	Norma	Materiał	Waga	Uzn.
2	HASM16*125*38		5.8		Montażowe
4	M16*55	931	8.8	0.64	Montażowe
4	sks16*55	931	8.8	0.64	Montażowe
2	M24*75	931	8.8	1.01	Montażowe
Waga całkowita (kg)				2.29	

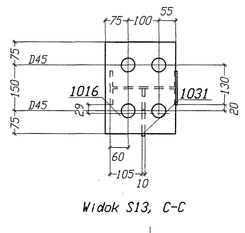

Widok S13, C-C

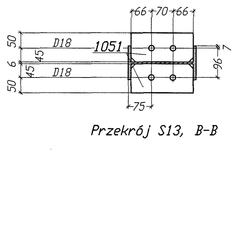

Przekrój S13, B-B

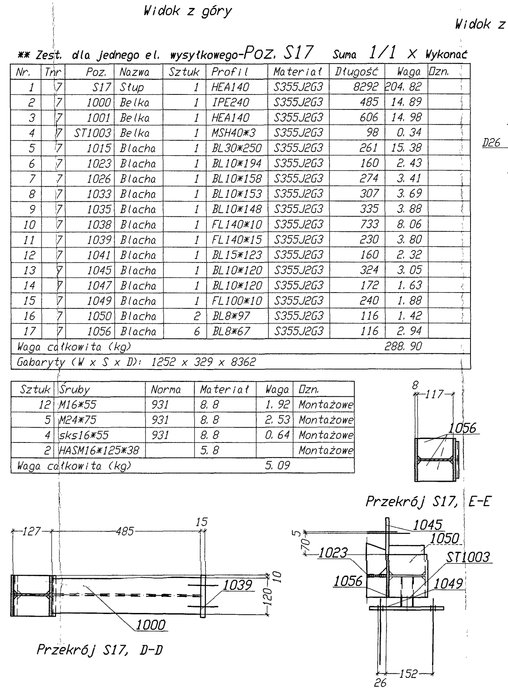

Przekrój S17, E-E

Przekrój S17, D-D

Przekrój S17, B-B

Przekrój S17, C-C

** Zest. dla jednego el. wysytkowego-Poz. S17 Suma 1/1 x Wykonać

Nr.	Tnr	Poz.	Nazwa	Sztuk	Profil	Materiał	Długość	Waga	Uzn.
1	7	S17	Stup	1	HEA140	S355J2G3	8292	204.82	
2	7	1000	Belka	1	IPE240	S355J2G3	485	14.89	
3	7	1001	Belka	1	HEA140	S355J2G3	606	14.98	
4	7	ST1003	Belka	1	MSH40*3	S355J2G3	98	0.34	
5	7	1015	Blacha	1	BL30*250	S355J2G3	261	15.38	
6	7	1023	Blacha	1	BL10*194	S355J2G3	160	2.43	
7	7	1026	Blacha	1	BL10*158	S355J2G3	274	3.41	
8	7	1033	Blacha	1	BL10*153	S355J2G3	307	3.69	
9	7	1035	Blacha	1	BL10*148	S355J2G3	325	3.88	
10	7	1038	Blacha	1	FL140*10	S355J2G3	733	8.06	
11	7	1039	Blacha	1	FL140*15	S355J2G3	230	3.80	
12	7	1041	Blacha	1	BL15*123	S355J2G3	160	2.32	
13	7	1045	Blacha	1	BL10*120	S355J2G3	324	3.05	
14	7	1047	Blacha	1	BL10*120	S355J2G3	172	1.63	
15	7	1049	Blacha	1	FL100*10	S355J2G3	240	1.88	
16	7	1050	Blacha	2	BL8*97	S355J2G3	116	1.42	
17	7	1056	Blacha	6	BL8*67	S355J2G3	116	2.94	
Waga całkowita (kg)								288.90	
Gabaryty (W x S x D): 1252 x 329 x 8362									

Sztuk	Śruby	Norma	Materiał	Waga	Uzn.
12	M16*55	931	8.8	1.92	Montażowe
5	M24*75	931	8.8	2.53	Montażowe
4	sks16*55	931	8.8	0.64	Montażowe
2	HASM16*125*38		5.8		Montażowe
Waga całkowita (kg)				5.09	

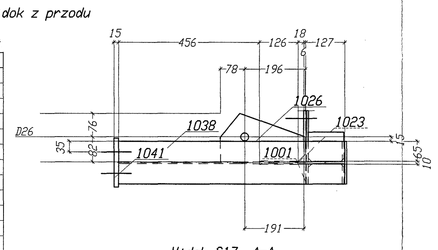

Widok S17, A-A

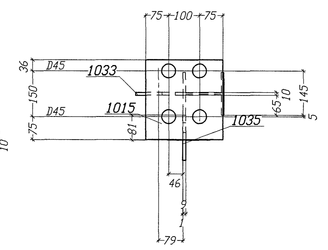

Widok S17, F-F

** Zest. dla jednego el. wysytkowego-Poz. S7 Suma 1/1 x Wykonać

Nr.	Tnr	Poz.	Nazwa	Sztuk	Profil	Materiał	Długość	Waga	Uzn.
1	7	S7	Stup	1	IPE330	S355J2G3	8299	407.49	
2	7	1007	Blacha	1	BL25*340	S355J2G3	814	54.28	
3	7	1010	Blacha	1	BL12*300	S355J2G3	319	9.01	
4	7	1012	Blacha	1	BL30*300	S355J2G3	317	22.40	
5	7	1017	Blacha	1	BL10*224	S355J2G3	335	5.89	
6	7	1030	Blacha	2	BL10*155	S355J2G3	419	10.19	
7	7	1032	Blacha	2	BL10*155	S355J2G3	198	4.82	
8	7	1042	Blacha	4	BL10*121	S355J2G3	294	11.17	
9	7	1052	Blacha	2	BL8*76	S355J2G3	307	2.94	
10	7	1055	Blacha	4	BL10*76	S355J2G3	307	7.35	
Waga całkowita (kg)								535.55	
Gabaryty (W x S x D): 330 x 398 x 8342									

Sztuk	Śruby	Norma	Materiał	Waga	Uzn.
16	HVM24*85	6914	10.9	11.04	Montażowe
12	M16*55	931	8.8	1.92	Montażowe
8	sks16*50	6914	10.9	1.68	Montażowe
2	M12*28	933	8.8	0.12	Montażowe
2	M24*75	931	8.8	1.01	Montażowe
Waga całkowita (kg)				15.77	

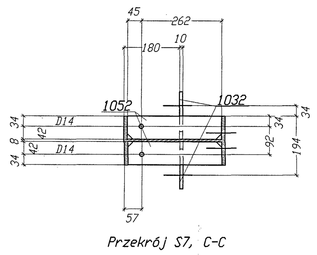

Przekrój S7, C-C

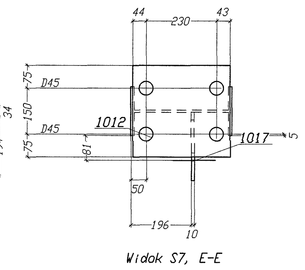

Widok S7, E-E

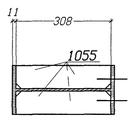

Przekrój S7, D-D

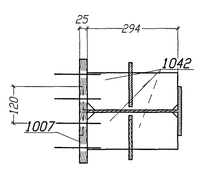

Przekrój S7, B-B

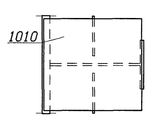

Widok S7, A-A

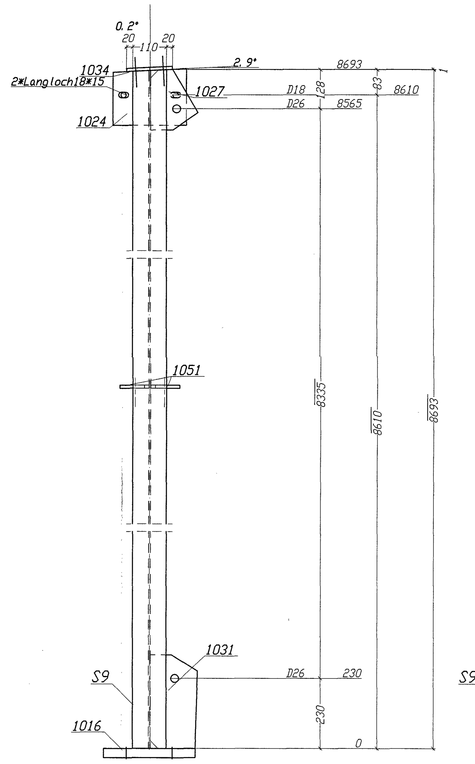

Widok z góry

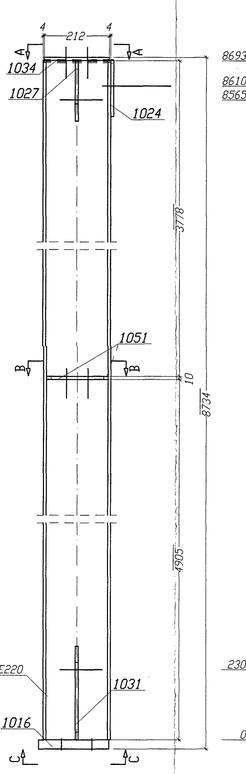

Widok z przodu

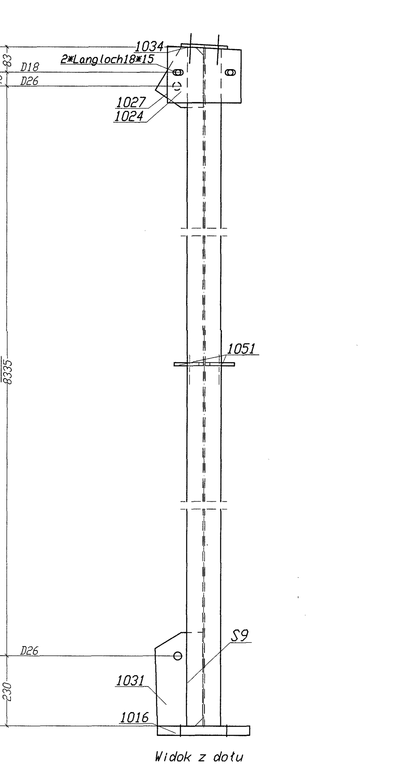

Widok z dołu

** Zest. dla jednego el. wysytkowego-Poz. S9 Suma 1/1 x Wykonać

Nr.	Tnr	Poz.	Nazwa	Sztuk	Profil	Materiał	Długość	Waga	Uzn.
1	7	S9	Stup	1	IPE220	S355J2G3	8693	227.76	
2	7	1016	Blacha	1	BL30*230	S355J2G3	300	16.25	
3	7	1024	Blacha	1	BL10*186	S355J2G3	240	3.50	
4	7	1027	Blacha	1	BL10*156	S355J2G3	199	2.42	
5	7	1031	Blacha	1	BL10*155	S355J2G3	306	3.72	
6	7	1034	Blacha	1	BL10*150	S355J2G3	212	2.50	
7	7	1051	Blacha	2	BL10*95	S355J2G3	202	3.01	
Waga całkowita (kg)								259.16	
Gabaryty (W x S x D): 245 x 308 x 8734									

Sztuk	Śruby	Norma	Materiał	Waga	Uzn.
2	HASM16*125*38		5.8		Montażowe
4	M16*55	931	8.8	0.64	Montażowe
4	sks16*55	931	8.8	0.64	Montażowe
2	M24*75	931	8.8	1.01	Montażowe
Waga całkowita (kg)				2.29	

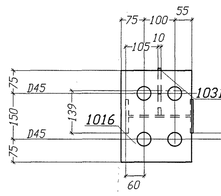

Widok S9, C-C

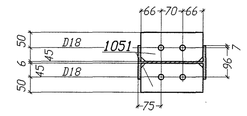

Przekrój S9, B-B

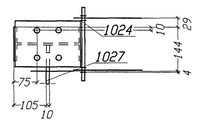

Widok S9, A-A

TS	Poz.	Sztuk	Nazwa	Profil	Materiał	Długość	Waga	Waga całkowita
7	S7	1	Stup	IPE330	S355J2G3	8342	535.55	535.55
7	S9	1	Stup	IPE220	S355J2G3	8734	259.16	259.16
7	S13	1	Stup	IPE220	S355J2G3	8379	249.80	249.80
7	S17	1	Stup	HEA140	S355J2G3	8362	288.90	288.90
Waga całkowita (kg)								1333.42

Ozn. rew. Revision	Wyszczególnienie Reason for revision	Podpis Signature	Data Date
NR	---	---	---

Inwestor: "BIOVERT" Sp. z o.o. Sp. k. 05-130 Dąbrówka Wielka, ul.Kościelna 10, gm. Zgierz

Obiekt: ROZBUDOWA BUDYNKU PRODUKCYJNO-MAGAZYNOWEGO O CZĘŚĆ MAGAZYNOWĄ, adres: Dąbrówka Wielka ul. Kościelna 10A, gm. Zgierz, dz. nr ewid. 614,815

"M&J" Konstrukcje Biuro Inżynierskie 51-400 Bolesław, Kościelna 24 mail.:biblaki@interkrj.l 607-615-104

Projektant Konstrukcji

Wykonać zgodnie z warunkami "M&J"KONSTRUKCJE, Kopiowanie, wykorzystywanie całości lub fragmentów jest zabronione (Ustawa "O prawie autorskim i prawach pokrewnych" Dz.U.nr 24/1994 r.)

Nr projektu: ..... Data: 06.2024

Stadium: PROJEKT WYKONAWCZY | Branża: KONSTRUKCJA | Nr ark. / Ilość ark.

Tytuł rys.: SŁUPY POZ S..13,S17,S7 | Skala: 1:10 | Format: A0+

Nr rys.: WK_04 | Rew.: 1

	Nazwisko	Nr Upr.	Podpis		Nazwisko	Nr Upr.	Podpis
BRANŻA KIERUJĄCA	INŻ. MAREK IZDEBSKI	IA/0006/KOR/06		BRANŻA KIERUJĄCA	.....	.....	
BRANŻA KIERUJĄCA	.....	.....		BRANŻA KIERUJĄCA	.....	.....	