RZUT KONSTRUKCJI PIWNICY
SKALA 1:50

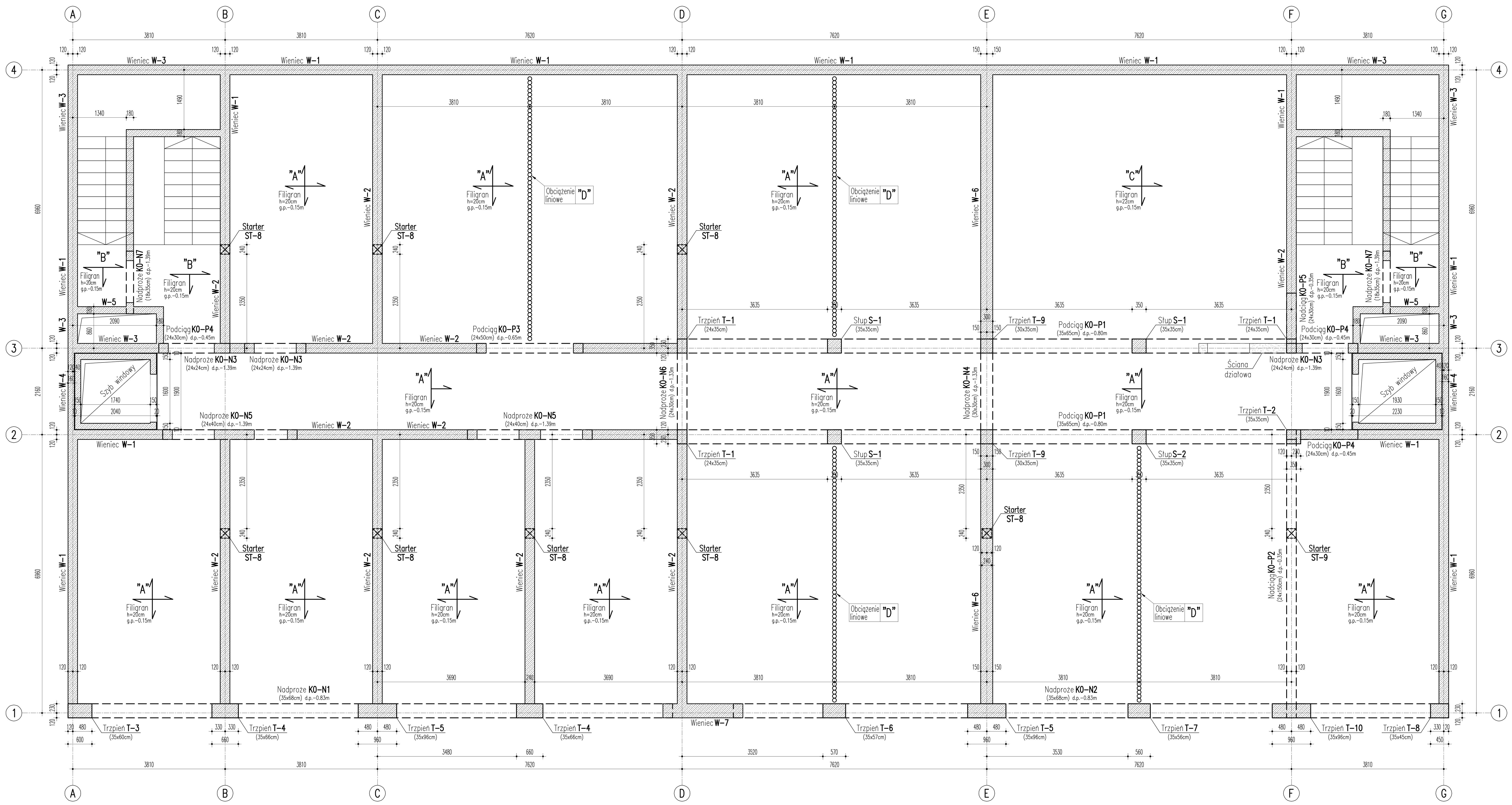

WYKAZ OBCIĄŻEŃ PŁYTY STROPOWEJ

OZNACZENIE OBSZARU	OBC.CHARAKTERYSTYCZNE (WSP.OBCIĄŻENIA)			DOPUSZCZALNE UGIĘCIE PŁYTY
	POWIERZCHNIOWE		LINIOWE	
	STAŁE	UŻYTKOWE	STAŁE	
	[KN/m2]	[KN/m2]	[KN/m]	
"A"	3.60 (1.35)	2.00 (1.5)	–	L/350
"B"	3.60 (1.35)	3.00 (1.5)	–	–
"C"	3.60 (1.35)	10.00 (1.5)	–	L/350
"D"	–	–	14.80 (1.35)	–

UWAGA:

W ZESTAWIENIU NIE UJĘTO CIĘŻARU WŁASNEGO STROPÓW ŻELBETOWYCH.
DOPUSZCZALNA GRUBOŚĆ STROPU W OBSZARZE "A" – 20cm
DOPUSZCZALNA GRUBOŚĆ STROPU W OBSZARZE "B" – 20cm
DOPUSZCZALNA GRUBOŚĆ STROPU W OBSZARZE "C" – 22cm

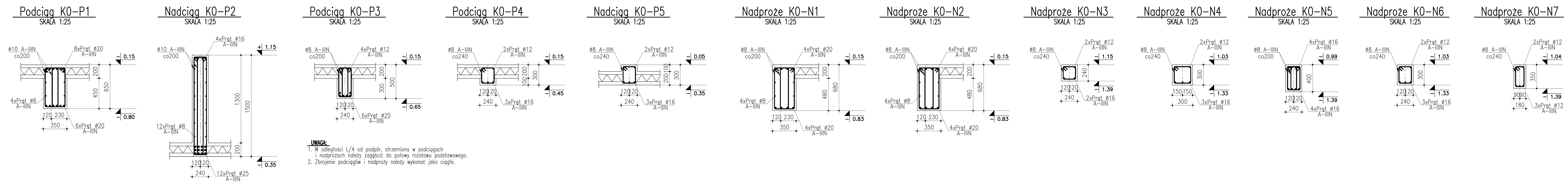

UWAGA:
1. W odległości L/4 od podpór, strzemiona w podciągach i nadprożach należy zagęścić do połowy rozstawu podstawowego.
2. Zbrojenie podciągów i nadproży należy wykonać jako ciągłe.

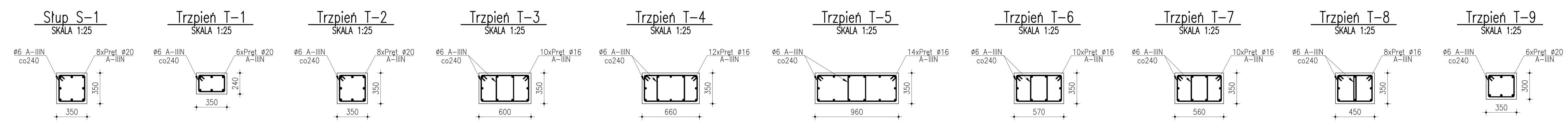

UWAGA:
1. Na długości zakładu prętów zbrojenia głównego strzemiona w słupach i trzpieniach należy zagęścić do połowy rozstawu podstawowego.
2. W górnej części trzpienia (pod stropem piwnicy), na długości 50cm, strzemiona należy zagęścić do połowy rozstawu podstawowego.

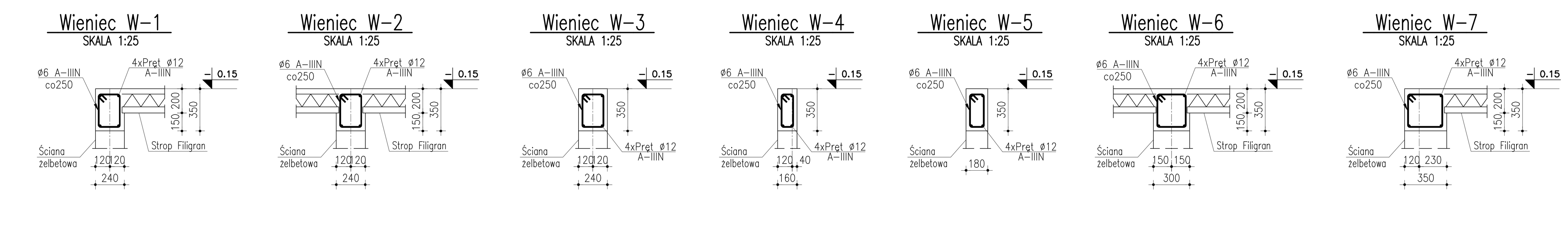

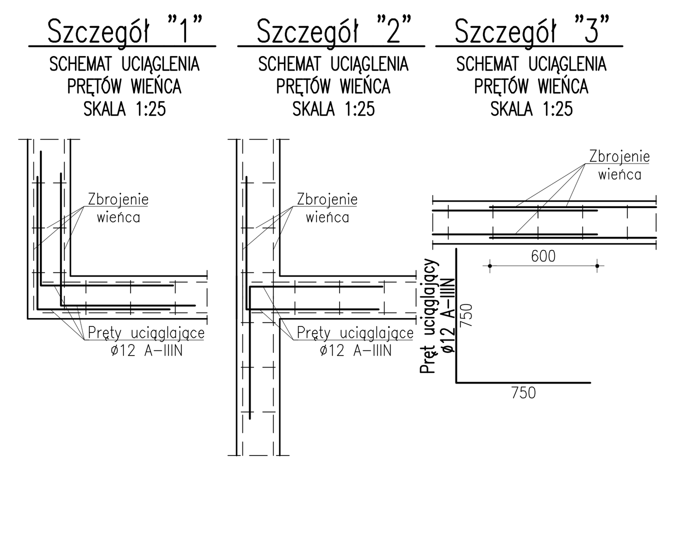

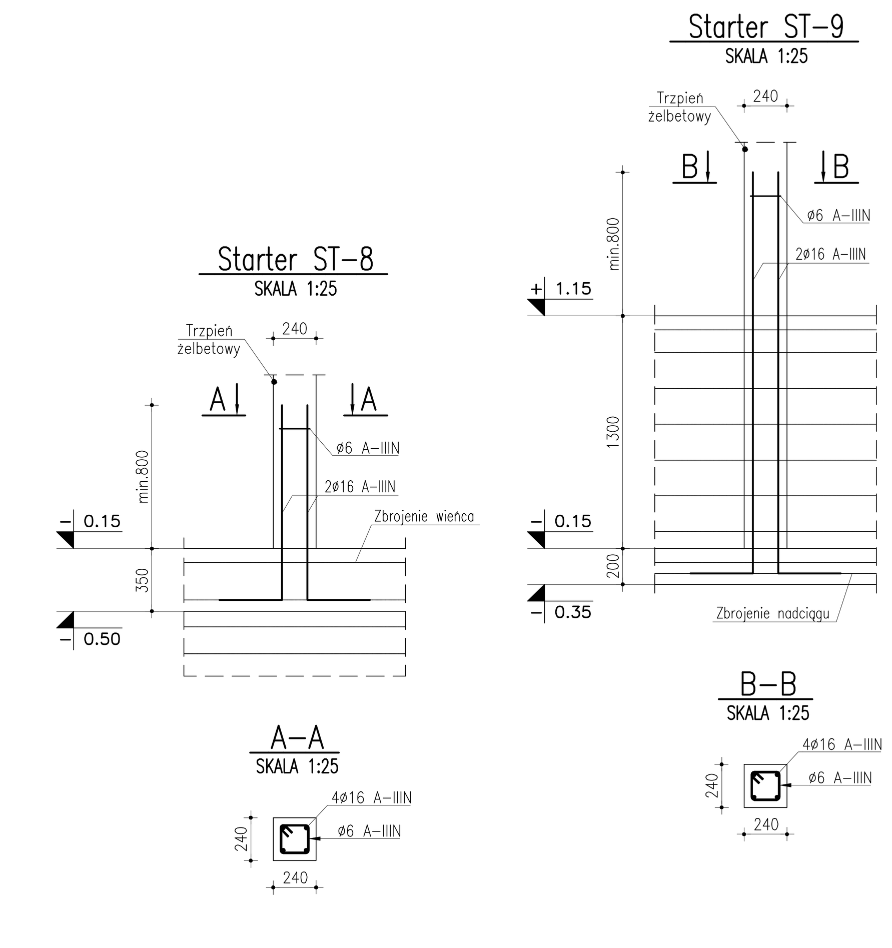

UWAGI:
1. RYSUNEK ROZPATRYWAĆ WRAZ Z RYSUNKIEM ARCHITEKTURY.
2. ŚCIANY WYKONAĆ JAKO ŻELBETOWE.
3. LOKALIZACJA PRZEBIĆ WG RYSUNKÓW ARCHITEKTURY I PROJEKTÓW BRANŻOWYCH.
4. STROP FILIGRAN NALEŻY WYKONAĆ WG INSTRUKCJI PRODUCENTA STROPU.
5. ZABRANIA SIĘ WYKONYWANIA POZIOMYCH PRZERW ROBOCZYCH W PODCIĄGACH I NADPROŻACH ŻELBETOWYCH.
6. ZABRANIA SIĘ WYKONYWANIA BRUZD INSTALACYJNYCH W ELEMENTACH ŻELBETOWYCH KONSTRUKCJI.
7. ZBROJENIE POZIOME WIEŃCÓW STROPOWYCH UCIĄGLIĆ DŁUGOŚĆ ZAKŁADU PRĘTA ø12 WYNOSI 60cm.
8. ZBROJENIE WIEŃCÓW UCIĄGLIĆ Z PRĘTAMI ZBROJENIA PODŁUŻNEGO PODCIĄGÓW.
9. INTEGRALNĄ CZĘŚCIĄ OPRACOWANIA JEST OPIS TECHNICZNY.

BETON: min. C20/25, C25/30, C20/25 W-8, C25/30 W-8
STAL: A-IIIN Rb500W
OTULINA: min. 25mm, 40mm, 45mm
KLASA EKSPOZYCJI:
dla elementów zagłębionych w gruncie XC2
dla elementów powyżej gruntu XC1
ODPORNOŚĆ OGNIOWA: R60, R120
POZIOM PORÓWNAWCZY: ±0.00=473.70 m n.p.m.

branża	KONSTRUKCJA	
projektant: mgr inż. Marek Fijak, Uprawnienia budowlane w specjalności konstrukcyjno-budowlanej do projektowania bez ograniczeń, Nr UPRAWNIEŃ 6/DOŚ/09	podpis	
sprawdzający: mgr inż. Paweł Wysogląd, Uprawnienia budowlane w specjalności konstrukcyjno-budowlanej do projektowania bez ograniczeń, Nr UPRAWNIEŃ 86/DOŚ/09	podpis	
nazwa inwestycji: BUDOWA BUDYNKU ZAMIESZKANIA ZBIOROWEGO WRAZ Z USŁUGAMI REHABILITACYJNYMI		
adres inwestycji: gm. GŁUSZYCA, ul. GRUNWALDZKA, WYSOKA, 022105_4.0002.109/2, dz. nr 109/2, ob. ewid.: 0002 GŁUSZYCA 2, j. ewid: GŁUSZYCA, powiat wałbrzyski, województwo dolnośląskie		
Inwestor: GERAMUS sp. z o.o., ul. Józefa Elsnera 25, 49-200 Grodków		
element projektu budowlanego: PROJEKT TECHNICZNY	data: 07.2024	
nazwa rysunku: RZUT KONSTRUKCJI PIWNICY	skala: 1:50 1:25	

kod	projekt	etap	branża	nr rys.	kod rys.	arkusz	rewizja
23062	DSG	C32	K	K-02	RG1	1-1	–

A2 poziomo