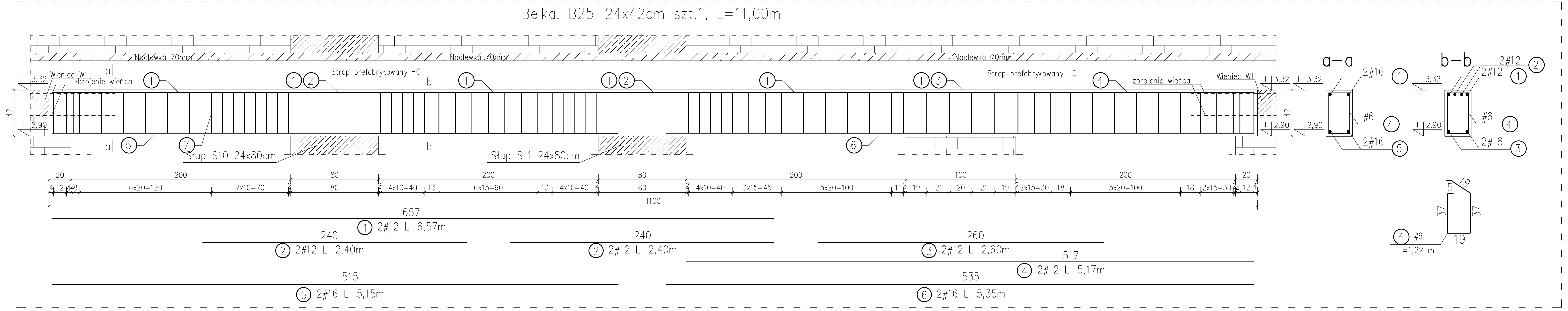

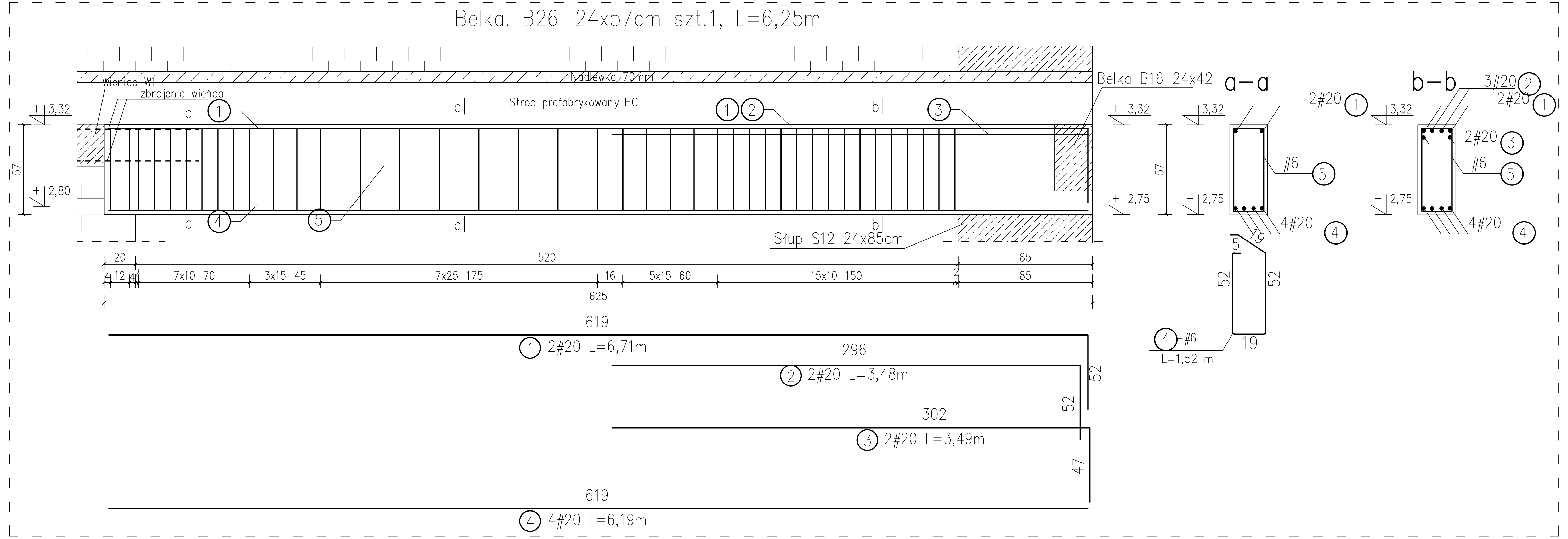

Belka. B27–24x57cm szt.1, L=11,16m

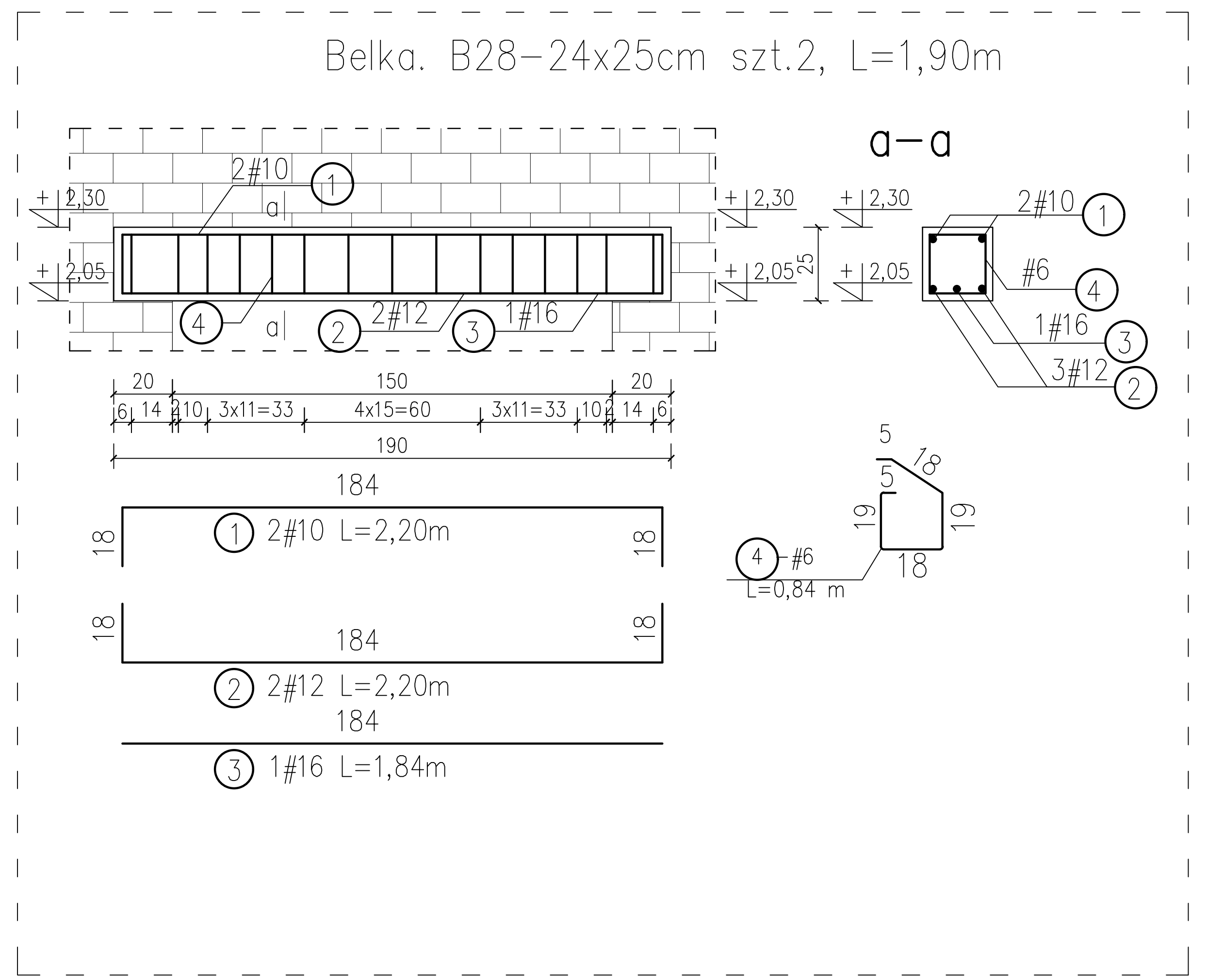

UWAGA: Rysunki belek należy weryfikować z rzutem prefabrykowanych płyt HC w celu wykonania zbrojenia do zespolenia belek z płytą

UWAGA: W przypadku przeciągnięcia zbrojenia wieńca przez belkę, nie należy wykonywać zakładów na środku przęsła belki dla zbrojenia dolnego oraz nad i w strefie przypodporowej dla zbrojenia górnego

UWAGA!
Wymiary podano w [cm]
Poziomy podano w [m]

UWAGA!
Przy zamówieniu zaleca się zwiększyć ilość stali o 7%. Podawane długości prętów są długościami obliczonymi na podstawie wymiarów w osi pręta (metoda "B" wg PN–EN ISO 3766:2006)

Beton C25/30 (B30)
Stal ø – stal A 0 (St0S)
\# – stal A IIIN (RB500W)
Otulina c_{nom} =25 mm

Belki B25-B28

skala 1:25

UWAGA:
- Należy bezwzględnie przestrzegać kart technicznych producentów materiałów
- Prace wykonywać zgodnie z opisem technicznym i Sztuką Budowlaną z zachowaniem przepisów Bezpieczeństwa i Ochrony Zdrowia.
- Biuro projektowe zastrzega bezkrytycz nego stosowanie rysunków w realizacji. Wykonawca robót budowlanych jest zobowiązany do kierowania się sztuką budowlaną jak również z zasadami dobrych praktyk w budownictwie. Zakazana jest realizacja oczywistych omyłek z projektu. Jeżeli rozwiązanie projektowe może powodować wadę lub uszkodzenie obiektu budowlanego, uczestnicy procesu budowlanego zobowiązani są do zawiadomienia o tym fakcie biuro projektów.
- Wszelkie przyjęte rozwiązania techniczne należy bezwzględnie konsultować i zatwierdzić z autorem niniejszego opracowania, przed wybudowaniem elementu.
- Konstrukcję obiektu, typ i gabaryty elementów konstrukcyjnych, oraz szczegóły techniczne wykonania konstrukcji zawiera projekt konstrukcyjny obiektu.
- Materiały budowlane służące ochronie przeciwpożarowej oraz o deklarowanym stopniu palności (odporności ogniowej), winny posiadać certyfikaty zgodności, wydane przez uprawnione jednostki certyfikujące.
- Roboty nie ujęte w dokumentacji, a wynikające z technologii budowy, zastosowania materiałów lub montażu urządzeń winny być uwzględnione w kosztorysie ofertowym Wykonawcy i brak ich wyszczególnienia w dokumentacji nie może stanowić podstawy do roszczeń finansowych Wykonawcy w stosunku do Biura Projektów lub Inwestora
- Wszystkie prace należy wykonywać zgodnie z Warunkami Technicznymi Wykonywania i Odbioru Robót Budowlano-montażowych, zgodnie z obowiązującymi przepisami i Polskimi Normami oraz zasadami sztuki budowlanej i przepisami BHP przez odpowiednio wykwalifikowanych pracowników, pod stałym nadzorem technicznym. Wszelkie zmiany należy uzgodnić z projektantem.
- Opracowanie niniejsze należy rozpatrywać łącznie z projektantami branżowymi.
- W realizacji budowy należy uwzględnić tolerancję wymiarową w projekcie.
- Przed realizację pracy budowlanych, zamawianiem elementów należy sprawdzić wymiary na budowie lub wykonać pomiary geodezyjne.
- Wszystkie materiały i urzadzenia przewidziane do zastosowania muszą posiadać wymagane przepisami atesty, certyfikaty zgodności, świadectwa dopuszczenia.
- Przed przystapieniem do realizacji wszystkie próbki materiałów oraz elementy wykończenia należy przedstawić do zatwierdzenia Inwestorowi.
- Wszystkie elementy metalowe zabezpieczyć antykorozyjnie
- Wszystkie elementy stanowiące wykończenie wnętrza lub okładziny elewacyjne powinny odpowiadać wytycznym zawartym w operacie ppoż dla budynku.
- Wszystkie elementy stanowiące wykończenie wnętrza lub okładziny elewacyjne powinny spełniać niezbędne wymagania bezpieczeństwa użytkowania zawarte w przepisach techniczno-budowlanych, w tym przepisach BHP.
- Przed przystapieniem do prac budowlanych wszystkie wymiary należy sprawdzić w naturze. W przypadku stwierdzenia niezgodności należy zwrócić się do projektanta.
- Wszystkie prawa autorskie dotyczące tego rysunku są własnością " Projekt-Technika Sp.j ". Niniejszy rysunek jest wydany pod warunkiem iż nie będzie kopiowany, ani udostępniany bez uzgodnień z " Projekt-Technika Sp.j ".

W sprawach nieokre ślonych dokumentacją obowiązują:
- Warunki techniczne wykonania i odbioru robót budowlano-montażowych
- Obowiązujące Normy
- Instrukcje, wytyczne, świadectwa dopuszczenia, atesty Instytutu Techniki Budowlanej oraz warunki techniczne producentów i dostawców materiałów budowlan o instalacyjnych.

ROZBUDOWA SZKOŁY PODSTAWOWEJ W BUKOWCU O SALE DYDAKTYCZNE DLA KLAS I-III NA DZIAŁKACH NR. EWID. 433/1, 434/1, 523/1, 523/6 OBRĘB 0002 BUKOWIEC, GMINA BRÓJCE, POWIAT ŁÓDZKI WSCHODNI

INWESTOR:
GMINA BRÓJCE
Brójce 39
95 - 006 Brójce

WYKONAWCA:
PROJEKT-TECHNIKA Sp.j.
ul.Skibińskiego 13
25-819 Kielce
tel. 886 720 094
e-mail: biuro@projekt-technika.pl
www.projekt-technika.pl

Funkcja	Imię i nazwisko	Uprawnienia budowlane	Podpis
Projektant	mgr inż. Piotr Bator	Uprawnienia nr SWK/0003/PBKb/15	
Asystent	mgr inż. Łukasz Wotliński	- - - - - - - -	
	mgr inż. Sylwia Kieliś	- - - - - - - -	
Sprawdzający	mgr inż. Paweł Siewierski	Uprawnienia nr KL-90/2001	

Skala:	*1:25*	Branża: *Konstrukcja*
Temat:	*Belki B25-B28*	Nr rys.: *KONST/20*
Data opracowania projektu: kwiecień 2022		