STAROSTA WODZISŁAWSKI
ul. Bogumińska 2
44-300 Wodzisław Śl.

Wodzisław Śląski, dnia 23 września 2024 r.

Nr WAB.6743.0468.2024

ZAŚWIADCZENIE

Zgodnie z art. 30 ust. 5aa ustawy z dnia 7 lipca 1994 r. - Prawo budowlane (tekst jednolity Dz. U. z 2024 r. poz. 725 ze zmianami), na podstawie posiadanych dokumentów będących załącznikami do zgłoszenia Nr WAB.6743.0468.2024 z dnia 9 września 2024 r. dotyczącego zamiaru montażu obiektów małej architektury tj. zestawu trzech sztuk zamgławiaczy wraz z infrastrukturą towarzyszącą na terenie parku „Fikołkownia Rydułtowska RAFA" na parceli nr 391/59 zlokalizowanej w Rydułtowach przy ul. Adama Mickiewicza, zaświadczam, iż przedłożona do wniosku dokumentacja jest kompletna i nie ma podstaw do wniesienia sprzeciwu do ww. zgłoszenia, złożonego na podstawie art. 30 ww. ustawy.
Zaświadczenie wydaje się z urzędu.

Wszelkie prace ziemne w pobliżu istniejących urządzeń i sieci uzbrojenia terenu wykonywać ręcznie pod nadzorem administratora sieci w oparciu o obowiązujące normy i przepisy,

z up. STAROSTY
mgr Marcin Celmer
Naczelnik Wydziału Administracji
Architektoniczno - Budowlanej

Otrzymują:
- Marek Kościelniak pełnomocnik Miasta Rydułtowy

Do wiadomości:
- WAB aa

Sprawę prowadzi: Aleksandra Hołusza, tel. (32) 4539723 wybierając 1, a następnie 2
44-300 Wodzisław Śląski, ul. Bogumińska 2

ML DESIGN Remigiusz Machej
44-337 JASTRZĘBIE-ZDRÓJ, UL. CIESZYŃSKA 226
NIP 5482192092 REGON 241335320
tel. 663381970, 603240620 | e-mail: biuro@ml-design.pl | www.ml-design.pl

EGZ. 2

MATERIAŁY DO ZGŁOSZENIA

Nazwa zadania	**MONTAŻ OBIEKTÓW MAŁEJ ARCHITEKTURY TJ. ZESTAWU TRZECH SZTUK ZAMGŁAWIACZY WRAZ Z INFRASTRUKTURĄ TOWARZYSZĄCĄ NA TERENIE PARKU „FIKOŁKOWNIA RYDUŁTOWSKA RAFA" PRZY UL. ADAMA MICKIEWICZA W RYDUŁTOWACH W RAMACH INWESTYCJI WPISANEJ DO BUDŻETU OBYWATELSKIEGO POD NAZWĄ „WODNY PLAC ZABAW DLA DUŻYCH I MAŁYCH"**
Adres obiektu budowlanego	**UL. ADAMA MICKIEWICZA FIKOŁKOWNIA RYDUŁTOWSKA RAFA 44-280 RYDUŁTOWY**
Jednostka ewidencyjna	**RYDUŁTOWY 241503_1**
Obręb	**RYDUŁTOWY GÓRNE 241503_1.0003**
Identyfikatory działek ewidencyjnych	**241503_1.0003.AR_1.391/59**
Kategorie obiektów budowlanych	**OBIEKT MAŁEJ ARCHITEKTURY**
Inwestor	**MIASTO RYDUŁTOWY UL. OFIAR TERRORU 36 , 44-280 RYDUŁTOWY**
Jednostka projektowa	**ML DESIGN 44-337 JASTRZĘBIE-ZDRÓJ, UL. CIESZYŃSKA 226**

STAROSTWO POWIATOWE
w Wodzisławiu Śl.
ul. Bogumińska 2
44-300 Wodzisław Śl.

Załącznik do zgłoszenia
Nr WAB.6743.0468.2024 z dnia 09.09.2024 r.

Zespół projektowy:

Projektant architektura **mgr inż. arch. Marek KOŚCIELNIAK** upr. nr 65/SLOKK/2018/II	mgr inż. arch. Marek Kościelniak uprawnienia budowlane 65/SLOKK/2018/II w specjalności architektonicznej do projektowania i kierowania robotami budowlanymi bez ograniczeń

WRZESIEŃ 2024

STAROSTWO POWIATOWE
w Wodzisławiu Śl.
ul. Bogumińska 2
44-300 Wodzisław Śl.

SPIS ZAWARTOŚCI OPRACOWANIA

1. PLAN SYTUACYJNY 3

1.1. Przedmiot zamierzenia budowlanego 3

1.2. Istniejący stan zagospodarowania terenu, w tym informacje o obiektach przeznaczonych do rozbiórki 3

1.3. Projektowane zagospodarowanie terenu 3

1.4. Odniesienie do miejscowego planu zagospodarowania przestrzennego 4

1.5. Informacje i dane dodatkowe w odniesieniu do terenu inwestycji 4

1.6. Warunki ochrony przeciwpożarowej – drogi ewakuacyjne oraz przeciwpożarowe zaopatrzenie w wodę 4

1.7. Rodzaj i kategoria obiektu budowlanego 5

1.8. Zamierzony sposób użytkowania, forma architektoniczna oraz charakterystyczne parametry obiektów budowlanych 5

1.9. Informacje o gruntach 5

1.10. Uwagi końcowe 5

2. CZĘŚĆ RYSUNKOWA 6

Rys. 01 Plan sytuacyjny 6

Rys. 02 Słupek zamgławiacza 7

STAROSTWO POWIATOWE
w Wodzisławiu Śl.
ul. Bogumińska 2
44-300 Wodzisław Śl.

1. PLAN SYTUACYJNY

1.1. Przedmiot zamierzenia budowlanego

Przedmiotem zamierzenia jest montaż obiektów małej architektury w przestrzeni publicznej tj. zestawu trzech zamgławiaczy wraz z niezbędną do ich prawidłowego funkcjonowania infrastrukturą towarzyszącą, na terenie parku „Fikołkownia Rydułtowska RAFA" przy ul. Adama Mickiewicza w Rydułtowach. Montaż zamgławiaczy wytwarzających mgiełkę chłodzącą jest realizowany w ramach inwestycji wpisanej do budżetu obywatelskiego pod nazwą „Wodny plac zabaw dla dużych i małych".

Działki objęte inwestycją:

Obręb 0003 Rydułtowy Górne, działka nr 391/59

1.2. Istniejący stan zagospodarowania terenu, w tym informacje o obiektach przeznaczonych do rozbiórki

Teren objęty zakresem opracowania zlokalizowany jest w mieście Rydułtowy przy ul. Adama Mickiewicza na działce nr 391/59. Działka, na której projektowana jest inwestycja znajduje się we władaniu Miasta Rydułtowy. Na terenie objętym opracowaniem znajduje się ogólnodostępny park miejski „Fikołkownia Rydułtowska RAFA", której głównym przeznaczeniem jest rekreacja. Na terenie parku zlokalizowane są obiekty małej architektury służące rekreacji, place i chodniki oraz budynek w którym zlokalizowana jest mała gastronomia oraz pomieszczenia techniczne do obsługi parku. Park wyposażony jest w wewnętrzne instalacje oświetleniową oraz wodną. Zewnętrzna instalacja wodna składa się z dwóch istniejących i ogólnodostępnych, ręcznych pompy wody.

1.3. Projektowane zagospodarowanie terenu

Obiekty małej architektury oraz urządzenia z nimi związane

Zaprojektowano zestaw trzech zamgławiaczy wytwarzających mgiełkę chłodzącą z wody do chłodzenia w okresie letnim. Zamgławiacze zaprojektowano jako elementy stałe połączone z gruntem poprzez prefabrykowane fundamenty wkopane w ziemię na głębokość 100cm. Zamgławiacze zaprojektowano jako słupki ze stali malowanej proszkowo w kolorze grafitowym, wyposażone w dysze rozpylające wodną mgiełkę. Zamgławiacze usytuowano na płycie placu o nawierzchni z kostki betonowej w odstępach 2,0m.

Zaprojektowano infrastrukturę towarzyszącą dla zamgławiaczy w postaci wewnętrznej instalacji - przewodu zasilającego, ziemnego, włączonego do istniejącej tablicy rozdzielczej i wyposażonego w wyłącznik różnicowo-prądowy (wyłącznik i bezpiecznik dobrać wg zaleceń producenta wybranego zamgławiacza w zależności od mocy urządzeń), doprowadzonego do projektowanej skrzynki SKRF wyposażonej w automatykę sterującą; kabla zasilającego pompę wysokociśnieniową wody z projektowanej skrzynki SKRF do studni SRK nr 2; filtrów z uzdatniaczem wody zlokalizowanych w studni SRK nr 1 oraz węży wysokociśnieniowych z niskonapięciowymi kablami sterującymi w rurach osłonowych łączące zamgławiacze ze studnią SKR nr 2 i skrzynką SKRF. Zamgławiacze będą zasilane w wodę z istniejącej instalacji wewnętrznej wody, która obecnie zasila ręczną pompę wody zlokalizowaną na placu. Instalację należy przepiąć pod istniejący licznik wody bezpowrotnie zużytej zlokalizowanego w istniejącej studni wodomierzowej. Ponadto

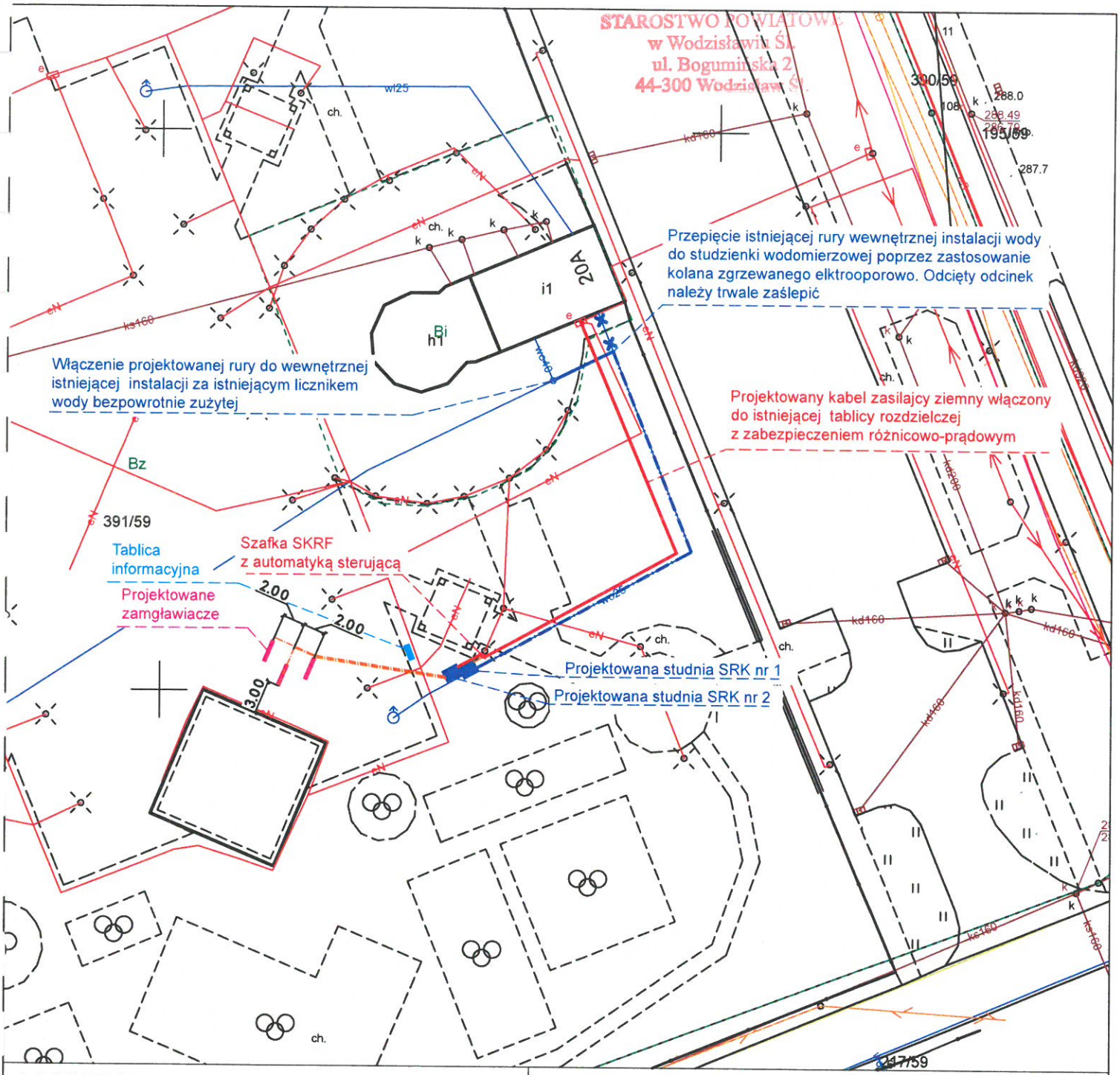

LEGENDA

- projektowany instalacja wewnętrzna - rura wodociągowa PE25
- istniejąca instalacja wewnętrzna - rura wodociągowa PE25
- projektowana instalacja wewnętrzna - przewód ziemny YKY3x2,5
- rury osłonowe z wężami ciśnieniowymi oraz przewodami sterującymi niskoprądowymi
- studnie SKR z wyposażeniem technicznym
- szafka SKRF z automatyką
- projektowane zamgławiacze

ML DESIGN
ul. Cieszyńska 226
44-337 Jastrzębie-Zdrój
tel. 663 381 970, 603 240 620
e-mail: biuro@ml-design.pl
www.ml-design.pl

Nazwa zadania:
Montaż obiektów małej architektury tj. zestawu trzech sztuk zamgławiaczy wraz z infrastrukturą towarzyszącą na terenie parku „Fikołkownia Rydułtowska RAFA" przy ul. Adama Mickiewicza w Rydułtowach w ramach inwestycji wpisanej do budżetu obywatelskiego pod nazwą „Wodny plac zabaw dla dużych i małych"

Adres obiektu budowlanego:
ul. Adama Mickiewicza "Fikołkownia Rydułtowska RAFA" w Rydułtowach

Nazwa rysunku	Plan sytuacyjny		
Inwestor	MIASTO RYDUŁTOWY ul. Ofiar Terroru 36 , 44-280 Rydułtowy		
Projektant branża architektoniczna	mgr inż. arch. Marek Kościelniak Uprawnienia nr 65/SLOKK/2018/II w specjalności architektonicznej		Podpis
Materiały do zgłoszenia	data opracowania 09.2024 rok	skala rysunku 1:500	numer rysunku 01

Opracowanie chronione prawnie Ustawa o Prawie Autorskim i Prawach Pokrewnych z dn. 04.02.1994r. (Dz.U. Nr 24/94 z 23.02.1994r.)

6

STAROSTWO POWIATOWE
w Wodzisławiu Śl.
ul. Bogumińska 2
44-300 Wodzisław Śl.

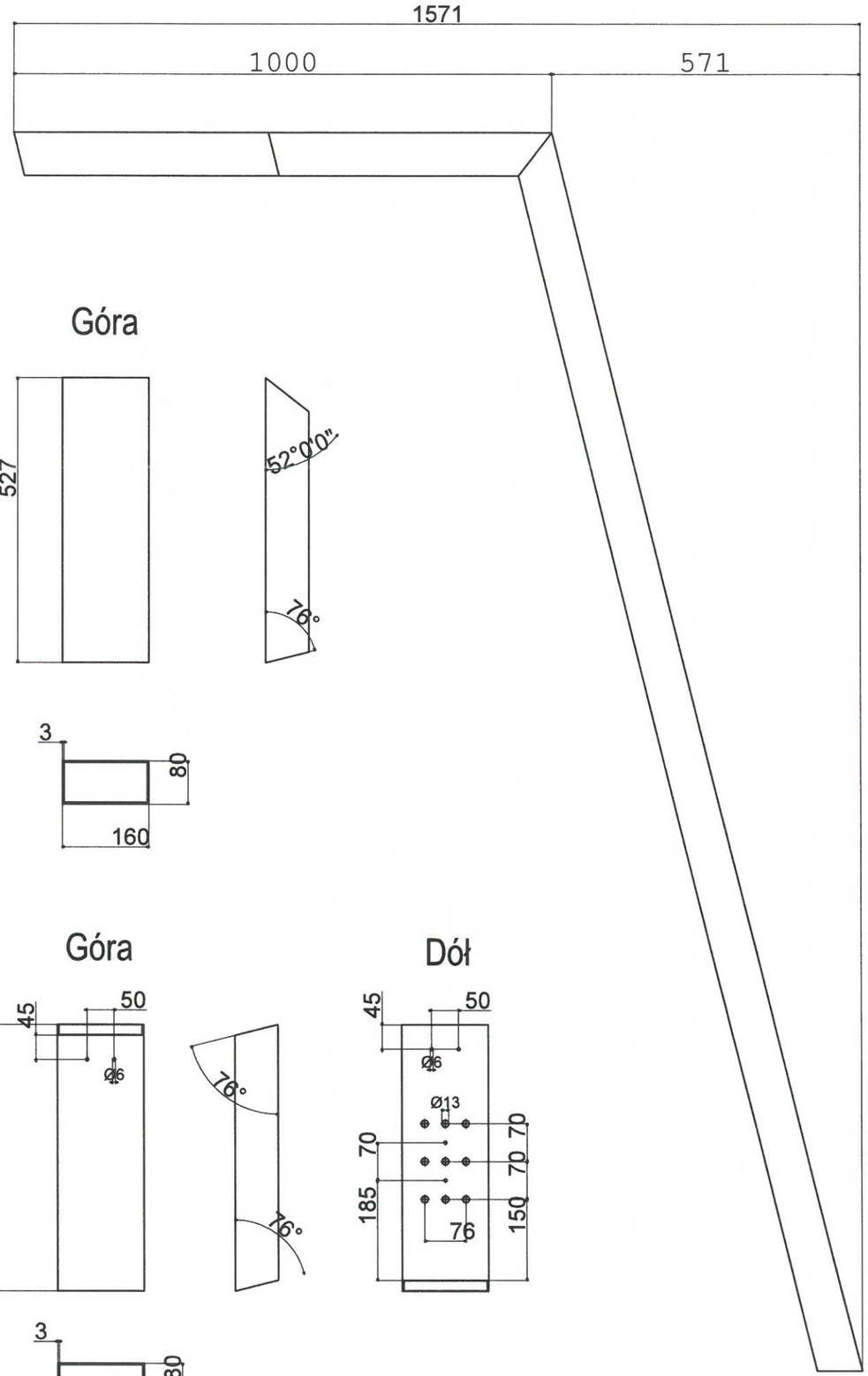

1

Przód

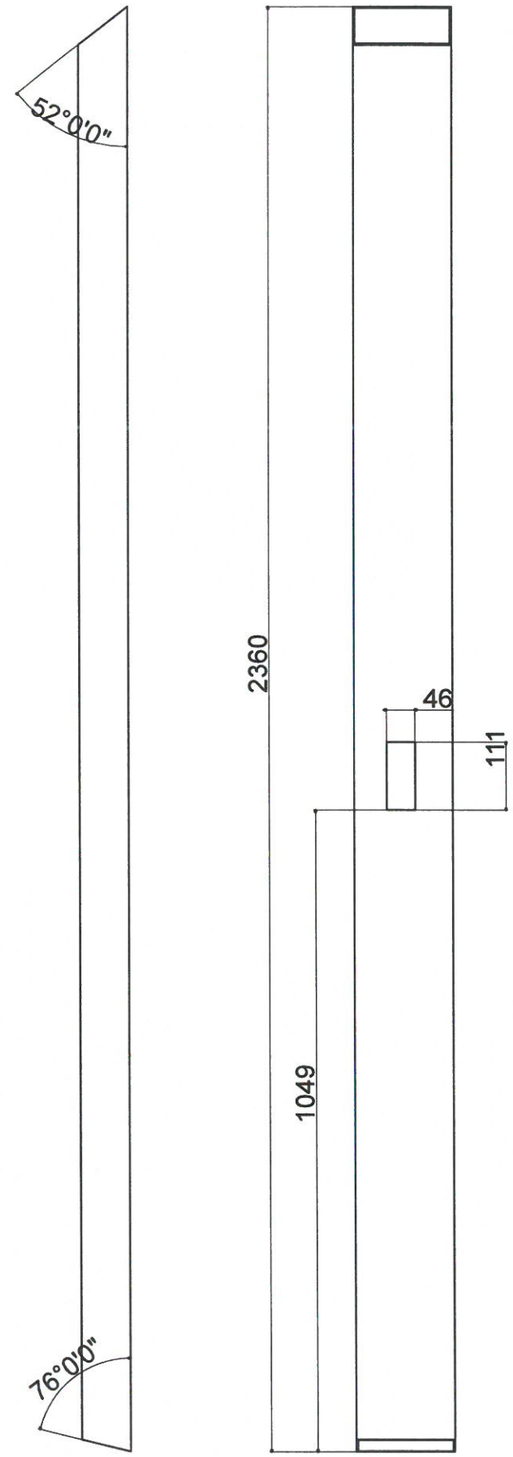

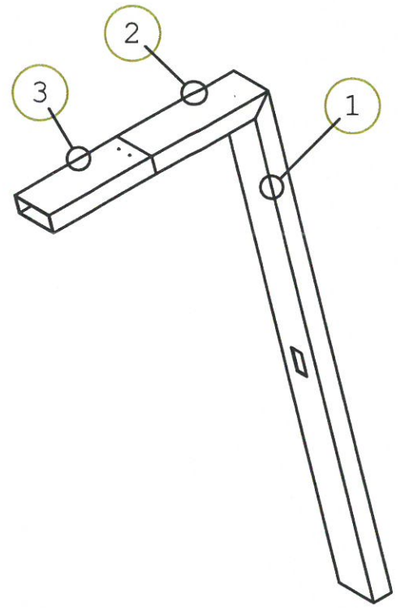

2

Góra

3

Góra

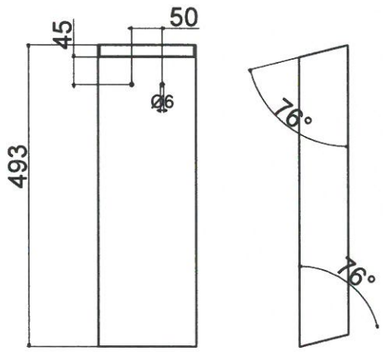

Dół

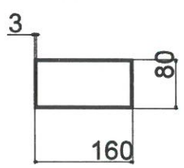

Materiał: Profil stalowy 160x80x3,0

ul. Cieszyńska 226
44-337 Jastrzębie-Zdrój
tel. 663 381 970, 603 240 620
e-mail: biuro@ml-design.pl
www.ml-design.pl

Nazwa zadania:
Montaż obiektów małej architektury tj. zestawu trzech sztuk zamgławiaczy wraz z infrastrukturą towarzyszącą na terenie parku „Fikołkownia Rydułtowska RAFA" przy ul. Adama Mickiewicza w Rydułtowach w ramach inwestycji wpisanej do budżetu obywatelskiego pod nazwą „Wodny plac zabaw dla dużych i małych"

Adres obiektu budowlanego:
ul. Adama Mickiewicza "Fikołkownia Rydułtowska RAFA"
w Rydułtowach

Nazwa rysunku	Słupek zamgławiacza		
Inwestor	MIASTO RYDUŁTOWY ul. Ofiar Terroru 36 , 44-280 Rydułtowy		
Projektant branża architektoniczna	mgr inż. arch. Marek Kościelniak Uprawnienia nr 65/SLOKK/2018/II w specjalności architektonicznej		Podpis
Materiały do zgłoszenia	data opracowania 09.2024 rok	skala rysunku 1:10	numer rysunku 02

Opracowanie chronione prawnie Ustawa o Prawie Autorskim i Prawach Pokrewnych
z dn. 04.02.1994r. (Dz.U. Nr 24/94 z 23.02.1994r.)