PRZEDSIĘBIORSTWO INŻYNIERIJNO-TECHNICZNE

TELTOR-POL te PÓŁNOC S.A.

STRONA TYTUŁOWA
PROJEKT ZAGOSPODAROWANIA TERENU

TOM I

Egz. …..

NR UMOWY:	GJ05520/22, OBI/33/2203432, ZN/6802/3333MZI/2022/2203432/1
ZAMIERZENIE BUDOWLANE:	***Przebudowa i budowa sieci elektroenergetycznej nn-0,4kV***
	Kategoria obiektu budowlanego: XXVI – sieci elektroenergetyczne
ADRES:	**Obr. 0003 Cedry Wielkie, gm. Cedry Wielkie, pow. gdański, woj. Pomorskie** **dz. nr 54, 55/1, 57/3, 80/8**
INWESTOR	Energa-Operator SA, ul. Marynarki Polskiej 130, 80-557 Gdańsk
OBSZAR SIECI	T-5325 CEDRY WIELKIE IV
NR WP/WBS	WP P/22/026238
DZIAŁKI PRZYŁĄCZANE:	Obr. 0003 Cedry Wielkie, gm. Cedry Wielkie, dz. nr 57/4
PROJEKTANT:	mgr inż. Wiesław Jędryszek nr uprawnień: GT-III-630/128/75 Spec. instalacyjno-inżynieryjna w zakresie sieci, inst. i urządzeń elektr. mgr inż. Wiesław Jędryszek Uprawniony do projektowania kontrolowania i nadzorowania robót elektrycznych upr. GT-III-630/128/75
SPRAWDZAJĄCY:	mgr inż. Szymon Lasota nr uprawnień: POM/0278/PWBE/2019 Spec. instalacyjna w zakresie sieci, inst. i urządzeń elektr. mgr inż. Szymon Lasota nr upr. POM/0278/PWBE/19 uprawniony do projektowania i kierowania robotami budowlanymi bez ograniczeń w specjalności instalacyjnej w zakresie sieci, instalacji i urządzeń: elektrycznych i elektroenergetycznych
OPRACOWANIE:	Ivan Bohdanets Przedsiębiorstwo Inżynieryjno-Techniczne TELTOR-POL PÓŁNOC SA GDAŃSK Ivan Bohdanets
DATA:	Kwiecień 2025

80-554 Gdańsk, ul. Śnieżna 1
e-mail: teltor-pol@teltor-pol.pl
NIP: 583 00 15 795 BDO: 000177785
tel.: 058 343 21 67
058 342 18 01
tel./fax: 058 346 41 14
KRS 0000129609 Sąd Rejonowy w Gdańsku
VII Wydział Gospodarczy KRS
Kapitał zakładowy 504.000,- opłacony w całości

Dział Dokumentacji Energetycznej
Energa-Operator S.A. Oddział w Gdańsku
ul. Marynarki Polskiej 130, 80-557 Gdańsk

Tczew, 18.04.2025r.

UZGODNIENIE nr EOP/KD/3/2025/04/00568/33MMD_142

Jednostka projektowa:	**Teltor-Pol Północ SA, ul. Śnieżna 1, 80-554 Gdańsk**
Temat projektu:	**Budowa linii kablowej nn-0,4 kV z przebudową odcinka linii napowietrznej nn-0,4 kV do zasilania dz. 57/4 [budynek mieszkalny - jednorodzinny] Cedry Wielkie, dz. 54, 80/8, 57/3, 80/7, 80/5, 80/3 [obręb 0003] gm. Cedry Wielkie DT-17376**
Warunki/Wytyczne:	**P/22/026238 z 19.04.2022**
Nr zadania inwest.:	**OBI/33/2203432**
Numer ekspl.:	**Proj. linia kablowa nn-0,4 kV (5325-02)**
Załączniki:	**1.Projekt budowlany (projekt zagospodarowania terenu, projekt architektoniczno-budowlany, projekt techniczny) /projekt wykonawczy – 1 kpl. 2.Wersja elektroniczna projektu pdf, mapa dwg, prawa własnościowe**

1. Po robotach budowlanych teren doprowadzić do stanu nie gorszego aniżeli był przed ich rozpoczęciem.
2. Po wykonaniu robót budowlanych należy dostarczyć do Energa-Operator SA dokumentację powykonawczą wraz z wynikami geodezyjnej inwentaryzacji powykonawczej oraz informacją o zgodności usytuowania obiektu budowlanego z projektem zagospodarowania terenu lub odstępstwach od tego projektu.
3. Koszty napraw i strat poniesionych przez Energa-Operator SA pokrywa wykonawca robót budowlanych.
4. Stosować oznaczenia i tabliczki informacyjne zgodnie ze Standardami oznakowania i numeracji obiektów energetycznych.
5. Niniejsze uzgodnienie nie zwalnia od obowiązku dotrzymania procedury poprzedzającej rozpoczęcie robót budowlanych, określonej w ustawie z dnia 7 lipca 1994r. Prawo Budowlane oraz odpowiedzialności w zakresie stosowania obowiązujących przepisów budowy i norm.

Inżynier Wiodący
ds. Dokumentacji Energetycznej
Sylwia Taranowicz

Sprawę prowadzi: Sylwia Taranowicz, 58 778 80 78, sylwia.taranowicz@energa-operator.pl

Energa operator

Uprzejmie informujemy

Zgodnie z art. 13 ust. 1 i ust. 2 Rozporządzenia Parlamentu Europejskiego i Rady (UE) 2016/679 z dnia 27 kwietnia 2016 r. w sprawie ochrony osób fizycznych w związku z przetwarzaniem danych osobowych i w sprawie swobodnego przepływu takich danych oraz uchylenia dyrektywy 95/46/WE (zwane dalej RODO) uprzejmie informujemy, że:

1) Administratorem Pani/Pana danych osobowych (ADO) jest: ENERGA – OPERATOR SA z siedzibą w Gdańsku. przy ulicy Marynarki Polskiej 130, 80-557.
2) Z inspektorem ochrony danych (IOD) może Pani/Pan skontaktować się pod adresem e-mail: iod@energa-operator.pl lub korespondencyjnie na adres ADO (pkt 2).
3) Dane osobowe przetwarzane będą na podstawie art. 6 ust 1 lit. f RODO, czyli w celu realizacji prawnie uzasadnionych interesów administratora. Prawnie uzasadnionymi interesami ADO jest: umocowanie pełnomocnika oraz obrona i dochodzenie roszczeń ADO wynikających z przepisów prawa.
4) Podanie danych jest niezbędne do przygotowania oświadczenia woli i ustanowienia pełnomocnictwa.
5) Odbiorcą danych osobowych mogą zostać:
    a. Uprawnione organy instytucje publiczne,
    b. Podmioty Grupy Energa i Grupy Orlen,
    c. Podmioty dostarczające korespondencję,
    d. Podmioty wykonujące usługi archiwizacyjne oraz niszczenia dokumentacji,
    e. Podmioty świadczące usługi obsługi prawnej,
    f. Podmioty świadczące usługi serwisu i obsługi technicznej urządzeń wykorzystywanych przez ADO,
    g. Podmioty świadczące usługi informatyczne.

    ADO może powierzyć Twoje dane dostawcom usług lub produktów działającym na jego rzecz na podstawie umowy powierzenia przetwarzania danych osobowych, wymagając od takich podmiotów wykonywania czynności na udokumentowane polecenia ADO, pod warunkiem zachowania poufności i zapewnienia ochrony prywatności oraz bezpieczeństwa Twoich danych osobowych.
6) Dane będą przetwarzane przez okres niezbędny do realizacji celów przetwarzania wskazanych w pkt 4. W zakresie realizacji uzasadnionych interesów ADO, dane będą przetwarzane do chwili ustania pełnomocnictwa lub pozytywnego rozpatrzenia wniesionego przez Panią/Pana sprzeciwu wobec przetwarzania danych, a po tym okresie przez okres czasu wynikający z przepisów powszechnie obowiązującego prawa.
7) Informujemy o przysługującym prawie do:
    a. dostępu do swoich danych osobowych i żądania ich kopii,
    b. sprostowania swoich danych osobowych,
    c. żądania ograniczenia przetwarzania swoich danych,
    d. usunięcia danych, jeżeli nie jest realizowany żaden inny cel przetwarzania i nie zachodzą przesłanki wyłączające, wynikające z art. 17 RODO.

    W stosunku do danych przetwarzanych na podstawie prawnie uzasadnionych interesów realizowanych przez administratora przysługuje Pani/Panu prawo złożenia sprzeciwu wobec przetwarzania danych osobowych,

    Z uprawnień można skorzystać kontaktując się pisemnie lub e-mail z ADO lub IOD (pkt 2, 3).
8) Informujemy o prawie wniesienia skargi do organu nadzorczego. W Polsce organem takim jest Prezes Urzędu Ochrony Danych Osobowych.

Harmonogram prac - podłączenie urządzeń do istniejącej sieci elektroenergetycznej	
Budowa linii kablowej nn-0,4 kV z przebudową odcinka linii napowietrznej nn-0,4 kV do zasilania dz. 57/4 [budynek mieszkalny - jednorodzinny] Cedry Wielkie, dz. 54, 80/8, 57/3, 80/7, 80/5, 80/3 [obręb 0003] gm. Cedry Wielkie	
P/22/026238 z 19.04.2022 OBI/33/2203432	
Data wpływa dokumentacji projektowej (ODYS)	7 luty 2025
Prace PPN:	
Czas wyłączenia: 4 godz	
Liczba niezasilonych odbiorców:	
Liczba zastosowanych agregatów:	
Obiekt zasilony agregatem:	
Moc zastosowanych agregatów:	
Zakres prac dla SPNS (mostki, przełączenia, itp.): odprasowanie	
Jarosław Dybrowski Imię i Nazwisko	12022025r Data

Data wpływu

2025 -03- 19

Wojewoda Pomorski

Gdańsk, 11 marca 2025 r.

WI-II.7843.9.18.2025.AN

Zaświadczenie

Na podstawie art. 30 ust. 5aa, art. 29 ust. 1 pkt 2 lit. a) oraz ust. 3 pkt 1 lit. b), art. 80 ust. 1 pkt 2, art. 82 ust. 3 pkt 3 ustawy z dnia 7 lipca 1994 r. Prawo budowlane (Dz. U. z 2024 r. poz. 725 ze zm.) – po rozpatrzeniu zgłoszenia z dnia 05.02.2025 r. (data wpływu 07.02.2025 r.), złożonego przez Inwestora: Energa-Operator S.A., ul. Marynarki Polskiej 130, 80-557 Gdańsk, reprezentowanego przez Pana Ivana Bohdanets, uzupełnionego dnia 21.02.2025 r.,

stwierdzam brak podstaw do wniesienia sprzeciwu wobec ww. zgłoszenia zamiaru wykonania robót budowlanych polegających na przebudowie i budowie sieci elektroenergetycznej nn-0,4 kV, na terenie działki nr 80/8, obręb 0003, jednostka ewidencyjna 220402_2 Cedry Wielkie, na terenie pasa drogowego drogi wojewódzkiej nr 227.

Za wydanie zaświadczenia pobrano opłatę skarbową w wysokości 17 zł – zgodnie z wymogami załącznika do ustawy z 16 listopada 2006 r. o opłacie skarbowej (Dz. U. z 2023 r. poz. 2111).

z upoważnienia Wojewody Pomorskiego

Dyrektor
Wydziału Infrastruktury
Małgorzata Cymerys

/dokument podpisany elektronicznie/

Otrzymują:
1. Pan Ivan Bohdanets – pełnomocnik Inwestora;
2. a/a

- -

Wyk. AN, tel. 58 30 77 612

Wydział Infrastruktury
Pomorski Urząd Wojewódzki w Gdańsku
ul. Okopowa 21/27, 80-810 Gdańsk
tel.: 58 30 77 482, e-mail: wi@gdansk.uw.gov.pl
https://www.gov.pl/web/uw-pomorski

Potwierdzam zgodność wydruku z dokumentem wydanym w postaci elektronicznej:

Identyfikator dokumentu	5553533.15586640.15897512
Nazwa dokumentu	WI-II.7843.9.18.2025.AN zaświadczenie.pdf
Tytuł dokumentu	WI-II.7843.9.18.2025.AN zaświadczenie
Sygnatura dokumentu	WI-II.7843.9.18.2025
Data dokumentu	2025-03-11 21:48:02
Skrót dokumentu	69F3F60174BA9660109D5A0D7BBB4871E8802923
Wersja dokumentu	1.5
Data podpisu	2025-03-11
Sygnatariusz	Małgorzata Cymerys
Stanowisko	Dyrektor
Rodzaj certyfikatu	Certyfikat kwalifikowany podpisu elektronicznego
	EZD 3.126.23.23.
Data wydruku:	2025-03-12 07:35:01
Autor wydruku:	Niemyńska Aleksandra

Data wpływu
2025 -05- 2 6

STAROSTA GDAŃSKI

Pruszcz Gdański, dnia 21 maja 2025r.

AB.6740.196.2025.MCW

DECYZJA NR 433/2025

Na podstawie art. 28, art. 33 ust. 1, art. 34 ust. 4 i art. 36 ustawy z dnia 7 lipca 1994 r. – Prawo budowlane (Dz.U.2025.418 ze zm.) oraz na podstawie art. 104 ustawy z dnia 14 czerwca 1960 r. – Kodeks postępowania administracyjnego (Dz.U.2024.572 ze zm.), po rozpatrzeniu wniosku o pozwolenie na budowę dostarczonego do tutejszego organu w dniu 6 marca 2025r. nr rej. L.dz.10339.2025

zatwierdzam projekt zagospodarowania terenu oraz projekt architektoniczno-budowlany
i udzielam pozwolenia na budowę
dla:
spółki ENERGA-OPERATOR S.A.
80-557 Gdańsk ul. Marynarki Polskiej 130

obejmujące:
budowę i przebudowę sieci elektroenergetycznej nn-0,4 kV na działkach nr 54, 55/1 i 57/3 w miejscowości Cedry Wielkie ul. Osadników Wojskowych, gm. Cedry Wielkie, obręb ewidencyjny Cedry Wielkie [0003], jednostka ewidencyjna Cedry Wielkie [220402_2]

Autorzy projektu budowlanego:
mgr inż. Wiesław Jędryszek- upr. nr GT-III-630/128/75 w specjalności instalacyjno-inżynieryjnej; członek Pomorskiej Okręgowej Izby Inżynierów Budownictwa;
mgr inż. Szymon Lasota- upr. nr POM/0278/PWBE/19 w specjalności instalacyjnej w zakresie sieci, instalacji i urządzeń elektrycznych i elektroenergetycznych; członek Pomorskiej Okręgowej Izby Inżynierów Budownictwa;

z zachowaniem następujących warunków wynikających z art. 36 ust. 1 pkt 1–4 oraz art. 45a ust 1 – 4 ustawy z dnia 7 lipca 1994 r. Prawo budowlane:

1. Szczególne warunki zabezpieczenia terenu budowy i prowadzenia robót budowlanych:
   - Inwestor jest obowiązany zapewnić objęcie kierownictwa budowy (rozbiórki) lub określonych robót budowlanych oraz nadzór nad robotami przez osobę posiadającą uprawnienia budowlane w odpowiedniej specjalności.
   - Kierownik budowy (robót) jest obowiązany prowadzić dziennik budowy lub rozbiórki.
   - Kierownik budowy jest obowiązany umieścić na budowie lub rozbiórce, w widocznym miejscu, tablicę informacyjną oraz ogłoszenie zawierające dane dotyczące bezpieczeństwa pracy i ochrony zdrowia; nie dotyczy to budowy obiektów służących obronności i bezpieczeństwu państwa oraz obiektów liniowych; budowy dla której nie ma obowiązku ustanowienia kierownika budowy.
   - Kierownik budowy (robót) jest obowiązany odpowiednio zabezpieczyć teren budowy (rozbiórki).
   - Po wykonaniu robót budowlanych teren należy uporządkować.
2. Czas użytkowania tymczasowych obiektów budowlanych:
   nie dotyczy
3. Terminy rozbiórki:
   1) istniejących obiektów budowlanych nieprzewidzianych do dalszego użytkowania
   nie dotyczy
   2) tymczasowych obiektów budowlanych
   nie dotyczy
4. Szczegółowe wymagania dotyczące nadzoru na budowie:
   nie dotyczy

U Z A S A D N I E N I E

W dniu 6 marca 2025r. Ivan Bohdanets w imieniu inwestora spółki ENERGA-OPERATOR S.A. dostarczył do tut. organu wniosek w sprawie wydania decyzji o pozwoleniu na budowę i przebudowę sieci elektroenergetycznej nn-0,4 kV na działkach nr 54, 55/1 i 57/3 w miejscowości Cedry Wielkie ul. Osadników Wojskowych, gm. Cedry Wielkie, obręb ewidencyjny Cedry Wielkie [0003], jednostka ewidencyjna Cedry Wielkie [220402_2].

Zgodnie z art. 3 pkt 20 ustawy z dnia 7 lipca 1994 r. – Prawo budowlane obszar oddziaływania projektowanego obiektu obejmuje nieruchomości: dz. nr 54, 55/1 i 57/3 w miejscowości Cedry Wielkie ul. Osadników Wojskowych, gm. Cedry Wielkie, obręb ewidencyjny Cedry Wielkie [0003], jednostka ewidencyjna Cedry Wielkie [220402_2].
Pismem z dnia 2 kwietnia 2025r. tutejszy organ zawiadomił strony postępowania o wszczęciu przedmiotowego postępowania. Strony nie wniosły zastrzeżeń odnośnie planowanej inwestycji.
Przedmiotowa inwestycja znajduje się w obszarze strefy ochrony konserwatorskiej układu ruralistycznego wsi Cedry Wielkie chronionej ustaleniami planu oraz wpisanej do gminnej ewidencji zabytków. W związku z powyższym podlega ochronie oraz uzgodnieniu dokumentacji projektowej na wniosek organu administracji architektoniczno – budowlanej na podstawie art. 39 ust.3 ustawy z dnia 7 lipca 1994 r. - Prawo budowlane (Dz. 2025.418 ze zm.)
Pismem z dnia 11 kwietnia 2025 r. Starosta Gdański wystąpił o uzgodnienie z Pomorskim Wojewódzkim Konserwatorem Zabytków dokumentację dot. w/w inwestycji.
Zgodnie z art. 39 ust. 4 ustawy z dnia 7 lipca 1994 r. Prawo budowlane Pomorski Wojewódzki Konserwator Zabytków jest obowiązany zająć stanowisko w sprawie wniosku o pozwolenie na budowę lub rozbiórkę obiektów budowlanych, o których mowa w ust. 3, w terminie 30 dni od dnia jej doręczenia.
Pomorski Wojewódzki Konserwator Zabytków uzgodnił projekt inwestycji pismem nr ZN.5152.130.2025.PH z dnia 13 maja 2025 r. (data wpływu 16 maja 2025 r. nr rejestru L.dz.22305.2025).
Przedmiotowa inwestycja jest zgodna z miejscowym planem zagospodarowania przestrzennego dla części obrębu geodezyjnego Cedry Wielkie w gminie Cedry Wielkie, zatwierdzonym uchwałą nr LI/405/2024 Rady Gminy Cedry Wielkie z dnia 28 marca 2024 r.
Od decyzji przysługuje odwołanie do Wojewody Pomorskiego za pośrednictwem organu, który wydał niniejszą decyzję, w terminie 14 dni od dnia jej doręczenia.
Strony mogą zrzec się prawa do wniesienia odwołania wobec organu administracji publicznej, który wydał decyzję. Z dniem doręczenia organowi administracji publicznej oświadczenia o zrzeczeniu się prawa do wniesienia odwołania przez ostatnią ze stron postępowania, decyzja staje się ostateczna i prawomocna.

ADNOTACJA DOTYCZĄCA OPŁATY SKARBOWEJ:
Nie podlega opłacie skarbowej – podstawa prawna art. 2 ust. 1 pkt. 2 ustawy z dnia 16.11.2006r. o opłacie skarbowej (Dz.U.2023.2111 ze zm.).

Załączniki do decyzji:
1. Projekt zagospodarowania terenu, projekt architektoniczno-budowlany z załącznikami (tom 1)

Z up. STAROSTY

Sylwia Duma
NACZELNIK WYDZIAŁU
ARCHITEKTURY I BUDOWNICTWA
(dokument podpisany elektronicznie)

Otrzymują:
1. Ivan Bohdanets, pełnomocnik inwestora;
2. Grzegorz Nakonieczny;
3. Wiesława Nakonieczna;
4. Patrycja Bryks;
5. Zdzisław Gurda;
6. Zbigniew Kwiatkowski;
7. a/a

Do wiadomości:
1. Powiatowy Inspektorat Nadzoru Budowlanego w Pruszczu Gdańskim;
2. Wydział Geodezji, Kartografii i Katastru w/m (GKiK-RUDP.6630.1.852.2024 z 17.12.2024 r.);
3. Urząd Gminy Cedry Wielkie - Organ podatkowy;

Sporządziła: Monika Kulig-Ćwiklińska (58 773 12 31), m.cwiklinska@powiat-gdanski.pl
~~Informacja o niniejszej decyzji oraz o możliwości zapoznania się z dokumentacją sprawy, w tym z uzgodnieniem regionalnego dyrektora ochrony środowiska i opinią inspektora sanitarnego, podlega podaniu do publicznej wiadomości zgodnie z art. 95 ust. 3 ustawy z dnia 3 października 2008 r. o udostępnianiu informacji o środowisku i~~

~~jego ochronie, udziale społeczeństwa w ochronie środowiska oraz o ocenach oddziaływania na środowisko (Dz. U. z 2016 poz. 353).~~

~~Informacja o niniejszej decyzji i o możliwościach zapoznania się z jej treścią oraz z dokumentacją sprawy podlega podaniu do publicznej wiadomości zgodnie z art. 72 ust. 6 ustawy z dnia 3 października 2008 r. o udostępnianiu informacji o środowisku i jego ochronie, udziale społeczeństwa w ochronie środowiska oraz o ocenach oddziaływania na środowisko~~

Pouczenie:

1.Inwestor jest obowiązany zawiadomić organ nadzoru budowlanego oraz projektanta sprawującego nadzór nad zgodnością realizacji budowy z projektem o zamierzonym terminie rozpoczęcia robót budowlanych, dokonując w postaci papierowej albo formie dokumentu elektronicznego za pośrednictwem adresu elektronicznego, o którym mowa w ust. 4d - Prawa budowlanego, dołączając:

1) informację wskazującą imiona i nazwiska osób, które będą sprawować funkcję:

a) kierownika budowy,

b) inspektora nadzoru inwestorskiego - jeżeli został on ustanowiony - oraz w odniesieniu do tych osób dołącza kopie zaświadczeń, o których mowa w art. 12 ust. 7, wraz z kopiami decyzji o nadaniu uprawnień budowlanych w odpowiedniej specjalności;

2) oświadczenie lub kopię oświadczenia projektanta i projektanta sprawdzającego o sporządzeniu projektu technicznego, dotyczącego zamierzenia budowlanego zgodnie z obowiązującymi przepisami, zasadami wiedzy technicznej, projektem zagospodarowania działki lub terenu oraz projektem architektoniczno-budowlanym oraz rozstrzygnięciami dotyczącymi zamierzenia budowlanego.

2.Do użytkowania obiektu budowlanego, na budowę, którego wymagane jest pozwolenie na budowę, można przystąpić po zawiadomieniu właściwego organu nadzoru budowlanego o zakończeniu budowy, jeżeli organ ten, w terminie 14 dni od dnia doręczenia zawiadomienia, nie zgłosi sprzeciwu w drodze decyzji (art. 54 ustawy z dnia 7 lipca 1994 r. – Prawo budowlane). Przed przystąpieniem do użytkowania obiektu budowlanego inwestor jest obowiązany uzyskać decyzję o pozwoleniu na użytkowanie, jeżeli na budowę obiektu budowlanego jest wymagane pozwolenie na budowę i jest on zaliczony do kategorii: V, IX-XVI, XVII (z wyjątkiem warsztatów rzemieślniczych, stacji obsługi pojazdów, myjni samochodowych i garaży do pięciu stanowisk włącznie), XVIII (z wyjątkiem obiektów magazynowych: budynki składowe, chłodnie, hangary i wiaty, a także budynków kolejowych: nastawnie, podstacje trakcyjne, lokomotywownie, wagonownie, strażnice przejazdowe i myjnie taboru kolejowego), XX, XXII (z wyjątkiem placów składowych, postojowych i parkingów), XXIV (z wyjątkiem stawów rybnych), XXVII (z wyjątkiem jazów, wałów przeciwpowodziowych, opasek i ostróg brzegowych oraz rowów melioracyjnych), XXVIII-XXX (art. 55 ust. 1 pkt 1 ustawy z dnia 7 lipca 1994 r. – Prawo budowlane).

3.Inwestor może przystąpić do użytkowania obiektu budowlanego przed wykonaniem wszystkich robót budowlanych pod warunkiem uzyskania decyzji o pozwoleniu na użytkowanie wydanej przez właściwy organ nadzoru budowlanego (art. 55 ust. 1 pkt 3 ustawy z dnia 7 lipca 1994 r. – Prawo budowlane).

4.Inwestor zamiast dokonania zawiadomienia o zakończeniu budowy może wystąpić z wnioskiem o wydanie decyzji o pozwoleniu na użytkowanie (art. 55 ust. 2 ustawy z dnia 7 lipca 1994 r. – Prawo budowlane).

5.Przed wydaniem decyzji w sprawie pozwolenia na użytkowanie obiektu budowlanego właściwy organ nadzoru budowlanego przeprowadzi obowiązkową kontrolę budowy zgodnie z art. 59a ustawy z dnia 7 lipca 1994 r. – Prawo budowlane. (art. 59 ust. 1 ustawy z dnia 7 lipca 1994 r. – Prawo budowlane). Wniosek o udzielenie pozwolenia na użytkowanie stanowi wezwanie właściwego organu do przeprowadzenia obowiązkowej kontroli budowy (art. 57 ust. 6 ustawy z dnia 7 lipca 1994 r. – Prawo budowlane).

6. Przed rozpoczęciem robót budowlanych inwestor, zgodnie z art. 42 ust. 1 – Prawa budowlanego obowiązany jest:

1) zapewnić sporządzenie projektu technicznego, z zastrzeżeniem art. 34 ust. 3b;

2) ustanowić kierownika budowy;

3) ustanowić inspektora nadzoru inwestorskiego w przypadku, gdy taki obowiązek wynika z decyzji o pozwoleniu na budowę obiektów budowlanych, określonych w przepisach wydanych na podstawie art. 19 ust. 2;

4) przekazać kierownikowi budowy projekt budowlany, w tym projekt techniczny z wyłączeniem budowy lub przebudowy urządzeń budowlanych oraz podziemnych sieci uzbrojenia terenu, jeżeli całość problematyki może być przedstawiona w projekcie zagospodarowania działki lub terenu.

Administratorem Pani/Pana danych osobowych jest Starosta Gdański w Pruszczu Gdańskim. Realizując obowiązek informacyjny wynikający z Rozporządzenia (UE) 2016/679 Parlamentu Europejskiego i Rady z dnia 27 kwietnia 2016 r. w sprawie ochrony osób fizycznych w związku z przetwarzaniem danych osobowych i w sprawie swobodnego przepływu takich danych oraz uchylenia dyrektywy 95/46/WE szczegółowe informacje na temat przetwarzania Pani/Pana danych osobowych zamieszczone zostały nastronie https://biuletyn.net/powiat-gdanski/?bip=1&cid=189&bsc=N

Niniejszy wydruk jest odwzorowaniem pisma utrwalonego i wydanego w postaci elektronicznej przy wykorzystaniu systemu teleinformatycznego. Wydruk stanowi dowód tego, co zostało stwierdzone w piśmie utrwalonym i wydanym w postaci elektronicznej.

Podmiot wydający	STAROSTWO POWIATOWE w Pruszczu Gdańskim
Identyfikator załącznika	ZAL 1161643
Nazwa załącznika	AB.6740.196.2025.MCW Dec433-2025.sig.pdf
Tytuł załącznika	AB.6740.196.2025.MCW Dec433-2025.sig.pdf
Data załącznika	2025-05-21
Skrót załacznika	1161643
Wersja załącznika	2
Data podpisu	21.05.2025 12:15:02
Podpisane przez	Starostwo Powiatowe w Pruszczu Gdańskim
Stanowisko	Naczelnik Wydziału (AB)
Rodzaj certyfikatu	Certyfikat podpisu elektronicznego Pieczęci Kwalifikowanej
Identyfikator weryfikacji	DOC-ZAL-31827

Data wydruku: 2025-05-22
Autor wydruku: Monika Kulig-Ćwiklińska (Podinspektor - AB)

SPIS TREŚCI

1.0. Oświadczenie projektanta i sprawdzającego

Oświadczenie projektanta / projektanta sprawdzającego

o sporządzeniu projektu zagospodarowania terenu zgodnie z obowiązującymi przepisami

My niżej podpisani: Szymon Lasota i Wiesław Jędryszek

oświadczamy, iż dla zamierzenia budowlanego:

Przebudowa i budowa sieci elektroenergetycznej nn-0,4kV

zlokalizowanego w:

Obr. 0003 Cedry Wielkie, gm. Cedry Wielkie, pow. gdański, woj. Pomorskie

dz. nr 54, 55/1, 57/3, 80/8

którego inwestorem jest:

Energa-Operator SA
ul. Marynarki Polskiej 130,
80-557 Gdańsk

projekt zagospodarowania terenu sporządzony został zgodnie z:

- treścią art. 34 ust. 3d pkt.3 ustawy z dnia 7 lipca 1994r. – Prawo Budowlane,
- obowiązującymi przepisami i zasadami wiedzy technicznej,
- standardami technicznymi stosowanymi w Energa-Operator S.A.,
- warunkami, uzgodnieniami i pozwoleniami niezbędnymi do realizacji przedmiotowej inwestycji,

01.04.2025 r.

Data i podpis projektanta / projektanta sprawdzającego

mgr inż. Wiesław Jędryszek
Uprawniony do projektowania
kontrolowania i nadzorowania
robót elektrycznych
upr. GT-III-630/128/75

mgr inż. Szymon Lasota
nr upr. POM/0078/PWBE/19
uprawniony do projektowania i kierowania
robotami budowlanymi bez ograniczeń w specjalności
instalacyjnej w zakresie sieci, instalacji
i urządzeń: elektrycznych i elektroenergetycznych

3.0. Część opisowa

3.1. Podstawa opracowania

- Umowa z Inwestorem nr ZN/6802/3333MZI/2022/2203432/1,
- Warunki przyłączenia nr WP P/22/026238
- Uzgodnienie koncepcji z Energa-Operator S.A. nr EOP/KD/3/2024/08/05966/33MMD_446 z dnia 12.09.2024 r.,
- Uzgodnienie koncepcji z Energa-Oświetlenie Sp. z o.o. nr 1/Zr/P/25 z dnia 02.01.2025 r.,
- Uzgodnienie koncepcji z Orange Polska S.A. nr 2410240156/TTDSILU/KJ/01 z dnia 12.10.2024 r.,
- Aktualna mapa do celów projektowych w skali 1:500,
- Standardy techniczne obowiązujące w Energa-Operator SA,
- Uzgodnienia z właścicielami prywatnymi,
- Decyzja Zarządu Dróg Wojewódzkich w Gdańsku nr WZPD.4481.441.2024.AS z dn. 16.09.2024 r.,
- Miejscowy plan zagospodarowania przestrzennego Rady Gminy Cedry Wielkie nr LI/405/2024 z dn. 28.03.2024 r.,
- Opinia konserwatorska i archeologiczna Pomorskiego Wojewódzkiego Konserwatora Zabytków nr ZA.5183.907.2024.MK z dn. 22.10.2024 r.
- Protokół z narady koordynacyjnej nr GKiK-RUDP.6630.1.852.2024 z dn. 17.12.2024r.,
- Normy SEP N E-003, SEP N E-004
- Katalog do projektowania linii nn z przewodami izolowanymi samonośnymi na żerdziach wirowanych - Ensto - Wrzesień 2016
- Katalog do projektowania linii nn z przewodami izolowanymi samonośnymi na żerdziach wirowanych i ŻN - Ensto - Wrzesień 2018

3.2. Przedmiot zamierzenia budowlanego

Budowa sieci elektroenergetycznej - linii kablowych nn-0,4 kV i złącza kablowego nn-0,4 kV. Przebudowa istniejącej linii napowietrznej nn-0,4kV zasilanej z obwodu 200 stacji T-5325 Cedry Wielkie IV.

3.3. Istniejący stan zagospodarowania działki lub terenu

Na terenie działek objętych inwestycją znajduje się sieć elektroenergetyczna SN-15 kV i nn-0,4 kV w postaci linii napowietrznych i kablowych. Na odcinku projektowanych sieci występują następujące warunki terenowe:

- Tereny zarządzane przez Zarząd Dróg Wojewódzkich w Gdańsku – działka 80/8
- Tereny zarządzane przez właścicieli prywatnych – działki nr 54, 55/1, 57/3

Uzbrojenie terenu inwestycji:

- Sieć elektroenergetyczna – tak,
- Sieć wodociągowa – tak,
- Sieć kanalizacyjna – tak,
- Sieć gazowa – tak,
- Sieć telekomunikacyjna (napowietrzna) – tak,

- Sieć ciepłownicza – nie dotyczy

Obiekty budowlane inne niż obiekty infrastruktury technicznej, znajdujące się na obszarze inwestycji:

- Droga wojewódzka nr 227 (działka nr 80/8)
- Budynki mieszkalne jednorodzinne,
- Budynki mieszkalne wielorodzinne,
- Budynki produkcyjne, usługowe i gospodarcze dla rolnictwa
- Ogrodzenia,

Planowana inwestycja swoim zakresem będzie obejmowała działkę drogową oraz działki prywatne. W ramach inwestycji przewidziano tymczasowe rozebranie chodnika z kostki brukowej, który po zakończeniu inwestycji zostanie przywrócony do stanu pierwotnego.

3.4. Projektowane zagospodarowanie działki lub terenu

W ramach niniejszej inwestycji projektuje się:

1) Przebudowę istniejącej linii napowietrznej nn-0,4 kV
    a. od słupowej stacji transformatorowej T-5325 Cedry Wielkie IV do słupa 202 o długości 85m,
2) Przebudowa linii kablowej nn-0,4 kV
    a. Istniejący kabel relacji słup 202 do Z-202/1(poj. zmiana numeracji na Z3317792) należy wybudować po nowej trasie w kierunku proj. Z3317791 (istniejący kabel zdjąć ze słupa i wprowadzić do proj. Z3317791) o długości 9m,
3) Budowę linii kablowej nn-0,4 kV
    a. od słupa 202 do proj. Z3317791 o długości 14m,
4) Budowę złącza kablowego nn-0,4 kV
    a. proj. Z3317791

Długość projektowanych sieci w ramach planowanego zamierzenia budowlanego nie przekroczy długości 1km.

3.5. Rozbiórka w ramach projektowanego zamierzenia budowlanego

W związku z projektowanym zamierzeniem budowlanym, należy wykonać:

- Rozbiórkę słupa nn-0,4kV nr 202 (wymiana na nowy słup wirowany)

3.6. Opis zakresu i sposobu prowadzenia robót rozbiórkowych

Przed przystąpieniem do prac rozbiórkowych teren należy ogrodzić, uniemożliwiając dostęp osobom postronnym oraz go odpowiednio oznakować. Rozbiórkę obiektu należy wykonać wg. kolejności:

1. Odłączenie zasilania i obustronne uziemienie odcinka linii napowietrznej
2. Rozbiórka słupa linii napowietrznej – prace ręczne oraz przy użyciu dźwigu
3. Wywóz materiału rozbiórkowego
4. Wyrównanie i uporządkowanie terenu

3.7. Opis sposobu zapewnienia bezpieczeństwa ludzi i mienia podczas robót rozbiórkowych

- Teren rozbiórki należy starannie ogrodzić.
- W widocznym miejscu należy ustawić tablice ostrzegawcze o zakazie wchodzenia w strefę niebezpieczną.
- Zabezpieczyć powstałe wykopy.
- Teren rozbiórki należy nocą oświetlić.
- Podczas wykonywania robót ziemnych należy uważać na przebiegające w rejonie prac instalacje podziemnie.
- Wszyscy pracownicy pracujący na wysokości powyżej 4 m powinni być zaopatrzeni w pasy ochronne na linach umocowanych do trwałych elementów konstrukcji w danym momencie nie rozbieranych.
- Rozbiórka powinna być prowadzona metodą tradycyjną z użyciem sprzętu ręcznego i mechanicznego.
- Roboty rozbiórkowe powinny być wykonywane w sposób zapewniający maksymalny odzysk materiałów nadających się do ponownego użycia.
- Prace powinny być prowadzone pod nadzorem oraz przez pracowników wykonujących tego typu roboty.
- Przed przystąpieniem do robót rozbiórkowych należy sprawdzić czy w ich zasięgu nie ma osób postronnych.
- Wszyscy pracownicy powinni być odpowiednio przeszkoleni z zakresu BHP.

3.8. Zgodność inwestycji z decyzją o ustaleniu lokalizacji inwestycji celu publicznego / miejscowym planem zagospodarowania przestrzennego

Dla działek objętych przedmiotową inwestycją obowiązuje miejscowy plan zagospodarowania przestrzennego zgodny z Uchwałą nr LI/405/2024 Rady Gminy Cedry Wielkie z dn. 28.03.2024 r.,

Projekt został opracowany zgodnie z planem i nie narusza zawartych w nim zapisów. Na terenie inwestycji występują obiekty objęte formami ochrony zabytków o których mowa w art. 7 ustawy z dnia 23 lipca 2003r. o ochronie zabytków o opiece nad zabytkami, oraz obszary i obiekty ujęte w gminnej ewidencji które podlegają ochronie konserwatorskiej na podstawie miejscowego planu zagospodarowania przestrzennego.

Projekt budowlany uzyskał wszystkie niezbędne uzgodnienia oraz został wykonany zgodnie ze wszelkimi warunkami wynikającymi z przepisów szczególnych. Jednocześnie projekt został wykonany tak, aby podczas wykonywania robót zachowane zostały wszystkie wymagania dotyczące praw osób trzecich, w tym dostęp do drogi publicznej, możliwość korzystania z istniejących mediów oraz dostęp światła dziennego do pomieszczeń przeznaczonych na pobyt ludzi (zgodnie z art. 5, ust. 1, pkt 9. Ustawy z dn. 7 lipca 1994 – Prawo budowlane, wraz ze zm.).

3.9. Dane informujące czy działka lub teren, na którym jest projektowane zamierzenie budowlane są wpisane do rejestru zabytków, gminnej ewidencji zabytków lub są zlokalizowane na obszarze objętym ochroną konserwatorską

Na terenie inwestycji występują obiekty objęte formami ochrony zabytków oraz obszary i obiekty ujęte w gminnej ewidencji zabytków, które podlegają ochronie konserwatorskiej na podstawie miejscowego planu zagospodarowania przestrzennego Rady Gminy Cedry Wielkie nr LI/405/2024 z dn. 28.03.2024 r.

Na podstawie ustawy z dnia 23 lipca 2003 r. o ochronie zabytków i opiece nad zabytkami (tekst jednolity: Dz.U. z 2022 r., poz. 840 Z późniejszymi zmianami) [Ustawa o Ochronie Zabytków]: art. 89 pkt 2, art. 91 ust. 4 pkt 4, w związku z art. 27 i 31 Ustawy o Ochronie Zabytków; Pomorski Wojewódzki Konserwator Zabytków informuje, że wyżej opisana inwestycja jest zlokalizowana w zasięgu nieruchomego zabytku archeologicznego, ujętego w wojewódzkiej ewidencji zabytków, jako Cedry Wielkie stan. 6 (AZP 14-46/4) oraz w strefie ochrony konserwatorskiej układu ruralistycznego wsi ustalonej w MPZP (Uchwala Rady Gminy Cedry Wielkie Nr LI/405/2024 z dn. 28.03.2024 r.). PWKZ opiniuje pozytywnie przedstawiony projekt oraz odstępuje od konieczności prowadzenia badań archeologicznych z uwagi na przekształcenie terenu i niewielki zakres prac. Zgodnie z decyzja Pomorskiego Wojewódzkiego Konserwatora Zabytków nr ZA.5183.907.2024.MK dołączonym w załącznikach

3.10. Dane określające wpływ eksploatacji górniczej na działkę lub teren zamierzenia budowlanego

Obszar objęty zamierzeniem budowlanym nie leży na terenach górniczych – brak wpływu eksploatacji górniczej na teren inwestycji oraz nie leży na terenach zagrożonych osuwaniem mas ziemnych.

3.11. Informacje i dane o charakterze i cechach istniejących i przewidywanych zagrożeń dla środowiska oraz higieny i zdrowia użytkowników projektowanego zamierzenia budowlanego i jego otoczenia w zakresie zgodnym z przepisami odrębnymi

Planowana inwestycja nie ma negatywnego wpływu na środowisko Prace będą prowadzone zgodnie z zasadami wiedzy technicznej, normami i przepisami ogólnymi z zakresu środowiska – bez naruszania korony drzew, krzewów, przywróceniem trawników do stanu pierwotnego – oraz zgodnie z obowiązującymi przepisami BHP.

3.12. Inne konieczne dane wynikające ze specyfiki, charakteru i stopnia skomplikowania zamierzenia budowlanego

Projektowana sieć elektroenergetyczna nie jest skomplikowana w swoim wykonawstwie i nie wymaga dodatkowych danych wynikających ze specyfikacji i charakteru budowy. Urządzenia energetyczne dostarczane są na plac budowy w postaci gotowych wyrobów wymagających tylko ich montażu.

3.13. Zestawienie powierzchni poszczególnych części zagospodarowania działki lub terenu

Obiekty liniowe nie obejmują budynków – nie dotyczy ustalania powierzchni zabudowy.

3.14. Obszar oddziaływania obiektu

Obszar odziaływania obiektu mieści się w całości na działkach na których został zaprojektowany:

Obr. 0003 Cedry Wielkie, gm. Cedry Wielkie, pow. gdański, woj. Pomorskie

dz. nr 54, 55/1, 57/3, 80/8

Obszar oddziaływania obiektu ustalono na podstawie:

- ustawy z dnia 10 kwietnia 1997 r. - Prawo energetyczne (Dz.U. 1997 nr 54 poz. 348),
- rozporządzenia Ministra Gospodarki z dnia 17 września 1999 r. w sprawie bezpieczeństwa i higieny pracy przy urządzeniach i instalacjach energetycznych (Dz.U. 1999 nr 80 poz. 912),
- rozporządzenia Ministra Gospodarki z dnia 4 maja 2007 r. w sprawie szczegółowych warunków funkcjonowania systemu elektroenergetycznego (Dz.U. 2007 nr 93 poz. 623).
- ustawa z dnia 27 kwietnia 2001 r. Prawo ochrony środowiska (Dz. U. 2001 nr 62 poz. 627) - Art. 122a.
- miejscowy plan zagospodarowania przestrzennego zgodnie Uchwałą nr Rady Gminy Cedry Wielkie nr LI/405/2024 z dn. 28.03.2024 r.

4.0. Część rysunkowa – projekt zagospodarowania terenu

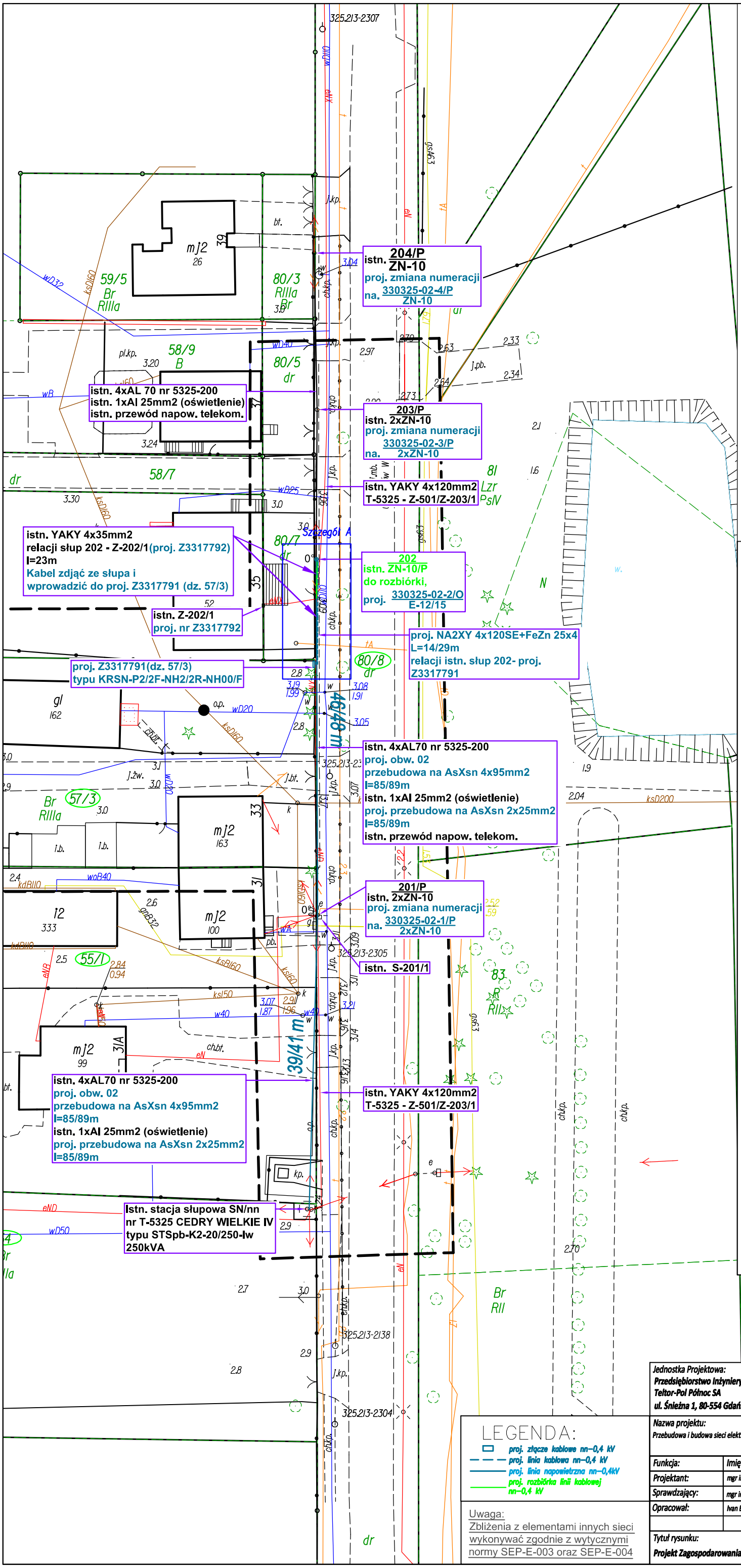

BIURO USŁUG GEODEZYJNYCH I PROJEKTOWYCH
"KODEM" Sp. z o.o.

83-000 Pruszcz Gdański, Aleja Ks. Józefa Wałęga 1/1e NIP 593-010-05-20
tel. 692 378 971 e-mail: krzysztof@kodem.eu

MAPA DO CELÓW PROJEKTOWYCH
skala 1:500

Woj. pomorskie
Powiat: gdański
Jednostka ewidencyjna: Cedry Wielkie [220402_2]
Obręb: Cedry Wielkie [00031]
Obiekt: Cedry Wielkie, dz. nr 80/8 i inne
ID: GK1K-PODGIK.6640J.4148.2022
Nr sekcji mapy zasadniczej: 6.218.27.J0.1.4 601370000
Układ odniesienia: poziomy-2000
wysokościowy-PL-EVRF2007-NH

Prace polowe: Inż. Krzysztof Mazurek
Prace kameralne: Inż. Krzysztof Mazurek
Pruszcz Gdański, dnia 25.08.2022r.
Mapa jest aktualna pod względem sytuacji, uzbrojenia podz. terenu i ewidencji gruntów na dzień 25.08.2022r.
Nie wyklucza się istnienia w terenie innych, nie wykazanych na niniejszej mapie urządzeń podziemnych, które nie zostały zgłoszone do inwentaryzacji.
Przed przystąpieniem do prac projektowych należy na niniejszy podkład mapowy nanieść urządzenia techniczne nadziemne i podziemne:
a. projektowane i uzgodnione w Referacie Uzgadniania Dokumentacji w Pruszczu Gdańskim.
Właściciel, władający, inwestor, są prawnie zobowiązani do o c h r o n y znaków geodezyjnych na terenie inwestycji budowlanej (nieruchomości)
(art.15, 48 pkt. 3 Ustawy z dnia 17.05.89r. Dz.U.Nr 30, poz.163 - Prawa geodez. i kartograf.).
Mapa w postaci numerycznej wykonana na podstawie danych pozyskanych metodą łączoną (pomiar bezpośredni, materiały archiwalne, digitalizacja)
Granice wniesiono na podstawie pliku dxf otrzymanego z PODGIK w Pruszczu Gdańskim.
Służebności gruntowych w KW nie badano.
UWAGI: Treść mapy poza zakresem służy tylko i wyłącznie do celów informacyjnych.
ZAKRES OPRACOWANIA

KIEROWNIK ROBOTY:
Inż. Zbigniew Mazurek
geodeta upr. 6224

GEODETA
Inż. Krzysztof Mazurek
tel.kom. 692 378 971
e-mail: krzysztof@kodem.eu

STAROSTWO POWIATOWE W PRUSZCZU GDAŃSKIM
REFERAT UZGADNIANIA DOKUMENTACJI PROJEKTOWEJ
W granicach opracowania mapy nie występują projektowane i zarejestrowane w RUDP przewody i urządzenia zgodnie z treścią niniejszej dokumentacji.
Pruszcz Gd.dn. 24.08.2022r.

OŚWIADCZENIE

Niniejszy dokument został sporządzony w wyniku prac geodezyjnych i kartograficznych. Których rezultaty zawiera opwiadczamy poprzednio zweryfikowany. Jednocześnie informuję, że jestem świadomy odpowiedzialności karnej za złożenie fałszywego oświadczenia.

Dane identyfikujące zgłoszenie prac geodezyjnych: GK1K-PODGIK.6640.1.4148.2022

Nazwa organu Służby Geodezyjnej i Kartograficznej, który otrzymał zgłoszenie prac geodezyjnych: STAROSTA GDAŃSKI

Wykonawca prac geodezyjnych: Biuro Usług Geodezyjnych i Projektowych "KODEM" Sp. z o.o.

Numer i data sporządzenia dokumentu potwierdzającego wynik pozytywnej weryfikacji: GK1K-PODGIK.6640.1.4148.2022_41092 z dnia 12.08.2022 r.

Imię, nazwisko oraz numer uprawnień zawodowych Marszałka prac geodezyjnych: Zbigniew Mazurek numer uprawnień 6224

W okresie stanu zagrożenia epidemicznego lub stanu epidemii ogłoszonego z powodu COVID-19, obsługa obwiatrzenia jest dokonywana z uwzględnieniem dokumentów opracowanych na podstawie wytycznych prac geodezyjnych na potrzeby postępowań administracyjnych, podejmowanych lub prowadzonych na podstawie ustawy z dnia 2 marca 2020 r. (Dz. U. 2020 poz. 1086 Art. 77 pkt. 49, 50)

Signed by / Podpisano przez: Krzysztof Mateusz Mazurek
Date / Data: 2022-09-12 21:23

Signed by / Podpisano przez: Zbigniew Bolesław Mazurek
Date / Data: 2022-09-12 21:23

Szczegół A – 1:100

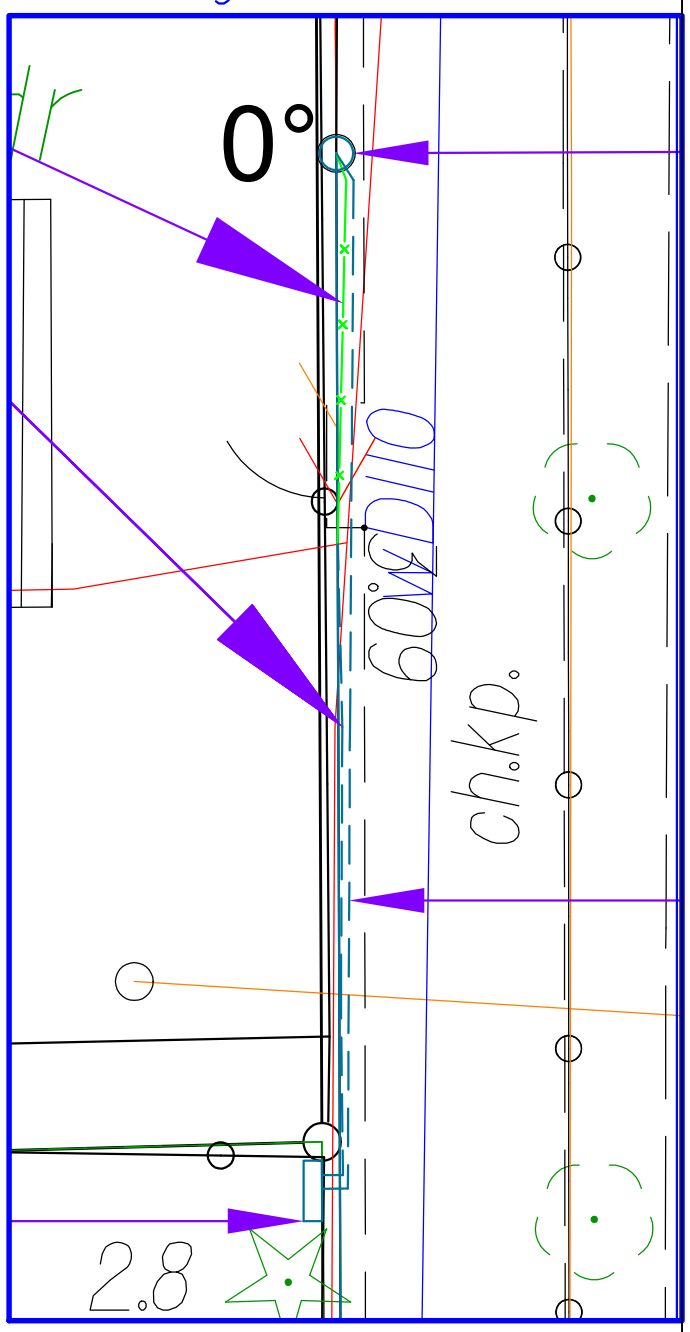

LEGENDA:
- proj. złącze kablowe nn–0,4 kV
- proj. linia kablowa nn–0,4 kV
- proj. linia napowietrzna nn–0,4kV
- proj. rozbiórka linii kablowej nn–0,4 kV

Uwaga:
Zbliżenia z elementami innych sieci wykonywać zgodnie z wytycznymi normy SEP-E-003 oraz SEP-E-004

Jednostka Projektowa: Przedsiębiorstwo Inżynieryjno-Techniczne Teltor-Pol Północ SA ul. Śnieżna 1, 80-554 Gdańsk	Inwestor: Energa-Operator SA ul. Marynarki Polskiej 130 80-557 Gdańsk

Nazwa projektu:
Przebudowa i budowa sieci elektroenergetycznej nn-0,4kV przy ul. Osadników Wojskowych w msc. Cedry Wielkie, gm. Cedry Wielkie

Funkcja:	Imię i Nazwisko:	Uprawnienia:	Podpis:	Umowa: GJ05520/22	
Projektant:	mgr inż. Wiesław Jędryszek	GT-III-630/128/75		Zadanie:	OBI/33/2203432
Sprawdzający:	mgr inż. Szymon Lasota	POM/0278/PWBE/19		Branża:	Elektryczna
Opracował:	Ivan Bohdanets			Skala:	1:500
				Data:	Kwiecień 2025
Tytuł rysunku: Projekt Zagospodarowania Terenu				Nr rysunku: 1	Nr strony:

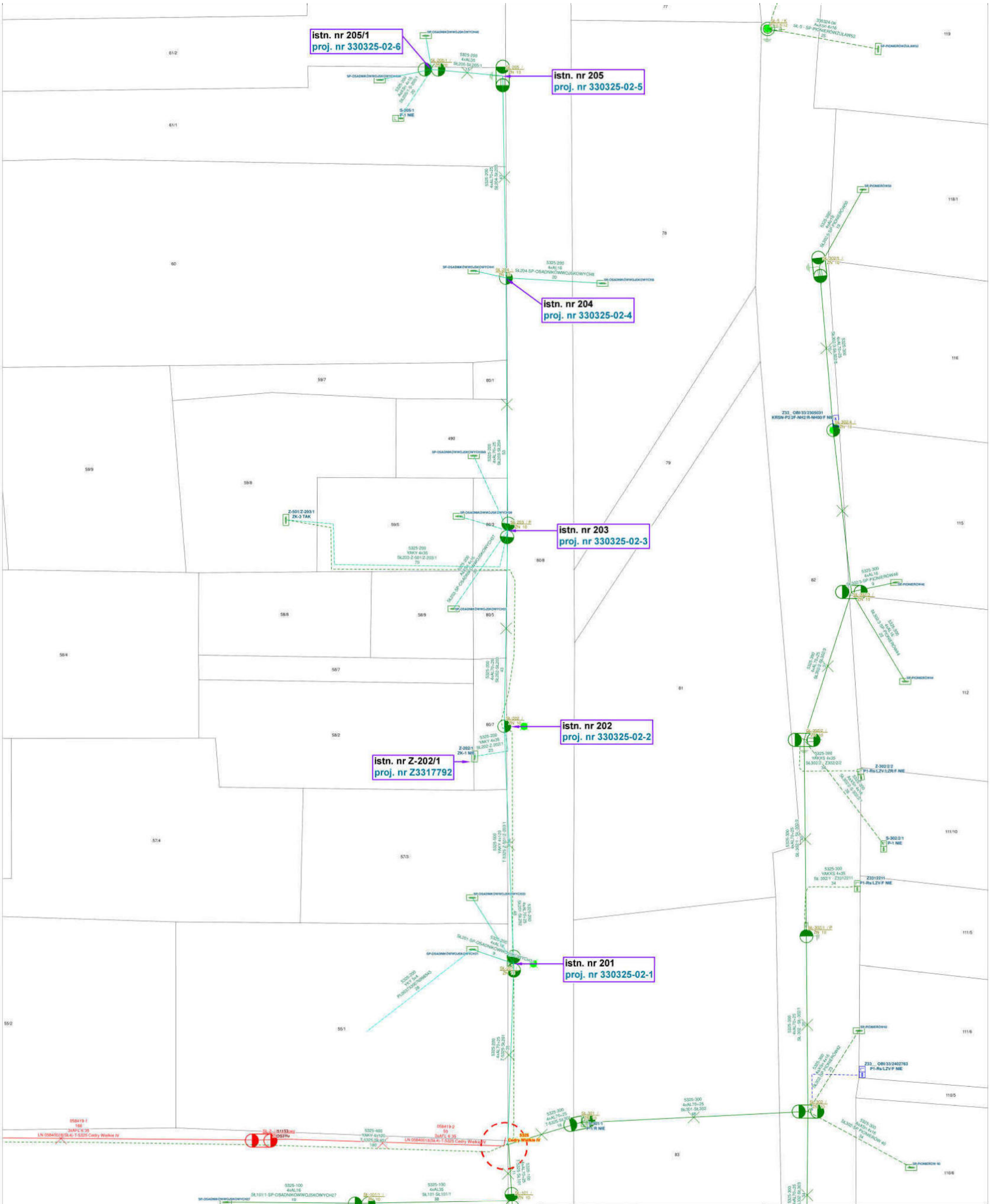

Jednostka Projektowa:	Inwestor:
Przedsiębiorstwo Inżynieryjno-Techniczne Teltor-Pol Północ SA **ul. Śnieżna 1, 80-554 Gdańsk**	**Energa-Operator SA** **ul. Marynarki Polskiej 130** **80-557 Gdańsk**

Nazwa projektu:
Przebudowa i budowa sieci elektroenergetycznej nn-0,4kV przy ul. Osadników Wojskowych w msc. Cedry Wielkie, gm. Cedry Wielkie

Funkcja:	Imię i Nazwisko:	Uprawnienia:	Podpis:	**Umowa: GJ05520/22**	
Projektant:	mgr inż. Wiesław Jędryszek	GT-III-630/128/75		Zadanie:	OBI/33/2203432
Sprawdzający:	mgr inż. Szymon Lasota	POM/0278/PWBE/19		Branża:	Elektryczna
Opracował:	Ivan Bohdanets			Skala:	1:500
				Data:	Marzec 2025

Tytuł rysunku:	Nr rysunku:	Nr strony:
Projekt Zagospodarowania Terenu - przsenumerowanie sieci	**4**	

PRZEDSIĘBIORSTWO INŻYNIERIJNO-TECHNICZNE

TELTOR-POL te PÓŁNOC S.A.

STRONA TYTUŁOWA
ZAŁĄCZNIKI DO PROJEKTU

NR UMOWY:	GJ05520/22, OBI/33/2203432, ZN/6802/3333MZI/2022/2203432/1
ZAMIERZENIE BUDOWLANE:	***Przebudowa i budowa sieci elektroenergetycznej nn-0,4kV***
	Kategoria obiektu budowlanego: XXVI – sieci elektroenergetyczne
ADRES:	**Obr. 0003 Cedry Wielkie, gm. Cedry Wielkie, pow. gdański, woj. Pomorskie** **dz. nr 54, 55/1, 57/3, 80/8**
INWESTOR	Energa-Operator SA, ul. Marynarki Polskiej 130, 80-557 Gdańsk
OBSZAR SIECI	T-5325 CEDRY WIELKIE IV
NR WP/WBS	WP P/22/026238
DZIAŁKI PRZYŁĄCZANE:	Obr. 0003 Cedry Wielkie, gm. Cedry Wielkie, dz. nr 57/4
PROJEKTANT:	mgr inż. Wiesław Jędryszek nr uprawnień: GT-III-630/128/75 Spec. instalacyjno-inżynieryjna w zakresie sieci, inst. i urządzeń elektr. mgr inż. Wiesław Jędryszek Uprawniony do projektowania kontrolowania i nadzorowania robót elektrycznych upr. GT-III-630/128/75
SPRAWDZAJĄCY:	mgr inż. Szymon Lasota nr uprawnień: POM/0278/PWBE/2019 Spec. instalacyjna w zakresie sieci, inst. i urządzeń elektr. mgr inż. Szymon Lasota nr upr. POM/0278/PWBE/19 uprawniony do projektowania i kierowania robotami budowlanymi bez ograniczeń w specjalności instalacyjnej w zakresie sieci, instalacji i urządzeń: elektrycznych i elektroenergetycznych
OPRACOWANIE:	Ivan Bohdanets Przedsiębiorstwo Inżynieryjno-Techniczne TELTOR-POL PÓŁNOC SA GDAŃSK Ivan Bohdanets
DATA:	Kwiecień 2025

80-554 Gdańsk, ul. Śnieżna 1
e-mail: teltor-pol@teltor-pol.pl
NIP: 583 00 15 795 BDO: 000177785
tel.: 058 343 21 67
058 342 18 01
tel./fax: 058 346 41 14
KRS 0000129609 Sąd Rejonowy w Gdańsku
VII Wydział Gospodarczy KRS
Kapitał zakładowy 504.000, - opłacony w całości

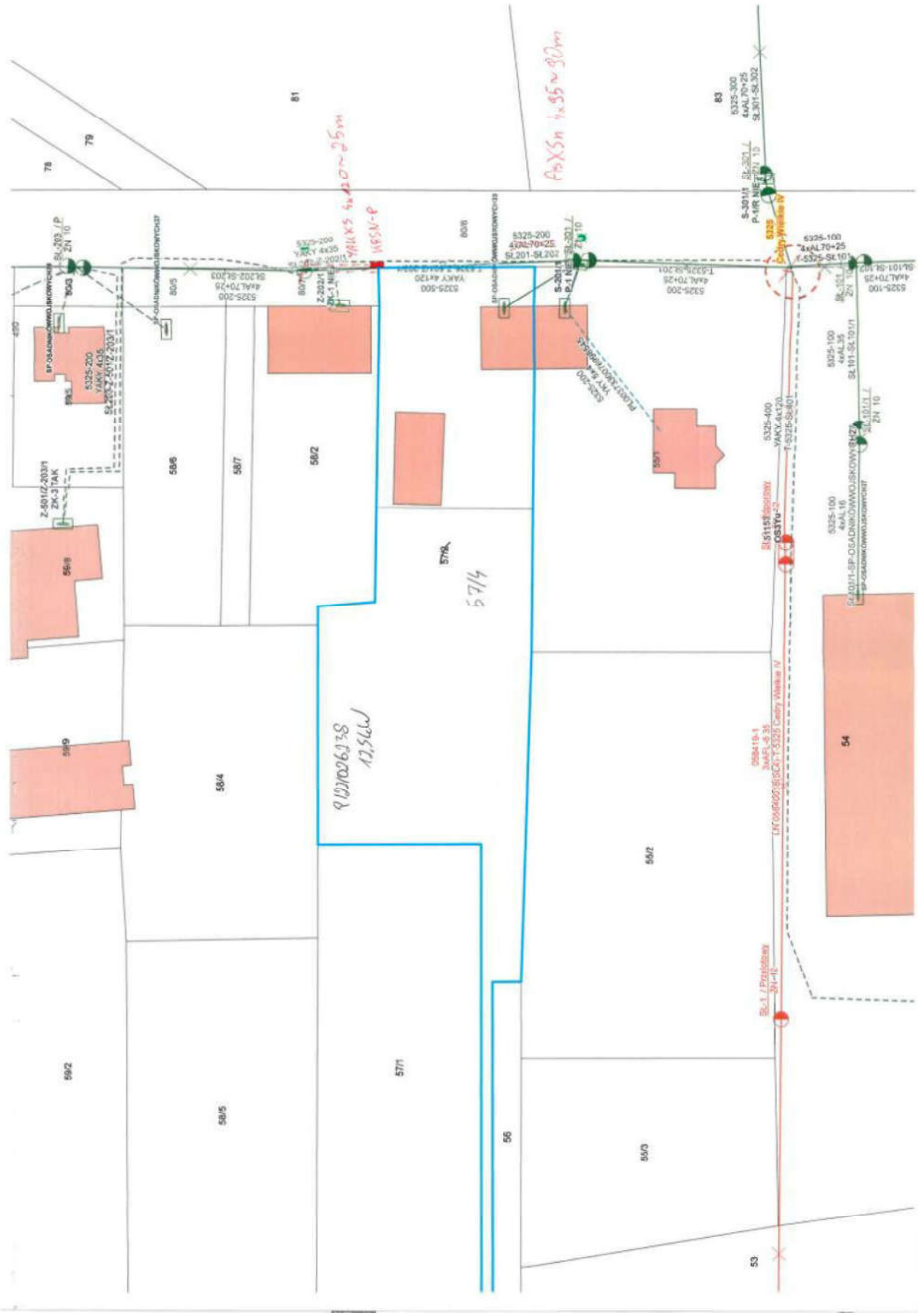
81
79
78
83
80/8
80/5
58/6
58/7
58/2
57/4
57/1
56/8
59/9
58/4
56/2
54
59/2
58/5
56
55/3
53

BIURO USŁUG GEODEZYJNYCH I PROJEKTOWYCH
"KODEM" Sp. z o.o.

83-000 Pruszcz Gdański, Aleja Ks. Józefa Wałęga 1/1e NIP 593-010-05-20
tel. 692 378 971 e-mail: krzysztof@kodem.eu

MAPA DO CELÓW PROJEKTOWYCH
skala 1:500

Woj. pomorskie
Powiat: gdański
Jednostka ewidencyjna: Cedry Wielkie [220402_2]
Obręb: Cedry Wielkie [0003]
Obiekt: Cedry Wielkie, dz. nr 80/8 i inne
ID: GK1K-PODGIK.6640.1.4148.2022
Nr sekcji mapy zasadniczej: 6.218.27.10.1.4
Układ odniesienia: poziomy-2000
wysokościowy-PL-EVRF2007-NH

Prace polowe: inż. Krzysztof Mazurek
Prace kameralne: inż. Krzysztof Mazurek
Pruszcz Gdański, dnia 25.08.2022r.
Mapa jest aktualna pod względem sytuacji, uzbrojenia podz. terenu i ewidencji gruntów na dzień 25.08.2022r.
Nie wyklucza się istnienia w terenie innych, nie wykazanych na niniejszej mapie urządzeń podziemnych, które nie zostały zgłoszone do inwentaryzacji.
Przed przystąpieniem do prac projektowych należy na niniejszy podkład mapowy nanieść urządzenia techniczne nadziemne i podziemne:
a. projektowane i uzgodnione w Referacie Uzgadniania Dokumentacji w Pruszczu Gdańskim.
Władztwu, władający, inwestor, są prawnie zobowiązani do o c h r o n y znaków geodezyjnych na terenie inwestycji budowlanej i nieruchomości ((art.15, 49 pkt. 3 Ustawy z dnia 17.05.89r. Dz.U.Nr 30, poz.163 - Prawa geodez. i kartograf.).
Mapa w postaci numerycznej wykonana na podstawie danych pozyskanych metodą łączoną (pomiar bezpośredni, materiały archiwalne, digitalizacja)
Granice wniesiono na podstawie pliku dxf otrzymanego z PODGIK w Pruszczu Gdańskim.
Służebności gruntowych w KW nie badano.
UWAGA! Treść mapy poza zakresem służy tylko i wyłącznie do celów informacyjnych.
ZAKRES OPRACOWANIA

KIEROWNIK ROBOTY:
inż. Zbigniew Mazurek
geodeta upr. 6224

GEODETA
inż. Krzysztof Mazurek
tel.kom. 692 378 971
e-mail: krzysztof@kodem.eu

STAROSTWO POWIATOWE W PRUSZCZU GDAŃSKIM
REFERAT UZGADNIANIA DOKUMENTACJI PROJEKTOWEJ
W granicach opracowania mapy nie występują projektowane i zarejestrowane w RUDP przewody i urządzenia zgodnie z treścią niniejszej dokumentacji.
Pruszcz Gd.,dn. 24.08.2022r.

OŚWIADCZENIE
Niniejszy dokument został opracowany w wyniku prac geodezyjnych i kartograficznych, których rezultaty zawiera operat techniczny pozytywnie zweryfikowany, jednocześnie informuję, że jestem świadomy odpowiedzialności karnej za złożenie fałszywego oświadczenia.

Dane identyfikujące zgłoszenie prac geodezyjnych	GKIK-PODGIK.6640.1.4148.2022
Nazwa organu Służby Geodezyjnej i Kartograficznej, który otrzymał zgłoszenie prac geodezyjnych	STAROSTA GDAŃSKI
Wykonawca prac geodezyjnych	Biuro Usług Geodezyjnych i Projektowych "KODEM" Sp. z o.o.
Numer i data sporządzenia dokumentu potwierdzającego wynik pozytywnej weryfikacji	GKIK-PODGIK.6640.1.4148.2022_410192 z dnia 12.09.2022 r.
Imię, nazwisko oraz numer uprawnień zawodowych kierownika prac geodezyjnych	Zbigniew Mazurek, numer uprawnień 6224

W okresie stanu zagrożenia epidemicznego lub stanu epidemii ogłoszonego z powodu COVID-19, niniejsze oświadczenie jest równoważne z uwierzytelnieniem dokumentów opracowanych na podstawie wykonanych prac geodezyjnych na potrzeby postępowań administracyjnych, postępowań sądowych lub czynności ewidencyjnych.
Mapa może być wykorzystana w procesie budowlanym.
Ustawa z dnia 13 czerwca 2020 r.(Dz. U. 2020 poz 1086 Art. 77 pkt. 49, 69)

Signed by / Podpisano przez: Krzysztof Mateusz Mazurek
Date / Data: 2022-09-12 21:23

Signed by / Podpisano przez: Zbigniew Bolesław Mazurek
Date / Data: 2022-09-12 21:23

Energa operator
Uzgodnienie wystawione wyłącznie w formie elektronicznej.
ENERGA-OPERATOR S.A. ODDZIAŁ W GDAŃSKU
Dział Dokumentacji Energetycznej
Uzgodnienie w zakresie trasy i lokalizacji projektowanych urządzeń elektroenergetycznych.
Uzgodnienie nr ....EOP/KD/3/2024/08/05966/33MMD_446
Data uzgodnienia....12.09.2024
Ilość rysunków....1/1

1. Projekt budowlany i/lub wykonawczy opracować zgodnie ze Standardami technicznymi w Energa-Operator SA (w szczególności z załącznikiem nr 36).
2. Do uzgodnienia projektu budowlanego dostarczyć uzgodnione tytuły prawne do nieruchomości z Wydziałem Nieruchomości Energetycznych.
3. Niniejsze uzgodnienie nie zwalnia od obowiązku dotrzymania procedury poprzedzającej rozpoczęcie robót budowlanych, określonej w ustawie Prawo Budowlane oraz odpowiedzialności w zakresie stosowania obowiązujących przepisów budowy i norm.
4. Uzgodnienie jest ważne 3 lata.

Inżynier Włodzący ds. Dokumentacji Energetycznej
Sylwia Taranowicz

Signed by / Podpisano przez: Sylwia Taranowicz
Date / Data: 2024-09-12 10:17

istn. 4xAL 70 nr 5325-200
istn. 1xAl 25mm2 (oświetlenie)
istn. przewód napow. telekom.

istn. YAKY 4x35mm2
słup 202 - Z-202/1
l=23m
Kabel zdjąć ze słupa i wprowadzić do proj. Z33...(ZK-1)

istn. YAKY 4x120mm2
T-5325 - Z-501/Z-203/1

proj. NA2XY 4x120SE+FeZn 25x4
L=14/24m
relacji istn. słup 202- proj. Z33...(ZK-1)

proj. Z33...(ZK-1)
typu KRSN-P2/2F-NH2/R-NH00/F

istn. stacja słupowa SN/nn
nr T-5325 CEDRY WIELKIE IV
typu STSpb-K2-20/250-w
160kVA

LEGENDA:
- proj. złącze kablowe nn–0,4 kV
- proj. linia kablowa nn–0,4 kV
- proj. linia napowietrzna nn–0,4kV
- proj. rozbiórka linii kablowej nn–0,4 kV

Uwaga:
Zbliżenia z elementami innych sieci wykonywać zgodnie z wytycznymi normy SEP-E-003 oraz SEP-E-004

Jednostka Projektowa:
Przedsiębiorstwo Inżynieryjno-Techniczne
Teltor-Pol Północ SA
ul. Śnieżna 1, 80-554 Gdańsk

Inwestor:
Energa-Operator SA
ul. Marynarki Polskiej 130
80-557 Gdańsk

Nazwa projektu:
Przebudowa i budowa sieci elektroenergetycznej nn-0,4kV przy ul. Osadników Wojskowych w msc. Cedry Wielkie, gm. Cedry Wielkie

Funkcja:	Imię i Nazwisko:	Uprawnienia:	Podpis:	Umowa: GJ05520/22	
Projektant:	mgr inż. Wiesław Jędryszek	GT-III-630/128/75		Zadanie:	OBI/33/2203432
Sprawdzający:	mgr inż. Szymon Lasota	POM/0278/PWBE/19		Branża:	Elektryczna
Opracował:	Ivan Bohdanets			Skala:	1:500
				Data:	Wrzesień 2024
Tytuł rysunku: Projekt Zagospodarowania Terenu				Nr rysunku: 1	Nr strony:

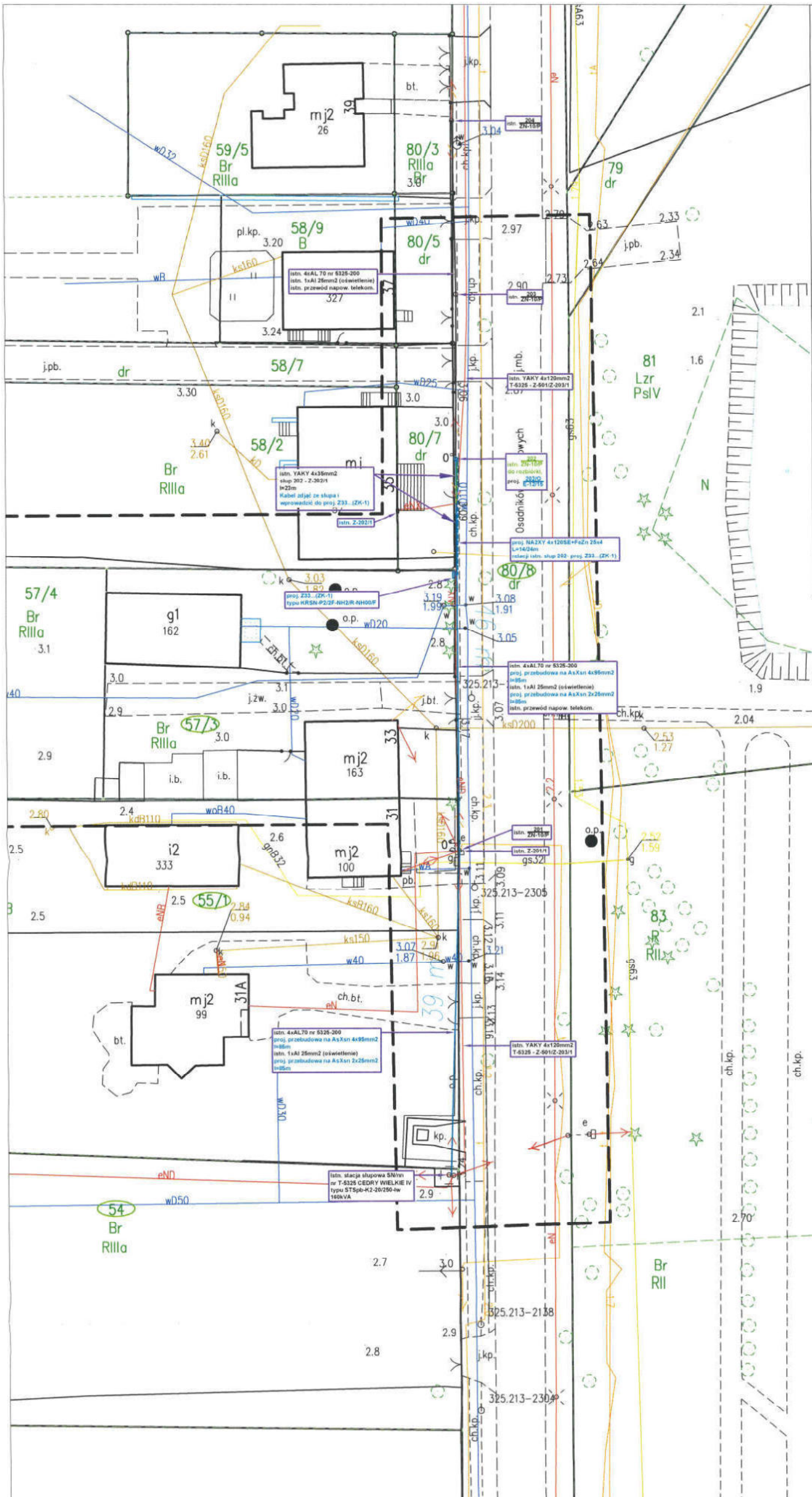

BIURO USŁUG GEODEZYJNYCH I PROJEKTOWYCH
"KODEM" Sp. z o.o.
83-000 Pruszcz Gdański, Aleja Ks. Józefa Wałęga 1/1e NIP 593-010-05-20
tel. 692 378 971 e-mail: krzysztof@kodem.eu

MAPA DO CELÓW PROJEKTOWYCH
skala 1:500

Woj. pomorskie
Powiat: gdański
Jednostka ewidencyjna: Cedry Wielkie [220402_2]
Obręb: Cedry Wielkie [0003]
Obiekt: Cedry Wielkie, dz. nr 80/8 i inne
ID: GKiK-PODGiK.6640.1.4148.2022
Nr sekcji mapy zasadniczej: 6.218.27[illegible]
Układ odniesienia: poziomy-2000
wysokościowy-PL-EVRF2007-NH

KIEROWNIK ROBOTY:
inż. Zbigniew Mazurek
geodeta upr. 6224

Prace polowe: inż. Krzysztof Mazurek
Prace kameralne: inż. Krzysztof Mazurek
Pruszcz Gdański, dnia 25.08.2022r.
Mapa jest aktualna pod względem sytuacji, uzbrojenia podz. terenu i ewidencji gruntów na dzień 25.08.2022r.
Nie wyklucza się istnienia w terenie innych, nie wykazanych na niniejszej mapie urządzeń podziemnych, które nie zostały zgłoszone do inwentaryzacji.
Przed przystąpieniem do prac projektowych należy na niniejszy podkład mapowy nanieść urządzenia techniczne nadziemne i podziemne:
a. projektowane i uzgodnione w Referacie Uzgadniania Dokumentacji w Pruszczu Gdańskim.
Właściciel, władający, inwestor, są prawnie zobowiązani do o c h r o n y znaków geodezyjnych na terenie inwestycji budowlanej (nieruchomości)
(art.15, 48 pkt. 3 Ustawy z dnia 17.05.89r. Dz.U.Nr 30, poz.163 – Prawo geodez. i kartograf.).
Mapa w postaci numerycznej wykonana na podstawie danych pozyskanych metodą łączoną (pomiar bezpośredni, materiały archiwalne, digitalizacja)
Granice wniesiono na podstawie pliku dxf otrzymanego z PODGiK w Pruszczu Gdańskim.
Służebności gruntowych w KW nie badano.
UWAGA! Treść mapy poza zakresem służy tylko i wyłącznie do celów informacyjnych.
ZAKRES OPRACOWANIA

GEODETA
inż. Krzysztof Mazurek
tel.kom. 692 378 971
e-mail: krzysztof@kodem.eu

STAROSTWO POWIATOWE W PRUSZCZU GDAŃSKIM
REFERAT UZGADNIANIA DOKUMENTACJI PROJEKTOWEJ
W granicach opracowania mapy nie występują projektowane i zarejestrowane w RUDP przewody i urządzenia zgodnie z treścią niniejszej dokumentacji.
Pruszcz Gd.,dn. 24.08.2022r.

OŚWIADCZENIE

GKiK-PODGiK.6640.1.4148.2022
STAROSTA GDAŃSKI
z dnia 12.08.2021r.
Zbigniew Mazurek
geodeta uprawniony 6224

Signed by / Podpisano przez: Krzysztof Mateusz Mazurek
Date / Data: 2022-09-12 21:23
Signed by / Podpisano przez: Zbigniew Bolesław Mazurek
Date / Data: 2022-09-12 21:23

ENERGA Oświetlenie Sp. z o.o.
ul. Artura Grottgera 7, 81-999 Sopot, tel. 58 760 77 20
Dział Realizacji Usług Tczew
ul. Nowa 5, 83-110 Tczew, tel. 58 530 55 96

Uzgodnienie nr 1/ZRP/25 z dnia 02.01.2025
Ważne 2 lata od ww. daty.
Uzgadnia się na etapie projektowania trasę linii kablowej/napowietrznej, usytuowanie słupów oświetleniowych, szafek pomiarowych, szafek oświetleniowych
w m. Cedry Wlk gm. Cedry Wlk
ul. Osadników Wojskowych
Po otrzymaniu opinii ZUDP projekt budowlano-wykonawczy należy uzgodnić w ENERGA Oświetlenie Sp. z o.o.

Ekspert ds. oświetlenia
Dział Realizacji Usług Tczew
Arkadiusz Ratajczak

LEGENDA:
- proj. złącze kablowe nn-0,4 kV
- proj. linia kablowa nn-0,4 kV
- proj. linia napowietrzna nn-0,4kV
- proj. rozbiórka linii kablowej nn-0,4 kV

Uwaga:
Zbliżenia z elementami innych sieci wykonywać zgodnie z wytycznymi normy SEP-E-003 oraz SEP-E-004

Jednostka Projektowa: **Przedsiębiorstwo Inżynieryjno-Techniczne Teltor-Pol Północ SA ul. Śnieżna 1, 80-554 Gdańsk**	Inwestor: **Energa-Operator SA ul. Marynarki Polskiej 130 80-557 Gdańsk**
Nazwa projektu: Przebudowa i budowa sieci elektroenergetycznej nn-0,4kV przy ul. Osadników Wojskowych w msc. Cedry Wielkie, gm. Cedry Wielkie	

Funkcja:	Imię i Nazwisko:	Uprawnienia:	Podpis:	Umowa: GJ05520/22	
Projektant:	mgr inż. Wiesław Jędryszek	GT-III-630/128/75		Zadanie:	OBI/33/2203432
Sprawdzający:	mgr inż. Szymon Lasota	POM/0278/PWBE/19		Branża:	Elektryczna
Opracował:	Ivan Bohdanets			Skala:	1:500
				Data:	Sierpień 2024
Tytuł rysunku: **Projekt Zagospodarowania Terenu**				Nr rysunku: 1	Nr strony:

PRZEDSIĘBIORSTWO INŻYNIERIJNO-TECHNICZNE

TELTOR-POL te PÓŁNOC S.A.

STRONA TYTUŁOWA
PROJEKT ZAGOSPODAROWANIA TERENU

TOM I

Egz. 2.

NR UMOWY:	GJ05520/22, OBI/33/2203432, ZN/6802/3333MZI/2022/2203432/1
ZAMIERZENIE BUDOWLANE:	***Przebudowa i budowa sieci elektroenergetycznej nn-0,4kV***
	Kategoria obiektu budowlanego: XXVI – sieci elektroenergetyczne
ADRES:	**Obr. 0003 Cedry Wielkie, gm. Cedry Wielkie, pow. gdański, woj. Pomorskie** **dz. nr 54, 55/1, 57/3, 80/8**
INWESTOR	Energa-Operator SA, ul. Marynarki Polskiej 130, 80-557 Gdańsk
OBSZAR SIECI	T-5325 CEDRY WIELKIE IV
NR WP/WBS	WP P/22/026238
DZIAŁKI PRZYŁĄCZANE:	Obr. 0003 Cedry Wielkie, gm. Cedry Wielkie, dz. nr 57/4
PROJEKTANT:	mgr inż. Wiesław Jędryszek nr uprawnień: GT-III-630/128/75 Spec. instalacyjno-inżynieryjna w zakresie sieci, inst. i urządzeń elektr. mgr inż. Wiesław Jędryszek Uprawniony do projektowania kontrolowania i nadzorowania robót elektrycznych upr. GT-III-630/128/75
SPRAWDZAJĄCY:	mgr inż. Szymon Lasota nr uprawnień: POM/0278/PWBE/2019 Spec. instalacyjna w zakresie sieci, inst. i urządzeń elektr. mgr inż. Szymon Lasota nr upr. POM/0278/PWBE/19 uprawniony do projektowania i kierowania robotami budowlanymi bez ograniczeń w specjalności instalacyjnej w zakresie sieci, instalacji i urządzeń elektrycznych i elektroenergetycznych
OPRACOWANIE:	Ivan Bohdanets Przedsiębiorstwo Inżynieryjno-Techniczne TELTOR-POL PÓŁNOC SA GDAŃSK Ivan Bohdanets
DATA:	Luty 2025

80-554 Gdańsk, ul. Śnieżna 1
e-mail: teltor-pol@teltor-pol.pl
NIP: 583 00 15 795 BDO: 000177785
tel.: 058 343 21 67
058 342 18 01
tel./fax: 058 346 41 14
KRS 0000129609 Sąd Rejonowy w Gdańsku
VII Wydział Gospodarczy KRS
Kapitał zakładowy 504.000,- opłacony w całości

ENERGA Oświetlenie Sp. z o.o.
ul. Artura Grottgera 7, 81-809 Sopot, tel. 58 760 77 20
Dział Realizacji Usług Tczew
ul. Nowa 5, 83-110 Tczew, tel. 58 530 55 96

Uzgodnienie dokumentacji nr 6/2025 z dnia 18.02.2025
dot. przebudowa linii napowietrznej
w miejscowości Cedry Wielkie

w m. Cedry Wielkie gm. Cedry Wielkie
ul. Osadników Wojskowych

Dokumentację sprawdzono w zakresie:
- zasilania i opomiarowania na zgodność z warunkami
nr
- projektowanych sieci odbiorczych.

Uwagi podano powyżej

Uzgodnienie jest ważne 2 lata od ww. daty.

Dział Realizacji Usług Tczew
Piotr Kenko

Uwagi
1) Na co najmniej 14 dni przed rozpoczęciem prac na sieci oświetleniowej poinformować Energa Oświetlenie Sp. z o.o. o tym fakcie.
2) Prace prowadzić po dopuszczeniu i pod nadzorem Energa Oświetlenie Sp. z o.o.

Ekspert ds. oświetlenia
Dział Realizacji Usług Tczew
Arkadiusz Ratajczak

Kierownik
Wydział Realizacji Usług
Region Północ
Marek Łongwa

BIURO USŁUG GEODEZYJNYCH I PROJEKTOWYCH
"KODEM" Sp. z o.o.
83-000 Pruszcz Gdański, Aleja Ks. Józefa Wybicia 1/le NIP 593-010-05-20
tel. 692 378 971 e-mail: krzysztof@kodem.eu

MAPA DO CELÓW PROJEKTOWYCH
skala 1:500

Woj.: pomorskie
Powiat: gdański
Jednostka ewidencyjna: Cedry Wielkie [220402_2]
Obręb: Cedry Wielkie [00031]
Oblekt: Cedry Wielkie, dz. nr 80/8 i Inne
ID: GKIK-PODGIK.6640.4.148.2022
Nr sekcji mapy zasadniczej: 6.218.27.10.A
Układ odniesienia: poziomy-2000
wysokościowy-PL-EVRF2007-NH

Proca pólowa: inż. Krzysztof Mazurek
Proca kameralna: inż. Krzysztof Mazurek
Pruszcz Gdański, dnia 24.08.2022r.

Mapa jest aktualna pod względem sytuacji, uzbrojenia podz. terenu i ewidencji gruntów na dzień 24.08.2022r.

Nie wykazuje się istnienia w terenie innych, nie wykazanych na niniejszej mapie urządzeń infrastruktury, które nie zostały opisane do inwentaryzacji.

Przed rozpoczęciem robót ziemnych należy przeprowadzić ich ewidencję i ustalić ich przebiegi oraz zabezpieczyć przed uszkodzeniem.

Mapa w postaci numerycznej wykonana na podstawie danych pozyskanych metodą tachimetrii polowej i fotogrametrii lotniczej.

Granice wniesiono na podstawie ewidencji dostarczonego z PODGIK w Pruszczu Gdańskim.

Skuteczność gruntowych w KW nie badano.

UWAGA! Trafi mapy poza zakresem akty tylko i wyłącznie do celów informacyjnych.

SYMBOLE I ZAKRES OPRACOWANIA

STAROSTWO POWIATOWE W PRUSZCZU GDAŃSKIM
REFERAT GEODEZJI I KARTOGRAFII (PODGIK)
W granicach oznaczonych mapy nie występują/są podziemne zakładowe w RUDP przewody i urządzenia zgodnie z mapą zasobów RUDP (przewodniczący).
Pruszcz Gdańsk, 24.08.2022r.

OŚWIADCZENIE
Niniejszą mapę do celów projektowych wykonywał pracownik Firmy Geodezyjno-Kartograficznej "KODEM" Sp. z o.o. z siedzibą w Pruszczu Gdańskim, na podstawie umowy zlecenia z dnia 10 lipca 2022r.
Dane dotyczące sytuacji pod powierzchnią GDGK-PODGIK.6640.1.4.148.2022
Mapa wykonana dla potrzeb projektowania, budowy i eksploatacji sieci telekomunikacyjnej.
Wykonano na podstawie: STAROSTA GDAŃSKI
Mapa jest aktualna pod względem sytuacji i uzbrojenia podziemnego na dzień 24.08.2022r. GDGK-PODGIK.6640.1.4.148.2022, z dnia 24.08.2022r.
Mapa, wykonana na podstawie ewidencji powierzonej "KODEM" Sp. z o.o.
wpisu w rejestrze pod numerem 1 Zbigniew Mazurek
Mapa, wykonana na podstawie ewidencji powierzonej i jest zgodna z dokumentacją geodezyjną i kartograficzną, przechowywaną w państwowym zasobie geodezyjnym i kartograficznym.
Pruszcz Gdańsk, dnia 24.08.2022r. (Dz. U. 2021 poz. 1990 Art. 77 pkt. 4a, 4b)

Signed by / Podpisano przez: Krzysztof Mateusz Mazurek
Date / Data: 2022-08-12 21:28
Signed by / Podpisano przez: Zbigniew Bogdan Mazurek
Date / Data: 2022-08-12 21:29

KIEROWNIK ROBOTY:
inż. Zbigniew Mazurek
geodeta upr. 6224

GEODETA
inż. Krzysztof Mazurek
telefon. 692 378 971
e-mail: krzysztof@kodem.eu

Orange Polska S.A.
Infrastruktura i Serwis Usług
Zarządzanie Zasobami Infrastruktury
i Obsługi Klienta
ul. Ogrodowa 8, 91-062 Łódź

Nr uzgodnienia ....., dnia
1. Przy skrzyżowaniach i zbliżeniach do 1 m od osi istniejącej infrastruktury telekomunikacyjnej prace prowadzić ręcznie z zachowaniem szczególnej ostrożności zgodnie z obowiązującymi normami i przepisami techniczno–budowlanymi pod nadzorem właścicielskim przedstawiciela Orange Polska.
2. Przed planowanym rozpoczęciem robót należy wystąpić z wnioskiem o realizację nadzoru właścicielskiego wg zasad pracy na infrastrukturze Orange Polska podanych na stronie internetowej ***www.orange.pl/wniosekonadzor***
3. Każde wejście na infrastrukturę własności Orange Polska bez złożonego w/w wniosku, będzie traktowane jako nielegalne i zgłaszane do organów ścigania oraz Państwowego Inspektora Nadzoru Budowlanego z wszelkimi tego konsekwencjami.
4. W przypadku nie zastosowania się do w/w uwag całość kosztów związanych z usunięciem ewentualnych awarii oraz zabezpieczeniem istniejących urządzeń telekomunikacyjnych poniesie Inwestor (Wykonawca).
Uzgodnienie jest ważne przez 12 miesięcy.

Uwagi: Zachować szczególną ostrożność podczas prac w pobliżu linii napowietrznej.
Dodatkową szczegóły zabezpieczenia infrastruktury ustalić na rpboczo z przedstawicielem Orange Polska S.A.

.....
Klaudia Jaworska

Inwestor:
Energa-Operator SA
ul. Marynarki Polskiej 130
80-557 Gdańsk

Jednostka Projektowa:
Przedsiębiorstwo Inżynieryjno-Techniczne
Teltor-Pol Północ SA
ul. Śnieżna 1, 80-554 Gdańsk

Nazwa projektu:
Przebudowa i budowa sieci elektroenergetycznej nn-0,4kV przy ul. Osadników Wojskowych w msc. Cedry Wielkie, gm. Cedry Wielkie

Funkcja:	Imię i Nazwisko:	Uprawnienia:	Podpis:	Umowa: GI05520/22	
Projektant:	mgr inż. Wiesław Jędrysek	GT-III-630/128/75		Zadanie:	OB/33/2203432
Sprawdzający:	mgr inż. Szymon Lasota	POM/0278/PWBE/19		Branża:	Elektryczna
Opracował:	Ivan Bohdanets			Skala:	1:500
				Data:	Wrzesień 2024
Tytuł rysunku:				Nr rysunku: 1	Nr strony:
Projekt Zagospodarowania Terenu					

LEGENDA:
- proj. złącze kablowe nn–0,4 kV
- proj. linia kablowa nn–0,4 kV
- proj. linia napowietrzna nn–0,4kV
- proj. rozłączka linii kablowej nn–0,4 kV

Uwaga:
Zbliżenia z elementami innych sieci wykonywać zgodnie z wytycznymi normy SEP-E-003 oraz SEP-E-004

istn. przewód tele-kom (proj. przewieszenie przewodu tele-kom na projektowany słup)

istn. stacja słupowa SN/nn nr T-5325 CEDRY WIELKIE IV typu ST5ps-K2-20/250-nw 160kVA

istn. 4xAL 70 nr 5325-200 proj. przebudowa na AsXSn 4x95mm2 l=85m
istn. 1xAl 25mm2 (oświetlenie) proj. przebudowa na AsXSn 2x25mm2 istn. przewód napow. telekom.

istn. YAKY 4x120mm2 nr 5325 - 2-201/2-203/1

proj. NA2XY 4x120SE-F+Zn 25x4 l=14,42m relacji istn. słup 202- proj. Z33...(ZK-1)

proj. Z33...(ZK-1) typu KRSN-P/2/F-NH00/F

istn. YAKY 4x35mm2 słup 202 - Z-202/1 l=23m Kabel odejć ze słupa i wprowadzić do proj. Z33...(ZK-1)

istn. 4xAL 70 nr 5325-200 proj. przebudowa na AsXSn 4x95mm2 l=85m
istn. 1xAl 25mm2 (oświetlenie) proj. przebudowa na AsXSn 2x25mm2 istn. przewód napow. telekom.

istn. YAKY 4x120mm2 nr 5325 - 2-201/1

istn. Z-201/1

istn. Z-202/1

istn. Z-201/2

istn. 2xKUOT

istn. 2xKUOT

istn. 2xKUOT

istn. 2xKUOT

istn. 2xKUOT

istn. 2xKUOT

STAROSTA GDAŃSKI

(Nazwa organu przeprowadzającego naradę koordynacyjną)

Niniejsza dokumentacja projektowa była przedmiotem narady koordynacyjnej zakończonej w dniu 17.12.2024 w siedzibie Starostwa Powiatowego w Pruszczu Gdańskim, ul. Wojska Polskiego 38.

Znak sprawy: GK.6733.1.1.2024

Sposób narady:

☐ zebranie zainteresowanych/uczestników

☒ za pomocą środków komunikacji elektronicznej

Pruszcz Gdański, dn. 17.12.2024

Z up. STAROSTY
Mariolanta Osipiak
PRZEWODNICZĄCY NARADY KOORDYNACYJNEJ
Geodeta Powiatowy

BIURO USŁUG GEODEZYJNYCH I PROJEKTOWYCH

MAPA DO CELÓW PROJEKTOWYCH

skala 1:500

Za zgodność z oryginałem mapy do celów projektowych

mgr inż. Wiesław Jędryszek

LEGENDA:

Uwagi:

Podpis jest prawidłowy

1.5. **Decyzja Zarządu Dróg Wojewódzkich w Gdańsku**

ZARZĄD DRÓG WOJEWÓDZKICH w GDAŃSKU
80-778 Gdańsk, ul. Mostowa 11A
Centrala tel. (58) 320 20 25
www.zdwgdansk.pl email: sekretariat@zdwgdansk.pl

WZPD.4481.441.2024.AS
l.dz. 1/227

Data wpływu
2024-09-23

Gdańsk, 16 września 2024 r.

POLECONY
za zwrotnym potwierdzeniem odbioru

DECYZJA

Na podstawie art. 39 ust. 1 pkt 1, ust 1a, ust. 3 i 3a ustawy z dnia 21 marca 1985 r. o drogach publicznych (tj. Dz. U. z 2024 r. poz. 320), art. 104 ustawy z dnia 14 czerwca 1960 r. Kodeks postępowania administracyjnego (tj. Dz. U. z 2024 r. poz. 572) po rozpatrzeniu wniosku Pana Ivana Bohdanets, TELTOR-POL PÓŁNOC S.A., ul. Śnieżna 1, 80-554 Gdańsk, działającego z pełnomocnictwa Inwestora: ENERGA OPERATOR S.A., w sprawie wydania zezwolenia na lokalizację linii kablowej nn-0,4kV, rozbiórkę linii kablowej 0,4kV, wymianę odcinka linii napowietrznej nn -0,4kV oraz słupa energetycznego w pasie drogowym drogi wojewódzkiej nr 227, działka nr 80/8 obręb 0003 Cedry Wielkie,

zezwalam

Inwestorowi na lokalizację urządzenia obcego w postaci linii kablowej nn-0,4kV w pasie drogowym drogi wojewódzkiej nr 227, działka nr 80/8 obręb 0003 Cedry Wielkie, w miejscu w skazanym na przedłożonym projekcie zagospodarowania terenu sporządzonym na kopii mapy sytuacyjno – wysokościowej w skali 1:500 stanowiącym załącznik do niniejszego zezwolenia.

1. Linię kablową 0,4kV w wykopie otwartym w granicach pasa drogowego należy umieścić na głębokości min. 1,0 m.
2. Zgodnie z art. 39 ust. 3a ustawy o drogach publicznych przed rozpoczęciem robót budowalnych inwestor zobowiązany jest do:

a) uzyskania pozwolenia na budowę lub zgłoszenia budowy albo wykonywania robót budowlanych;

b) uzgodnienia z zarządcą drogi, przed uzyskaniem pozwolenia na budowę, projektu zagospodarowania działki lub terenu oraz projektu architektoniczno-budowlanego obiektu lub urządzenia, o którym mowa w ust. 3 *(o ile sporządzenie ww. projektu architektoniczno-budowlanego obiektu lub urządzenia wymagane jest przepisami ustawy Prawo budowlane)*,

c) uzyskania zezwolenia zarządcy drogi na zajęcie pasa drogowego, dotyczącego prowadzenia robót w pasie drogowym lub na umieszczenie w nim obiektu lub urządzenia.
Wnioski w sprawie wydania ww. zezwoleń, o których mowa w pkt „2c" należy złożyć do Rejonu Dróg Wojewódzkich w Gdańsku w Trąbkach Wielkich, ul. Gdańska 29, 83-034 Trąbki Wielkie, tel. (58) 303 66 00.
Wniosek winien być sporządzony zgodnie z przepisami rozporządzenia z dnia 1 czerwca 2004 r. Rady Ministrów w sprawie określenia warunków udzielania zezwoleń na zajęcie pasa drogowego (Dz. U. z 2016 r. poz. 1264 ze zm.) oraz zawierać wskazane w nim niezbędne załączniki.

3. Zgodnie z art. 39 ust. 5 ustawy o drogach publicznych *„jeżeli budowa, przebudowa lub remont drogi wymaga przełożenia urządzenia lub obiektu, o którym mowa w ust. 3, koszt tego przełożenia ponosi jego właściciel."*.
4. Przedmiotowe zezwolenie zarządcy drogi nie jest uzgodnieniem bezkolizyjności i zachowania odległości linii kablowej 0,4kV od innej infrastruktury technicznej lokalizowanej w pasie drogowym i nie zastępuje uzgodnienia dokonywanego na naradzie koordynacyjnej organizowanej przez właściwego Starostę – o ile jest wymagana.
5. Realizacja i koszty budowy związane z wykonaniem powyższej inwestycji - w tym usunięcie powstałych kolizji w trakcie prowadzonych robót - należą do inwestora. W przypadku naruszenia praw osób trzecich, spowodowania awarii urządzeń obcych w trakcie prowadzonych robót, wypadków lub kolizji skutki ponosić będzie, umieszczający uzgodnione powyżej urządzenie infrastruktury technicznej.

6. Zarządca drogi zastrzega, że warunki dotyczące lokalizacji projektowanego urządzenia w pasie drogowym drogi wojewódzkiej nr 227 pozostają aktualne do czasu ewentualnej zmiany stanu faktycznego w obrębie pasa drogowego w miejscu planowanej lokalizacji tego urządzenia.
7. Niniejsza decyzja stanowi zgodę na dysponowanie nieruchomością tj. pasem drogowym drogi wojewódzkiej nr 227, w rozumieniu przepisów ustawy z dnia 7 lipca 1994 r. Prawo budowlane (tj. Dz. U. z 2024 r., poz. 724) w związku z budową ww. urządzenia.

W zakresie przebudowy linii napowietrznej 0,4kV polegającej na wymianie słupa i przewodów linii napowietrznej bez zmiany ich lokalizacji. Stosownie do treści art. 38 ust. 1 ustawy z dnia 21 marca 1985 r. o drogach publicznych istniejące w pasie drogowym urządzenia obce, które nie powodują zagrożenia i utrudnień ruchu drogowego i nie zakłócają wykonywania zadań zarządu drogi, mogą pozostać w dotychczasowym stanie. Ust. 2 i ust. 3 tego przepisu wskazuje, że: *„Przebudowa lub remont obiektów budowlanych lub urządzeń, o których mowa w ust. 1, wymaga zgody zarządcy drogi, a w przypadku gdy planowane roboty są objęte obowiązkiem uzyskania pozwolenia na budowę, również uzgodnienia projektu budowlanego. Wyrażenie zgody, o której mowa w ust. 2, powinno nastąpić w terminie 14 dni od dnia wystąpienia z wnioskiem o taką zgodę. Niezajęcie stanowiska w tym terminie uznaje się jako wyrażenie zgody. Odmowa wyrażenia zgody następuje w drodze decyzji administracyjnej.”.*

Mając na względzie powyższe przepisy Zarząd Dróg Wojewódzkich w Gdańsku akceptuje wymianę słupa oraz linii napowietrznej energetycznej 0,4kV w miejscu wskazanym na przedłożonym załączniku graficznym – kopii mapy do celów projektowych w skali 1:500.

Ponadto, Zarząd Dróg Wojewódzkich w Gdańsku nie wnosi uwag do planowanej rozbiórki istniejącej linii 0,4kV zlokalizowanej w pasie drogowym drogi wojewódzkiej nr 227 w m. Cedry Wielkie. Wskazać należy, że zgodnie z art. 47 ust. 1 i ust. 4 ustawy z dnia 7 lipca 1994 r. Prawo budowlane (tj. Dz.U. z 2024 r. poz. 724) jeżeli do wykonania prac przygotowawczych lub robót budowlanych jest niezbędne wejście do sąsiedniego budynku, lokalu lub na teren sąsiedniej nieruchomości, inwestor jest obowiązany przed rozpoczęciem robót uzyskać zgodę właściciela sąsiedniej nieruchomości, budynku lub lokalu (najemcy) na wejście oraz uzgodnić z nim przewidywany sposób, zakres i termin korzystania z tych obiektów, a także ewentualną rekompensatę z tego tytułu. Zajęcie, na potrzeby budowy, pasa drogowego lub jego części może nastąpić po spełnieniu wymagań określonych w odrębnych przepisach tj. ustawy z dnia 21 marca 1985 r. o drogach publicznych (tj. Dz.U. z 2024 r. poz. 320) oraz rozporządzeniu Rady Ministrów z dnia 1 czerwca 2004 r. w sprawie określenia warunków udzielania zezwoleń na zajęcie pasa drogowego (Dz.U. Nr 140, poz. 1481).

W rozpatrywanej sprawie inwestor winien wystąpić do Rejonu Dróg Wojewódzkich w Gdańsku w Trąbkach Wielkich z wnioskiem o udzielenie zezwolenia na zajęcie części pasa drogowego wojewódzkiej nr 227 w celu prowadzenia robót związanych z rozbiórką istniejącej linii 0,4kV zlokalizowanej w pasie drogowym drogi wojewódzkiej nr 227 – zgodnie z art. 40 ust. 1 i ust. 2 pkt 1 powołanej ustawy o drogach publicznych - załączając m.in. zatwierdzony projekt organizacji ruchu na czas prowadzenia robót.

U Z A S A D N I E N I E

Wnioskiem z dnia 30 sierpnia 2024 r., uzupełnionym 6 września 2024 r. Pan Ivan Bohdanets, działający z pełnomocnictwa Inwestora: ENERGA OPERATOR S.A., wystąpił o wydanie zezwolenia na lokalizację linii kablowej nn-0,4kV, rozbiórkę linii kablowej 0,4kV, wymianę odcinka linii napowietrznej nn -0,4kV oraz słupa energetycznego w pasie drogowym drogi wojewódzkiej nr 227, działka nr 80/8 obręb 0003 Cedry Wielkie. Do ww. wniosku został dołączony projekt zagospodarowania terenu sporządzony na kopii mapy sytaucyjno – wysokościowej w skali 1:500 z naniesioną lokalizacją ww. urządzenia obcego. Zgodnie z art. 39 ust. 3 pkt 1 ww. ustawy o drogach publicznych w szczególnie uzasadnionych przypadkach lokalizowanie w pasie drogowym urządzeń obcych (...), może nastąpić wyłącznie za zezwoleniem właściwego zarządcy drogi, wydawanym w drodze decyzji administracyjnej (...). Jednakże właściwy zarządca drogi może odmówić wydania zezwolenia na umieszczenie w pasie drogowym urządzeń i infrastruktury, o których mowa w ust. 1a, wyłącznie, jeżeli ich umieszczenie spowodowałoby zagrożenie bezpieczeństwa ruchu drogowego, naruszenie wymagań wynikających z przepisów odrębnych lub miałoby doprowadzić do utraty uprawnień z tytułu gwarancji lub rękojmi w zakresie budowy, przebudowy lub remontu dróg. W rozpatrywanej sprawie nie zachodzą przesłanki określone w art. 39 ust. 3 pkt. 1 ustawy o drogach

publicznych uzasadniające odmowę wydania zezwolenia na lokalizację linii kablowej nn-0,4kV, rozbiórkę linii kablowej 0,4kV, wymianę odcinka linii napowietrznej nn -0,4kV oraz słupa energetycznego w pasie drogowym drogi wojewódzkiej nr 227, działka nr 80/8 obręb 0003 Cedry Wielkie, a tym samym zarządca ww. drogi zezwala na jej lokalizację w miejscu wskazanym na projekcie zagospodarowania terenu sporządzonym na kopii mapy sytaucyjno – wysokościowej w skali 1:500, rys. 1.

Lokalizacja - o której mowa powyżej - nie powinna wpływać negatywnie na funkcjonowanie układu drogowego, pod warunkiem zachowania przez stronę wnioskującą ustaleń niniejszego zezwolenia

Pouczenie

Od niniejszej decyzji służy Stronie odwołanie do Samorządowego Kolegium Odwoławczego w Gdańsku. Odwołanie wnosi się za pośrednictwem tutejszego Organu, w terminie 14 dni od dnia doręczenia decyzji.

W trakcie biegu czternastodniowego terminu do wniesienia odwołania Strona może zrzec się prawa do wniesienia odwołania wobec organu administracji publicznej, który wydał decyzję. Z dniem doręczenia organowi administracji publicznej oświadczenia o zrzeczeniu się prawa do wniesienia odwołania przez ostatnią ze stron postępowania, decyzja staje się ostateczna i prawomocna. Zgodnie z art. 16 § 1 Kpa, decyzją ostateczną, jest decyzja, od której nie służy wniosek o ponowne rozpatrzenie sprawy, a jej uchylenie lub zmiana, stwierdzenie nieważności oraz wznowienie postępowania może nastąpić tylko w przypadkach przewidzianych w Kpa lub ustawach szczególnych. Z kolei, zgodnie z art. 16 § 3 Kpa, decyzją prawomocną jest decyzja ostateczna, której nie można zaskarżyć do sądu administracyjnego.

Nie jest możliwe skuteczne cofnięcie oświadczenia o zrzeczeniu się prawa do wniesienia odwołania.

Z up. ZARZĄDU
WOJEWÓDZTWA POMORSKIEGO
mgr inż. Grzegorz Stachowiak
Dyrektor
Zarządu Dróg Wojewódzkich w Gdańsku

Załączniki:

1) **Opieczętowany przez ZDW załącznik graficzny nr 1÷2 stanowi graficzną część niniejszego rozstrzygnięcia.**

Otrzymują:

1. Pan Ivan Bohdanets, TELTOR-POL PÓŁNOC S.A., ul. Śnieżna 1, 80-554 Gdańsk,

Do wiadomości:

2. Rejon Dróg Wojewódzkich w Gdańsku w Trąbkach Wielkich,
3. a/a.

Sprawa zwolniona z opłaty skarbowej zgodnie z ustawą z dnia 16 listopada 2006 r. o opłacie skarbowej (t.j. Dz.U. z 2023 r. poz. 2111), art. 44 pkt 2 ppkt 9

WYDAŁ SPECJALISTA
Adam Skórka

ZARZĄD DRÓG WOJEWÓDZKICH W GDAŃSKU
80-773 Gdańsk, ul. Morskie Czoło 11 A
tel. 058 320 [illegible]

Sprawę prowadzi
Adam Skórka
Wydział Zagospodarowania Pasa Drogowego
tel. 58 32 64 952

Administratorem Pani/Pana danych osobowych jest Zarząd Dróg Wojewódzkich w Gdańsku.
Więcej informacji o zasadach przetwarzania danych osobowych dostępnych jest na stronie internetowej:
http://www.zdw-gdansk.pl/zdw/rodo-glowna/ochrona-danych-osobowych/

BIURO USŁUG GEODEZYJNYCH I PROJEKTOWYCH
"KODEM" Sp. z o.o.
83-000 Pruszcz Gdański, Aleja Ks. Józefa Wołągo 1/1e NIP 593-010-05-20
tel. 692 378 971 e-mail: krzysztof@kodem.eu

MAPA DO CELÓW PROJEKTOWYCH
skala 1:500

Woj. pomorskie
Powiat: gdański
Jednostka ewidencyjna: Cedry Wielkie [220402_2]
Obręb: Cedry Wielkie [0003]
Obiekt: Cedry Wielkie, dz. nr 80/8 i inne
ID: GKIK-PODGIK.6640J.4148.2022
Nr sekcji mapy zasadniczej: 6.218.27.J0J.4
Układ odniesienia: poziomy-2000
wysokościowy-PL-EVRF2007-NH

KIEROWNIK ROBOTY:
Inż. Zbigniew Mazurek
geodeta upr. 6224

Prace polowe: Inż. Krzysztof Mazurek
Prace kameralne: Inż. Krzysztof Mazurek
Pruszcz Gdański, dnia 25.08.2022r.
Mapa jest aktualna pod względem sytuacji, uzbrojenia podz. terenu i ewidencji gruntów na dzień 25.08.2022r.
Nie wytycza się istnienia w terenie linych, nie wyniesionych na niniejszej mapie urządzeń podziemnych, które nie zostały zgłoszone do inwentaryzacji.
Przed przystąpieniem do prac projektowych należy na niniejszy podkład mapowy nanieść urządzenia techniczne nadziemne i podziemne.
a. projektowane i uzgodnione w Referacie Uzgadniania Dokumentacji w Pruszczu Gdańskim.
Wszelkie, właściciele, inwestor, są prawnie zobowiązani do ochrony znaków geodezyjnych na terenie inwestycji budowlanej i nieruchomości i
(art.15, 48 pkt. 3 Ustawy z dnia 17.05.89r. DZ.U.Nr 30, poz.163 - Prawo geodez. i kartograf.).
Mapa w postaci numerycznej wykonano na podstawie danych pozyskanych metodą łączoną (pomiar bezpośredni, materiały archiwalne, digitalizacja)
Granice wniesiono na podstawie pliku def. otrzymanego z PODGIK w Pruszczu Gdańskim.
Służebności gruntowych w KW nie badano.
UWAGA! Treści mapy poza zakresem służy tylko i wyłącznie do celów informacyjnych.
ZAKRES OPRACOWANIA

STAROSTWO POWIATOWE W PRUSZCZU GDAŃSKIM
REFERAT UZGADNIANIA DOKUMENTACJI PROJEKTOWEJ
W granicach opracowania mapy nie występują projektowane i zarejestrowane w RUDP przewody i urządzenia zgodnie z treścią niniejszej dokumentacji.
Pruszcz Gd.dn. 24.08.2022r.

OŚWIADCZENIE
Niniejszy dokument został opatrzony w wyniku jego elektronicznej transformacji, którą wystąpiła zawsze operacji tworzenia zestawiania, dodawania, usuwania, zmiana, zasadniczy, odpowiedzialności wynikającą z zlecenia bieżącego wykonania.
Zakres obrazowy mapa opracowania na podstawie danych: GKIK-PODGIK.6640.1.4148.2022
Nazwa organu Służby Geodezyjnej i Kartograficznej, który dokonał zgłoszenia prac geodezyjnych: STAROSTA GDAŃSKI
Biuro Usług Geodezyjnych i Projektowych "KODEM" Sp. z o.o.
Zgłaszana praca geodezyjna:
Numer i data wcześniejszej dokumentacji z tego miejsca oraz wynik jego weryfikacji: GKIK-PODGIK.6640.1.4148.2022_41592 z dnia 12.08.2022 r.
Imię, nazwisko oraz numer uprawnień zawodowych kierownika prac geodezyjnych: Zbigniew Mazurek, nr uprawnień zawodowych 6224
W związku z pandemią COVID-19 informuję, że w dniu 12.08.2022 r. wykonałem/ wykonałam czynności związane z przyjęciem dokumentacji geodezyjnej, w tym z jej weryfikacją, w sposób bezpośredni z zachowaniem wymagań sanitarno-epidemiologicznych, ustanowionych na podstawie ustawy z dnia 5 grudnia 2008 r. o zapobieganiu oraz zwalczaniu zakażeń i chorób zakaźnych u ludzi (Dz. U. z 2019 r. poz. 1239 oraz z 2020 r. poz. 1378 i 2112).

Signed by / Podpisano przez: Krzysztof Mateusz Mazurek
Date / Data: 2022-09-12 21:23
Signed by / Podpisano przez: Zbigniew Bolesław Mazurek
Date / Data: 2022-09-12 21:23

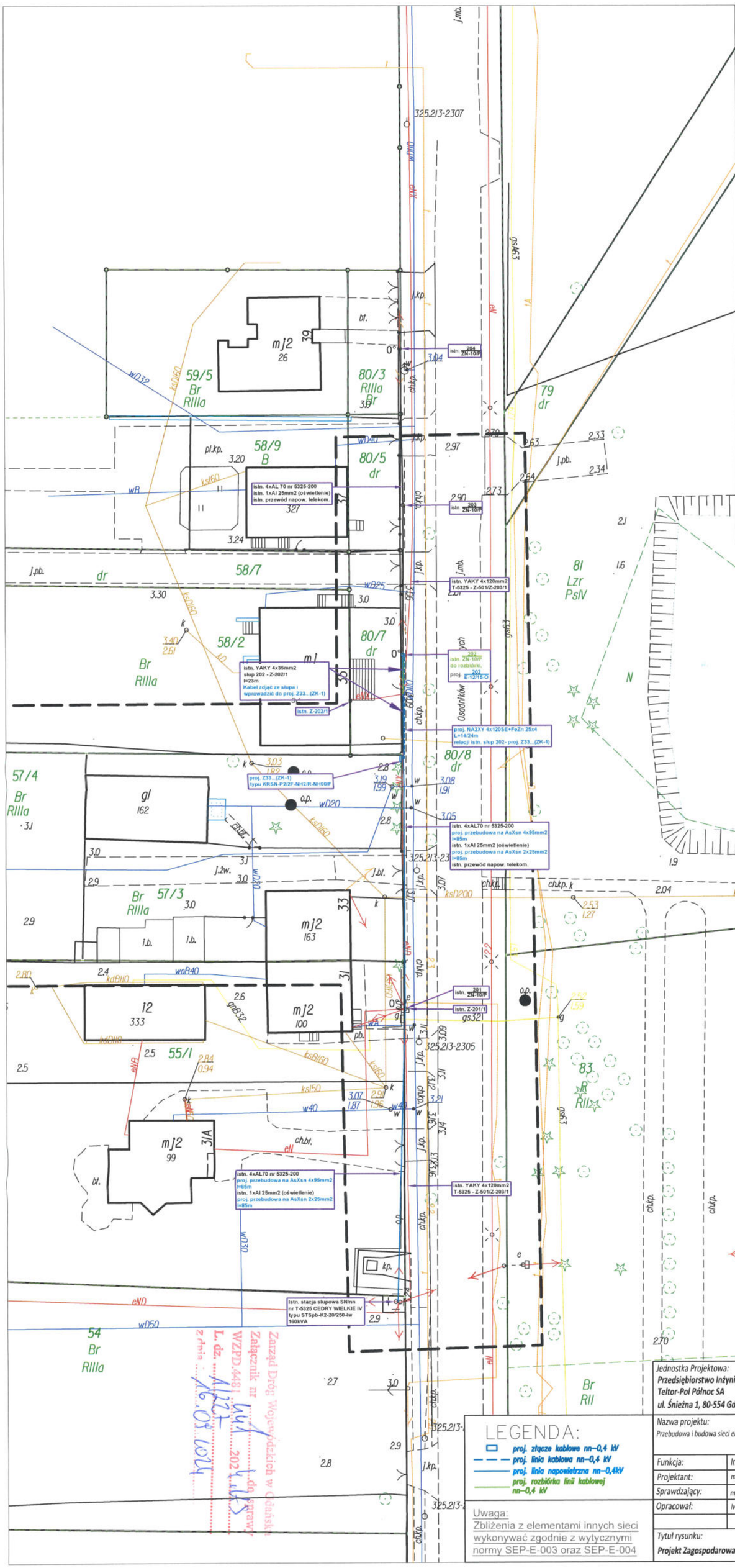

Zarząd Dróg Wojewódzkich w Gdańsku
Załącznik nr 1 do sprawy
WZPD.4481.1.1.2024
L. dz. 1227
z dnia 16.09.2024

Jednostka Projektowa: **Przedsiębiorstwo Inżynieryjno-Techniczne Teltor-Pol Północ SA ul. Śnieżna 1, 80-554 Gdańsk**	Inwestor: **Energa-Operator SA ul. Marynarki Polskiej 130 80-557 Gdańsk**
Nazwa projektu: Przebudowa i budowa sieci elektroenergetycznej nn-0,4kV przy ul. Osadników Wojskowych w msc. Cedry Wielkie, gm. Cedry Wielkie	

LEGENDA:
- proj. złącze kablowe nn–0,4 kV
- proj. linia kablowa nn–0,4 kV
- proj. linia napowietrzna nn–0,4kV
- proj. rozbiórka linii kablowej nn–0,4 kV

Uwaga:
Zbliżenia z elementami innych sieci wykonywać zgodnie z wytycznymi normy SEP-E-003 oraz SEP-E-004

Funkcja:	Imię i Nazwisko:	Uprawnienia:	Podpis:	Umowa: GJ05520/22	
Projektant:	mgr inż. Wiesław Jędryszek	GT-III-630/128/75		Zadanie:	OBI/33/2203432
Sprawdzający:	mgr inż. Szymon Lasota	POM/0278/PWBE/19		Branża:	Elektryczna
Opracował:	Ivan Bohdanets			Skala:	1:500
				Data:	Wrzesień 2024
Tytuł rysunku: **Projekt Zagospodarowania Terenu**				Nr rysunku: 1	Nr strony:

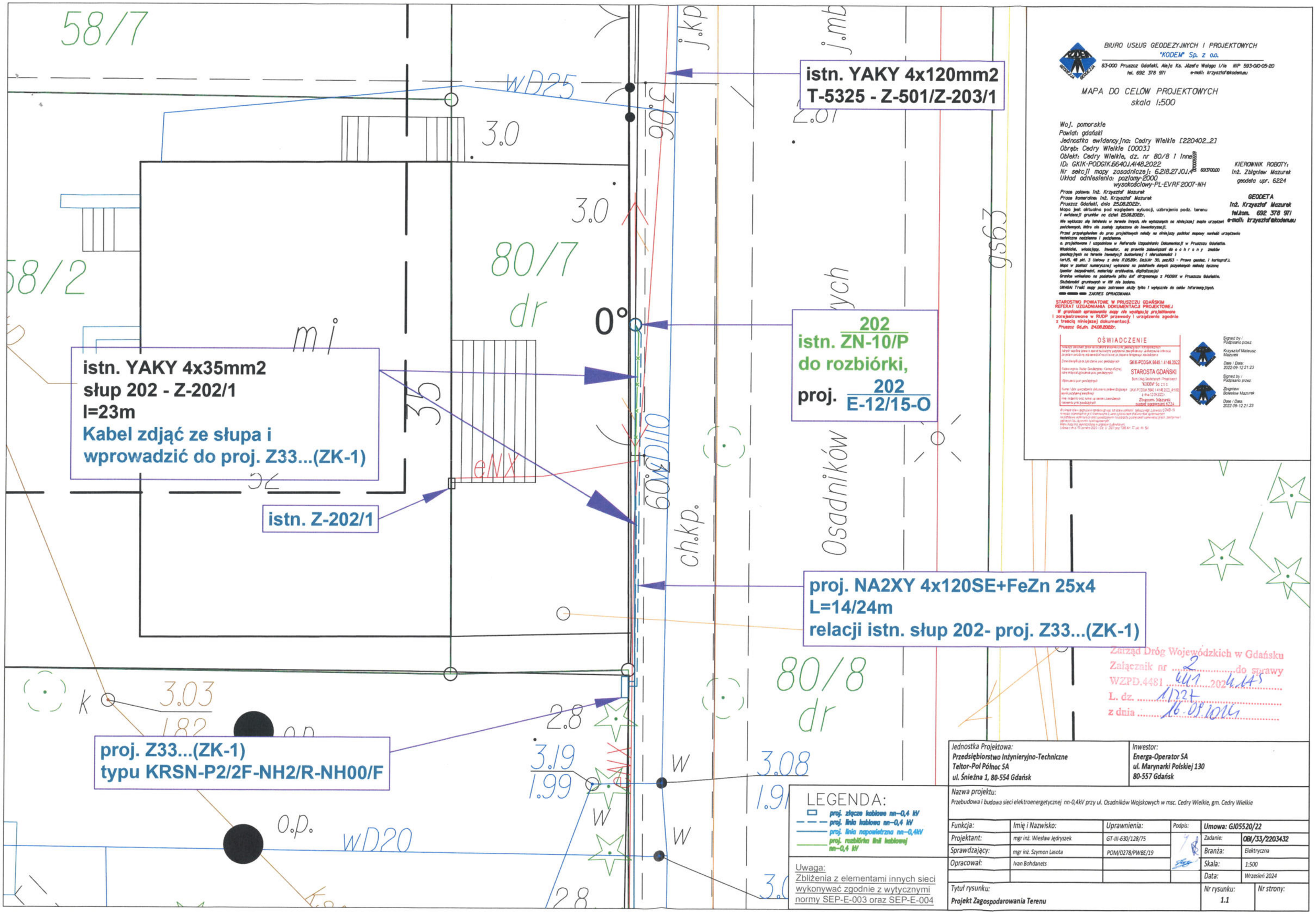

BIURO USŁUG GEODEZYJNYCH I PROJEKTOWYCH
"KODEM" Sp. z o.o.
83-000 Pruszcz Gdański, Aleja Ks. Józefa Wolnego 1/1e NIP 593-010-05-20
tel. 692 378 971 e-mail: krzysztof@kodem.eu

MAPA DO CELÓW PROJEKTOWYCH
skala 1:500

Woj. pomorskie
Powiat: gdański
Jednostka ewidencyjna: Cedry Wielkie [220402_2]
Obręb: Cedry Wielkie [0003]
Obiekt: Cedry Wielkie, dz. nr 80/8 i Inne
ID: GKIK-PODGIK.6640.1.4148.2022
Nr sekcji mapy zasadniczej: 6.218.27.10.1.a 603700.00
Układ odniesienia: poziomy-2000
wysokościowy-PL-EVRF2007-NH

KIEROWNIK ROBOTY:
Inż. Zbigniew Mazurek
geodeta upr. 6224

Prace polowe: Inż. Krzysztof Mazurek
Prace kameralne: Inż. Krzysztof Mazurek
Pruszcz Gdański, dnia 25.08.2022r.
Mapa jest aktualna pod względem sytuacji, uzbrojenia podz. terenu i ewidencji gruntów na dzień 25.08.2022r.
Nie wytycza dla istniejącego w terenie innych, nie wytyczonych na niniejszej mapie urządzeń podziemnych, które nie zostały zgłoszone do inwentaryzacji.
Przed przystąpieniem do prac projektowych należy na niniejszy podkład mapowy naniosć urządzenia techniczne nadziemne i podziemne.
a. projektowane i uzgodnione w Referacie Uzgadniania Dokumentacji w Pruszczu Gdańskim.
Właściciel, właściciel, inwestor, są prawnie zobowiązani do o c h r o n y znaków geodezyjnych na terenie inwestycji budowlanej (nieruchomości) (art.5. ust pkt. 3 Ustawy z dnia 17.05.89r. Dz.U.Nr 30, poz.163 - Prawo geodez. i kartograf.).
Mapa w postaci numerycznej wykonana na podstawie danych pozyskanych metodą łączoną (pomiar bezpośredni, materiały archiwalne, digitalizacja)
Granice wniesiono na podstawie pliku dxf otrzymanego z PODGIK w Pruszczu Gdańskim.
Składność gruntowych w KN nie badano.
UWAGA! Treść mapy poza zakresem służy tylko i wyłącznie do celów informacyjnych.
ZAKRES OPRACOWANIA

STAROSTWO POWIATOWE W PRUSZCZU GDAŃSKIM
REFERAT UZGADNIANIA DOKUMENTACJI PROJEKTOWEJ
W granicach sporządzenia mapy nie występują projektowane i zarejestrowane w RUDP przewody i urządzenia zgodnie z treścią niniejszej dokumentacji.
Pruszcz Gdańsk, 24.08.2022r.

OŚWIADCZENIE
Niniejszy dokument jest dokumentem elektronicznym, podpisanym kwalifikowanym podpisem elektronicznym lub kwalifikowanym podpisem elektronicznym z ważnym kwalifikowanym znacznikiem czasu.
Zgodnie z art. 6 ust. 1 ustawy z dnia 17 lutego 2005 r. o informatyzacji działalności podmiotów realizujących zadania publiczne (t.j. Dz. U. z 2021 poz. 1070 ze zm.) oraz art. 77 ust. 4b Kpa
Zgodność niniejszej kopii z oryginałem potwierdzam kwalifikowanym podpisem elektronicznym.
Data i godzina wytworzenia kopii: 2022-09-12 21:23
Nazwa i zakres stanowiska pracownika sporządzającego kopię: Specjalista ds. Ewidencji Gruntów i Budynków
Imię i nazwisko osoby uprawnionej do poświadczenia kopii: Krzysztof Mateusz Mazurek

Signed by: / Podpisano przez: Krzysztof Mateusz Mazurek
Date / Data: 2022-09-12 21:23
Signed by: / Podpisano przez: Zbigniew Bolesław Mazurek
Date / Data: 2022-09-12 21:23

Zarząd Dróg Wojewódzkich w Gdańsku
Załącznik nr 2 do sprawy
WZPD.4481 441 2024.145
L. dz. 1727
z dnia 16.09.2024

Jednostka Projektowa:	Inwestor:
Przedsiębiorstwo Inżynieryjno-Techniczne Teltor-Pol Północ SA ul. Śnieżna 1, 80-554 Gdańsk	Energa-Operator SA ul. Marynarki Polskiej 130 80-557 Gdańsk

LEGENDA:
- proj. złącze kablowe nn-0,4 kV
- proj. linia kablowa nn-0,4 kV
- proj. linia napowietrzna nn-0,4kV
- proj. rozbiórka linii kablowej nn-0,4 kV

Uwaga:
Zbliżenia z elementami innych sieci wykonywać zgodnie z wytycznymi normy SEP-E-003 oraz SEP-E-004

Nazwa projektu:
Przebudowa i budowa sieci elektroenergetycznej nn-0,4kV przy ul. Osadników Wojskowych w msc. Cedry Wielkie, gm. Cedry Wielkie

Funkcja:	Imię i Nazwisko:	Uprawnienia:	Podpis:	Umowa: GJ05520/22	
Projektant:	mgr inż. Wiesław Jędryszek	GT-III-630/128/75		Zadanie:	OBI/33/2203432
Sprawdzający:	mgr inż. Szymon Lasota	POM/0278/PWBE/19		Branża:	Elektryczna
Opracował:	Ivan Bohdanets			Skala:	1:500
				Data:	Wrzesień 2024

Tytuł rysunku:	Nr rysunku:	Nr strony:
Projekt Zagospodarowania Terenu	1.1	

ZARZĄD DRÓG WOJEWÓDZKICH w GDAŃSKU
80-778 Gdańsk, ul. Mostowa 11A
Centrala tel. (58) 320 20 25
www.zdwgdansk.pl email: sekretariat@zdwgdansk.pl

WZPD.4481.441.2024.AS
L.dz. 2/227

Gdańsk, 4 grudnia 2024 r.

Data wpływu
2024 -12- 11

POLECONY
Za zwrotnym potwierdzeniem odbioru

ZAŚWIADCZENIE
O OSTATECZNOŚCI DECYZJI DYREKTORA ZARZĄDU DRÓG WOJEWÓDZKICH W GDAŃSKU

Zgodnie z przepisem art. 217 §1, §2 pkt 2 oraz art. 218 §1 ustawy z dnia 14 czerwca 1960 r. Kodeks postępowania administracyjnego (tj. Dz.U z 2024 r. poz. 572), zaświadczam, że:

Decyzja Dyrektora Zarządu Dróg Wojewódzkich w Gdańsku
znak WZPD.4481.441.2024.AS, l.dz. 1/227 z dnia 16.09.2024 r.,

zezwalająca
Inwestorowi ENERGA OPERATOR S.A., na lokalizację linii kablowej 0,4kV, wymianę odcinak linii napowietrznej nn-0,4kV oraz słupa energetycznego w pasie drogowym drogi wojewódzkiej nr 227, działka na 80/8 obręb 0003 Cedry Wielkie,

Stała się ostateczna z dniem 8 października 2024 r.

DYREKTOR
z up. Grzegorz Stachowiak

Otrzymują:
1. Pan Ivan Bohdanets, TELTOR-POL PÓLNOC S.A., ul. Śnieżna 1, 80-554 Gdańsk,
2. a/a.

Sprawę prowadzi:
Adam Skórka
tel. (58) 3264952

Administratorem Pana/Pani danych osobowych jest Zarząd Dróg Wojewódzkich w Gdańsku
Więcej informacji o zasadach przetwarzania danych osobowych dostępnych w siedzibie Administratora
http://www.zdw.gdansk.pl/dla-mieszkancow/ochrona-danych-osobowych/

1.6. Opinia Pomorski Wojewódzki Konserwator Zabytków

Pomorski Wojewódzki Konserwator Zabytków

ZA.5183.907.2024.MK

Gdańsk, dnia 22.10.2024 r.

Przedsiębiorstwo Inżynieryjno-Techniczne
TELTOR-POL PÓŁNOC S.A.
ul. Śnieżna 1
80-554 Gdańsk

Dotyczy: wniosku spółki Przedsiębiorstwo Inżynieryjno-Techniczne TELTOR-POL PÓŁNOC S.A., z dnia 02.09.2024 r. (wpłynął 02.09.2024 r.) w sprawie wydania opinii archeologicznej i konserwatorskiej dla projektu przebudowy i budowy sieci elektroenergetycznej nn-0,4kV przy ul. Osadników Wojskowych, dz. ew.: 54, 55/1, 57/3, 58/2, 80/7, 80/8 obr. Cedry Wielkie, w miejscowości Cedry Wielkie, gm. Cedry Wielkie, pow. gdański, woj. pomorskie.

Na podstawie ustawy z dnia 23 lipca 2003 r. o ochronie zabytków i opiece nad zabytkami (tekst jednolity: Dz.U. z 2022 r., poz. 840 z późniejszymi zmianami) [Ustawa o Ochronie Zabytków]: art. 89 pkt 2, art. 91 ust. 4 pkt 4, w związku z art. 27 i 31 Ustawy o Ochronie Zabytków; Pomorski Wojewódzki Konserwator Zabytków informuje, że wyżej opisana inwestycja jest zlokalizowana w zasięgu nieruchomego zabytku archeologicznego, ujętego w wojewódzkiej ewidencji zabytków, jako Cedry Wielkie stan. 6 (AZP 14-46/4) oraz w strefie ochrony konserwatorskiej układu ruralistycznego wsi ustalonej w MPZP (Uchwała Rady Gminy Cedry Wielkie Nr LI/405/2024 z dn. 28.03.2024 r.). PWKZ opiniuje pozytywnie przedstawiony projekt oraz odstępuje od konieczności prowadzenia badań archeologicznych z uwagi na przekształcenie terenu i niewielki zakres prac.
Niemniej Pomorski Wojewódzki Konserwator Zabytków zaznacza też, że zgodnie z treścią art. 32 Ustawy o Ochronie Zabytków, w przypadku okrycia w trakcie prac budowlanych przedmiotu, co do którego istnieje przypuszczenie, iż jest on zabytkiem należy wstrzymać wszelkie roboty mogące uszkodzić lub zniszczyć odkryty przedmiot, zabezpieczyć, przy użyciu dostępnych środków, ten przedmiot i miejsce jego odkrycia, niezwłocznie zawiadomić o tym właściwego wojewódzkiego konserwatora zabytków, a jeśli nie jest to możliwe, właściwego wójta (burmistrza, prezydenta miasta).

z upoważnienia Pomorskiego Wojewódzkiego
Konserwatora Zabytków
Piotr Klimaszewski
kierownik Wydziału ds. Zabytków Archeologicznych

Otrzymują:

1. Przedsiębiorstwo Inżynieryjno-Techniczne TELTOR-POL PÓŁNOC S.A.,
2. a/a WUOZ MK.

Monika Kwiatkowska, Inspektor Ochrony Zabytków, 22.10.2024 r. [.....]

RPW/15345/2024 z dnia 02.09.2024 r.

WOJEWÓDZKI URZĄD OCHRONY ZABYTKÓW W GDAŃSKU
WYDZIAŁ DS. ZABYTKÓW ARCHEOLOGICZNYCH
ul. Dyrekcyjna 2-4, 80-852 Gdańsk, tel.: 58 301-62-67
www.ochronazabytkow.gda.pl, e-mail: gdansk@zabytki.mail.pl

Klauzula informacyjna

Zgodnie z art. 13 ust. 1 i 2 rozporządzenia Parlamentu Europejskiego i Rady (UE) 2016/679 z dnia 27 kwietnia 2016 r. w sprawie ochrony osób fizycznych w związku z przetwarzaniem danych osobowych i w sprawie swobodnego przepływu takich danych oraz uchylenia dyrektywy 95/46/WE (Dz.U.L 119 z 4.05.2016r.) zwanych dalej „RODO", informuję, że:

1) Administratorem przetwarzającym Pani/Pana dane osobowe jest Pomorski Wojewódzki Konserwator Zabytków z siedzibą w Gdańsku, ul. Dyrekcyjna 2-4.

2) W Wojewódzkim Urzędzie Ochrony Zabytków wyznaczony został Inspektor Ochrony Danych, z którym można skontaktować się:

   — przez email: iod@zabytki.mail.pl lub

   — listownie na adres: Dyrekcyjna 2-4, 80-852 Gdańsk.

3) Przetwarzanie danych osobowych następuje w celu prowadzenia postępowań administracyjnych na podstawie przepisów prawa — ustawy z dnia 23 lipca 2003 r. o ochronie zabytków i opiece nad zabytkami oraz przepisów wykonawczych do ustawy, ustawy z dnia 7 lipca 1994 r. Prawo budowlane, ustawy z dnia 16 kwietnia 2004 r. o ochronie przyrody, ustawy z dnia 14 czerwca 1960 r. Kodeks postępowania administracyjnego. Zgodnie z art. 6 ust. 1 lit. c RODO, przetwarzanie jest niezbędne do wypełnienia obowiązku prawnego ciążącego na administratorze.

4) W związku z przetwarzaniem danych w celu wskazanym powyżej, Pani/Pana dane osobowe mogą być udostępniane innym odbiorcom lub kategoriom odbiorców danych osobowych, którymi mogą być:

   — podmioty, które przetwarzają Pani/Pana dane osobowe w imieniu Administratora na podstawie zawartej umowy powierzenia przetwarzania danych osobowych (tzw. podmioty przetwarzające),

   — inne upoważnione organy lub instytucje publiczne.

5) Pani/Pana dane osobowe nie będą przekazywane do państwa trzeciego lub organizacji międzynarodowej.

6) Pani/Pana dane osobowe będą przetwarzane przez okres niezbędny do realizacji wskazanego powyżej celu przetwarzania, w tym również obowiązku archiwizacyjnego wynikającego z przepisów prawa.

7) Posiada Pani/Pan prawo żądania dostępu do treści swoich danych, prawo ich sprostowania, usunięcia ograniczenia przetwarzania, wniesienia sprzeciwu wobec przetwarzania, prawo do przenoszenia danych, prawo do cofnięcia zgody na przetwarzanie w dowolnym momencie bez wpływu na zgodność z prawem przetwarzania, którego dokonano na podstawie zgody przed jej cofnięciem.

8) Ma Pani/Pan prawo wniesienia skargi do organu nadzorczego, tj. Prezesa Urzędu Ochrony Danych Osobowych.

9) Podanie przez Panią/Pana danych osobowych jest warunkiem rozpatrzenia sprawy (przeprowadzenia postępowania administracyjnego) przez Pomorskiego Wojewódzkiego Konserwatora Zabytków w Gdańsku i wynika z przepisów prawa; co do zasady jest dobrowolne, jednak niezbędne do załatwienia sprawy w Wojewódzkim Urzędzie Ochrony Zabytków w Gdańsku, o ile z przepisów ustawy nie wynika prawny obowiązek udostępnienia Pomorskiemu Wojewódzkiemu Konserwatorowi Zabytków danych osobowych (w szczególności w związku z obwiązkami dysponenta zabytku o których mowa w art. 28 ust. 1 ustawy o ochronie zabytków i opiece nad zabytkami).

10) Przetwarzanie podanych przez Panią/Pana danych osobowych nie będzie podlegało zautomatyzowanemu podejmowaniu decyzji, w tym profilowaniu, o którym mowa w art. 22 ust. 1 i 4 ogólnego rozporządzenia o ochronie danych osobowych z dnia 27 kwietnia 2016 r.

PRZEDSIĘBIORSTWO INŻYNIERIJNO-TECHNICZNE

TELTOR-POL te PÓŁNOC S.A.

STRONA TYTUŁOWA
PROJEKT TECHNICZNY

NR UMOWY:	GJ05520/22, OBI/33/2203432, ZN/6802/3333MZI/2022/2203432/1
ZAMIERZENIE BUDOWLANE:	***Przebudowa i budowa sieci elektroenergetycznej nn-0,4kV***
	Kategoria obiektu budowlanego: XXVI – sieci elektroenergetyczne
ADRES:	**Obr. 0003 Cedry Wielkie, gm. Cedry Wielkie, pow. gdański, woj. Pomorskie** **dz. nr 54, 55/1, 57/3, 80/8**
INWESTOR	Energa-Operator SA, ul. Marynarki Polskiej 130, 80-557 Gdańsk
OBSZAR SIECI	T-5325 CEDRY WIELKIE IV
NR WP/WBS	WP P/22/026238
DZIAŁKI PRZYŁĄCZANE:	Obr. 0003 Cedry Wielkie, gm. Cedry Wielkie, dz. nr 57/4
PROJEKTANT:	mgr inż. Wiesław Jędryszek nr uprawnień: GT-III-630/128/75 Spec. instalacyjno-inżynieryjna w zakresie sieci, inst. i urządzeń elektr. mgr inż. Wiesław Jędryszek Uprawniony do projektowania kontrolowania i nadzorowania robót elektrycznych upr. GT-III-630/128/75
SPRAWDZAJĄCY:	mgr inż. Szymon Lasota nr uprawnień: POM/0278/PWBE/2019 Spec. instalacyjna w zakresie sieci, inst. i urządzeń elektr. mgr inż. Szymon Lasota nr upr. POM/0278/PWBE/19 uprawniony do projektowania i kierowania robotami budowlanymi bez ograniczeń w specjalności instalacyjnej w zakresie sieci, instalacji i urządzeń: elektrycznych i elektroenergetycznych
OPRACOWANIE:	Ivan Bohdanets Przedsiębiorstwo Inżynieryjno-Techniczne TELTOR-POL PÓŁNOC SA GDAŃSK Ivan Bohdanets
DATA:	Kwiecień 2025

Spis treści

1. Temat

Przebudowa i budowa sieci elektroenergetycznej nn-0,4kV w m. Cedry Wielkie, gm. Cedry Wielkie

2. Zakres rzeczowy projektowanych sieci i urządzeń

Zasilanych ze stacji T-5325 Cedry Wielkie IV

Proj. sieci i urządzenia	Typ	Ilość lub dł. trasy / dł. całkowita
Wymiana pojedynczego słupa SN	Nie dotyczy	
Linia napowietrzna SN	Nie dotyczy	
Rozłącznik napowietrzny SN	Nie dotyczy	
Linia kablowa SN	Nie dotyczy	
Mufy kablowe	Nie dotyczy	
Głowice kablowe	Nie dotyczy	
Ograniczniki przepięć nn	ASA 500-10BO+E2+K+P ASA 500-10BO+E1+K+P	6 szt. 3 szt.
Złącze kablowe SN	Nie dotyczy	
Stacja transformatorowa SN/nn	Nie dotyczy	
Transformator	Nie dotyczy	
Wymiana pojedynczego słupa nn	E-12/15	1 szt.
Linia napowietrzna nn	AsXSn 4x95mm2	85/89 m
Przyłącze napowietrzne	Nie dotyczy	
Szafka pomiarowa	Nie dotyczy	
Przyłącze/a kablowe	Nie dotyczy	
Linia kablowa nn (sieć)	NA2XY 4x120SE	14/29m
Kablowa rozdzielnica szafowa	KRSN-P2/2F-NH2/2R-NH00/F	1 szt.
Słupowy rozłącznik bezpiecznikowy	Nie dotyczy	
Przeciski	Nie dotyczy	
Przewiert	Nie dotyczy	

3. Oświadczenie projektanta

W Projekcie zagospodarowania terenu, str. 4

4. Uprawnienia budowlane

W Projekcie zagospodarowania terenu, str. 5

5. Podstawa opracowania

W Projekcie zagospodarowania terenu, str. 10

5.1. **Warunki przyłączenia ENERGA-Operator S.A.**

W załącznikach do projektu, str. 3

6. Uzgodniony z ENERGA-Operator S.A. PZT

W załącznikach do projektu, str. 7

7. Odpis protokołu z narady koordynacyjnej

W załącznikach do projektu, str. 10

8. Uzgodnienia branżowe

8.1 **Uzgodnienie Orange Polska S.A.**

W załącznikach do projektu, str. 9

8.2 **Uzgodnienie ENERGA Oświetlenie Sp. z o.o.**

W załącznikach do projektu, str. 8

9. Decyzje administracyjne

9.1. **Decyzja Zarządu Dróg Wojewódzkich w Gdańsku**

W załącznikach do projektu, str. 15

10. Miejscowy plan zagospodarowania przestrzennego

W Projekcie zagospodarowania terenu, str. 12

11. Stan istniejący

Na obszarze objętym zakresem zlokalizowana jest sieć elektroenergetyczna: linia napowietrzna SN-15kV wykonana przewodami typu 3xAFL-6 1x35mm2 w układzie płaskim (LSN nr 058419-2), słupowa stacja transformatorowa SN/nn T-5325 Cedry Wielkie IV. Stacja zasila kablowe i napowietrzne obwody nn-0,4 kV. Występuje uzbrojenie podziemne w postaci sieci elektroenergetycznej, wodociągowej, kanalizacyjnej, gazowej i telekomunikacyjnej.

12. Rozbiórki

W związku z projektowanym zamierzeniem budowlanym, należy wykonać:

- Rozbiórkę słupa nn-0,4kV nr 202 typu ŻN-10/P

13. Linia SN-15kV

13.1 Linia napowietrzna SN-15kV

Nie dotyczy

13.2 Linia kablowa SN-15kV

Nie dotyczy

14. Stacja transformatorowa SN/nn

W związku z koniecznością dostosowania stacji transformatorowej T-5325 Cedry Wielkie IV należy dokonać poszczególnych czynności:

- w rozdzielnicy stacyjnej:
  - zastosować rozłącznik izolacyjny bezpiecznikowy RBK 00 dla obwodu 100. Istniejące kable obw. 100 przepiąć z pola nr 4 pod nowy rozłącznik,
  - zastosować wkładkę bezpiecznikową typu WT-NH0 gF 80A jako zabezpieczenie obwodu 100,
  - zastosować wkładkę bezpiecznikową typu WT-NH1 gG 125A jako zabezpieczenie obwodu 02

15. Linia nn-0,4kV (napowietrzna / kablowa)

15.1. Linia kablowa nn-0,4kV

Projektuje się linię kablową nn-0,4 kV zasilaną z obwodu 02 stacji T-5325 Cedry Wielkie IV:

1) Typu NA2XY 4x120SE od istn. słup 202 do proj. Z3317791 o długości 14/29m,
2) Istniejący kabel typu YAKY 4x35mm² relacji słup 202 – Z-202/1(proj. zmiana numeracji na Z3317792) zdjąć ze słupa i wprowadzić do proj. Z3317791

15.1.1 Układanie kabla nn-0,4kV

Minimalną głębokością ułożenia kabla nn-0,4 kV:

- Pas drogi wojewódzkiej – głębokość 1m
- Pozostałe – głębokość 0,7m

Kable układać zgodnie ze standardami Energa-Operator, przy złączu pozostawić odpowiedni zapas (zgodnie z zestawieniem materiałowym).

Po ukończeniu montażu kabli należy przeprowadzić:

- Sprawdzenie zgodności faz oraz ciągłości żył roboczych.
- Pomiar rezystancji izolacji żył kabli.

Po trasie kabli należy ułożyć uziom poziomy z bednarki ocynkowanej 25x4, min. 10cm pod kablami.

15.2. Linia napowietrzna nn-0,4 kV

W ramach przedmiotowej inwestycji przewidziano przebudowę istniejącej linii napowietrznej nn-0,4kV:

- Od stacji T-5325 do słupa 202 wymienić istniejącą linię napowietrzną nn-0,4kV na AsXSn 4x95mm2 o długości 85m
    - Montaż przewodów przy naprężeniu 17,5MPa / naciąg 665 daN
- Istniejący słup nr 202 typu ŻN-10 wymienić na słup wirowany E-12/15 typu O. Słup posadowić na głębokości 2,6m przy zastosowaniu ustoju typu SFP111. Zabudować dwa komplety ograniczników przepięć (połączenie AsXSn z NA2XY oraz AsXSn z AL.) typu ASA 500-10BO+E1+K+P (linia nieizolowana) ASA 500-10BO+E2+K+P (linia izolowana)

Przy stanowisku słupowym nr 202 wykonać uziom otokowy uzupełniony o uziomy pionowe, rezystancja uziemienia R≤10Ω. Dla wymaganej rezystancji uziemienia dobrano uziom, składający się z uziomu otokowego wykonanego z bednarki stalowej ocynkowanej 25x4 mm^2 ułożonego wokół słupa oraz 2 stalowych sond ocynkowanych o średnicy 16mm i długości 9m każda.

16. Oświetlenie uliczne

W związku z wymianą linii napowietrznej nn-0,4kV typu 4xAL 1x70mm2 od słupowej stacji transformatorowej T-5325 Cedry Wielkie IV do słupa 202, projektuje się również wymianę na tym odcinku linii oświetleniowej typu 1x AL.1x25 na AsXSn 2x25mm2 o długości 85m. Naprężenie przewodu 42,5 MPa.

Zestawienia montażowe oraz demontażowe przedstawiono w rozdziale 33.

W/w zakres prac związanych z oświetleniem drogowym pozostaje w gestii Energa Oświetlenie

17. Przyłącza SN-15kV (~~napowietrzne / kablowe~~)

Nie dotyczy

18. Przyłącza nn-0,4kV (napowietrzne / kablowe)

W ramach niniejszej inwestycji przewidziano budowę przyłączy kablowych zgodnie z poniższym zestawieniem:

- Proj. Z331779– złącze kablowe typu KRSN-P2/2F-NH2/2R-NH00/F – ze złącza zasilana będzie działka nr 57/4,
    - Moc przyłączeniowa dz. 57/4 – 12,5 kW, zabezpieczenie przedlicznikowe ETIMAT T 25A na podstawie P/23/063551

19. Ochrona przeciwprzepięciowa linii SN-15kV

Nie dotyczy

20. Ochrona przeciwprzepięciowa stacji transformatorowej 15/0,4kV

Nie dotyczy

21. Ochrona przeciwprzepięciowa linii 0,4kV

Na wymienianym słupie wirowanym typu E (nr 202), projektuje się ograniczniki przepięć z odłącznikiem (zgodnie z zestawieniem materiałowym).

Wartość rezystancji uziemienia odgromowego słupa linii nn-0,4 kV na którym montowane są ograniczniki przepięć nie może być większa niż 10Ω.

22. Ochrona od porażeń prądem elektrycznym w linii napowietrznej SN-15kV

Nie dotyczy

23. Ochrona od porażeń prądem elektrycznym stacji transformatorowej 15/0,4kV

Uziemienie istniejącej stacji transformatorowej SN/nn T-5325 Cedry Wielkie IV

- Wartości dla obliczeń wymaganej rezystancji uziemienia przyjęto, wg danych otrzymanych z RD Tczew
- Moc zwarciowa po stronie SN-15kV na szynach GPZ CEDRY Sz = 230 MVA
- Czas wyłączenia zwarcia wielofazowego t=0,5s
- Prąd ziemno-zwarciowy Iz= 50 A
- Czas wyłączenia zwarcia doziemnego t=3 s
- Wg wymagań stawianych instalacji uziemiającej ze względu na bezpieczeństwo rażeniowe (norma PN-E05115):
- Wartość rezystancji uziemienia stacji nie powinna przekraczać wartości obliczonej wg wzorów:

$$R_B < \frac{U_F}{I_z} = \frac{74{,}67}{50} = 1{,}49\Omega$$

W której:

Uf – maksymalne dopuszczalne napięcie zakłóceniowe (uziomowe) w stacji SN/nn [V],

Iz – prąd ziemno-zwarciowy [A],

Tablica 3. Dopuszczalne napięcia zakłóceniowe i dotykowe rażeniowe w funkcji czasu zwarcia [1, 4]

Lp.	Czas przepływu prądu rażeniowego	U_{Fdop} [V]	U_{Tp} [V]
1	0,10	570	660
2	0,15	490	570
3	0,20	450	500
4	0,25	360	440
5	0,30	300	380
6	0,35	270	330
7	0,40	205	280
8	0,45	155	250
9	0,50	135	240
10	0,60	115	170
11	0,70	105	140
12	0,80	98	130
13	0,90	94	120
14	1	90	110
15	2	78	88
16	5	68	81
17	10 i więcej	67	75

- Na podstawie interpolacji liniowej (dla t=3) wyznaczono wartość U_f – 74,67V,

Wg powyższych obliczeń wartość rezystancji wspólnego uziemienia wynosi $1{,}49\Omega$

24. Ochrona od porażeń prądem elektrycznym w sieci do 1kV

W sieci nn-0,4kV jako środek ochrony przeciwporażeniowej zastosowano samoczynne wyłączenie zasilania w czasie do 5s, realizowane z wykorzystaniem zabezpieczeń zwarciowych.

25. Obliczenia techniczne

25.1. Sprawdzenie mocy istniejącego transformatora

Moc przyłączeniowa zgodna z warunkami przyłączenia:

Ps =12,5 =12,5 [kW]

Moc przyłączeniowa założona dla pozostałych przyłączy zgodnie z zestawieniem RD Tczew:

Ps =235 [kW]

Ilość budynków:

i = 21 (w tym 20 istniejących i 1 projektowany)

Współczynnik jednoczesności wg normy N SEP-E-002 (dla 12,5kW):

k = 0,268

Moc przyłączeniowa:

$$S_{Ti} = \frac{\sum \mathrm{P} \cdot k_j}{cos\varphi} = \frac{247{,}5 \cdot 0{,}268}{0{,}928} = 103{,}2\ kVA$$

Dobór transformatora.

Obciążenie transformatora T-5325 Cedry Wielkie IV o mocy 250 kVA wynosiło 22%

250*0,22= 55 kVA

Obciążenie transformatora T-5325 Cedry Wielkie IV po zainstalowaniu nowego odbioru:

55 kVA+12,5 kVA= 67,5 kVA, czyli 27%

W danej stacji znajduje się transformator o mocy 250kVA. Według danych Rejonu Dystrybucji w Tczewie ENERGA-OPERATOR S.A obciążenie wynosiło około 22%. Po przyłączeniu nowych odbiorów jego obciążenie wzrośnie do około 27%. Jak wynika z powyższej analizy zainstalowany transformator posiada wystarczającą rezerwę mocy.

25.2. Dobór linii kablowej nn-0,4 kV

Obwód 02

Sprawdzenie doboru:

1) Obliczenie prądu znamionowego projektowanego odbioru:

$$I_b = \frac{P_0 \cdot k_j}{\sqrt{3} \cdot U_n \cdot cos\varphi} = \frac{247{,}5 \cdot 0{,}268}{\sqrt{3} \cdot 0{,}4 \cdot 0{,}928} = 103{,}2\ A$$

I_b – prąd znamionowy odbioru [A]

Dobrano wkładkę bezpiecznikową typu WT-NH1 gG125A

2) Wyznaczenie minimalnej długotrwałej obciążalności prądowej:

$$I_z = \frac{k_2 \cdot I_n}{1{,}45} = \frac{1{,}6 \cdot 125}{1{,}45} = 138A$$

$$I_b < I_n < I_Z$$

$$103{,}2 < 125 < 138$$

warunek spełniony

Dobrano przewód linii głównej AsXSn 4x95, dla którego obciążalność długotrwała - I_{dd}=258A

Dobrano kabel linii odgałęźnej NA2XY 120SE, dla którego obciążalność długotrwała - I_{dd}=266A

$$I_{dd} > I_Z$$

$$258 > 138$$

$$266 > 138$$

warunek spełniony

25.3. Obliczenia spadków napięć

Wyniki obliczeń przedstawiono w tabelach poniżej „Wyznaczenie spadków napięcia" dla liczonych obwodów.

Spadek napięcia obliczono wg wzoru: $\Delta U\% = \Delta U_R\% = \frac{P \cdot I}{\gamma \cdot s \cdot U_p^2}$

Obliczenie spadków napięć zestawiono w poniższych tabelach:

OBLICZENIE I DOBÓR LINII nn - 0,4 kV

Tabela nr 1.1 Obwód 02 T-5325 - Linia główna

Lp.	Nazwa odbioru	Moc zainstal. Pi [kW]	Współ. zapotrz. kz	Ilość odbiorców	Moc zapotrz. Ps [kW]	Współ. mocy cosϕ	Prąd oblicz. Io	Prąd znamion. bezpiecz. Ib [A]	Typ linii S [mm²]	Obciąż. długotr. Idd [A]	Długość linii L [m]	Spadek napięcia Ps x L [kWm]	Spadek napięcia ΔU [%]
1	2	3	4	5	6	7	8	9	10	11	12	13	14
1	T-5325 kierunek sł. 201	247,5	0,268	21	66,3	0,928	103,2	gG 125	AsXSn 95	258	39	2587	0,52
2	sł. 201 kierunek sł. 202	192,5	0,324	15	62,4	0,928	97,0	gG 125	AsXSn 95	258	46	2869	0,57
2	sł. 202 kierunek sł. 203	145,5	0,47	8	68,4	0,928	106,4	gG 125	4xAL 1x70	315	43	2941	0,80
2	sł. 203 kierunek sł. 204	60,0	0,66	4	39,6	0,928	61,6	gG 125	4xAL 1x70	315	53	2099	0,57
2	sł. 204 kierunek sł. 205	39,0	0,747	3	29,1	0,928	45,3	gG 125	4xAL 1x70	315	43	1253	0,34
2	sł. 205 kierunek sł. 205/1	39,0	0,747	3	29,1	0,928	45,3	gG 125	4xAL 1x70	315	15	437	0,12
												Suma=	2,91

Warunek spełniony ΔU < 10%

UWAGA:
Obwód 02 zasila 21 odbiorców, dlatego moc przyjęto następująco:
P=12,5kW, przyjęta moc dla jednego pojektowanego odbioru według P/22/026238.
P=235kW przyjeta moc zaistalowanych odbiorów zgodnie z materiałami RD Tczew

OBLICZENIE I DOBÓR LINII nn - 0,4 kV

Tabela nr 1.2 Obwód 02 T-5325 - Linia odgałęźna

Lp.	Nazwa odbioru	Moc zainstal. Pi [kW]	Współ. zapotrz. kz (12,5 kW)	Ilość odbiorców istn	Ilość odbiorców proj	Moc zapotrz. Ps [kW]	Współ. mocy cosϕ	Prąd oblicz. Io	Prąd znamion. bezpiecz. Ib [A]	Typ linii S [mm²]	Obciąż. długotr. Idd [A]	Długość linii L [m]	Spadek napięcia Ps x L [kWm]	Spadek napięcia ΔU [%]
1	2	3	4	5	6	7	8	9	10	11	12	13	14	15
1	T-5325 kierunek sł. 201	247,5	0,268	20	1	66,3	0,928	103,2	gG 125	AsXSn 95	258	39	2587	0,52
2	sł. 201 kierunek sł. 202	192,5	0,324	14	1	62,4	0,928	97,0	gG 125	AsXSn 95	258	46	2869	0,57
3	sł. 202 kierunek Z33	47,0	0,503	6	1	23,6	0,928	36,8	gG 125	NA2XY 4x120SE	266	29	686	0,11
4	Z3317791 kierunek Z3317992	34,5	0,547	6	x	18,9	0,928	29,4	gG 63	YAKY 4x35mm2	118	23	434	0,23
													Suma=	1,43

Warunek spełniony ΔU < 10%

UWAGA:
Obwód 02 zasila 21 odbiorców, dlatego moc przyjęto następująco:
P=12,5kW, przyjęta moc dla jednego pojektowanego odbioru według P/22/026238.
P=235kW przyjeta moc zaistalowanych odbiorów zgodnie z materiałami RD Tczew

25.4. Sprawdzenie projektowanej linii ze względu na skuteczność samoczynnego wyłączenia zasilania

OBLICZANIE SKUTECZNOŚCI SAMOCZYNNEGO WYŁĄCZANIA												
Tabela nr 2.1 Obwód 02 T-5325 - Linia główna												
Lp	Miejsce zwarcia	Długość ostatniego odcinka pętli	Dane znamionowe elementów obwodu	Oporności					Prąd znamionowy ostatniego bezpiecznika	Współcz. Krotności wkładki	Prąd wyłączenia	Prąd zwarcia jednofazowego
				ostatniego odcinka		pętli zwarciowej						
				rezystancja	reaktancja	rezystancja	reaktancja	impedancja				
		[m]		R [W]	X [W]	R [W]	X [W]	Z [W]	Ib [A]	K	Iw [A]	Iz [A]
1	2	3	4	5	6	7	8	9	10	11	12	13
1	**T-5325 kier. sł. 202**	**85**	**AsXSn 95**	**0,027**	**0,007**	**0,054**	**0,014**	**0,056**	**gG 125**	**5,7**	**723**	**2 905**
4	**sł. 202 kier. sł. 205/1**	**154**	**4xAL 1x70**	**0,066**	**0,011**	**0,132**	**0,021**	**0,134**	**gG 125**	**5,7**	**723**	**1 066**
Transformator T-5325 250kVA						**0,008**	**0,028**	**0,029**				
					SUMA =	**0,195**	**0,063**	**0,205**				**1066**
Współczynnik bezpieczeństwa k=0,95												
Stosowanie wkładki bezpiecznikowe firmy ETI (Un=500V)												
Wartości rezystancji i reaktancji jednostkowych dla danego typu przewodu z katalogu "TELE-FONIKA Kable"												
Warunek spełniony Iz > Iw												
Na podstawie powyższej analizy stwierdza się iż projektowane wkładki: - gG125 w stacji -zapewniają skuteczne samoczynne wyłączanie zasilania												

OBLICZANIE SKUTECZNOŚCI SAMOCZYNNEGO WYŁĄCZANIA												
Tabela nr 2.2 Obwód 02 T-5325 - Linia odgałęźna												
Lp	Miejsce zwarcia	Długość ostatniego odcinka pętli	Dane znamionowe elementów obwodu	Oporności					Prąd znamionowy ostatniego bezpiecznika	Współcz. Krotności wkładki	Prąd wyłączenia	Prąd zwarcia jednofazowego
				ostatniego odcinka		pętli zwarciowej						
				rezystancja	reaktancja	rezystancja	reaktancja	impedancja				
		[m]		R [W]	X [W]	R [W]	X [W]	Z [W]	Ib [A]	K	Iw [A]	Iz [A]
1	2	3	4	5	6	7	8	9	10	11	12	13
1	**T-5325 kier. sł. 202**	**85**	**AsXSn 95**	**0,027**	**0,007**	**0,054**	**0,014**	**0,056**	**gG 125**	**5,7**	**723**	**2 905**
3	**sł. 202 kier. proj. Z3317791**	**29**	**NA2XY 4x120SE**	**0,007**	**0,002**	**0,015**	**0,004**	**0,015**	**gG 125**	**5,7**	**723**	**2 439**
4	**proj. Z3317791 kier. istn. Z-202/1 (proj. Z3317792)**	**23**	**YAKY 4x35mm2**	**0,020**	**0,002**	**0,040**	**0,003**	**0,040**	**gG 63**	**4,9**	**314,8**	**1 727**
Transformator T-5325 250kVA						**0,008**	**0,028**	**0,029**				
					SUMA =	**0,117**	**0,049**	**0,127**				**1727**
Współczynnik bezpieczeństwa k=0,95												
Stosowanie wkładki bezpiecznikowe firmy ETI (Un=500V)												
Wartości rezystancji i reaktancji jednostkowych dla danego typu przewodu z katalogu "TELE-FONIKA Kable"												
Warunek spełniony Iz > Iw												
Na podstawie powyższej analizy stwierdza się iż projektowane wkładki: - gG125 w stacji -zapewniają skuteczne samoczynne wyłączanie zasilania												

25.5. Obliczenia mechaniczne słupów nn-0,4kV

Tabela 1. Zestawienie wyników obliczeń mechanicznych słupów odporowych/odporowo-narożnych linii nn-0,4 kV.

Lp.	Słup nr	typ linii głównej	oprawa oświeteniowa	typ przyłącza	$N_{p.}$	N_r	aL	aP	W_{ps}	α	P_p	Po	Pn	Ps	P_z	P_u	P_{udop}	$P_{udop} \geq P_u$ $P_{udop} \geq P_z$	Dobrano
-	-	-		-	[daN]	[daN]	[m]	[m]	[daN/m]	[deg]	[daN]	[daN]	[daN]	[daN]	[daN]	[daN]	[daN]	-	[typ]
T-5325 Obwód 200 Linia główna																			
1	202	AsXSn 4x95 + 1x AL. 25 /4xAL1x70 + 1xAL 25	-		1478		47	19	2,722	180	90		0	46	136	990	1500	TAK	**E-12/15/O**

$N_{p.}$	- naciąg podstawowy na przewody [daN]
Nr	- 20% wart. skład. wypadk. naciągu podstaw. przewodów przyłączy [daN] / dla długości przyłączy powyżej 25m przyjmuje się 100% naciągu podstaw.
aL, aP	- rozpiętość lewa i prawa [m]
Wps	- jednostkowe obciążenie przewodu wiatrem [daN/m]
α	- kąt załomu [deg]
P_p	- suma sił od parcia wiatru na przewody (wszystkich torów) [daN]
P_s	- obciążenie wiatrem słupa [daN]
P_o	- obciążenie wiatrem oprawy oświetleniowej [daN]
P_n	- wypadkowa naciągów podstawowych (w przypadku załomu) [daN]
P_z= Pn+Ps+Po+Nr+Pp	- obliczeniowe obciążenie słupa [daN]
Pu= 2/3*Np+Nr	- obliczeniowe obciążenie słupa [daN]
P_{udop}	- dopuszczalne obciążenie słupa [daN]

26. Opinia geotechniczna

Na podstawie Rozporządzenia Ministra transportu, Budownictwa i Gospodarki Morskiej z dnia 25 kwietnia 2012r. w sprawie ustalenia geotechnicznych warunków posadowienia obiektów budowlanych, przyjęto, że projektowane obiekty elektroenergetyczne są zaliczane do pierwszej kategorii geotechnicznej, która obejmuje niewielkie obiekty budowlane o prostych warunkach gruntowych, jakie występują w terenie, na którym realizowana jest inwestycja.

27. Zestawienie danych na umieszczenie urządzeń w pasie drogowym

W pasach dróg projektuje się ułożenie linii kablowych nn-0,4 kV typu NA2XY 4x120SE i typu YAKY 4x35. Poniżej przedstawiono poszczególne zestawienia powierzchni zajmowanych przez kabel wraz z podziałem na miejsce oraz sposób ułożenia.

Powierzchnia zajmowana przez linię kablową obliczana na podstawie poniższego wzoru:

$$P = l \cdot d \cdot n$$

Gdzie:
P - powierzchnia zajmowana przez kable [m^2],
l – długość linii kablowej [m],
d – średnica zewnętrzna linii kablowej/rury osłonowej [m],
n – ilość kabli / ilość rur [-]

Działka 80/7 – droga wojewódzka

1) Linia kablowa nn-0,4 kV typu NA2XY 4x120SE w wykopie otwartym
   - P = 14 x 0,39 = 5,46 m^2
2) Linia kablowa nn-0,4 kV YAKY 4x35 w wykopie otwartym
   - P = 9x 0,0282 = 2,53 m^2

28. Kolizje i skrzyżowania z innymi sieciami

Nie dotyczy

29. Ingerencja w zieleń wysoką

Nie dotyczy

30. Ochrona konserwatorska

Jak w projekcie zagospodarowania terenu

31. Opis projektu zagospodarowania terenu

31.1. Przedmiot inwestycji

Budowa sieci elektroenergetycznej - linii kablowych i przyłączy kablowych nn-0,4 kV. Przebudowa istniejącej linii napowietrznej nn-0,4kV zasilanej z obwodu 200 stacji T-5325 Cedry Wielkie IV.

31.2. Projekt zagospodarowania terenu

Na działkach objętych opracowaniem projektuje się wymianę linii napowietrznej oraz budowę linii kablowych oraz złączą kablowego nn-0,4 kV. Projektowane linie kablowe posłużą rozbudowaniu istniejącej sieci elektroenergetycznej. Całość robót należy wykonać zgodnie z projektem zagospodarowania terenu oraz sztuką budowlaną.

32. Uwagi

- Wykonawcą robót powinno być przedsiębiorstwo wyspecjalizowane w dziedzinie budowy sieci energetycznych.
- **Przed przystąpieniem do robót Wykonawca winien zapoznać się z treścią pism uzgadniających (załączonych do projektu) oraz oświadczeń woli – Tom 2: Tytuły prawne do nieruchomości i przestrzegać zawartych w nim zaleceń oraz warunków wydanych zgód (dotyczy m.in. terminów zajęcia nieruchomości).**
- Prace ujęte w niniejszym opracowaniu należy wykonać zgodnie z obowiązującymi przepisami, normami i instrukcjami branżowymi. W czasie robót należy przestrzegać przepisów BHP i p.poż.
- Przed rozpoczęciem robót należy powiadomić służby Energa-Operator S.A. Oddział w Płocku, w celu: wyznaczenia nadzoru, określenia warunków odbioru robót.
- Wykonawca prac zobowiązany jest dokonać wizji lokalnej w terenie w celu opracowania harmonogramu i technologii robót.
- Dopuszcza się zastosowanie aparatów, osprzętu i materiałów o parametrach równoważnych lub lepszych w stosunku do przyjętych rozwiązań.
- Stosować materiały zgodne z wymaganiami zawartymi w **"Standardach technicznych Energa-Operator SA."**, w których określone zostały wymagania techniczne, stawiane wybranym elementom elektroenergetycznej sieci dystrybucyjnej, będącej własnością ENERGA – OPERATOR SA.

33. Zestawienia montażowe i demontażowe

33.1. Zestawienie demontażowe dla stacji transformatorowej SN/nn

Słupowa stacja transformatorowa T-5325 Cedry Wielkie IV:

- Wkładka WT-NH1 gG 100A – 3 szt.
- Wkładka WT-NH1 gF 80A – 3 szt.
- Konstrukcja Km-1 – 2 szt.
- Izolator porcelanowy S-80/2 – 4 szt.
- Obejma O-3 – 2 szt.

33.2. Zestawienie montażowe dla stacji transformatorowej SN/nn

Słupowa stacja transformatorowa T-5325 Cedry Wielkie IV:

- Wkładka WT-NH1 gG 125A – 3 szt.
- Wkładka WT-00 gF 80A – 3 szt.
- Rozłącznik izolacyjny bezpiecznikowy 160A RBK 00
- Hak wieszakowy mocowany taśmą SOT 29 – 1szt.
- Taśma st. 20x0,7 z klam. COT37+COT36 – 2 kpl.
- Uchwyt odciągowy SO276S – 1szt.
- Zacisk odgałęźny przebijający izolację SLIP22.1 – 4 szt.
- Opaska PER15 – 1szt.
- Osłonka końca przewodu PK99.095 – 4 szt.

33.3. **Zestawienie demontażowe linii oświetlenia ulicznego**

Zestawienie demontażowe linii oświetlenia ulicznego zasilanej ze stacji T5325 CEDRY WIELKIE IV							
Lp.	SŁUPY		PRZEWODY		OSPRZĘT		
	Nr słupa	Typ słupa (z punktu widzenia zawieszenia linii oświetleniowej)	Długość przewodu	Przewody	Wysięgnik oprawy oświetlenia ulicznego	Konstrukcja mocująca wysięgnik oprawy	Oprawa oświetleniowa
			m		szt	szt.	szt
Obwód 02 - Linia główna							
1	T-5325 CEDRY WIELKIE IV			AL 1x25mm2	0	0	0
2	sł. 201	P	39		0	0	0
2	sł 202	P	46		0	0	0
SUMA			85		0	0	0

Zestawienie montażowe linii oświetlenia ulicznego zasilanej ze stacji T-5325 CEDRY WIELKIE IV

Lp.	SŁUPY			PRZEWODY		OSPRZĘT																						
	Nr słupa	Typ słupa (z punktu widzenia zawieszenia linii oświetleniowej)	Średnica górna żerdzi	Długość przewodu	Przewody	Wysięgnik oprawy oświetlenia ulicznego W-O/1 fi 50 50x100 z głowicą fi 173	Wysięgnik oprawy oświetlenia ulicznego W-O/1 fi 50 50x100 z głowicą fi 218	Wysięgnik oprawy oświetlenia ulicznego W-O/1 fi 50 50x100 z głowicą fi 263	Konstrukcja mocująca wysięgnik oprawy KW-1	Konstrukcja mocująca wysięgnik oprawy KW-2a	Konstrukcja Km-1	Objemka O-3	Izolator S-80/2	Śruba M16x80	Oprawa oświetleniowa - PRZEWIESZENIE	Oprawa bez. z zaciskiem odgałęźnym SV29.253	Wkładka topikowa 6A	Zacisk odgałęźny przebijający izolację SLIP32.21	Zacisk tulejowy ZUP-5	Przewód izolowany ALYd 16 mm2	Przewód izolowany Dyd 2,5 mm2	Opaska PER 15	Uchwyt przelotowy i narożny SO 270	Uchwyt przelotowy i narożny SO 130	Uchwyt odciągowy SO274S	Taśma stalowa z klamerkami COT37+COT36	Hak wieszakowy mocowany taśmą SOT29	Osłonka końca przewodu PK99.025	Uchwyt przewodu SO79.6
			mm	m		szt	szt	szt	szt.	szt.	szt.	szt.		szt.	szt	szt	szt	szt	szt	m	m	szt	szt	szt.	szt	szt	szt	szt	szt
Obwód 02 - Linia główna																													
1	T-5325	ON	218		AsXSn 2x25mm2																				1	1	1		
2	sł. 201	P	150/100	39																				1		1	1		
3	sł. 202	O	263	46							1	1	1	2				1							1	1	1	4	
SUMA				85		0	0	0	0	0	1	1	1	2	0	0	0	1	0	0	0	0	0	1	2	3	3	4	0

88	Przewód AsXSn 2x25mm2	3	Zapas 4%

* Zestawienie w oparciu o katalogi:
1. Katalog do projektowania linii nn z przewodami izolowanymi samonośnymi na żerdziach wirowanych i ZN - Ensto - Wrzesień 2018

33.3. Zestawienie demontażowe linii napowietrznej nn-0,4 kV

Zestawienie demontażowe linii nap. nn zasilanej ze stacji T-5325 CEDRY WIELKIE IV

Lp.	SŁUPY		OSPRZĘT																								PRZEWODY	
	Nr słupa	Typ słupa	ŻN-10	poprzecznik przełotowy (układ płaski)	poprzecznik narożny (układ płaski)	poprzecznik odporowy (układ płaski)	Konstrukcja mocna Km-1	izolatory porcelanowe (N80, S80)	izolatory szklane	hak do izolatora porcelanowego	uchwyt do izolatora porcelanowego	Hak wieszakowy śrubowy	Uchwyt przelotowy	Uchwyt odciągowy	hak do przyłącza izolowanego	konstrukcja pod gniazdo bocianie	ograniczniki przepięć	odciąg do słupa	Słupowy rozłącznik bezpiecznikowy	poprzecznik do przyłącza nieizolowanego	Przyłącze napowietrzne typu AsXSn do przewieszenie/skrócenia/wydłużenia	Przyłącze nap. AsXSn 2x25 do demontażu	Przyłącze nap. 4xAL. 1x16 do demontażu	Przyłącze nap. AsXSn. 4x16 do przewieszenia	Przyłącze kablowe do demontażu	Przyłącze kablowe do przewieszenia	Długość przęsła	Przewody
			szt	szt	szt	szt	szt	szt	szt	szt	szt	szt	szt	szt	szt	szt.	kpl.	szt	szt	szt	szt	m	m	m	szt	szt.	m	
OBWÓD 200, kierunek sł. 205/1 - Linia główna																												
1	T-5325	Według zestawienia demontażowego stacji transformatorowej																										4x AL 1x70mm2
2	201	P	0	0	0	0	2	4	0	0	0	0	0	0	0	0	0	0	0	0	0	0	0	18	0	0	39	
2	202	P	1	0	0	0	0	4	0	4	0	0	0	0	0	0	0	0	0	0	0	0	0	0	1	0	46	
RAZEM																												
SUMA			1	0	0	0	2	8	0	4	0	0	0	0	0	0	0	0	0	0	0	0	0	18	1	0	85	
																					łączna długość przewodów (x4)						340	4x AL. 1x70mm2

Zestawienie montażowe sieci nn-0,4 kV zasilanej ze stacji T-5325 CEDRY WIELKIE IV

Lp.	Nr słupa/złącza	Typ słupa	SŁUPY									Typ ustoju	USTOJE						PRZEWODY			
			E-10,5/4,3	E-10,5/6	E-10,5/10	E-10,5/15	E-12/4,3	E-12/6	E-12/10	E-12/12	E-12/15		Płyta fundamentu PS-120	Połączenie skręcane do SFP111	Płyta ustojowa U-85	Płyta stopowa 0,3x0,3	Głębokość zakopania	Zestawienie w oparciu o katalog *	Długość przewodu	Długośc przęsła	Przewody	Naprężenie [MPa]
			szt	szt	szt	szt	szt	szt	szt	szt	szt			szt	szt	szt.	m	nr	m	m		MPa
OBWÓD 02, LINIA GŁÓWNA																						
1	T-5325	Według zestawienia montażowego stacji transformatorowej																				
2	sł. 201	P																1	41	39	AsXSn 4x95	17,5
3	sł. 202	O									1	SFP111	2	1	1	1	2,6	1,2	48	46		17,5
	SUMA		0	0	0	0	0	0	0	0	1		2	1	1	1			89	85		

Lp.	Nr słupa/złącza	POPRZECZNIKI, HAKI, UCHWYTY DO LINII IZOLOWANEJ													POPRZECZNIKI, ŚRUBY, OBEJMY DO LINII NIEIZOLOWANEJ				
		Hak wieszakowy śrubowy M16x240 SOT 21.116	Hak wieszakowy śrubowy M16x320 SOT 21.216	Hak nakrętkowy PD 2.3	Hak wieszakowy mocowany taśmą SOT29	Taśma stalowa z klamerkami COT 37, 36	Uchwyt odciągowy SO118.1201S	Uchwyt odciągowy SO276S	Uchwyt odciągowy SO274S	Uchwyt przelotowy i narożny SO130	Uchwyt przelotowy i narożny SO136	Zacisk odgałęźny przebijający izolację SLIP22.1	Zacisk odgałęźny przebijający izolację SLIP32.21	Osłonka końca przewodu PK99.095	Izolator porcelanowy S-80/2	Konstrukcja PKs2/80	Obejma O4/A	Złączka pętlicowa 2509 50-70mm2	Śruba M16x80
		szt	szt	szt	szt	kpl.	szt	szt	szt	szt	szt	szt	szt.	szt	szt	szt.	szt	szt	szt
OBWÓD 02, LINIA GŁÓWNA																			
1	T-5325	Według zestawienia montażowego stacji transformatorowej																	
2	sł. 201	1								1		9							
3	sł. 202				1	2		1				0	1	4	4	2	2	4	4
	SUMA	1	0	0	1	2	0	1	0	1	0	9	1	4	4	2	2	4	4

Lp.	Nr słupa/złącza	OCHRONA PRZEPIĘCIOWA						UZIOM i POŁ. UZIEMIENIA											TABL. IDEN., INF. i OZN. FAZ		Mocowanie przew. tel.			INNE
								Uziom			Poł. uziemienia													
		Ogranicznik przepięć z zaciskami przebijającymi izolację ASA 500 -10BO+E1+K+P z odłącznikiem	Ogranicznik przepięć z zaciskami przebijającymi izolację ASA 500 -10BO+E2+K+P z odłącznikiem	Przewód Lgy 16 mm2	Uchwyt dwumetalowy GALMAR 11 803	Zacisk uziemiający śrubowy 2442	Opaska PER15	Bednarka oc. 25x4 (w gruncie)	Uchwyt do poł. bednarek GALMAR G103 31N	Pręt stalowy oc. Ø16mm o dł. 1,5m	Bednarka ocynkowana 25x4 (na słupie)	Taśma st. 20x0,7 z klam. COT37+COT36	Uchwyt do poł. bednarek GALMAR G103 31N	Zacisk odgałęźny przebijający izolację SLIP22.1	Uchwyt dystansowy SO 79.5	Przewód Lgy 16mm2	Śr. oc. z nakr., podkł. spręż. i okr. M10x25	Zacisk uziemiający śrubowy 2442	Tab. identyfikacyjna	Taśma stalowa z klamerkami COT 37, 36	Hak wieszakowy mocowany taśmą SOT29	Taśma st. 20x0,7 z klam. COT37+COT36	Uchwyt przelotowy i narożny SO270	Konstrukcja pod bocianie gniazdo
		szt	szt	m	szt.	szt.	szt.	m	kpl.	szt.	m	m	szt.	szt	szt.	m	szt	szt.	szt	kpl.	szt	kpl.	szt	kpl
OBWÓD 02, LINIA GŁÓWNA																								
1	T-5325																							
2	sł. 201																		1	2				
3	sł. 202	3	3	5	1	2	1	18	1	6	9	8	1	1	2	5	2	1	1	2		2		
	SUMA	3	3	5	1	2	1	18	1	6	9	8	1	1	2	5	2	1	2	4	0	2	0	0

Obwód 02	AsXSn 4x95mm2	85	Zapas 4%	4
RAZEM	89m			

1*. Zestawienie w oparciu o katalog do projektowania linii nn z przewodami izolowanymi samonośnymi na żerdziach wirowanych i ŻN - Ensto - Wrzesień 2018

2*. Zestawienie w oparciu o katalog do projektowania linii nn z przewodami izolowanymi samonośnymi na żerdziach wirowanych - Ensto - Wrzesień 2016

ZESTAWIENIE MATERIAŁOWE linii kablowych nn-0,4 kV

Lp					Rodzaj gruntu pod wykop				Metody bezwykopowe		Kabel nn-0,4 kV										Złącza kablowe nn-0,4 kV				Zabezpieczenia w złączach						Uziom				Rury osłonowe		Układanie kabla				Zamocowanie kabla na słupie							
	Odcinek od.........do	Miejsce wyposażenia	Długość wykopu	Piasek na podsypkę	chodnik z kostki brukowej	teren zielony	teren zakrzewiony	pobocze drogi	Ilość przecisków	Długość przecisków	Długość trasowa kabla NA2XY 4x120SE	Zapas 2% po trasie	Zapas w stacji słupowej	Zapas przy stacji słupowej	Zapas w złączu	Zapas przy złączu	Zapas na słupie	Zapas przy słupie	Długość trasowa z zapasem	Oznaczniki kablowe	złącze typu KRSN-P2/2F-NH2/2R-NH00/F	Wkładka patentowa P2 na klucz Master Key	Wkładka patentowa P0 na klucz	Tabliczka opisowa w złączu/ach kablowym	Zwieracz nożowy WTZ-2	Wkładka WTNH-0 gG 63 A	Wkładka WTNH-0 gF 63 A	Wkładka WTNH-0 gG 40 A	Ogranicznik mocy ETIMAT T 25A 1P	Ogranicznik mocy ETIMAT T 6A 1P	Bednarka FeZn 25x4 po trasie z zapasem 4%	Uchwyt krzyżowy UKU 16/40/2N	Szpilka bezzłączkowa stalowa ocynkowana fi16 o dł. 1,5m (BK 9101)	Grot do szpilki BK9102	SRS-G Φ110	DVK Φ110	W ziemi (z zapasami)	Na słupie / stacji / złączu	W rurach	Niebieska folia kalandrowana szer. 30cm gr. 0,5mm	Głowiczka termokurczliwa AK 25/150	Ogranicznik przepięć z zaciskami przebijającymi izolację ASA 500 -10BO+E1+K+P z odłącznikiem	Zacisk odgałęźny przebijający izolację SLIW57	Osłona rurowa BE110 dł. 3m	Uchwyt UMR(o) - 110	Uchwyt dystansowy SO79.5	Taśma st. 20x0,7 z klam. COT37+COT36	Kształtka uszczelniająca REC110
Lp	1.	2.	3	4	5	6	7	8	9	10	11	12	13	14	15	16	17	18	19	20	21	22	23	24	25	26	27	28	29	30	31	32	33	34	35	36	37	38	39	40	41	42	43	44	45	46	47	48
T-5325 Obwód 02																																																
2	sł. 202 w kierunku proj. Z3317791	Proj. Z33177911	14	1,12	7	7	☒	☒	☒	☒	14	☒	☒	☒	☒	2	11	1	28	3	1	1	2	4	3	3	☒	3	3	☒	15	1	☒	☒	☒	☒	17	11	☒	17	1	3	3	1	2	7	16	1
3	proj. Z3317791 w kierunku Z3317792	Istn. Z3317792	☒	☒	☒	☒	☒	☒	☒	☒	☒	☒	☒	☒	☒	☒	☒	☒	☒	3	☒	☒	☒	☒	☒	☒	3	☒	☒	☒	☒	☒	☒	☒	☒	☒	☒	☒	☒	9	☒	☒	☒	☒	☒	☒	☒	☒
RAZEM			**14**	**1**	**7**	**7**	**0**	**0**	**0**	**0**	**14**	**0**	**0**	**0**	**0**	**2**	**11**	**1**	**28**	**6**	**1**	**1**	**2**	**4**	**3**	**3**	**3**	**3**	**3**	**0**	**15**	**1**	**0**	**0**	**0**	**0**	**17**	**11**	**0**	**26**	**1**	**3**	**3**	**1**	**2**	**7**		**1**
JM.			m	m3	m	m	m	m	szt	m	m	m	m	m	m	m	m	m	m	szt.	kpl	szt	szt	szt	szt	szt	szt	szt	szt	szt	m	szt	szt	szt	m	m	m	m	m	m	kpl	szt	szt	szt.	szt.	szt.	m	szt

Oprócz urządzeń z powyższej tabeli, trzeba mieć na uwadze dodatkowe materiały robocze według zapotrzebowania - rurki, uchwyty, zaczepy, końcówki kablowe, przewody, listwy zaciskowe, korytka i tym podobne materiały.

W razie konieczności w rozbudowaniu uziemienia złącz kablowych zastosować uziom pionowy zaraz przy złączu

Odizolowane części kabla zabezpieczyć przy użyciu rurek termokurczliwych, które muszą być odporne na promienie UV

Razem:

Kabel NA2XY 4x120SE - 14/28

34. PZT

Rys. nr 1. Projekt zagospodarowania terenu

W Projekcie zagospodarowania terenu, str. 16

35. Schematy jednokresowe

T-5325 Cedry Wielkie IV

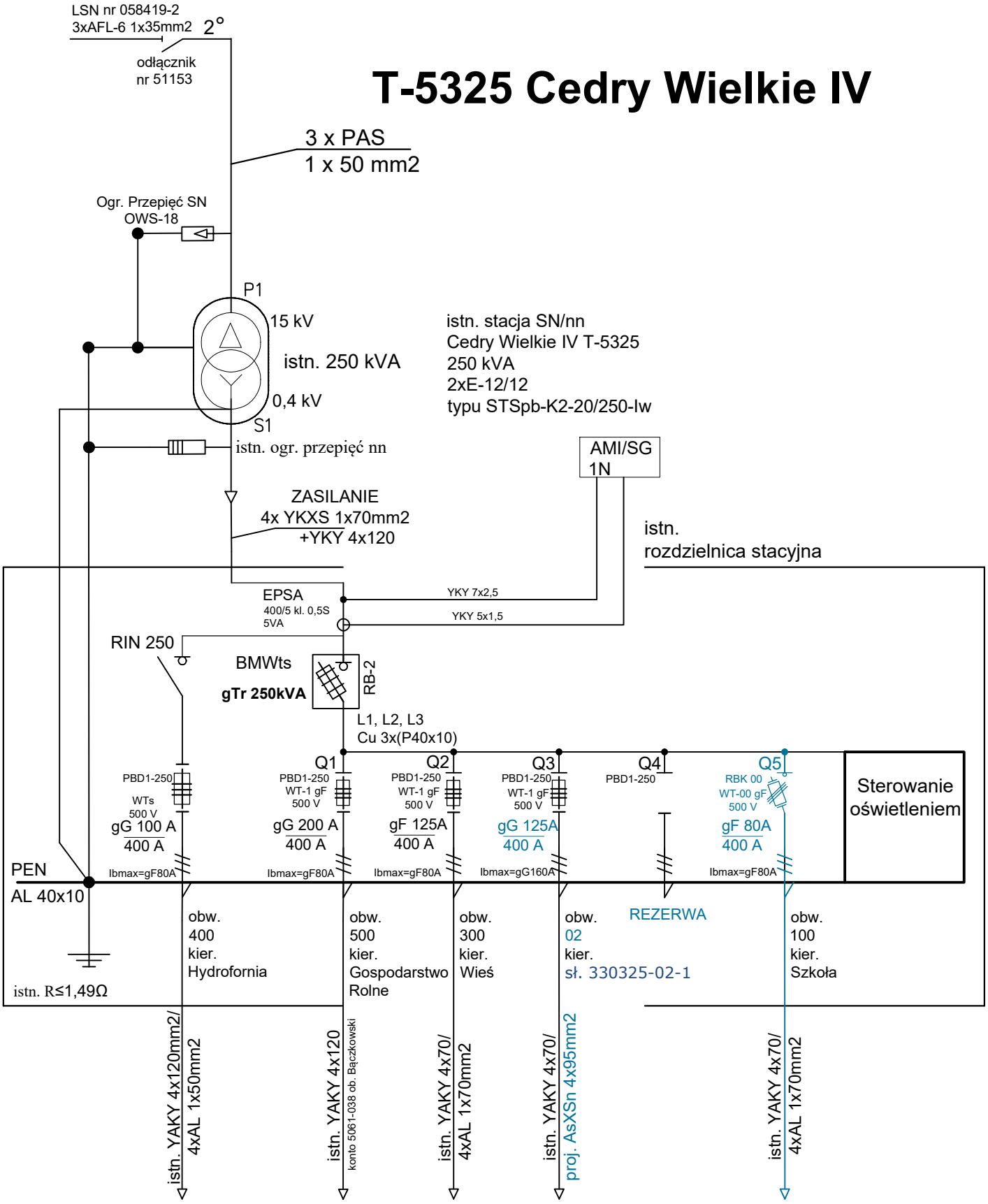

Jednostka Projektowa: **Przedsiębiorstwo Inżynieryjno-Techniczne** **Teltor-Pol Północ SA** **ul. Śnieżna 1, 80-554 Gdańsk**	Inwestor: **Energa-Operator SA** **ul. Marynarki Polskiej 130** **80-557 Gdańsk**

Nazwa projektu:
Przebudowa i budowa sieci elektroenergetycznej nn-0,4kV w msc. Cedry Wielkie, gm. Cedry Wielkie

Funkcja:	Imię i Nazwisko:	Uprawnienia:	Podpis:	**Umowa: GJ05520/22**	
Projektant:	mgr inż. Wiesław Jędryszek	GT-III-630/128/75		Zadanie:	OBI/33/2203432
Sprawdzający:	mgr inż. Szymon Lasota	POM/0278/PWBE/19		Branża:	Elektryczna
Opracował:	Ivan Bohdanets			Skala:	
				Data:	Kwiecień 2025

Tytuł rysunku: **Schemat stacji transformatorowej SN/nn**	Nr rysunku: **2**	Nr strony:

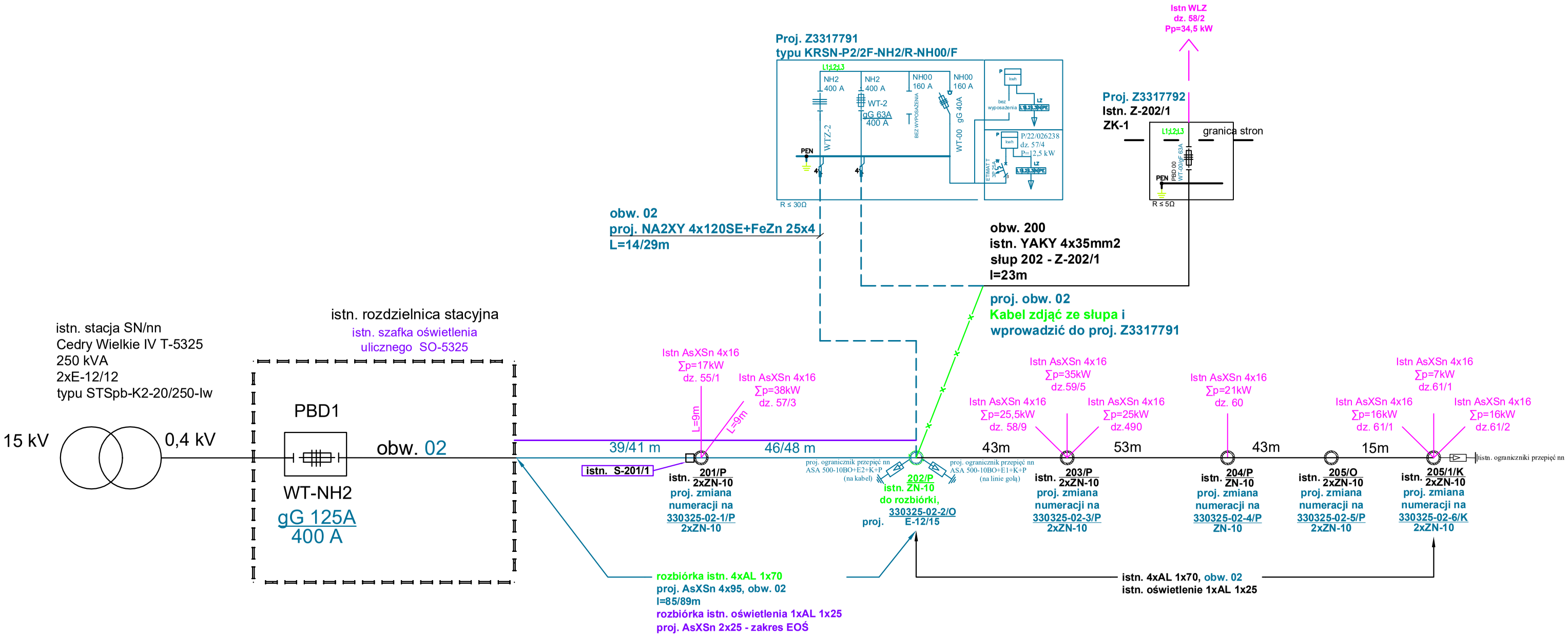

Jednostka Projektowa: **Przedsiębiorstwo Inżynieryjno-Techniczne** **Teltor-Pol Północ SA** **ul. Śnieżna 1, 80-554 Gdańsk**				Inwestor: **Energa-Operator SA** **ul. Marynarki Polskiej 130** **80-557 Gdańsk**	
Nazwa projektu: Przebudowa i budowa sieci elektroenergetycznej nn-0,4kV w msc. Cedry Wielkie, gm. Cedry Wielkie					
Funkcja:	Imię i Nazwisko:	Uprawnienia:	Podpis:	**Umowa: GJ05520/22**	
Projektant:	mgr inż. Wiesław Jędryszek	GT-III-630/128/75		Zadanie:	OBI/33/2203432
Sprawdzający:	mgr inż. Szymon Lasota	POM/0278/PWBE/19		Branża:	Elektryczna
Opracował:	Ivan Bohdanets			Skala:	
				Data:	Kwiecień 2025
Tytuł rysunku: **Schemat sieci nn-0,4kV**				Nr rysunku: **3**	Nr strony:

36. Inne rysunki

36.1. Dokumentacja fotograficzna

Stacja transformatorowa T-5325 CEDRY WIELKIE IV

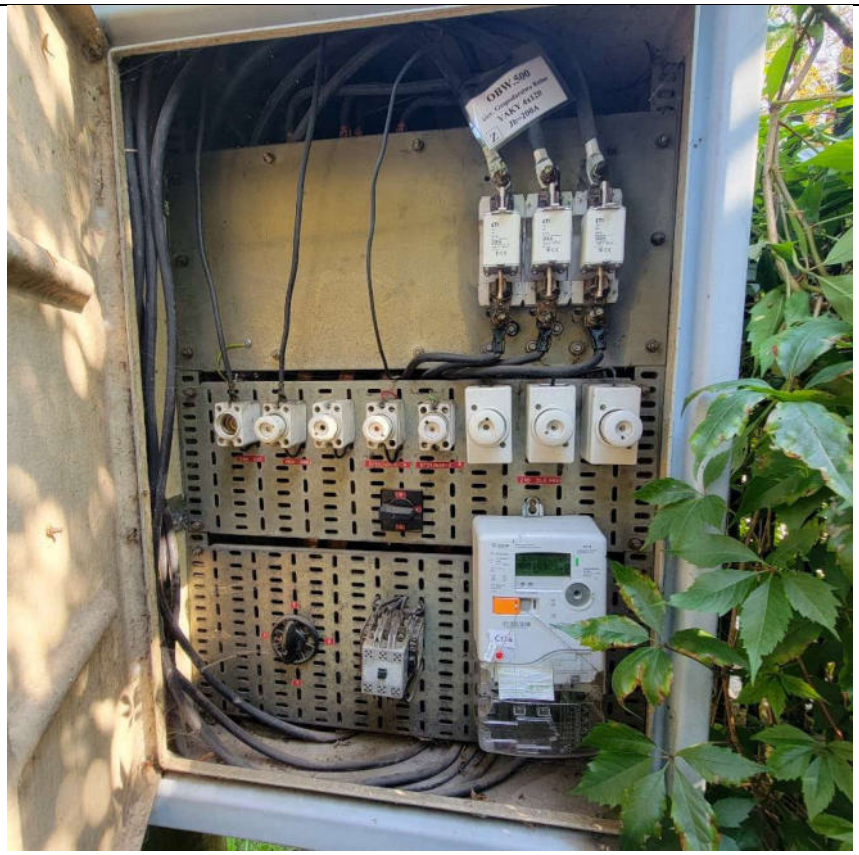

Słup 201

Słup 202

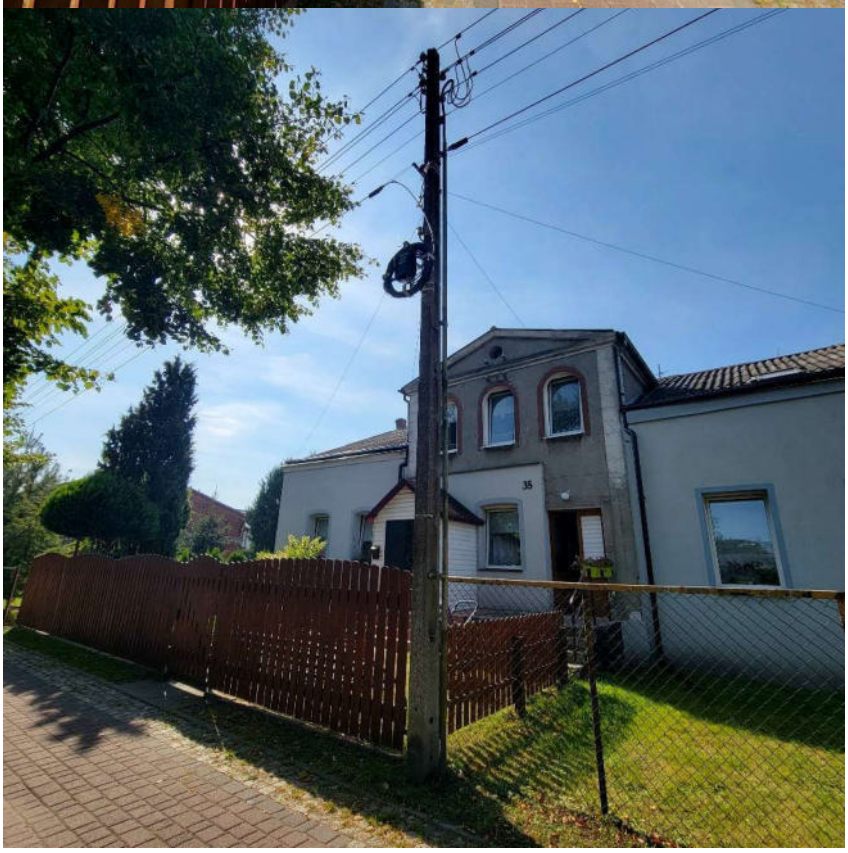

37. Informacja BIOZ

NR UMOWY:	GJ05520/22, OBI/33/2203432, ZN/6802/3333MZI/2022/2203432/1
ZAMIERZENIE BUDOWLANE:	***Przebudowa i budowa sieci elektroenergetycznej nn-0,4kV***
	Kategoria obiektu budowlanego: XXVI – sieci elektroenergetyczne
ADRES:	**Obr. 0003 Cedry Wielkie, gm. Cedry Wielkie, pow. gdański, woj. Pomorskie** **dz. nr 54, 55/1, 57/3, 80/8**
INWESTOR	Energa-Operator SA, ul. Marynarki Polskiej 130, 80-557 Gdańsk
OBSZAR SIECI	T-5325 CEDRY WIELKIE IV
NR WP/WBS	WP P/22/026238
DZIAŁKI PRZYŁĄCZANE:	Obr. 0003 Cedry Wielkie, gm. Cedry Wielkie, dz. nr 57/4
PROJEKTANT:	mgr inż. Wiesław Jędryszek nr uprawnień: GT-III-630/128/75 Spec. instalacyjno-inżynieryjna w zakresie sieci, inst. i urządzeń elektr. mgr inż. Wiesław Jędryszek Uprawniony do projektowania kontrolowania i nadzorowania robót elektrycznych upr. GT-III-630/128/75
SPRAWDZAJĄCY:	mgr inż. Szymon Lasota nr uprawnień: POM/0278/PWBE/2019 Spec. instalacyjna w zakresie sieci, inst. i urządzeń elektr. mgr inż. Szymon Lasota nr upr. POM/0278/PWBE/19 uprawniony do projektowania i kierowania robotami budowlanymi bez ograniczeń w specjalności instalacyjnej w zakresie sieci, instalacji i urządzeń: elektrycznych i elektroenergetycznych
OPRACOWANIE:	Ivan Bohdanets Przedsiębiorstwo Inżynieryjno-Techniczne TELTOR-POLBUDNOG SA GDAŃSK Ivan Bohdanets
DATA:	Kwiecień 2025

INFORMACJA DOTYCZĄCA BEZPIECZEŃSTWA I OCHRONY ZDROWIA

Opracowano na podstawie § 2.1 Rozporządzenia Ministra Infrastruktury z dnia 23 czerwca 2003 r. Dz. U. nr 120 „w sprawie informacji dotyczącej bezpieczeństwa i ochrony zdrowia oraz planu bezpieczeństwa i ochrony zdrowia". Poniżej wymienia się informacje dotyczące zagrożeń, które mogą wystąpić przy prowadzeniu prac wykonawczych związanych z budową: ***„Przebudowa i budowa sieci elektroenergetycznej nn-0,4kV"***

§ 2 pkt 3 w/w Rozporządzenia – *„zakres robót dla całego zamierzenia budowlanego oraz kolejność realizacji poszczególnych obiektów"*

- budowa linii kablowych nn-0,4 kV,
- wymiana słupa nn-0,4 kV
- wymiana linii napowietrznej nn-0,4 kV
- pomiary powykonawcze,

§ 2 pkt 3 ust. 2 w/w Rozporządzenia – „wykaz istniejących obiektów budowlanych"

- sieć elektroenergetyczna nn-0,4kV,
- sieć elektroenergetyczna SN-15 kV,
- sieć wodociągowa,
- sieć telekomunikacyjna,
- sieć gazowa,
- sieć kanalizacyjna,
- droga gminna,
- drogi wewnętrzne,
- budynki jednorodzinne,
- ogrodzenia,

§ 2 pkt 3 ust. 3 w/w Rozporządzenia – *„wskazanie elementów zagospodarowania działki lub terenu, które mogą stwarzać zagrożenie bezpieczeństwa i zdrowia ludzi"*

- istniejąca sieć elektroenergetyczna SN-15kV i nn-0,4kV

§ 2 pkt 3 ust. 4 w/w Rozporządzenia – *„wskazanie dotyczące przewidywanych zagrożeń występujących podczas realizacji robót budowlanych, określające skalę i rodzaj zagrożenia oraz miejsce i czas ich wystąpienia"*

Skala	**Rodzaj zagrożenia**	**Miejsce**	**Czas występowania**
Wysoka	Wpadnięcie do wykopu	Na odcinku wykonanego wykopu	Podczas prac w pobliżu wykopów
Wysoka	Porażenie prądem	Linia kablowa nn-0,4kV	Podczas pracy w pobliżu czynnych urządzeń

§ 2 pkt 3 ust. 5 w/w Rozporządzenia – *„wskazanie sposobu prowadzenia instruktażu pracowników przed przystąpieniem do realizacji robót szczególnie niebezpiecznych"*

Pracownicy powinni być przeszkoleni w zakresie ogólnych przepisów BiHP, muszą posiadać świadectwa szkolenia wstępnego i okresowego.

Na stanowiskach pracy należy przeprowadzić codzienny instruktaż stanowisk zawierający:

- omówienie zakresu prac na dzień roboczy,
- wskazanie bezpiecznego sposobu ich wykonania,
- wyznaczenie osób odpowiedzialnych za poszczególne grupy pracowników w wypadku konieczności opuszczenia placu budowy przez mistrza lub brygadzistę.

Pracownicy wykonujący prace przy czynnych urządzeniach elektroenergetycznych (montażowe i przełączenia) muszą posiadać odpowiednie zaświadczenia kwalifikacyjne. Przy wykonywaniu pomiarów elektrycznych

obowiązuje procedura „poleceń pisemnych" i powinny być wykonywane przez co najmniej dwie osoby, w tym przynajmniej jedna z uprawnieniami. W poleceniu pisemnym należy szczegółowo określić miejsce pracy, zakres robót i konieczne środki ochrony.

§ 2 pkt 3 ust. 6 w/w Rozporządzenia – *„wskazanie środków technicznych i organizacyjnych, zapobiegających niebezpieczeństwom wynikającym z wykonywania robót budowlanych w strefach szczególnego zagrożenia zdrowia lub ich sąsiedztwie, w tym zapewniających bezpieczną i sprawną komunikację, umożliwiającą szybką ewakuację na wypadek pożaru, awarii i innych zagrożeń"*

Pracodawca jest zobowiązany zapoznać pracowników, zgodnie z obowiązującymi przepisami, z:

ryzykiem zawodowym i zagrożeniami dla zdrowia i życia pracowników, które występują na danym stanowisku pracy oraz zastosowanymi środkami likwidującymi lub ograniczającymi to ryzyko i zagrożenie, szczegółowymi instrukcjami z zakresu bezpieczeństwa i higieny pracy dotyczącymi wykonywanych przez nich prac.

Pracownicy zatrudnieni przy pracach na czynnych urządzeniach i instalacjach energetycznych winni posiadać świadectwo kwalifikacyjne – należy przez to rozumieć świadectwo stwierdzające spełnienie przez daną osobę odpowiednich wymagań kwalifikacyjnych do wykonywania pracy na stanowisku dozoru lub eksploatacji w ustalonym zakresie: obsługi, konserwacji, napraw, kontrolno-pomiarowym, montażu dla określonych rodzajów urządzeń i instalacji energetycznych, uzyskane w trybie i na zasadach określonych w Prawie Energetycznym.

Osoby posiadające świadectwa kwalifikacyjne powinny wykazać się między innymi wiedzą z zakresu:

- na stanowiskach eksploatacyjnych – zasad i wymagań bezpieczeństwa pracy i ochrony przeciwpożarowej oraz umiejętności udzielania pierwszej pomocy,
- na stanowiskach dozoru – przepisów bezpieczeństwa i higieny pracy oraz ochrony przeciwpożarowej oraz umiejętności udzielania pierwszej pomocy.

Prace na czynnych urządzeniach i instalacjach energetycznych mogą być wykonywane na polecenie pisemne i ustne lub bez polecenia.

Prace w warunkach szczególnego zagrożenia dla zdrowia i życia ludzkiego należy wykonać na podstawie polecenia pisemnego, przy zastosowaniu odpowiednich środków zabezpieczających zdrowie i życie ludzkie.

Pracownicy niebędący pracownikami zakładu prowadzącego eksploatację danego urządzenia i instalacji energetycznych powinni wykonywać prace wyłącznie na podstawie polecenia pisemnego.

Bez poleceń dozwolone jest wykonywanie:

- czynności związanych z ratowaniem zdrowia i życia ludzkiego,
- zabezpieczenia urządzeń i instalacji przed zniszczeniem,
- przez uprawnione i upoważnione osoby prac eksploatacyjnych określonych w instrukcjach.

Wydawanie poleceń i dopuszczenie pracowników do wykonywania prac należy do obowiązków prowadzącego eksploatację urządzeń i instalacji energetycznych.

Polecenie wykonania pracy powinno w szczególności określać:

- zakres, rodzaj, miejsce i termin,
- środki i warunki do bezpiecznego wykonania pracy,
- liczbę pracowników skierowanych do pracy,
- pracowników odpowiedzialnych za organizację i wykonanie pracy, pełniących funkcję:

koordynującego lub dopuszczającego, przez podanie stanowiska służbowego lub imiennie,
kierownika robót, nadzorującego lub kierującego zespołem pracowników imiennie,
planowane przerwy w czasie pracy.

Prace w pobliżu napięcia powinny być wykonywane przy użyciu środków ochronnych odpowiednich do występujących warunków pracy.

Prace pod napięciem należy wykonać w oparciu o właściwą technologię pracy i przy zastosowaniu wymaganych narzędzi i środków ochronnych, określonych w instrukcji wykonywania tych prac.

Wyłączenie urządzeń i instalacji elektroenergetycznych spod napięcia powinno być wykonane w taki sposób, aby uzyskać przerwę izolacyjną w obwodach zasilających urządzenia i instalacje.
Przed przystąpieniem do wykonywania prac przy urządzeniach i instalacjach elektroenergetycznych wyłączonych spod napięcia należy:

- zastosować odpowiednie zabezpieczenie przed przypadkowym załączeniem napięcia,
- wywiesić tablicę ostrzegawczą w miejscu wyłączenia obwodu o treści: „Nie załączać",
- sprawdzić brak napięcia w wyłączonym obwodzie,
- uziemić wyłączone urządzenia,
- zabezpieczyć i oznakować miejsce pracy odpowiednimi znakami i tablicami ostrzegawczymi.

Uziemienia należy wykonać tak, aby miejsce pracy znajdowało się w strefie ograniczonej uziemieniami, co najmniej jedno uziemienie powinno być widoczne z miejsca pracy. W razie zasilania wielostronnego, uziemienie powinno być wykonane od każdej strony zasilania.
Pracownicy winni być wyposażenia w narzędzia i sprzęt ochronny, które należy:

- przechowywać w miejscach wyznaczonych, w warunkach zapewniających utrzymanie ich w pełnej sprawności,
- poddawać okresowym próbom w zakresie ustalonym w Polskich Normach lub w dokumentacji producenta.

Sprzęt ochronny powinien być oznakowany w sposób trwały przez podanie numeru ewidencyjnego, daty następnej próby okresowej oraz cechy przeznaczenia. Zabronione jest używanie narzędzi i sprzętu, które nie są oznakowane.
Osoby dozoru powinny okresowo sprawdzać stan techniczny, stosowanie, przechowywanie i ewidencję sprzętu ochronnego oraz środków ochrony indywidualnej. Stan techniczny narzędzi pracy i sprzętu ochronnego należy sprawdzać bezpośrednio przed jego użyciem. Narzędzia pracy i sprzęt ochronny, niesprawne lub które utraciły ważność próby okresowej, powinny być niezwłocznie wycofane z użycia. Zabrania się używania uszkodzonych lub niesprawnych narzędzi sprzętu ochronnego.
Pracownicy powinni być wyposażeni w środki ochrony osobistej odpowiednie do wykonywanych prac:

- kaski ochronne,
- rękawice ochronne,
- obuwie gumowe przy pracach w wykopach np. w wodzie gruntowej,
- pracownicy powinni znać instrukcję ewakuacji w wypadku pożaru,
- na stanowisku pracy powinna znajdować się apteczka pierwszej pomocy.

Pracownicy powinni znać telefony alarmowe:

- pogotowia ratunkowego,
- straży pożarnej,
- policji.

Zgodnie z art. 21a ust. 1 Ustawy z dnia 07.07.1994 r. Dz. U. nr 106 z 2000r. „Prawo budowlane" z późn. zmianami, kierownik budowy jest obowiązany sporządzić lub zapewnić sporządzenie przed rozpoczęciem budowy, planu bezpieczeństwa i ochrony zdrowia „planu bioz". Opracowany plan bezpieczeństwa winien zostać uzgodniony z Inwestorem.