Egz. 1

PROJEKT BUDOWLANY

INWESTOR:	**ENERGA – OPERATOR Spółka Akcyjna** z siedzibą w Gdańsku, ul. Marynarki Polskiej 130, 80-557 Gdańsk
NAZWA ZAMIERZENIA BUDOWLANEGO:	**Budowa elektroenergetycznej sieci kablowej nN-0,4kV wraz z rozdzielnicą kablową oraz wymianą złącza kablowo-pomiarowego**
ADRES:	**Cekanowo, gm. Słupno**
POZOSTAŁE DANE ADRESOWE:	**jednostka ewidencyjna nr 141912_2 SŁUPNO** **obręb nr 0004 Celanowo** **działki ewid. nr: 141912_2.0004.221/8** **141912_2.0004.220/3** **141912_2.0004.258/4**
KATEGORIA OBIEKTU BUDOWLANEGO:	**XXVI – sieć elektroenergetyczna**
SPIS ZAWARTOŚCI - ELEMENTY:	**1. PROJEKT ZAGOSPODAROWANIA TERENU** **2. PROJEKT ARCHITEKTONICZNO-BUDOWLANY** **3. PROJEKT TECHNICZNY** **4. ZAŁĄCZNIKI DO PROJEKTU BUDOWLANEGO**
NR UMOWY:	**P/24/062499**
NR WP, WBS:	**P/24/062499, B/24/067826**

Zespół autorski	Imię i Nazwisko Numer uprawnień	Branża	Data	Podpis
Projektant	***Janusz Michał Szałański*** *nr ewid. MAZ/0279/PWBE/15* *do projektowania i kierowania robotami budowlanymi w specjalności instalacyjnej w zakresie sieci, instalacji i urządzeń elektrycznych i elektroenergetycznych bez ograniczeń*	*Elektryczna*	*25.04.2025r.*	mgr inż. Janusz Szałański UPRAWNIENIA BUDOWLANE do projektowania i kierowania robotami budowlanymi w specjalności instalacyjnej w zakresie instalacji i urządzeń elektrycznych i elektroenergetycznych bez ograniczeń Nr. ewid: MAZ/0279/PWBE/15

Firma Handlowo Usługowa "ELSTAR" Janusz Szałański
09-440 Staroźreby, ul. Płocka 11
NIP: 774-234-73-69, REGON: 142644061
tel.: 795 020 355, e-mail: elstar.projekt@gmail.com

PROJEKT
ZAGOSPODAROWANIA TERENU

INWESTOR:	**ENERGA – OPERATOR Spółka Akcyjna** z siedzibą w Gdańsku, ul. Marynarki Polskiej 130, 80-557 Gdańsk
NAZWA ZAMIERZENIA BUDOWLANEGO:	**Budowa elektroenergetycznej sieci kablowej nN-0,4kV wraz z rozdzielnicą kablową oraz wymianą złącza kablowo-pomiarowego**
ADRES:	**Cekanowo, gm. Słupno**
POZOSTAŁE DANE ADRESOWE:	**jednostka ewidencyjna nr 141912_2 SŁUPNO** **obręb nr 0004 Celanowo** **działki ewid. nr: 141912_2.0004.221/8** **141912_2.0004.220/3** **141912_2.0004.258/4**
KATEGORIA OBIEKTU BUDOWLANEGO:	**XXVI – sieć elektroenergetyczna**

Zespół autorski	Imię i Nazwisko Numer uprawnień	Branża	Data	Podpis
Projektant	***Janusz Michał Szałański*** *nr ewid. MAZ/0279/PWBE/15* *do projektowania i kierowania robotami budowlanymi w specjalności instalacyjnej w zakresie sieci, instalacji i urządzeń elektrycznych i elektroenergetycznych bez ograniczeń*	*Elektryczna*	*25.04.2025r.*	mgr inż. Janusz Szałański UPRAWNIENIA BUDOWLANE do projektowania i kierowania robotami budowlanymi w specjalności instalacyjnej w zakresie instalacji i urządzeń elektrycznych i elektroenergetycznych bez ograniczeń Nr. ewid: MAZ/0279/PWBE/15

Firma Handlowo Usługowa "ELSTAR" Janusz Szałański
09-440 Staroźreby, ul. Płocka 11
NIP: 774-234-73-69, REGON: 142644061
tel.: 795 020 355, e-mail: elstar.projekt@gmail.com

SPIS TREŚCI

1. Dokumenty dołączone do projektu ... 3
1.1. Kopia decyzji o nadaniu uprawnień budowlanych ... 3
1.2. Kopia zaświadczenia o przynależności do właściwej Izby Inżynierów Budownictwa ... 5
1.3. Oświadczenie projektanta ... 6
2. Część opisowa ... 7
2.1. Przedmiot zamierzenia budowlanego ... 7
2.2. Stan istniejący zagospodarowania terenu ... 7
2.3. Projekt zagospodarowania terenu ... 7
2.3.1. Urządzenia budowlane związane z obiektami budowlanymi, sposób odprowadzania lub oczyszczania ścieków, układ komunikacyjny, sposób dostępu do drogi publicznej ... 7
2.3.2. Parametry techniczne sieci i urządzeń uzbrojenia terenu ... 8
2.3.3. Ukształtowanie terenu i układ zieleni ... 8
2.4. Zestawienie powierzchni poszczególnych części zagospodarowania działki budowlanej lub terenu ... 8
2.5. Informacje i dane ... 8
2.5.1. Dane o rodzaju ograniczeń lub zakazów w zabudowie i zagospodarowaniu tego terenu wynikających z aktów prawa miejscowego lub decyzji o warunkach zabudowy i zagospodarowania terenu8
2.5.2. Dane informujące czy działka lub teren, na którym jest projektowany obiekt budowlany, są wpisane do rejestru zabytków lub gminnej ewidencji zabytków lub czy zamierzenie budowlane lokalizowane jest na obszarze objętym ochroną konserwatorską ... 9
2.5.3. Dane określające wpływ eksploatacji górniczej na działkę lub teren zamierzenia budowlanego ... 9
2.5.4. Informacje i dane o charakterze, cechach istniejących i przewidywanych zagrożeń dla środowiska oraz higieny i zdrowia użytkowników projektowanych obiektów budowlanych i ich otoczenia w zakresie zgodnym z przepisami odrębnymi ... 9
2.5.5. Dane dotyczące ochrony przeciwpożarowej ... 10
2.5.6. Obszar oddziaływania obiektu ... 10
3. Część rysunkowa ... 11
3.1. Projekt zagospodarowania terenu – rys. nr 1 ... 11

2. Część opisowa

2.1. Przedmiot zamierzenia budowlanego

Przedmiotem opracowania jest budowa elektroenergetycznej sieci kablowej nN-0,4kV wraz z rozdzielnicą kablową oraz wymianą złącza kablowo-pomiarowego w miejscowości Cekanowo, gm. Słupno, dz. 221/8, 220/3, 258/4.

2.2. Stan istniejący zagospodarowania terenu

Inwestycja zlokalizowana na terenie miejscowości Cekanowo, gm. Słupno.

W zakresie infrastruktury teren zagospodarowany jest przez:

- kablowa sieć elektroenergetyczna nN-0,4kV
- sieć gazociągowa
- podziemna sieć kanalizacyjna
- podziemna sieć wodociągowa
- utwardzone drogi wewnętrzne

W pozostałej części projektowanej sieci kablowej nN-0,4kV wraz wraz z rozdzielnicą kablową oraz wymianą złącza kablowo-pomiarowego nie stwierdzono występowania utrudnień, które wymagałyby zaprojektowania dodatkowych rozwiązań technicznych.

Istniejące zagospodarowanie w zakresie objętym inwestycją obejmuje działki nr 221/8, 220/3, 258/4 obręb 0004 CEKANOWO, jednostka ewidencyjna 141912_2 SŁUPNO.

2.3. Projekt zagospodarowania terenu

Zgodnie z załączonym projektem zagospodarowania terenu w skali 1:500 zakres inwestycji objęty niniejszym opracowaniem obejmuje:

- budowę elektroenergetycznej sieci kablowej nN-0,4kV o długości 2 x 214/240 mb wykonanej kablem typu 2 x NA2XY 4x240 mm^2 SM po trasie wskazanej w projekcie zagospodarowania terenu;
- budowę rozdzielnicy kablowej typu KRSN-0/5R-NH2/F w lokalizacji wskazanej w projekcie zagospodarowania terenu;
- wymianę istniejącego złącza kablowo-pomiarowego typu P1/Rs/LZV/F na złącze kablowo-pomiarowe typu KRSN-PP/1R-NH2+1R-NH2/F, w lokalizacji wskazanej w projekcie zagospodarowania terenu

Obszar objęty inwestycją przedstawiony został w części graficznej w skali 1:500. Na aktualnym podkładzie geodezyjnym przedstawiono istniejącą infrastrukturę naziemną i podziemną zawierającą układ obiektów budowlanych, sieć uzbrojenia terenu, układ komunikacyjny, zieleń oraz obiekty projektowane.

2.3.1. Urządzenia budowlane związane z obiektami budowlanymi, sposób odprowadzania lub oczyszczania ścieków, układ komunikacyjny, sposób dostępu do drogi publicznej

Planowana budowa elektroenergetycznej sieci kablowej nN-0,4kV wraz wraz z rozdzielnicą kablową oraz wymianą złącza kablowo-pomiarowego nie wymaga zaprojektowania dodatkowych urządzeń technicznych zapewniających możliwość użytkowania obiektu zgodnie z jego przeznaczeniem.

Inwestycja nie powoduje powstania odpadów, nie spowoduje zmian w ukształtowaniu terenu, układzie komunikacyjnym oraz nie narusza obiektów zieleni. Wszystkie prace ziemne należy prowadzić w taki sposób, aby ograniczyć do minimum koszty związane z przywróceniem terenu do stanu pierwotnego.

Transport materiałów oraz dojazd sprzętu budowlanego będzie odbywał się z wykorzystaniem istniejącego układu dróg. Po zakończeniu prac teren zostanie uporządkowany i przywrócony do stanu pierwotnego.

2.3.2. Parametry techniczne sieci i urządzeń uzbrojenia terenu

a) sieć kablowa niskiego napięcia 0,4kV

- typ i przekrój kabli – **2 x NA2XY 4x240 mm²**
- średnica zewnętrzna kabla – 2 x 57,0 mm
- napięcie znamionowe U_0 – 0,6 kV
- napięcie znamionowe U – 1 kV
- materiał żyły roboczej: aluminium
- izolacja żyły – XLPE (polietylen usieciowany)
- materiał powłoki zewnętrznej: PVC (polichlorek winylu)

b) rozdzielnica kablowa niskiego napięcia 0,4kV

- typ – **KRSN-0/5R-NH2/F**
- wymiary (szer. x wys. x gł.) – **ok. 0,6m x ok. 1,8m x ok. 0,35m** (część nadziemna – wys. ok. 1,2m, część podziemna – ok. 0,6m)
- napięcie znamionowe – **230/400 V**
- stopnie ochrony – **IK10, IP44**

c) złącze kablowo-pomiarowe niskiego napięcia 0,4kV

- typ – **KRSN-PP/1R-NH2+1R-NH2/F**
- wymiary (szer. x wys. x gł.) – **ok. 0,8m x ok. 1,7m x ok. 0,25m** (część nadziemna – wys. ok. 1,1m, część podziemna – ok. 0,6m)
- napięcie znamionowe – **230/400 V**
- stopnie ochrony – **IK10, IP44**

2.3.3. Ukształtowanie terenu i układ zieleni

Projektowana inwestycja zlokalizowana jest na terenie o dużym zróżnicowaniu wysokościowym – projektuje się przewiert sterowany (profil przewiertu ujęto w Projekcie architektoniczno-budowlanym). Nie przewiduje się zmian ukształtowania terenu oraz ingerencji w istniejący system zieleni, za wyjątkiem rekultywacji trawników zlokalizowanych w miejscu prowadzonych prac ziemnych.

2.4. Zestawienie powierzchni poszczególnych części zagospodarowania działki budowlanej lub terenu

Obiekty liniowe nie wymagają zestawienia powierzchni.

2.5. Informacje i dane

2.5.1. Dane o rodzaju ograniczeń lub zakazów w zabudowie i zagospodarowaniu tego terenu wynikających z aktów prawa miejscowego lub decyzji o warunkach zabudowy i zagospodarowania terenu

Projektowana inwestycja zlokalizowana jest na terenie dla którego Rada Gminy Słupno wydała Uchwałę nr 262/XXXIII/06 z dnia 17 marca 2006r. w sprawie Miejscowego planu zagospodarowania przestrzennego gminy Słupno.

Dla planowanego przedsięwzięcia nie wprowadzono ograniczeń i zakazów w zabudowie i zagospodarowaniu terenu. Inwestycje spełnia wszelkie wymagania ujęte w ww. Uchwale.

2.5.2. Dane informujące czy działka lub teren, na którym jest projektowany obiekt budowlany, są wpisane do rejestru zabytków lub gminnej ewidencji zabytków lub czy zamierzenie budowlane lokalizowane jest na obszarze objętym ochroną konserwatorską

Teren przeznaczony pod przedmiotową inwestycję nie jest położony na terenie wpisanym do rejestru zabytków oraz nie znajduje się w obszarze stanowisk archeologicznych.

Jeżeli w trakcie prowadzenia prac ziemnych, dojdzie do odkrycia przedmiotu, co do którego istnieje przypuszczenie iż jest on zabytkiem, należy zgodnie z zapisami art. 32 ustawy z dnia 23 lipca 2003 r. o ochronie zabytków i opiece nad zabytkami (Dz. U. 2021 poz. 710 z późniejszymi zmianami) :

- wstrzymać wszelkie roboty mogące uszkodzić lub zniszczyć odkryty przedmiot;
- zabezpieczyć, przy użyciu dostępnych środków, ten przedmiot i miejsce jego odkrycia;
- niezwłocznie zawiadomić o tym właściwego Wojewódzkiego Konserwatora Zabytków, a jeżeli jest to niemożliwe, właściwego wójta, burmistrza lub prezydenta miasta.

2.5.3. Dane określające wpływ eksploatacji górniczej na działkę lub teren zamierzenia budowlanego

Inwestycja nie jest zlokalizowana na terenie górniczym.

2.5.4. Informacje i dane o charakterze, cechach istniejących i przewidywanych zagrożeń dla środowiska oraz higieny i zdrowia użytkowników projektowanych obiektów budowlanych i ich otoczenia w zakresie zgodnym z przepisami odrębnymi

Przedmiotowa budowa i eksploatacja sieci kablowej nN-0,4kV wraz wraz z rozdzielnicą kablową oraz wymianą złącza kablowo-pomiarowego nie ma negatywnego wpływu na środowisko, nie stanowi zagrożenia dla otoczenia oraz zdrowia użytkowników z nim sąsiadujących. Zgodnie z ustawą z dnia 27 kwietnia 2001 r. Prawo ochrony środowiska (Dz. U. 2022 poz. 2556) planowane przedsięwzięcie zalicza się do inwestycji, które wykonuje się w sposób zapewniający ograniczenie ich oddziaływania na środowisko. Zgodnie z Rozporządzeniem Rady Ministrów z dnia 9 listopada 2010 r. w sprawie przedsięwzięć mogących znacząco oddziaływać na środowisko (Dz. U. 2019 poz. 1839) planowana inwestycja nie jest zaliczana do przedsięwzięć mogących zawsze znacząco oddziaływać na środowisko, ani do przedsięwzięć mogących potencjalnie znacząco oddziaływać na środowisko. Podczas realizacji przedsięwzięcia należy bezwzględnie uwzględnić ochronę wszystkich elementów środowiska, a w szczególności ochronę rzeźby terenu, gleby, zieleni i stosunków wodnych. Powstałe w trakcie realizacji inwestycji odpady należy usunąć oraz naprawić wszelkie uszkodzone elementy zagospodarowania. Inwestycje należy prowadzić w sposób, który zapewni maksymalną ochronę roślinności oraz przy zminimalizowanym oddziaływaniu na środowisko, zapewniając zachowanie walorów krajobrazowych środowiska oraz ochronę przed szkodliwymi uciążliwościami dla środowiska. Projekt nie wymaga decyzji o środowiskowych uwarunkowaniach w rozumieniu przepisów z dnia 3 października 2008 r. o udostępnianiu informacji o środowisku i jego ochronie, udziale społeczeństwa w ochronie środowiska oraz o ocenach oddziaływania na środowisko (Dz. U. 2021 poz. 2373). Projektowana inwestycja jest zlokalizowana poza obszarami Natura 2000.

Budowa prowadzona będzie zgodnie z zasadami wiedzy technicznej, normami oraz obowiązującymi przepisami z zakresu środowiska – bez naruszania korzeni drzew, krzewów wraz z przywróceniem trawników do stanu pierwotnego oraz zgodnie z obowiązującymi przepisami BHP. Brak jest i nie przewiduje się występowania zagrożeń dla środowiska oraz higieny i zdrowia użytkowników projektowanego obiektu budowlanego.

W wyniku prowadzenia inwestycji zachowane zostaną dotychczasowe interesy osób trzecich w zakresie warunków dostępu do drogi publicznej, możliwości korzystania z wody, kanalizacji, energii elektrycznej i cieplnej, środków łączności, dostępu do światła dziennego w pomieszczeniach przeznaczonych na pobyt ludzi, ochrony przez uciążliwościami powodowanymi przez hałas, wibracje, zakłócenia elektryczne i promieniowanie, zanieczyszczenie powietrza, wody i gleby. Należy powstrzymać się od działań, które zakłócałyby korzystanie z nieruchomości sąsiednich, jak również spełnić wymagania dotyczące bezpieczeństwa pożarowego,

bezpieczeństwa konstrukcji oraz bezpieczeństwa użytkowania wód gruntowych i gleby.

2.5.5. Dane dotyczące ochrony przeciwpożarowej

Dla projektowanego obiektu nie wymaga się spełnienia wymagań ochrony przeciwpożarowej.

2.5.6. Obszar oddziaływania obiektu

Zgodnie z art. 28 ust. 2 ustawy Prawo budowlane (Dz. u. z 2024 r. poz. 725 z późn. zm.) w myśl art. 3 pkt. 20 ustawy z dnia 7 lipca 1994 r. Prawo Budowlane (Dz. u. z 2024 r. poz. 725 z późn. zm.) informuje, że uwzględniając rodzaj, przeznaczenie i usytuowanie zaprojektowanego obiektu budowlanego, obszar oddziaływania obiektu obejmuje:

działki o nr 221/8, 220/3, 258/4
obręb 0004 Cekanowo
jednostka ewidencyjna 141912_12 SŁUPNO

Zgodnie z przepisami:

- Ustawy z dnia 7 lipca 1994 r. Prawo Budowlane (Dz. U. 2024 r. poz. 725 z późn. zm.) - art. 3 pkt. 20, art. 5 ust. 1;
- Ustawy z dnia 27 marca 2003 r. o planowaniu i zagospodarowaniu przestrzennym (Dz. U. 2023 poz. 977) – art. 50, ust. 1 i 2a;
- Ustawy z dnia 10 kwietnia 1997 r. Prawo energetyczne (Dz. U. 2022 poz. 1385) – art. 51, ust. 1, pkt 3;
- Rozporządzenia Ministra Zdrowia z dnia 17 grudnia 2019 r. w sprawie dopuszczalnych poziomów pól elektromagnetycznych w środowisku (Dz. U. 2019 poz.2448) – załącznik do rozporządzenia – tabela 1 i 2;
- Ustawy z dnia 21 marca 1985 r. o drogach publicznych (Dz. U. 2023 poz. 645) – art. 39, ust. 1a, 3 i 3a;
- Rozporządzenia Rady Ministrów z 10 września w sprawie przedsięwzięć mogących znacząco oddziaływać na środowisko (Dz. U. 2019 poz. 1839 z późn. zmianami) – § 2, ust. 1, pkt. 6;
- Ustawy z dn. 27 kwietnia 2001 r. Prawo ochrony środowiska (Dz. U. 2022 poz. 2556) – art. 122, ust. 1 i 2;
- Przepisami szczegółowymi dotyczącymi odległości i przebiegu projektowanych części sieci elektroenergetycznej od innych obiektów i granic nieruchomości, przepisami z zakresu budowy elektroenergetycznych linii kablowych oraz ochrony przeciwporażeniowej:
  - Norma SEP-E-004 Elektroenergetyczne i sygnalizacyjne linie kablowe. Projektowanie i budowa,
  - PN-92/E-05009/41 Ochrona przeciwporażeniowa.

zawierającymi regulacje dotyczące lokalizacji obiektów i urządzeń budowlanych od innych obiektów i granic nieruchomości obszaru oddziaływania obiektu budowlanego, zakres planowanej inwestycji mieści się w całości na w/w działkach. Przewidywany rodzaj robót nie stanowi uciążliwości projektowanych obiektów na tereny przyległe, nie wypływa negatywnie na działki sąsiednie oraz nie stwarza zagrożenia dla higieny i zdrowia jego użytkowników. Inwestycja nie kwalifikuje się do opracowania raportu o oddziaływaniu na środowisko oraz nie ma podstaw prawnych do ustalenia obszaru ograniczonego użytkowania. Brak jest odrębnych przepisów nakazujących objęcie obszarem oddziaływania działek innych niż podano powyżej.

mgr inż. Janusz Szałański
UPRAWNIENIA BUDOWLANE
do projektowania i kierowania robotami budowlanymi
w specjalności instalacyjnej w zakresie instalacji i urządzeń
elektrycznych i elektroenergetycznych
bez ograniczeń
Nr. ewid: MAZ/0279/PWBE/15

3. Część rysunkowa

3.1. Projekt zagospodarowania terenu – rys. nr 1

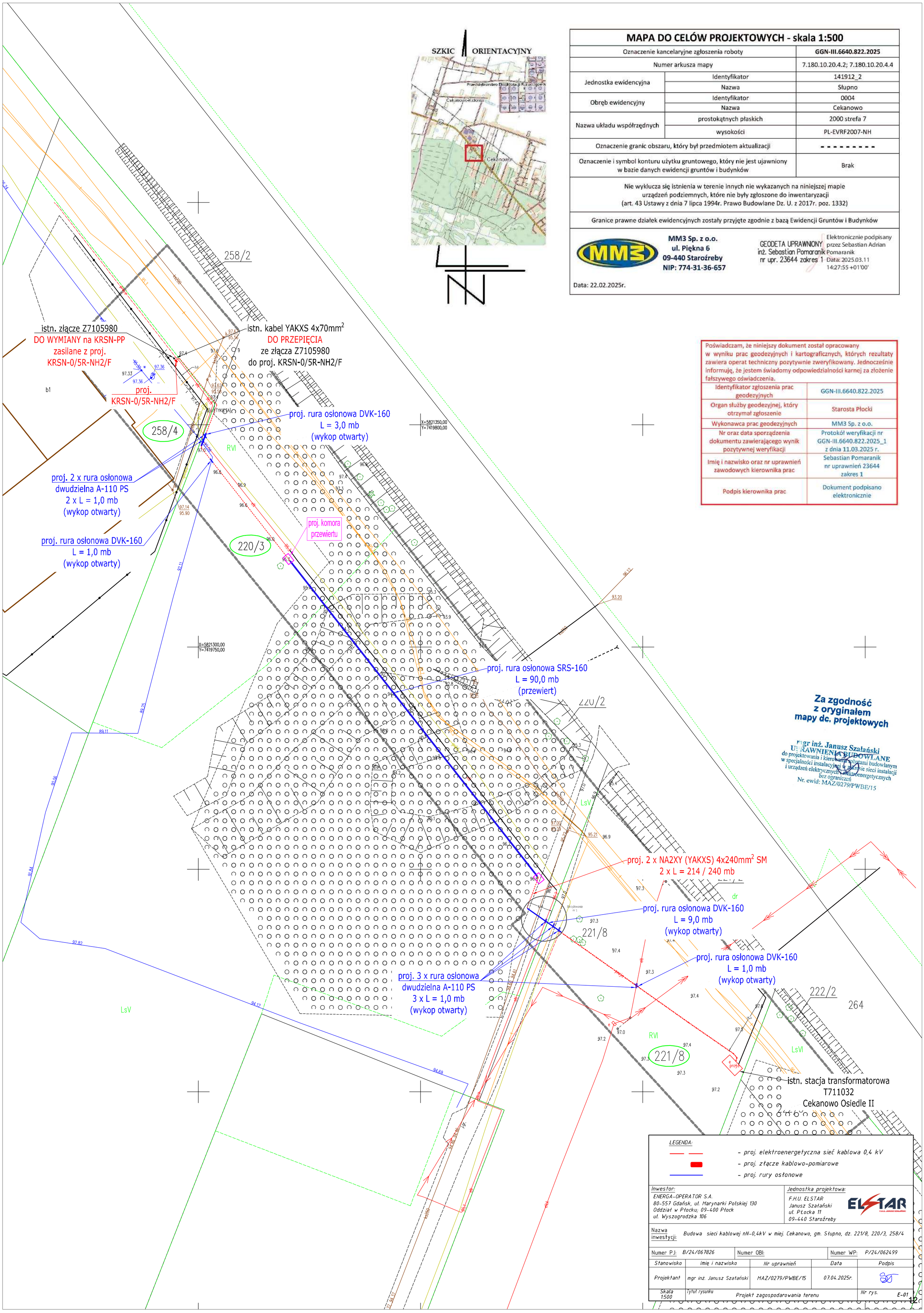

MAPA DO CELÓW PROJEKTOWYCH - skala 1:500

Oznaczenie kancelaryjne zgłoszenia roboty		**GGN-III.6640.822.2025**
Numer arkusza mapy		7.180.10.20.4.2; 7.180.10.20.4.4
Jednostka ewidencyjna	Identyfikator	141912_2
	Nazwa	Słupno
Obręb ewidencyjny	Identyfikator	0004
	Nazwa	Cekanowo
Nazwa układu współrzędnych	prostokątnych płaskich	2000 strefa 7
	wysokości	PL-EVRF2007-NH
Oznaczenie granic obszaru, który był przedmiotem aktualizacji		- - - - - - - - -
Oznaczenie i symbol konturu użytku gruntowego, który nie jest ujawniony w bazie danych ewidencji gruntów i budynków		Brak

Nie wyklucza się istnienia w terenie innych nie wykazanych na niniejszej mapie urządzeń podziemnych, które nie były zgłoszone do inwentaryzacji (art. 43 Ustawy z dnia 7 lipca 1994r. Prawo Budowlane Dz. U. z 2017r. poz. 1332)

Granice prawne działek ewidencyjnych zostały przyjęte zgodnie z bazą Ewidencji Gruntów i Budynków

MM3 Sp. z o.o.
ul. Piękna 6
09-440 Staroźreby
NIP: 774-31-36-657

GEODETA UPRAWNIONY
inż. Sebastian Pomaranik
nr upr. 23644 zakres 1

Elektronicznie podpisany przez Sebastian Adrian Pomaranik
Data: 2025.03.11 14:27:55 +01'00'

Data: 22.02.2025r.

Poświadczam, że niniejszy dokument został opracowany w wyniku prac geodezyjnych i kartograficznych, których rezultaty zawiera operat techniczny pozytywnie zweryfikowany. Jednocześnie informuję, że jestem świadomy odpowiedzialności karnej za złożenie fałszywego oświadczenia.

Identyfikator zgłoszenia prac geodezyjnych	GGN-III.6640.822.2025
Organ służby geodezyjnej, który otrzymał zgłoszenie	Starosta Płocki
Wykonawca prac geodezyjnych	MM3 Sp. z o.o.
Nr oraz data sporządzenia dokumentu zawierającego wynik pozytywnej weryfikacji	Protokół weryfikacji nr GGN-III.6640.822.2025_1 z dnia 11.03.2025 r.
Imię i nazwisko oraz nr uprawnień zawodowych kierownika prac	Sebastian Pomaranik nr uprawnień 23644 zakres 1
Podpis kierownika prac	Dokument podpisano elektronicznie

Za zgodność z oryginałem mapy dc. projektowych

mgr inż. Janusz Szałański
UPRAWNIENIA BUDOWLANE
do projektowania i kierowania robotami budowlanymi w specjalności instalacyjnej w zakresie sieci instalacji i urządzeń elektrycznych i elektroenergetycznych bez ograniczeń
Nr. ewid: MAZ/0279/PWBE/15

LEGENDA:
- proj. elektroenergetyczna sieć kablowa 0,4 kV
- proj. złącze kablowo-pomiarowe
- proj. rury osłonowe

Inwestor: ENERGA-OPERATOR S.A. 80-557 Gdańsk, ul. Marynarki Polskiej 130 Oddział w Płocku; 09-400 Płock ul. Wyszogrodzka 106	Jednostka projektowa: F.H.U. ELSTAR Janusz Szałański ul. Płocka 11 09-440 Staroźreby

Nazwa inwestycji: Budowa sieci kablowej nN-0,4kV w miej. Cekanowo, gm. Słupno, dz. 221/8, 220/3, 258/4

Numer PJ: B/24/067826 | Numer OBI: | Numer WP: P/24/062499

Stanowisko	Imię i nazwisko	Nr uprawnień	Data	Podpis
Projektant	mgr inż. Janusz Szałański	MAZ/0279/PWBE/15	07.04.2025r.	

Skala 1:500	Tytuł rysunku: Projekt zagospodarowania terenu	Nr rys. E-01

PROJEKT
ARCHITEKTONICZNO-BUDOWLANY

INWESTOR:	**ENERGA – OPERATOR Spółka Akcyjna** z siedzibą w Gdańsku, ul. Marynarki Polskiej 130, 80-557 Gdańsk
NAZWA ZAMIERZENIA BUDOWLANEGO:	**Budowa elektroenergetycznej sieci kablowej nN-0,4kV wraz z rozdzielnicą kablową oraz wymianą złącza kablowo-pomiarowego**
ADRES:	**Cekanowo, gm. Słupno**
POZOSTAŁE DANE ADRESOWE:	**jednostka ewidencyjna nr 141912_2 SŁUPNO** **obręb nr 0004 Cekanowo** **działki ewid. nr: 141912_2.0004.221/8** **141912_2.0004.220/3** **141912_2.0004.258/4**
KATEGORIA OBIEKTU BUDOWLANEGO:	**XXVI – sieć elektroenergetyczna**

Zespół autorski	Imię i Nazwisko Numer uprawnień	Branża	Data	Podpis
Projektant	***Janusz Michał Szałański*** *nr ewid. MAZ/0279/PWBE/15* *do projektowania i kierowania robotami budowlanymi w specjalności instalacyjnej w zakresie sieci, instalacji i urządzeń elektrycznych i elektroenergetycznych bez ograniczeń*	*Elektryczna*	*25.04.2025r.*	mgr inż. Janusz Szałański UPRAWNIENIA BUDOWLANE do projektowania i kierowania robotami budowlanymi w specjalności instalacyjnej w zakresie instalacji i urządzeń elektrycznych i elektroenergetycznych bez ograniczeń Nr. ewid: MAZ/0279/PWBE/15

Firma Handlowo Usługowa "ELSTAR" Janusz Szałański
09-440 Staroźreby, ul. Płocka 11
NIP: 774-234-73-69, REGON: 142644061
tel.: 795 020 355, e-mail: elstar.projekt@gmail.com

Spis treści

1. Dokumenty dołączone do projektu 3

1.1. Oświadczenie projektanta i projektanta sprawdzającego 3

2. Projekt architektoniczno – budowlany – część opisowa 4

2.1. Kategoria i rodzaj obiektu budowlanego 4

2.2. Zamierzony sposób użytkowania oraz program użytkowy obiektu budowlanego 4

2.3. Układ przestrzenny oraz forma architektoniczna obiektu budowlanego, w tym jego wygląd zewnętrzny 4

2.4. Charakterystyczne parametry obiektu 4

2.5. Opinia geotechniczna oraz informacja o sposobie posadowienia obiektu budowlanego 4

2.6. Dane charakteryzujące wpływ inwestycji na środowisko 5

2.7. Informacje o zasadniczych elementach wyposażenia budowlano-instalacyjnego, zapewniających użytkowanie obiektu budowlanego zgodnie z przeznaczeniem 5

2.8. Dane dotyczące warunków ochrony przeciwpożarowej 5

3. Projekt architektoniczno – budowlany – część rysunkowa 6

3.1. Profil poprzeczny przejścia pod terenem leśnym 7

3.2. Profil poprzeczny w miejscu skrzyżowania nr 1 8

3.3. Rysunek rozdzielnicy kablowej 9

3.4. Rysunek złącza kablowo-pomiarowego 10

1. Dokumenty dołączone do projektu

1.1. Oświadczenie projektanta i projektanta sprawdzającego

W świetle art. 34 ust. 3d pkt. 3 ustawy z dnia 7 lipca 1994 roku – Prawo Budowlane (Dz. U. z 2024r, poz. 725 z późn. zm.), składam niniejsze oświadczenie, jako projektant projektu architektoniczno-budowlanego dla inwestycji pod nazwą:

„Budowa elektroenergetycznej sieci kablowej nN-0,4kV wraz z rozdzielnicą kablową oraz wymianą złącza kablowo-pomiarowego w miej. Cekanowo, gm. Słupno – dz. ewid. nr 221/8, 220/3, 258/4 (obręb 0004 Cekanowo)"

o sporządzeniu projektu architektoniczno-budowlanego, zgodnie z obowiązującymi przepisami oraz zasadami wiedzy technicznej, projektem zagospodarowania terenu oraz rozstrzygnięciami dotyczącymi ww. zamierzenia budowlanego. Projekt został zaprojektowany na podstawie posiadanych uprawnień w specjalności instalacyjnej w zakresie instalacji i urządzeń elektrycznych i elektroenergetycznych.

Zespół autorski	Imię i Nazwisko Numer uprawnień	Branża	Data	Podpis
Projektant	***Janusz Michał Szałański*** *nr ewid. MAZ/0279/PWBE/15* *do projektowania i kierowania robotami budowlanymi w specjalności instalacyjnej w zakresie sieci, instalacji i urządzeń elektrycznych i elektroenergetycznych bez ograniczeń*	*Elektryczna*	*25.04.2025r.*	mgr inż. Janusz Szałański UPRAWNIENIA BUDOWLANE do projektowania i kierowania robotami budowlanymi w specjalności instalacyjnej w zakresie instalacji i urządzeń elektrycznych i elektroenergetycznych bez ograniczeń Nr. ewid: MAZ/0279/PWBE/15

2. Projekt architektoniczno–budowlany – część opisowa

2.1. Kategoria i rodzaj obiektu budowlanego

Kategoria obiektu budowlanego XXVI – sieć elektroenergetyczna.

2.2. Zamierzony sposób użytkowania oraz program użytkowy obiektu budowlanego

Projektowana sieć elektroenergetyczna nN-0,4kV stanowić będzie nowy obwód energetyczny nr 3, wyprowadzony z istniejącej stacji transformatorowej nr T711032 Cekanowo Osiedle II. Ww. sieć służyć będzie do przesyłu oraz rozdziału energii elektrycznej o napięciu 0,4kV i nie wymaga stałej obsługi.

2.3. Układ przestrzenny oraz forma architektoniczna obiektu budowlanego, w tym jego wygląd zewnętrzny

Dla projektowanych obiektów nie jest wymagane określenie układu przestrzennego oraz formy architektonicznej.

2.4. Charakterystyczne parametry obiektu

- Kubatura – nie dotyczy obiektów liniowych,
- Zestawienie powierzchni – nie dotyczy obiektów liniowych,
- Sieć kablowa nN-0,4kV: 2 x NA2XY 4x240 mm^2 - długość - 2 x 214/240 mb;
- Rozdzielnica kablowa nN-0,4kV: KRSN-0/5R-NH2/F - wymiary (szer. x wys. x gł.) – 0,6m x 1,8m x 0,35m;
- złącze kablowo-pomiarowe nN-0,4kV: KRSN-PP/1R-NH2+1R-NH2/F - wymiary (szer. x wys. x gł.) 0,8m x 1,7m x 0,25m;

2.5. Opinia geotechniczna oraz informacja o sposobie posadowienia obiektu budowlanego

Zgodnie z rozporządzeniem Ministra Transportu, Budownictwa i Gospodarki Morskiej z dnia 25 kwietnia 2012 roku w sprawie ustalenia geotechnicznych warunków posadowienia obiektów budowlanych, przedmiotową inwestycję należy zaliczyć do pierwszej kategorii geotechnicznej (posadowienie niewielkich obiektów budowlanych o statystycznie wyznaczalnym schemacie obliczeniowym w prostych warunkach gruntowych w przypadku których możliwe jest zapewnienie minimalnych wymagań na podstawie doświadczeń). Warunki gruntowe na których zlokalizowana jest inwestycja należy zaliczyć do prostych – grunty jednorodnie genetycznie i litologicznie zalegających poziomo (poprzednio-równoległych do powierzchni terenu), nieobejmujących mineralnych gruntów słabonośnych, gruntów organicznych i nasypów niekontrolowanych.

Trasę projektowanej sieci kablowej należy wytyczyć geodezyjnie, wykonać wykop, a następnie ułożyć w ziemi linią falistą z zapasem 1% - 4%. Przed przystąpieniem do prac ziemnych w miejscach skrzyżowań i zbliżeń do istniejącej infrastruktury należy wykonać przekopy kontrolne w celu dokonania jednoznacznej lokalizacji istniejących sieci. W przypadku skrzyżowań i kolizji uwzględnić zalecenia z uzgodnień z gestorami poszczególnych sieci. W miejscach zbliżeń i skrzyżowań z istniejącą siecią gazową prace ziemne wykonać ręcznie, z zastosowaniem normatywnych odległości. Przed zasypaniem zgłosić do odbioru do Gazowni w Płocku, ul. Łukasiewicza 19 i uzyskać stosowny protokół. O rozpoczęciu robót w pobliżu sieci gazowej powiadomić z 14-dniowym wyprzedzeniem. Zachować przepisowe odległości projektowanych sieci od istniejącego uzbrojenia terenu. Skrzyżowania z podziemnym uzbrojeniem terenu wykonać zgodnie z normą N-SEP-E-004.

Prace ziemne należy wykonywać wykopem otwartym. Kabel w gruncie należy układać na głębokości h=1,1 m mierzonej od górnej krawędzi kabla lub rury osłonowej. Projektowane kable należy układać na podsypce z piasku o grubości 10 cm, a następnie przysypać taką samą warstwą piasku. W miejscach przejścia w terenie zalesionym i zróżnicowanym wysokościowo prace należy wykonać przy użyciu metod bez wykopowych tj. przewiertu sterowanego, bez naruszania warstw konstrukcyjnych nawierzchni zabezpieczając kable w rurach

osłonowych typu SRS 160. Końce rur należy zabezpieczyć przed wnikaniem wilgoci i zanieczyszczeń poprzez zastosowanie systemu uszczelnień do rur i kabli. Lokalizację komór oraz długość odcinków przewiertowych, ustalić w zależności od posiadanego przez wykonawcę parku maszynowego. Kabel może być ciągnięty za pomocą oczka zaciągowego połączonego z żyłą roboczą. W czasie zaciągania kabla nie należy stosować siły większej niż określona przez jego producenta. Przy przewiertach, ze względu na możliwość przekroczenia maksymalnej dopuszczalnej siłę tarcia kabla o suchą ściankę przepustu należy zastosować materiały poślizgowe np. dedykowany smar do kabli.

Projektowane kable powinny być układane w sposób wykluczający ich uszkodzenie przez zaginanie, skręcanie, rozciąganie itp. Promień gięcia kabli nie powinien być mniejszy niż przewidziany przez producenta. Kable w wykopie otwartym przykryć folią ostrzegawczą PCV o grubości 0,5 mm koloru niebieskiego. Na początku i końcu kabla oraz w miejscach charakterystycznych tj. końcach przepustów, skrzyżowaniach, załomach na kabel należy założyć trwałe oznaczniki kablowe. Treść oznaczników powinna być zgodna z „Zasadami oznaczania kablowych linii elektroenergetycznych na obszarze działania Rejonu Dystrybucji Płock ENERGA - OPERATOR S.A. Oddział w Płocku. Wykop należy zasypać ziemią rodzimą usuwając z niej kamienie i zbrylenia oraz przywrócić do stanu pierwotnego. Przed zasypaniem kabli należy wykonać inwentaryzację geodezyjną oraz zgłosić do odbioru etapowego inspektorowi nadzoru EOP.

Projektowane zamierzenie należy zrealizować zgodnie z opisem i załączonym Projektem zagospodarowania terenu. W przypadku skrzyżowań i kolizji uwzględnić zalecenia z uzgodnień z gestorami poszczególnych sieci. Wszystkie napotkane urządzenia traktować jako niebezpieczne – mogące grozić porażeniem. Nie wyklucza się istnienia w terenie innych nie wykazanych na mapie urządzeń podziemnych, które nie były zgłoszone do inwentaryzacji lub o których brak jest informacji w instytucjach branżowych.

2.6. Dane charakteryzujące wpływ inwestycji na środowisko

- zapotrzebowanie i jakość wody oraz ilość, jakość i sposób odprowadzania ścieków – bez zapotrzebowania,
- emisji zanieczyszczeń gazowych, w tym zapachów, pyłowych i płynnych, z podaniem ich rodzaju, ilości i zasięgu rozprzestrzeniania się – bez emisji,
- rodzaju i ilości wytwarzanych odpadów – bez odpadów,
- właściwości akustycznych oraz emisji drgań, a także promieniowania, w szczególności jonizującego, pola elektromagnetycznego i innych zakłóceń – natężenie pola elektrycznego i magnetycznego nie przekroczy wartości maksymalnych ustalonych w rozporządzeniu Ministra Zdrowia z dnia 17 grudnia 2019 r. w sprawie dopuszczalnych poziomów pól elektromagnetycznych w środowisku,
- wpływu obiektu budowlanego na istniejący drzewostan, powierzchnię ziemi, w tym glebę, wody powierzchniowe i podziemne – inwestycja prowadzona będzie zgodnie z zasadami wiedzy technicznej, normami i przepisami z zakresu ochrony środowiska bez naruszania korzeni drzew, krzewów wraz z przywróceniem trawników do stanu pierwotnego. Projektowane rozwiązania techniczne nie będą szkodliwie oddziaływać na glebę, wody powierzchniowe i podziemne. Przedmiotowa inwestycja nie wymaga przeprowadzenia postępowania w sprawie oceny oddziaływania na środowisko.

2.7. Informacje o zasadniczych elementach wyposażenia budowlano-instalacyjnego, zapewniających użytkowanie obiektu budowlanego zgodnie z przeznaczeniem

Projektowana sieć nie wymaga zastosowania dodatkowych elementów wyposażenia budowlano-instalacyjnego, zapewniających użytkowanie obiektu budowlanego zgodnie z przeznaczeniem.

2.8. Dane dotyczące warunków ochrony przeciwpożarowej

Dla projektowanego obiektu nie wymaga się spełnienia wymagań ochrony przeciwpożarowej.

3. Projekt architektoniczno–budowlany – część rysunkowa

3.1. Profil poprzeczny przejścia pod terenem leśnym
3.2. Profil poprzeczny w miejscu skrzyżowania nr 1
3.3. Rysunek rozdzielnicy kablowej
3.4. Rysunek złącza kablowo-pomiarowego

PROFIL PRZEWIERTU
w skali 1:100

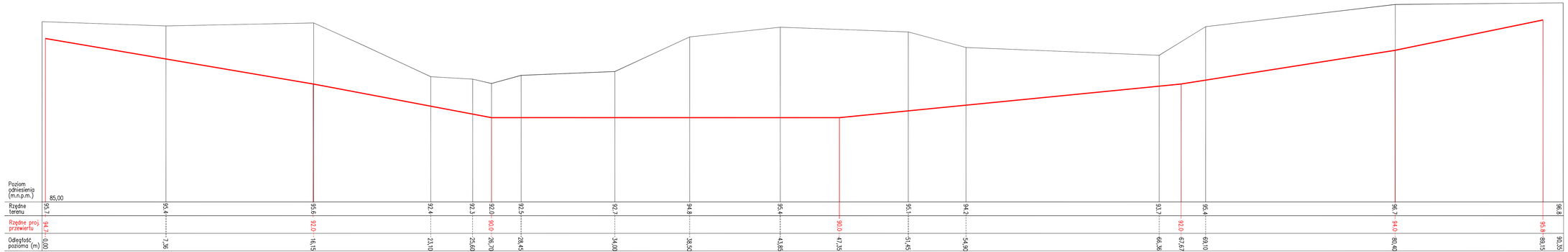

Inwestor: ENERGIA-OPERATOR S.A. 80-557 Gdańsk, ul. Marynarki Polskiej 130 Oddział w Płocku, 09-400 Płock ul. Wyszogrodzka 106		Jednostka projektowa: F.H.U. ELSTAR Janusz Szafelski ul. Płońska 19 09-440 Sierpc	ELSTAR
Nazwa inwestycji:	Budowa sieci kablowej nN-0,4kV w maj. Cekanowo, gm. Słupno, dz. 221/8, 220/3, 258/4.		
Numer P.J. B/24/06/826	Numer OBI:	Numer WP:	P/24/062499
Stanowisko	Imię i nazwisko	Nr uprawnień	Data / Podpis
Projektant	mgr inż. Janusz Szafelski	MAZ/0270/PWBE/15	07.04.2025r.
Skala: 1:500	Tytuł rysunku: Profil poprzeczny przewiertu sterowanego		Nr rys. 2.1

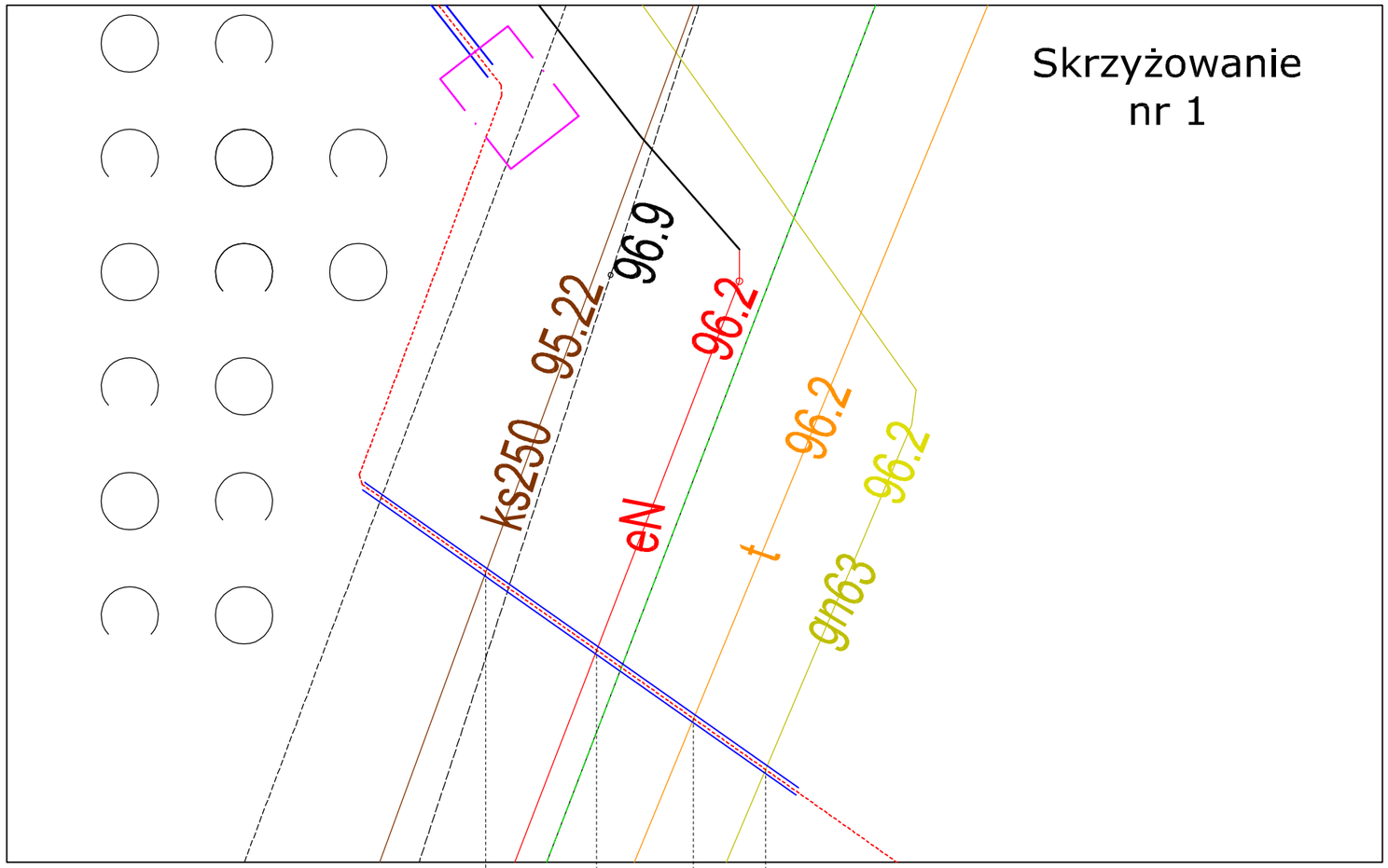

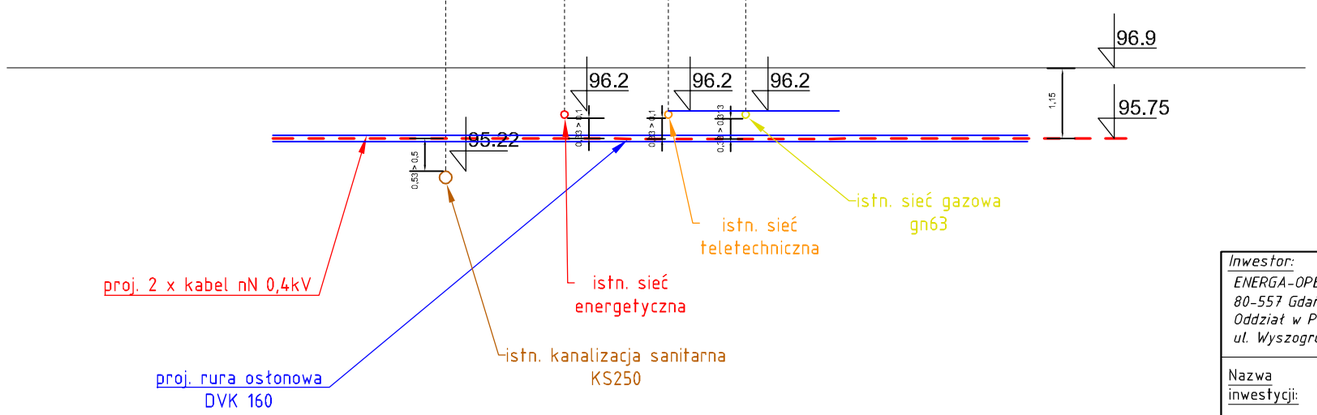

Zgodnie z normą N SEP-E-004, tablica 2, odległości pionowe od:

1. Kanalizacji sanitarnej KS250 - 25+25 = 50 < 0,53
2. Sieci gazowej gn63 - 25+6,3 = 31,3 < 0,33
3. Kable elektroenergetyczne do 1kV i kable sygnalizacyjne - 10 < 33

Odległości pionowe istniejących sieci od projektowanego kabla SN-15kV zostały zachowane

Inwestor:	Jednostka projektowa:
ENERGA-OPERATOR S.A. 80-557 Gdańsk, ul. Marynarki Polskiej 130 Oddział w Płocku; 09-400 Płock ul. Wyszogrodzka 106	F.H.U. ELSTAR Janusz Szałański ul. Płocka 11 09-440 Staroźreby

Nazwa inwestycji: Budowa sieci kablowej nN-0,4kV w miej. Cekanowo, gm. Słupno, dz. 221/8, 220/3, 258/4

Numer PJ: B/24/067826 | Numer OBI: | Numer WP: P/24/062499

Stanowisko	Imię i nazwisko	Nr uprawnień	Data	Podpis
Projektant	mgr inż. Janusz Szałański	MAZ/0279/PWBE/15	07.04.2025r.	

Skala 1:500	Tytuł rysunku	Profil poprzeczny w miejscu skrzyżowania nr 1	Nr rys. 2.2

www.emiter.com

Kablowa rozdzielnica szafowa naziemna

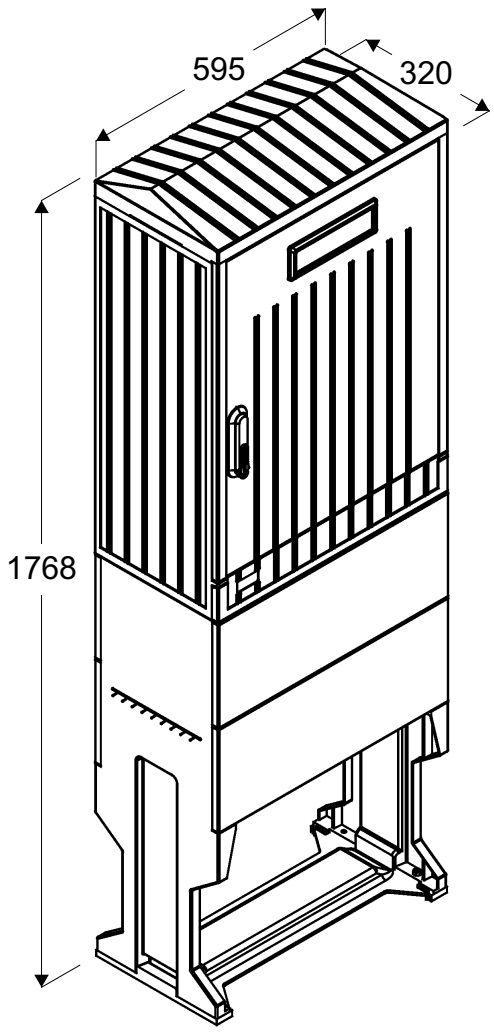

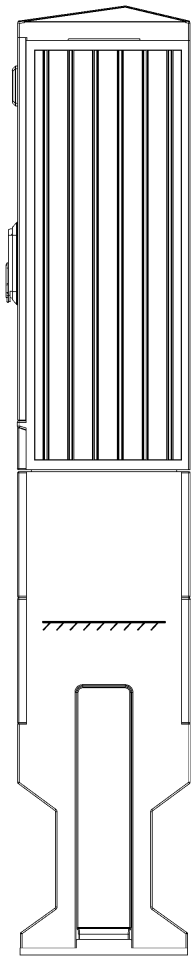

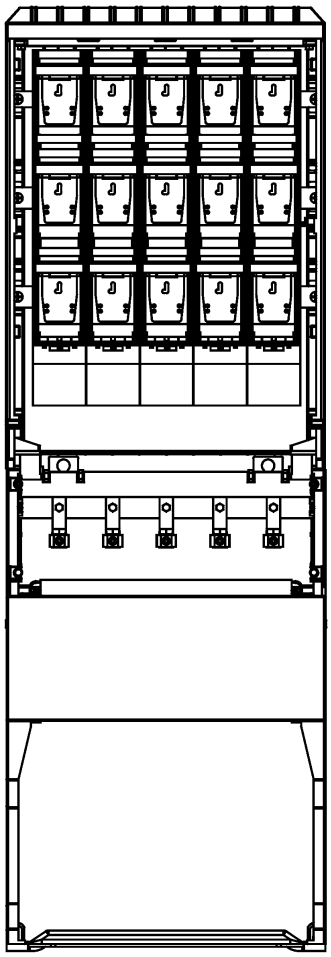

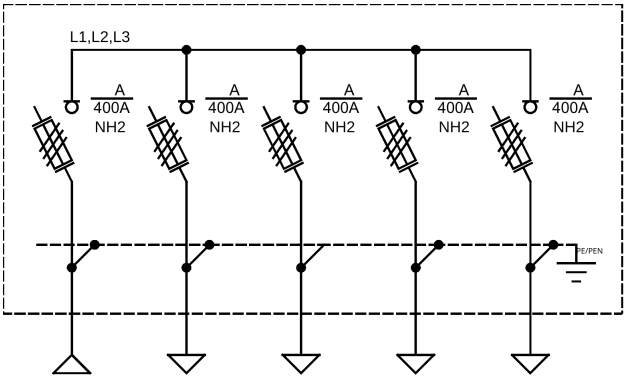

Opis techniczny:

1. Obudowa DCE 0 ..... 1szt.
2. Fundament FD 0 ..... 1szt.
3. Rozłącznik listwowy 400A ..... 5szt.
4. Szyna pradowa CU ..... 3szt.
5. Szyna PEN AL ..... 1szt.
6. Uchwyt kabla ..... 6szt.

Podstawowe dane techniczne:

In część pomiarowa max: ..... ---
In część złączowa max: ..... 400 A
Napięcie znamionowe: ..... 230/400 V
Napięcie znamionowe izolacji: ..... 500/690 V
Częstotliwość znamionowa: ..... 50~60 Hz
Stopnie ochrony: ..... IK10, IP 44
Temperatura pracy: ..... -25~55 C
Icw prąd znam. krótkotrwały wytrz.: 20kA
Ipk prąd znam. szczytowy wytrzy.: 40kA
Dopuszczalny czas trwania łuku elektr.: .....100 ms
Klasa ochronności: II

Zgodność z normami:

-PN-EN 61439-1:2011;
-PN-EN 61439-5:2015;
-PN-E 05163:2002;
-PN-EN 60529:2003;
-PN-EN 62262:2003;
-PN-EN 62208:2011;
-PN-EN 50274:2004;
-PN-EN 60695-11-10:2002/A1:2005
-PN-EN 60947-1:2010/A1:2011
-PN-EN 60947-3:2009/A1:2012
-PN-EN 60269-1:2010/A1:2012
-PN-EN 60269-2:2010
-PN-EN 60898-1:2007/IS1:2008
-PN-EN 60898-1:2007/A13:2012
-PN-E 90054:1987
-PN-EN 60044-1 -DIN 43629-1
-N SEP-E-001 -DIN 43629-2
-N SEP-E-002 -DIN 43629-3

Typ: ***KRSN-0/5R-NH2/F***

Nr karty: **17.54.85**

Wygenerowano przy pomocy programu EDS2 -- http://eds.emiter.com/

Szafka pomiaru półpośredniego

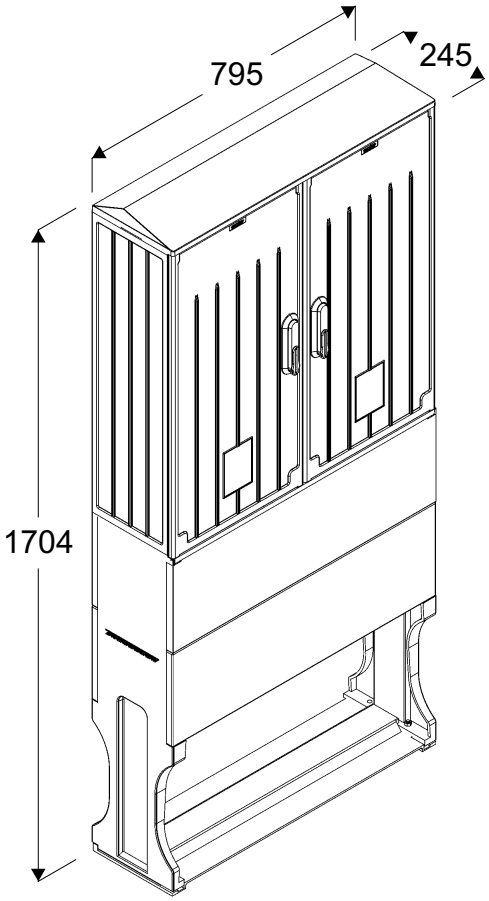

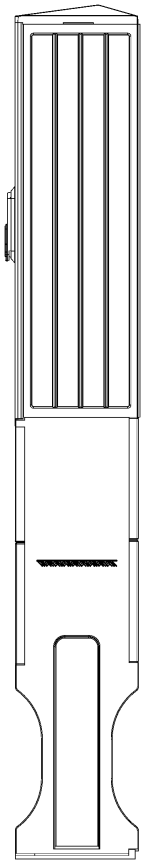

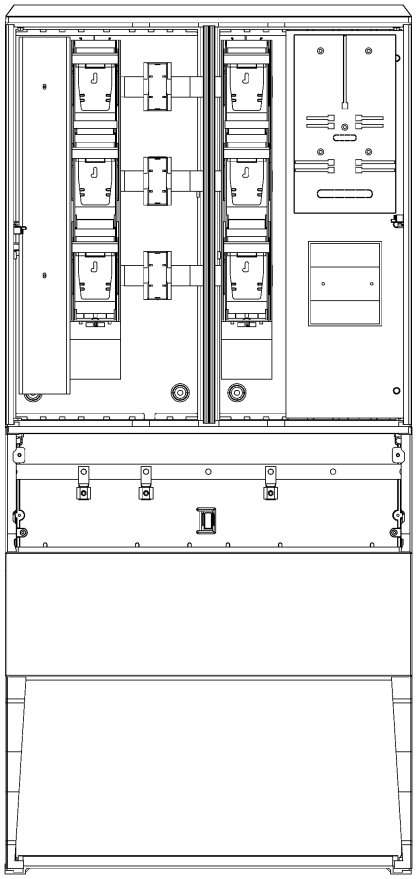

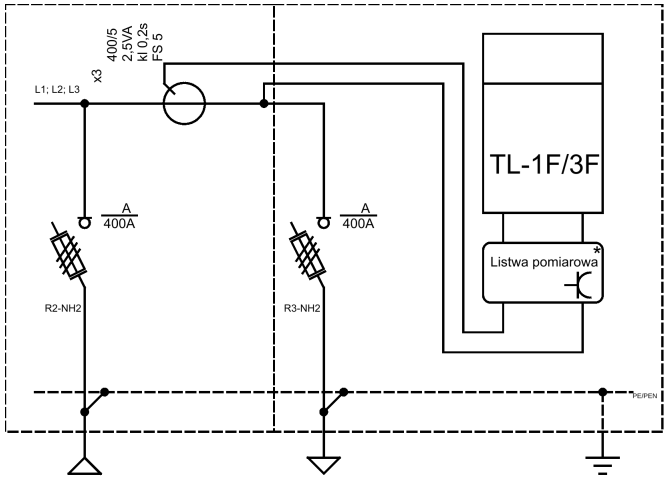

* Obudowa przystosowana do plombowania
Listwa pomiarowa Phoenix PxC-SKA71B lub
WAGO 847-1106/000-2100

Opis techniczny:

1. Obudowa OSZ 40x2x80 sk. ..... 1szt.
2. Fundament F-80 ..... 1szt.
3. Rozłącznik listwowy NH2 ..... 2szt.
4. Przekładnik pr. na szynę 400/5, 0,2S ..... 3szt.
5. Listwa pomiarowa ..... 1szt.

Podstawowe dane techniczne:

In część pomiarowa max: ..... 400/5 A
In część złączowa max: ..... 400 A
Napięcie znamionowe: ..... 230/400 V
Napięcie znamionowe izolacji: ..... 500/690 V
Częstotliwość znamionowa: ..... 50~60 Hz
Stopnie ochrony: ..... IK10, IP 44
Temperatura pracy: ..... -25~55 C
Icw prąd znam. krótkotrwały wytrz.: ..... ---
Ipk prąd znam. szczytowy wytrzy.: ..... ---
Dopuszczalny czas trwania łuku elektr.: .....100 ms
Klasa ochronności: II

Zgodność z normami:

-PN-EN 61439-1:2011;
-PN-EN 61439-5:2015;
-PN-E 05163:2002;
-PN-EN 60529:2003;
-PN-EN 62262:2003;
-PN-EN 62208:2011;
-PN-EN 50274:2004;
-PN-EN 60695-11-10:2002/A1:2005
-PN-EN 60947-1:2010/A1:2011
-PN-EN 60947-3:2009/A1:2012
-PN-EN 60269-1:2010/A1:2012
-PN-EN 60269-2:2010
-PN-EN 60898-1:2007/IS1:2008
-PN-EN 60898-1:2007/A13:2012
-PN-E 90054:1987
-PN-EN 60044-1
-N SEP-E-001
-N SEP-E-002

Typ: ***KRSN-PP/1R-NH2+1R-NH2/F***

Nr karty: **18.54.37**

Wygenerowano przy pomocy programu EDS2 -- http://eds.emiter.com/

PROJEKT TECHNICZNY

INWESTOR:	**ENERGA – OPERATOR Spółka Akcyjna** z siedzibą w Gdańsku, ul. Marynarki Polskiej 130, 80-557 Gdańsk
NAZWA ZAMIERZENIA BUDOWLANEGO:	**Budowa elektroenergetycznej sieci kablowej nN-0,4kV wraz z rozdzielnicą kablową oraz wymianą złącza kablowo-pomiarowego**
ADRES:	**Cekanowo, gm. Słupno**
POZOSTALE DANE ADRESOWE:	**jednostka ewidencyjna nr 141912_2 SŁUPNO** **obręb nr 0004 Cekanowo** **działki ewid. nr: 141912_2.0004.221/8** **141912_2.0004.220/3** **141912_2.0004.258/4**
KATEGORIA OBIEKTU BUDOWLANEGO:	**XXVI – sieć elektroenergetyczna**

Zespół autorski	Imię i Nazwisko Numer uprawnień	Branża	Data	Podpis
Projektant	***Janusz Michał Szałański*** *nr ewid. MAZ/0279/PWBE/15* *do projektowania i kierowania robotami budowlanymi w specjalności instalacyjnej w zakresie sieci, instalacji i urządzeń elektrycznych i elektroenergetycznych bez ograniczeń*	*Elektryczna*	*25.04.2025r.*	mgr inż. Janusz Szałański UPRAWNIENIA BUDOWLANE do projektowania i kierowania robotami budowlanymi w specjalności instalacyjnej w zakresie instalacji i urządzeń elektrycznych i elektroenergetycznych bez ograniczeń Nr. ewid: MAZ/0279/PWBE/15

SPIS TREŚCI

1. Dokumenty dołączone do projektu 3
1.1. Oświadczenie projektanta o sporządzeniu projektu technicznego zgodnie z obowiązującymi przepisami 3
1.2. Oświadczenie projektanta o wykonaniu projektu zgodnie ze Standardami Technicznymi 4
2. Projekt techniczny – część opisowa 5
2.1. Przedmiot opracowania 5
2.2. Zakres rzeczowy projektowanych sieci i urządzeń 5
2.3. Podstawa opracowania 6
2.4. Dokumentacja prawna 6
2.5. Stan istniejący 6
2.6. Rozbiórki 7
2.7. Linie SN 7
2.8. Stacja transformatorowa 15/0,4 kV 7
2.9. Linia nn (napowietrzna / kablowa) 7
2.10. Oświetlenie uliczne 8
2.11. Przyłącza SN (napowietrzne / kablowe) 8
2.12. Przyłącza nn (~~napowietrzne~~ / kablowe) 8
2.13. Ochrona przeciwprzepięciowa linii SN 8
2.14. Ochrona przeciwprzepięciowa stacji SN/nn 8
2.15. Ochrona przeciwprzepięciowa linii nn 8
2.16. Ochrona od porażeń prądem elektrycznym w linii napowietrznej SN 8
2.17. Ochrona od porażeń prądem elektrycznym stacji transformatorowej SN/nn 8
2.18. Ochrona od porażeń prądem elektrycznym w sieci do 1 kV 8
2.19. Obliczenia techniczne 9
2.20. Opinia geotechniczna 12
2.21. Zestawienie danych na umieszczenie urządzeń w pasie drogowym 12
2.22. Kolizje/skrzyżowania 12
2.23. Ingerencja w zieleń wysoką 12
2.24. Ochrona konserwatorska 12
2.25. Opis projektu zagospodarowania terenu 13
2.27. Uwagi końcowe 15
2.28. Zestawienia montażowe 16
3. Projekt techniczny – część rysunkowa 17

2. Projekt techniczny – część opisowa

2.1. Przedmiot opracowania

Przedmiotem opracowania jest budowa elektroenergetycznej sieci kablowej nN-0,4kV wraz z rozdzielnicą kablową oraz wymianą złącza kablowo-pomiarowego w miejscowości Cekanowo, gm. Słupno, dz. 221/8, 220/3, 258/4.

2.2. Zakres rzeczowy projektowanych sieci i urządzeń

1. Wymiana pojedynczego słupa SN:	NIE DOTYCZY	-
2. Linia napowietrzna SN:	NIE DOTYCZY	-
3. Rozłącznik napowietrzny SN:	NIE DOTYCZY	-
4. Linia kablowa SN:	NIE DOTYCZY	-
5. Mufy kablowe:	NIE DOTYCZY	-
6. Głowice kablowe:	NIE DOTYCZY	-
7. Ograniczniki przepięć:	NIE DOTYCZY	-
8. Złącze kablowe SN:	NIE DOTYCZY	-
9. Stacja transformatorowa SN/nn:	NIE DOTYCZY	-
10. Transformator:	NIE DOTYCZY	-
11. Wymiana pojedynczego słupa nn:	NIE DOTYCZY	-
12. Linia napowietrzna nn: *dł. trasy / dł. całkowita*	NIE DOTYCZY	-
13. Przyłącze napowietrzne: *dł. trasy / dł. całkowita*	NIE DOTYCZY	-
14. Szafka pomiarowa	NIE DOTYCZY	-
15. Przyłącze/a kablowe: *dł. trasy / dł. całkowita*	NIE DOTYCZY	-
16. Szafka pomiarowa:	**KRSN-PP/1R-NH2+1R-NH2/F**	**1 kpl** (wymiana istniejącej szafki)
17. Linia kablowa nn: *dł. trasy / dł. całkowita*	**2 x NA2XY 4x240 mm^2** **(zasilanie równolegle – 2 kable na 1 fazę)**	**2 x 214/240 mb** **(łącznie 480 mb)**
18. Kablowa rozdzielnica szafowa:	**KRSN-0/5R-NH2/F**	**1 kpl**
19. Słupowy rozłącznik bezpiecznikowy	NIE DOTYCZY	-
20. Przecisk/przewiert	**SRS 160**	**L = 90 mb**

2.3. Podstawa opracowania

Projekt został opracowany na podstawie umowy nr **P/24/062499** zawartej pomiędzy ENERGA - OPERATOR S.A. Oddział w Płocku, a PROCURAL Sp. z o.o. w oparciu o następujące materiały:

- Warunki techniczne przyłączenia do sieci elektroenergetycznej wydane przez ENERGA - OPERATOR S.A. Oddział w Płocku (**P/24/062499**);
- Warunki budowy sieci elektroenergetycznej wydane przez ENERGA - OPERATOR S.A. Oddział w Płocku (**B/24/067826**) wraz z aktualizacją;
- Uzgodnienie koncepcji projektu z ENERGA - OPERATOR S.A. Dział Dokumentacji Energetycznej w Płocku (**93/71MMD/2025**);
- Protokół **nr GGN-III.6630.156.2025** z narady koordynacyjnej wydany przez Starostę Płockiego;
- Uchwałę nr **262/XXXIII/06** w sprawie miejscowego planu zagospodarowania gminy Słupno;
- Mapę do celów projektowych;
- Oględziny w terenie;
- Polskie normy, przepisy;
- Uzgodnienia z właścicielami działek, instytucjami oraz Inwestorem.

2.4. Dokumentacja prawna

Projekt wykonano na podstawie:

- Ustawa z dn. 7 lipca 1994 r. – Prawo Budowlane „Dz. U. z 2024 roku, poz. 725 z późn. zm.";
- Ustawa z dnia 27 marca 2003 r. o planowaniu i zagospodarowaniu przestrzennym z późniejszymi zmianami;
- Normy SEP-E-004 „Elektroenergetyczne i sygnalizacyjne linie kablowe. Projektowanie i budowa";
- Normy SEP-E-001 „Sieci elektroenergetyczne niskiego napięcia"; ochrona przeciwporażeniowa

2.5. Stan istniejący

W rejonie objętym opracowaniem istniejący odbiorcy zasilani są ze stacji transformatorowej T711032 Cekanowo Osiedle II z transformatorem o mocy 250 kVA. W obszarze projektowanej inwestycji występuje droga wewnętrzna, tereny zalesione oraz tereny zabudowane.

W zakresie infrastruktury teren jest zagospodarowany przez: kablowa sieć elektroenergetyczna nN-0,4kV, sieć gazociągowa, podziemna sieć kanalizacyjna, podziemna sieć wodociągowa, utwardzone drogi wewnętrzne.

W pozostałej części projektowanej sieci kablowej nN-0,4kV nie stwierdzono występowania utrudnień, które wymagałyby zaprojektowania dodatkowych rozwiązań technicznych.

Istniejące zagospodarowanie w zakresie objętym inwestycją obejmuje działki nr 221/8, 220/3, 258/4 obręb 0004 CEKANOWO, jednostka ewidencyjna 141912_2 SŁUPNO.

2.6. Rozbiórki

NIE DOTYCZY

2.7. Linie SN

NIE DOTYCZY

2.8. Stacja transformatorowa 15/0,4 kV

W kontenerowej stacji transformatorowej 15/0,4kV nr T711032 Cekanowo Osiedle II, na projektowanym obwodzie nr 3 zabudować wkładki topikowe WT-2/gG 200A. W celu podpięcia 2 żył o przekroju 240 mm^2 na 1 fazę, należy zabudować podwójne zaciski V-klema 2x240.

2.9. Linia nn (~~napowietrzna~~ / kablowa)

Zgodnie z wydanymi warunkami budowy sieci oraz przyłączenia, w zakresie sieci kablowej należy:
od istniejącej kontenerowej stacji transformatorowej 15/0,4kV nr T711032 Cekanowo Osiedle II zlokalizowanej na działce 221/8 wybudować kablową sieć elektroenergetyczną (jako nowy obwód nr 03 – zasilanie równoległe 2 kabli na 1 fazę) wykonaną kablem podwójnym typu 2 x NA2XY 4x240mm^2 SM 0,6/1kV o długości 2 x 214/240 mb w celu zasilenia rozdzielnicy kablowej typu KRSN-0/5R-NH2/F, zlokalizowanej na działce nr 258/4. Należy również wymienić istniejące złącze kablowo-pomiarowe typu P1-Rs/LZV/F, zlokalizowane również na działce nr 258/4, na złącze kablowo-pomiarowe z układem pomiarowym półpośrednim typu KRSN-PP/1R-NH2+1R-NH2/F.
Wymienione złącze KRSN-PP/1R-NH2+1R-NH2/F należy zasilić z nowo projektowanej rozdzielnicy KRSN-0/5R-NH2/F kablem typu NA2XY 4x240mm^2 SM 0,6/1kV o długości 2/4 mb.
Istniejący kabel typu NA2XY 4x70mm^2, zasilający dotychczasowe złącze P1-Rs/LZV/F należy przepiąć do nowo projektowanej rozdzielnicy KRSN-0/5R-NH2/F i dokonać w tym miejscu STAŁEGO PODZIAŁU SIECI.

Przed przystąpieniem do prac ziemnych w miejscach skrzyżowań i zbliżeń do istniejącej infrastruktury należy wykonać przekopy kontrolne w celu dokonania jednoznacznej lokalizacji istniejących sieci. W miejscach kolidujących z istniejącą infrastrukturą kable należy ułożyć w rurze osłonowej typu DVK 160. W miejscu zalesionym i o dużym zróżnicowaniu wysokościowym kable należy ułożyć metodą bez wykopową, tj. przecisku/przewiertu, nie naruszając istniejącej infrastruktury. Końce rur należy zabezpieczyć przed wnikaniem wilgoci i zanieczyszczeń poprzez zastosowanie wkładek uszczelniających typu QSR 160. Przy skrzyżowaniach i zbliżeniach do 1m od osi istniejącej infrastruktury elektroenergetycznej prace prowadzić ręcznie z zachowaniem szczególnej ostrożności.

Prace ziemne należy wykonywać wykopem otwartym. Kabel w gruncie należy układać na głębokości h=1,1 m mierzonej od górnej krawędzi kabla linią falistą, a następnie przysypać 10cm warstwą piasku. Po zakończeniu prac należy odtworzyć nawierzchnię przywracając teren do stanu pierwotnego.

Projektowane kable 2 x NA2XY 4x240mm^2 SM 0,6/1kV powinny być układane w sposób wykluczający ich uszkodzenie przez zaginanie, skręcanie, rozciąganie itp. Promień gięcia kabla nie powinien być mniejszy niż przewidziany przez producenta. Końce kabla w złączach kablowych należy zabezpieczyć poprzez zastosowanie głowic termokurczliwych (czteropalczatek). Kable w wykopie otwartym przykryć folią ostrzegawczą PCV o grubości 0,5 mm, koloru niebieskiego. Na początku i końcu kabli oraz w miejscach charakterystycznych tj. końcach przepustów, skrzyżowaniach, załomach

na kable należy założyć trwałe oznaczniki kablowe oraz dodatkowo na rurze ochronnej z kablem w odległości nie mniejszej niż 10m. Treść oznaczników powinna być zgodna z „Zasadami oznaczania kablowych linii elektroenergetycznych na obszarze działania Rejonu Dystrybucji Płock ENERGA - OPERATOR S.A. Oddział w Płocku.

Kable przed zasypaniem zgłosić do odbioru wstępnego oraz do inwentaryzacji geodezyjnej. Przed zasypaniem ziemią, należy sprawdzić ciągłość żył i rezystancję izolacji kabli. Wykop należy zasypać ziemią rodzimą usuwając z niej kamienie i zbrylenia oraz przywrócić do stanu pierwotnego. Powyższe należy wykonać w oparciu o załączony projekt zagospodarowania oraz zestawienie materiałów na budowę linii kablowej.

Projektowaną trasę pokazano na załączonym projekcie zagospodarowania terenu rys. nr E-01.

2.10. Oświetlenie uliczne

NIE DOTYCZY

2.11. Przyłącza SN (napowietrzne / kablowe)

NIE DOTYCZY

2.12. Przyłącza nn (~~napowietrzne~~ / kablowe)

NIE DOTYCZY

2.13. Ochrona przeciwprzepięciowa linii SN

NIE DOTYCZY

2.14. Ochrona przeciwprzepięciowa stacji SN/nn

NIE DOTYCZY

2.15. Ochrona przeciwprzepięciowa linii nn

NIE DOTYCZY

2.16. Ochrona od porażeń prądem elektrycznym w linii napowietrznej SN

NIE DOTYCZY

2.17. Ochrona od porażeń prądem elektrycznym stacji transformatorowej SN/nn

NIE DOTYCZY

2.18. Ochrona od porażeń prądem elektrycznym w sieci do 1 kV

NIE DOTYCZY

Obliczenia techniczne

Założenia:

Stacja T711032 Cekanowo Osiedle II (istn. 250kVA)

Proj. obw. nr 3 - linia kablowa 2 x NA2XY 4x240mm^2 - 2 x 240 mb

Wsp. mocy cos ϕ = 0,93

1. Dobór transformatora

Ilość odbiorców	Moc [kW]			Moc obliczeniowa [kW]
	Istniejąca	Oświetlenie	Projektowana	
31	7			217
15		0,1		1,5
1			80	80
			RAZEM	**298,5**

Współczynnik jednoczesności kj = 0,265

$$S\ obc = \frac{Pobl \times kj}{\cos \phi} = 85{,}1\ kVA$$

W stacji T711032 pozostawić transformator 250 kVA

2. Dobór zabezpieczeń dla obwodu nr 3 w stacji

Ilość odbiorców	Moc [kW]			Moc obliczeniowa [kW]
	Istniejąca	Oświetlenie	Projektowana	
1			80	80
			RAZEM	**80**

Współczynnik jednoczesności kj = 1

$$Ib = \frac{Pobl \times kj}{\sqrt{3} \times Un \times \cos \phi} = 124{,}3\ A$$

Dobrano zabezpieczenie obwodu nr 3 w stacji T711032 **WT-2/gG** **200 A**

Zabezpieczenie proj. obwodu w stacji **In =** **200** **A**

3. Dobór przekroju kabla dla proj. linii kablowej

Prąd obliczeniowy	Ib =	124,3	
Prąd zabezpieczenia	In =	200	
Prąd obciążenia	Iz =	**848**	**dla 2 x NA2XY 4x240 mm^2**
Wpółczynnik	k =	1,6	
Prąd zadziałania	I_2 = k x In =	320	

Dobrano kabel **2 x NA2XY 4x240mm^2**, według poniższych kryteriów:

Iz > In > Ib	848,0	200	124,3	warunek spełniony
1,45 x Iz > I_2	1229,6	320		warunek spełniony

4. Dobór zabezpieczeń w proj. złączu

a) Działka nr 258/4

Moc przyłączeniowa zgodnie z WP Pp = 80 kW 3-FAZOWE

$$Ib = \frac{Pp}{\sqrt{3} \times Un \times \cos \phi} = 124{,}3 \text{ A}$$

Dobrano zabezpieczenie w proj. złączu **In** **125** **A**

Dobrano kabel **2 x NA2XY 4x240mm2**, którego obciążalność długotrwała Iz wynosi **848** **A**

Ib < In < Iz 124,3 125 848

warunek spełniony

W proj. złączu dobrano **wkładki topikowe 3 x WT-2/gG 125A**

5. Sprawdzenie skuteczności ochrony od porażeń prądem elektrycznym

Stacja T711032

St = 250kVA

a) Skuteczność ochrony od porażeń (na końcu obwodu)

Element obwodu	R	X	l	Rz	Xz	Z
	Ω/km	Ω/km	km	Ω	Ω	Ω
Trafo 250kVA				0,0118	0,0262	0,09
NA2XY 4x240	0,128	0,065	0,24	0,0614	0,0312	
			SUMA	0,07324	0,0574	

$$Izw = \frac{Uf \times 0{,}8}{Z} = \frac{230 \times 0{,}8}{0{,}09} = 1977{,}4 \text{ A}$$

Zabezpieczenie obwodu nr 3 w stacji T71032 **WT-2/gG** **200** **A**

Ib = 200

k = 6,5

Iw = k x Ib = **1300** **A**

Iw < Izw

1300 < 1977,4 *warunek spełniony*

Zastosowana ochrona przeciwporażeniowa jest skuteczna

6. Sprawdzenie spadków napięcia

Przęsło	Przekrój	Długość przęsła	Moc szczytowa	Wsp. jednoczesności	Konduktywność przewodu	ΔU
	[mm^2]	[mb]	[kW]	[kj]	[γ]	[%]
Stacja - rozdzielnia	240	240	80	1	35	1,43
	Długość linii:	**240**			**SUMA**	**1,43**

ΔU < 10%

1,43 < 10,0 *warunek spełniony*

Dopuszczalny obliczeniowy spadek napięcia dla istniejących obiektów wynosi - 10%

Dopuszczalny spadek napięcia w linii jest zachowany

7. Selektywność wkładki topikowej w złączu względem wkładki topikowej w stacji transformatorowej

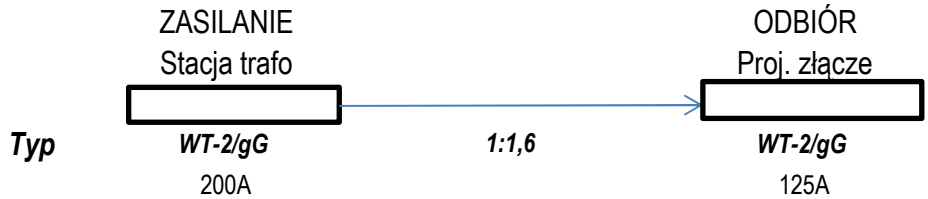

Selektywność zabezpieczeń **jest zachowana** przy zastosowaniu wkładek topikowych typu gF w proj. złączu

Do obliczeń przyjęto wkładki topikowe prod. ETI Polam, Un=500V

<u>Sprawdzenie doboru przekładników prądowych:</u>

$I_S = \frac{80}{1{,}73*0{,}4*0{,}93} = 124{,}31$ A

Sprawdzenie warunku doboru przekładnika do obciążalności prądowej:

$1{,}2*I_{1N} > I_s > 0{,}2*I_{1N}$ gdzie:

I_s – możliwy długotrwały prąd roboczy obwodu w miejscu zainstalowania przekładnika(124,31A)

I_{1N} – znamionowy prąd pierwotny – 400A

<u>480,0A > 124,31,11A > 80,0A – **warunek spełniony**</u>

Obciążenie obwodu wtórnego przekładnika:

1. Znamionowa moc obciążenia przekładnika S_N = 5VA
2. Moc obliczeniowa obwodu:

   gdzie:

   L – długość przewodów = 2 mb

   S – przekrój przewodów = 2,5mm^2

   γ – konduktywność przewodów = 58

   S_{ap} – moc pobierana przez licznik ZMY = 0,125VA

   S_{zest} – strata mocy w miejscach połączeń = 1,25VA dla I_{sn} = 5A

   I_{sn} – prąd wtórny przekładnika = 5A

   $S_{obl} = S_{ap} + S_{przew} + S_{zest}$

   S_{ap} = 0,125 VA

   $S_{przew} = \frac{I_{sn}^2 * L}{\gamma * S} = \frac{5^2 \ * 2}{58 * 2{,}5} = \frac{50}{145} = 0{,}35\ VA$

   S_{zest} = 1,25VA

   Moc strat w obwodzie pomiarowym (torze prądowym):

   S_{obl} = 0,125 + 0,35 + 1,25 = 1,725 VA

   $0{,}25*S_{2N} < S_2 < S_{2N}$

   <u>1,25VA < 2,3VA < 5 VA – **warunek spełniony**</u>

Dobrano przekładniki prądowe: **400/5 A, klasa 0,2S, 5VA**

2.20. Opinia geotechniczna

Opinia geotechniczna zawarta została w Projekcie architektoniczno-budowlanym pkt. 2.5.

2.21. Zestawienie danych na umieszczenie urządzeń w pasie drogowym

NIE DOTYCZY

2.22. Kolizje/skrzyżowania

Na trasie projektowanej sieci kablowej nN-0,4kV występują następujące kolizje oraz skrzyżowania:

- sieć wodociągowa – w miejscu skrzyżowania projektowane kable zabezpieczyć w rurach osłonowych typu DVK-160 oraz rurach dwudzielnych A-110 PS.
- elektroenergetyczna sieć kablowa niskiego napięcia - w miejscu skrzyżowania projektowane kable zabezpieczyć w rurach osłonowych typu DVK-160 oraz rurach dwudzielnych A-110 PS.
- sieć gazociągowa - w miejscach zbliżeń i skrzyżowań prace ziemne wykonać ręcznie, z zastosowaniem normatywnych odległości. Przed zasypaniem zgłosić do odbioru do Gazowni w Płocku, ul. Łukasiewicza 19 i uzyskać stosowny protokół. O rozpoczęciu robót w pobliżu sieci gazowej powiadomić z 14-dniowym wyprzedzeniem.

Ponadto, trasa projektowanej sieci kablowej nN-0,4kV krzyżuje się z innymi obiektami infrastruktury, tj. rowy melioracyjne. Na etapie realizacji zadania zaleca się pobranie aktualnej mapy zasadniczej przyjętej do państwowego zasobu geodezyjnego i kartograficznego w celu weryfikacji istniejącego uzbrojenia terenu oraz dostosowanie posadowienia projektowanej sieci do rzędnych faktycznych.

Przed przystąpieniem do prac ziemnych w miejscach skrzyżowań i zbliżeń do istniejącej infrastruktury należy wykonać przekopy kontrolne w celu dokonania jednoznacznej lokalizacji istniejących sieci. Końce rur należy zabezpieczyć przed wnikaniem wilgoci i zanieczyszczeń poprzez zastosowanie systemu uszczelnień do rur i kabli. Po zakończeniu prac należy odtworzyć nawierzchnię przywracając teren do stanu pierwotnego.

2.23. Ingerencja w zieleń wysoką

NIE DOTYCZY

2.24. Ochrona konserwatorska

Teren przeznaczony pod przedmiotową inwestycję nie jest położony na terenie wpisanym do rejestru zabytków oraz nie znajduje się w obszarze stanowisk archeologicznych.

Jeżeli w trakcie prowadzenia prac ziemnych, dojdzie do odkrycia przedmiotu, co do którego istnieje przypuszczenie, iż jest on zabytkiem, należy zgodnie z zapisami art. 32 ustawy z dnia 23 lipca 2003 r. o ochronie zabytków i opiece nad zabytkami (Dz. U. 2021 poz. 710 z późniejszymi zmianami):

- wstrzymać wszelkie roboty mogące uszkodzić lub zniszczyć odkryty przedmiot;
- zabezpieczyć, przy użyciu dostępnych środków, ten przedmiot i miejsce jego odkrycia;
- niezwłocznie zawiadomić o tym właściwego Wojewódzkiego Konserwatora Zabytków, a jeżeli jest to niemożliwe, właściwego wójta, burmistrza lub prezydenta miasta.

2.25. Opis projektu zagospodarowania terenu

Zgodnie z załączonym projektem zagospodarowania terenu w skali 1:500 zakres inwestycji objęty niniejszym opracowaniem obejmuje:

- budowę elektroenergetycznej sieci kablowej nN-0,4kV o długości 2 x 214/240 mb wykonanej kablem typu 2 x NA2XY 4x240 mm^2 SM po trasie wskazanej w projekcie zagospodarowania terenu;
- budowę rozdzielnicy kablowej typu KRSN-0/5R-NH2/F w lokalizacji wskazanej w projekcie zagospodarowania terenu;
- wymianę istniejącego złącza kablowo-pomiarowego typu P1/Rs/LZV/F na złącze kablowo-pomiarowe typu KRSN-PP/1R-NH2+1R-NH2/F, w lokalizacji wskazanej w projekcie zagospodarowania terenu

Obszar objęty inwestycją przedstawiony został w części graficznej w skali 1:500. Na aktualnym podkładzie geodezyjnym przedstawiono istniejącą infrastrukturę naziemną i podziemną zawierającą układ obiektów budowlanych, sieć uzbrojenia terenu, układ komunikacyjny, zieleń oraz obiekty projektowane.

2.25.1. Urządzenia budowlane związane z obiektami budowlanymi, sposób odprowadzania lub oczyszczania ścieków, układ komunikacyjny, sposób dostępu do drogi publicznej

Planowana budowa elektroenergetycznej sieci kablowej nN-0,4kV wraz z rozdzielnicą kablową oraz wymianą złącza kablowo-pomiarowego nie wymaga zaprojektowania dodatkowych urządzeń technicznych zapewniających możliwość użytkowania obiektu zgodnie z jego przeznaczeniem.

Inwestycja nie powoduje powstania odpadów, nie spowoduje zmian w ukształtowaniu terenu, układzie komunikacyjnym oraz nie narusza obiektów zieleni. Wszystkie prace ziemne należy prowadzić w taki sposób, aby ograniczyć do minimum koszty związane z przywróceniem terenu do stanu pierwotnego.

Transport materiałów oraz dojazd sprzętu budowlanego będzie odbywał się z wykorzystaniem istniejącego układu dróg. Po zakończeniu prac teren zostanie uporządkowany i przywrócony do stanu pierwotnego.

2.25.2. Parametry techniczne sieci i urządzeń uzbrojenia terenu

a) sieć kablowa niskiego napięcia 0,4kV

- typ i przekrój kabli – **2 x NA2XY 4x240 mm^2** (zasilanie równoległe - 2 kable na 1 fazę)
- średnica zewnętrzna kabla – 2 x 57,0 mm
- napięcie znamionowe U_0 – 0,6 kV
- napięcie znamionowe U – 1 kV
- materiał żyły roboczej: aluminium
- izolacja żyły – XLPE (polietylen usieciowany)
- materiał powłoki zewnętrznej: PVC (polichlorek winylu)

b) rozdzielnica kablowa niskiego napięcia 0,4kV

- typ – **KRSN-0/5R-NH2/F**
- wymiary (szer. x wys. x gł.) – **ok. 0,6m x ok. 1,8m x ok. 0,35m** (część nadziemna – wys. ok. 1,2m, część podziemna – ok. 0,6m)
- napięcie znamionowe – **230/400 V**
- stopnie ochrony – **IK10, IP44**

c) złącze kablowo-pomiarowe niskiego napięcia 0,4kV

- typ – **KRSN-PP/1R-NH2+1R-NH2/F**
- wymiary (szer. x wys. x gł.) – **ok. 0,8m x ok. 1,7m x ok. 0,25m** (część nadziemna – wys. ok. 1,1m, część podziemna – ok. 0,6m)
- napięcie znamionowe – **230/400 V**
- stopnie ochrony – **IK10, IP44**

2.25.3. Ukształtowanie terenu i układ zieleni

Projektowana inwestycja zlokalizowana jest na terenie o dużym zróżnicowaniu wysokościowym – projektuje się przewiert sterowany (profil przewiertu ujęto w Projekcie architektoniczno-budowlanym). Nie przewiduje się zmian ukształtowania terenu oraz ingerencji w istniejący system zieleni, z wyjątkiem rekultywacji trawników zlokalizowanych w miejscu prowadzonych prac ziemnych.

2.26. Obszar oddziaływania obiektu

Zgodnie z art. 28 ust. 2 ustawy Prawo budowlane (Dz. U. 2024 poz. 725 z późn. zm.) w myśl art. 3 pkt. 20 ustawy z dnia 7 lipca 1994 r. Prawo Budowlane (Dz. U. 2024 poz. 725 z późn. zm.) informuje, że uwzględniając rodzaj, przeznaczenie i usytuowanie zaprojektowanego obiektu budowlanego, obszar oddziaływania obiektu obejmuje:

działki o nr 221/8, 220/3, 258/4
obręb 0004 Cekanowo
jednostka ewidencyjna 141912_12 SŁUPNO

Zgodnie z przepisami:

- Ustawy z dnia 7 lipca 1994 r. Prawo Budowlane (Dz. U. 2024 poz. 725 z późn. zm.),
- Ustawy z dnia 27 kwietnia 2001 r. Prawo ochrony środowiska (Dz. U. 2021 poz. 1973 z późn. zm.),
- Ustawy z dnia 27 marca 2003 r. o planowaniu i zagospodarowaniu przestrzennym (Dz. U. 2022 poz. 503 z późn. zm.),
- Ustawy z dnia 21 marca 1985 r. o drogach publicznych (Dz. U. 2021 poz. 1376 z późn. zm.),
- Rozporządzenia Ministra Infrastruktury z dnia 12 kwietnia 2002 r. w sprawie warunków technicznych, jakim powinny odpowiadać budynki i ich usytuowanie (Dz. U. 2022 poz. 248 z późn. zm.),
- Rozporządzenia Ministra Infrastruktury z dn. 10 września 2019 r. w sprawie przedsięwzięć mogących znacząco oddziaływać na środowisko (Dz. U. 2019 poz. 1839 z późn. zm.),
- Rozporządzenia Ministra Zdrowia z dnia 17 grudnia 2019 r. w sprawie dopuszczalnych poziomów pól elektromagnetycznych w środowisku (Dz. U. 2019 poz. 2448 z późn. zm.),
- Przepisami szczegółowymi dotyczącymi odległości i przebiegu projektowanych części sieci

elektroenergetycznej od innych obiektów i granic nieruchomości, przepisami z zakresu budowy elektroenergetycznych linii kablowych oraz ochrony przeciwporażeniowej:
- Norma SEP-E-004 Elektroenergetyczne i sygnalizacyjne linie kablowe. Projektowanie i budowa,
- PN-92/E-05009/41 Ochrona przeciwporażeniowa.

zawierającymi regulacje dotyczące lokalizacji obiektów i urządzeń budowlanych od innych obiektów i granic nieruchomości obszaru oddziaływania obiektu budowlanego, zakres planowanej inwestycji mieści się w całości na w/w działkach. Przewidywany rodzaj robót nie stanowi uciążliwości projektowanych obiektów na tereny przyległe, nie wypływa negatywnie na działki sąsiednie oraz nie stwarza zagrożenia dla higieny i zdrowia jego użytkowników. Inwestycja nie kwalifikuje się do opracowania raportu o oddziaływaniu na środowisko oraz nie ma podstaw prawnych do ustalenia obszaru ograniczonego użytkowania. Brak jest odrębnych przepisów nakazujących objęcie obszarem oddziaływania działek innych niż podano powyżej.

2.27. Uwagi końcowe

- Całość robót wykonać w oparciu o projekt, wiedzę techniczną oraz uzgodnienia,
- Przed przystąpieniem do realizacji projektu Wykonawca powinien zapoznać się z uwagami zawartymi w opinii jednostek uzgadniających, a także uwagami wykonawczymi zawartymi w opisie technicznym i na rysunkach oraz stosować się do nich w trakcie realizacji projektu,
- Po ułożeniu kabli i montażu osprzętu należy przeprowadzić badania elektryczne w celu sprawdzenia prawidłowości wykonania linii kablowych w zakresie sprawdzenia ciągłości żył roboczych i powrotnych, zgodności faz, pomiaru rezystancji izolacji.
- Materiały użyte do budowy powinny posiadać atest oraz być dopuszczone do stosowania na terenie zarządzanym przez ENERGA- OPERATOR S.A. Oddział w Płocku.
- Wykonaną linię kablową zgłosić do odbioru technicznego i inwentaryzacji przed zasypaniem.
- Teren po wykonaniu robót należy uporządkować i przywrócić do stanu pierwotnego
- Wszystkie prace montażowe wykonać zgodnie z „Warunkami technicznymi wykonania i odbioru robót budowlano – montażowych, część V – roboty elektroenergetyczne" oraz zgodnie z obowiązującymi przepisami BHP.

mgr inż. Janusz Szałański
UPRAWNIENIA BUDOWLANE
do projektowania i kierowania robotami budowlanymi
w specjalności instalacyjnej w zakresie instalacji i urządzeń
elektrycznych i elektroenergetycznych
bez ograniczeń
Nr. ewid: MAZ/0279/PWBE/15

2.28. Zestawienia montażowe

2.28.1. Zestawienie podstawowych materiałów na budowę sieci kablowej nN-0,4kV

Zestawienie podstawowych materiałów				
L.p.	**Materiał**	**J.m.**	**Ilość**	**Uwagi**
1	Kabel NA2XY 4x240 mm^2 SM 0,6/1kV	mb	484	
2	Wkładka topikowa WT-2/gG 200A	szt.	3	obw. 03 w stacji transformatorowej
3	Zacisk podwójny V-klema 2x240	szt.	6	obw. 03 w stacji transformatorowej oraz rozdzielnica KRSN-0
4	Rozdzielnica kablowa KRSN-0/5R-NH2/F	kpl	1	
5	Złącze kablowo-pomiarowe KRSN-PP/1R-NH2+1R-NH2/F	kpl	1	wyposażenie zgodnie z załączonym schematem
6	Zwieracz NH2 400A	szt.	9	
7	Wkładka topikowa WT-2/gG 125A	szt.	3	
8	Folia kablowa – niebieska	mb	125	
9	Rura SRS Φ160 niebieska	m	90	
10	Rura DVK Φ160 niebieska	m	14	
11	Rura dwudzielna A 110 PS niebieska	m	5	
12	Wkład uszczelniający QSR 160	szt.	10	zabezpieczenie rur w wykopie
13	Wkład uszczelniający QSR 110	szt.	10	zabezpieczenie rur w wykopie
14	Głowiczka termokurczliwa SFEX4 120-240	szt.	6	
15	Głowiczka termokurczliwa SFEX4 25-70	szt.	1	
16	Uziom UPB 16, 1,5m	szt.	16	
17	Uchwyt krzyżowy UKU 16/40	szt.	2	
18	Bednarka ocynkowana 25x4	m	3	
19	Wkładka P2 (Master Key)	szt.	3	
20	Piasek	m^3	10	
21	Oznaczniki kablowe	kpl	24	
22	Pozostałe			wg potrzeb

Uwagi:

- w przypadku nie osiągnięcia wymaganej oporności rozbudować uziom poprzez zastosowanie uziomów pionowych.

3. Projekt techniczny – część rysunkowa

3.1. Schemat jednokreskowy zasilania

3.2. Przekroje ułożenia kabli

Stacja SN/nn
nr T711032 Cekanowo Osiedle II

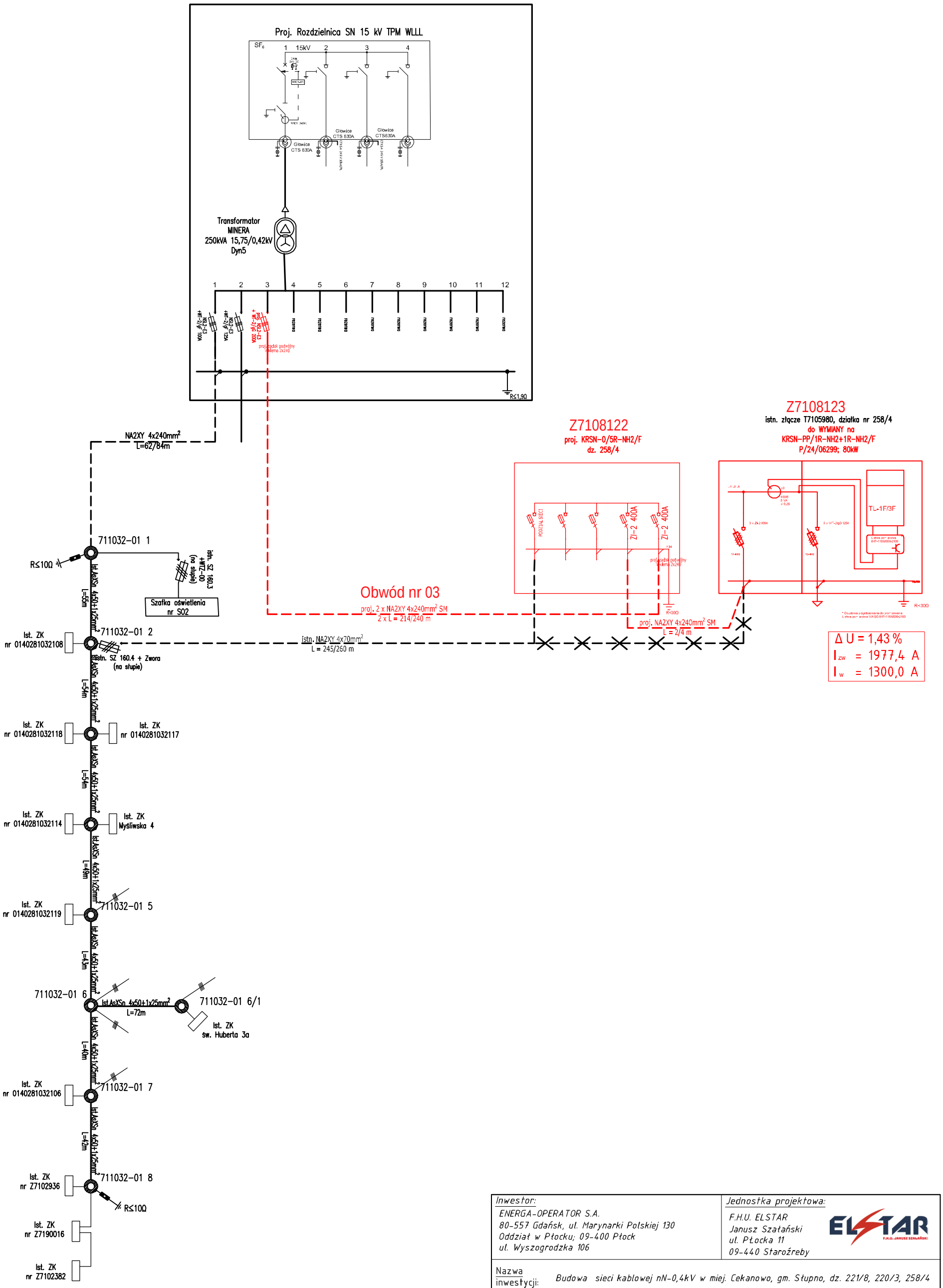

Inwestor:	Jednostka projektowa:
ENERGA-OPERATOR S.A. 80-557 Gdańsk, ul. Marynarki Polskiej 130 Oddział w Płocku; 09-400 Płock ul. Wyszogrodzka 106	F.H.U. ELSTAR Janusz Szałański ul. Płocka 11 09-440 Staroźreby

Nazwa inwestycji: Budowa sieci kablowej nN-0,4kV w miej. Cekanowo, gm. Słupno, dz. 221/8, 220/3, 258/4

Numer PJ: B/24/067826 | Numer OBI: | Numer WP: P/24/062499

Stanowisko	Imię i nazwisko	Nr uprawnień	Data	Podpis
Projektant	mgr inż. Janusz Szałański	MAZ/0279/PWBE/15	07.04.2025r.	
Skala 1:500	Tytuł rysunku: Schemat jednokreskowy zasilania			Nr rys. E-02

Przekrój "A"
2 kable energetyczne nN
ułożone w ziemi

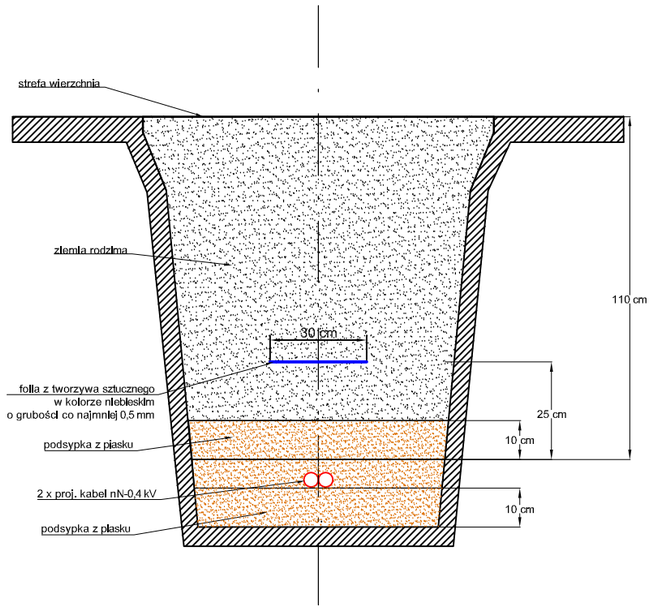

Przekrój "B"
2 kable energetyczne nN
ułożone w ziemi
w rurach osłonowych

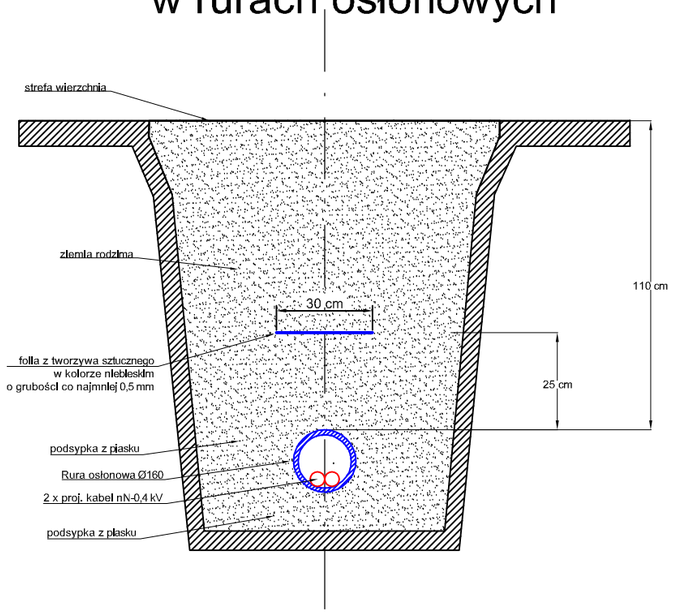

Przekrój "C"
2 kable energetyczne nN
ułożone w ziemi
w rurach osłonowych (przewiert)

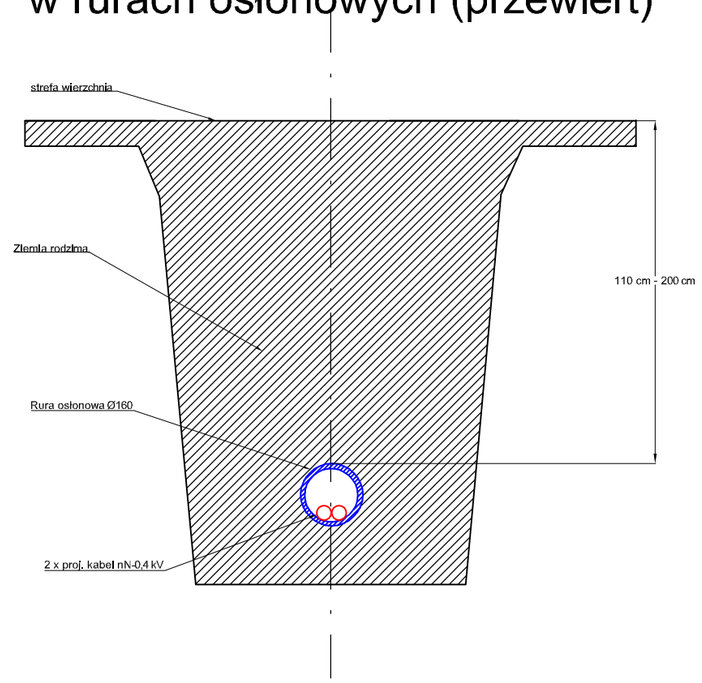

Inwestor:	Jednostka projektowa:
ENERGA-OPERATOR S.A. 80-557 Gdańsk, ul. Marynarki Polskiej 130 Oddział w Płocku; 09-400 Płock ul. Wyszogrodzka 106	F.H.U. ELSTAR Janusz Szałański ul. Płocka 11 09-440 Starożreby

Nazwa inwestycji: Budowa sieci kablowej nN-0,4kV w miej. Cekanowo, gm. Słupno, dz. 221/8, 220/3, 258/4

Numer PJ: B/24/067826 | Numer OBI: | Numer WP: P/24/062499

Stanowisko	Imię i nazwisko	Nr uprawnień	Data	Podpis
Projektant	mgr inż. Janusz Szałański	MAZ/0279/PWBE/15	07.04.2025r.	

Skala 1:500	Tytuł rysunku: Przekroje utożenia kabli	Nr rys. E-03

ZAŁĄCZNIKI DO PROJEKTU

INWESTOR:	**ENERGA – OPERATOR Spółka Akcyjna** z siedzibą w Gdańsku, ul. Marynarki Polskiej 130, 80-557 Gdańsk
NAZWA ZAMIERZENIA BUDOWLANEGO:	**Budowa elektroenergetycznej sieci kablowej nN-0,4kV**
ADRES:	**Cekanowo, gm. Słupno**
POZOSTAŁE DANE ADRESOWE:	**jednostka ewidencyjna nr 141912_2 SŁUPNO** **obręb nr 0004 Celanowo** **działki ewid. nr: 141912_2.0004.221/8** **141912_2.0004.220/3** **141912_2.0004.258/4**
KATEGORIA OBIEKTU BUDOWLANEGO:	**XXVI – sieć elektroenergetyczna**
SPIS ZAWARTOŚCI - ELEMENTY:	**1. INFORMACJA DOTYCZĄCA BEZPIECZEŃSTWA I OCHRONY ZDROWIA** **2. WARUNKI PRZYŁĄCZENIA** **3. WARUNKI BUDOWY SIECI** **4. UZGODNIENIE KONCEPCJI PROJEKTOWEJ** **5. UZGODNIENIE PROJEKTU** **6. ODPIS PROTOKOŁU Z NARADY KOORDYNACYJNEJ** **7. MIEJSCOWY PLAN ZAGOSPODAROWANIA PRZESTRZENNEGO**

SPIS TREŚCI

1. Informacja dotycząca bezpieczeństwa i ochrony zdrowia 3
2. Warunki przyłączenia P/24/062499 6
3. Warunki budowy sieci B/24/067826.....9
4. Uzgodnienie koncepcji projektowej 11
5. Uzgodnienie dokumentacji projektowej 13
6. Odpis protokołu z narady koordynacyjnej 14
7. Miejscowy plan zagospodarowania przestrzennego.....18

1. Informacja dotycząca bezpieczeństwa i ochrony zdrowia

INWESTOR:	**ENERGA – OPERATOR Spółka Akcyjna** z siedzibą w Gdańsku, ul. Marynarki Polskiej 130, 80-557 Gdańsk
NAZWA ZAMIERZENIA BUDOWLANEGO:	**Budowa elektroenergetycznej sieci kablowej nN-0,4kV**
ADRES:	**Cekanowo, gm. Słupno**
POZOSTAŁE DANE ADRESOWE:	**jednostka ewidencyjna nr 141912_2 SŁUPNO** **obręb nr 0004 Celanowo** **działki ewid. nr: 141912_2.0004.221/8** **141912_2.0004.220/3** **141912_2.0004.258/4**
KATEGORIA OBIEKTU BUDOWLANEGO:	**XXVI – sieć elektroenergetyczna**

Zespół autorski	Imię i Nazwisko Numer uprawnień	Branża	Data	Podpis
Projektant	***Janusz Michał Szałański*** [redacted] *nr ewid. MAZ/0279/PWBE/15* *do projektowania i kierowania robotami budowlanymi w specjalności instalacyjnej w zakresie sieci, instalacji i urządzeń elektrycznych i elektroenergetycznych bez ograniczeń*	*Elektryczna*	*25.04.2025r.*	mgr inż. Janusz Szałański UPRAWNIENIA BUDOWLANE do projektowania i kierowania robotami budowlanym w specjalności instalacyjnej w zakresie sieci instalacji i urządzeń elektrycznych i elektroenergetycznych bez ograniczeń Nr. ewid: MAZ/0279/PWBE/15

1. **Zakres robót:**

   Przedmiotem zamierzenia budowlanego jest budowa elektroenergetycznej sieci kablowej nN-0,4kV wraz z rozdzielnicą kablową oraz wymianą złącza kablowo-pomiarowego w miejscowości Cekanowo, gm. Słupno, dz. 221/8, 220/3, 258/4.

   Zakres rzeczowy przedmiotowej inwestycji:
   - budowa sieci kablowej nN-0,4kV
   - budowa rozdzielnicy kablowej nN-0,4kV
   - wymiana złącza kablowo-pomiarowego nN-0,4kV

2. **Kolejność realizacji inwestycji:**
   - wykopy liniowe o szerokości 0,4 m i głębokości 0,8 m – 1,2 m
   - układanie kabli w ziemi
   - przewiert sterowany
   - wprowadzenie i podłączenie kabli do stacj transformatorowej oraz do złączy
   - uziemienia ochronne
   - pomiary odbiorcze
   - inwentaryzacja geodezyjna
   - zasypanie wykopów oraz doprowadzenie terenu do stanu pierwotnego

3. **Wykaz istniejących obiektów budowlanych znajdujących się w bezpośrednim sąsiedztwie projektowanej inwestycji:**
   - kablowa sieć elektroenergetyczna nN-0,4kV
   - sieć gazociągowa
   - podziemna sieć kanalizacyjna
   - podziemna sieć wodociągowa
   - utwardzone drogi wewnętrzne

4. **Elementy zagospodarowania terenu mogące stwarzać zagrożenie bezpieczeństwa i zdrowia ludzi**
   - kablowa sieć elektroenergetyczna nN-0,4kV
   - sieć gazociągowa
   - podziemna sieć kanalizacyjna
   - podziemna sieć wodociągowa
   - utwardzone drogi wewnętrzne

5. **Wskazania przewidywanych zagrożeń występujących podczas realizacji robót budowlanych**
   - wykonanie wykopu – pracownik może doznać urazu mechanicznego
   - montaż kabli w stacji i złączach kablowych – otarcie naskórka dłoni
   - prace wykonywane pod i w pobliżu napięcia – porażenie prądem
   - prace związane z wykonaniem przewiertu – utonięcie (komora przewiertowa).
   - prace w pobliżu drogi – potrącenie samochodem

6. **Sposób prowadzenia instruktażu pracowników przed przystąpieniem do realizacji robót szczególnie niebezpiecznych:**
   Zapoznanie pracowników zatrudnionych na budowie z zakresem niebezpieczeństwa przy poszczególnych fazach prac budowlanych bezpośrednio przed przystąpieniem do wykonywania zakresu robót.

7. **Środki techniczne zapobiegające niebezpieczeństwom**
   - wyposażenie pracowników w odpowiednie środki techniczno – ochronne,
   - zabezpieczenie placu budowy przed dostępem osób niezatrudnionych,
   - zabezpieczenie placu budowy w niezbędne środki łączności,
   - wyposażenie placu budowy w podstawowe środki pierwszej pomocy,
   - składowanie materiałów budowlanych w odpowiednich miejscach aby nie tarasowały i utrudniały dojazdu i dojścia,
   - wyposażenie placu budowy w niezbędne środki p.poż.

Energa operator

SID0000000000694338

Numer P/24/062499	Miejscowość Płock	Data 07-10-2024

WARUNKI PRZYŁĄCZENIA

DO SIECI ELEKTROENERGETYCZNEJ ENERGA-OPERATOR SA

Oddział w Płocku

1. Przyłączany obiekt:
   Nazwa: zakład produkcyjny/usługowy
   Adres (Nr działki): Cekanowo, ul. Płocka 22, gm. Słupno, działka numer 0004-258/4
2. Grupa przyłączeniowa: grupa IV
3. Moc przyłączeniowa: 80 kW (zwiększenie mocy o: 40 kW)
4. Miejsce przyłączenia:
   GPZ - Plebanka [0046]
   Linia 15 kV LSN Cekanowo [0046/18]
   Zaprojektowana linia SN 15kV
   Zaprojektowana stacja SN/nN Cekanowo Osiedle II [T711032]
   Projektowana linia kablowa nN 0,4kV
   Istniejąca linia kablowa nN 0,4kV
5. Miejsce dostarczania energii elektrycznej:
   zaciski prądowe rozłącznika listwowego w KRSN-PP na wyjściu przewodów w kierunku instalacji odbiorcy;
6. Rodzaj przyłącza: kablowe
7. Zakres prac niezbędnych do realizacji przyłączenia oraz wymagania w zakresie wyposażenia niezbędnego do współpracy z siecią:

7.1. Zakres inwestycji realizowanych przez ENERGA-OPERATOR SA

7.1.1. Urządzenia WN i SN:
- wybudować linię SN 15kV – zgodnie z wytycznymi programowymi 826/0/2018/71MZE (odrębna realizacja)

7.1.2. Stacja transformatorowa:

a) Zakres niezbędny do Rozbudowy Sieci:
- wybudować stację transformatorową T711032 Cekanowo Osiedle II – zgodnie z wytycznymi programowymi 826/0/2018/71MZE (odrębna realizacja),
- po realizacji przyłączenia sprawdzić/dostosować wielkość zabezpieczeń w stacji na obwodzie,

b) Zakres niezbędny do realizacji Przyłącza:
- brak.

7.1.3. Urządzenia nN:

a) Zakres niezbędny do Rozbudowy Sieci:
- wybudować linię kablową nN 0,4kV – zgodnie z warunkami budowy sieci nr B/24/067826,

b) Zakres niezbędny do realizacji Przyłącza:
- w zastępstwie oraz w miejscu obecnie istniejącego nw. koniecznego do demontażu złącza kablowego Z7105980 (zintegrowanego z szafką pomiarową) zlokalizowanego na przyłączanej działce, wybudować kablową rozdzielnicę szafową naziemną z układem pomiarowym półpośrednim (KRSN-PP).

7.1.4. Wyposażenie urządzeń, instalacji lub sieci, niezbędne do współpracy z siecią, do której instalacje lub sieci są przyłączane:
- dla ochrony przed porażeniem prądem elektrycznym należy zapewnić samoczynne wyłączenie zgodnie z wiedzą techniczną i obowiązującymi przepisami przy układzie sieci zasilającej nN TN-C.

7.1.5. Zabezpieczenie sieci przed zakłóceniami elektrycznymi powodowanymi przez urządzenia, instalacje lub sieci wnioskodawcy:
- należy stosować urządzenia ochrony przeciwprzepięciowej. Sposób i miejsce instalowania oraz rezystancje uziemień urządzeń ochrony przeciwprzepięciowej stosować zgodnie z wiedzą techniczną i przepisami budowy.

7.1.6. Dostosowanie przyłączanych urządzeń, instalacji lub sieci do systemów sterowania dyspozytorskiego:
- dla podmiotów grupy IV zgodnie z instrukcją Przedsiębiorstwa Energetycznego.

7.1.7. Demontaże:
- dokonać demontażu istniejącego złącza kablowego Z7105980 (zintegrowanego z szafką pomiarową) zlokalizowanego na przyłączanej działce.

7.2. Zakres inwestycji realizowanych przez Podmiot Przyłączany:
Odbiorca dostosuje instalację przyłączaną w obiekcie przyłączanym zwiększonego do poboru mocy, od nowego miejsca rozgraniczenia własności stron. Wykonanie tych czynności powinno zostać potwierdzone w "Oświadczeniu o gotowości instalacji przyłączanej". UWAGA: na terenie planowanej inwestycji istnieje uzbrojenie elektroenergetyczne ENERGA-OPERATOR SA Oddział w Płocku mogące kolidować z planowaną budową i/lub zagospodarowaniem działki. W przypadku wystąpienia ww. kolizji przed rozpoczęciem inwestycji należy uzyskać od ENERGA-OPERATOR SA Oddział w Płocku warunki likwidacji kolizji oraz zawrzeć stosowną umowę na przebudowę kolizji. Koszt przebudowy ponosi Podmiot Przyłączany.

8. Wymagany stopień skompensowania mocy biernej:
tgφ QI: 0.4
tgφ QIV: 0

9. Wymagania dotyczące układu pomiarowo-rozliczeniowego i systemu pomiarowo-rozliczeniowego:

9.1. Miejsce zainstalowania:
wolnostojące złącze kablowo-pomiarowe

9.2. Rodzaj i prąd znamionowy oraz miejsce usytuowania zabezpieczenia przedlicznikowego / głównego:
rozłącznik bezpiecznikowy z wkładkami topikowymi o prądzie znamionowym 125 A, zainstalowany w części pomiarowej kablowej rozdzielnicy szafowej naziemnej z układem pomiarowym półpośrednim (KRSN-PP)

9.3. Sposób pomiaru: półpośredni
a) Układ pomiarowy zainstalować na napięciu przyłączenia
b) Przekładniki prądowe powinny być tak dobrane, aby wartość prądu wynikającego z mocy umownej i uwzględnienia zadanego współczynnika tg φ była nie mniejsza niż 90% wartości znamionowego prądu pierwotnego (dla układów nowo projektowanych), natomiast dla układów eksploatowanych i modernizowanych rzeczywisty prąd roboczy strony pierwotnej przekładników prądowych powinien się mieścić w granicach od 20% do 120% znamionowego prądu pierwotnego, również w przypadkach nierównomiernych obciążeń sezonowych
c) Przekładniki prądowe powinny być tak dobrane, aby obciążenie strony wtórnej zawierało się między 25% a 100% wartości nominalnej mocy rdzeni/uzwojeń przekładników.
d) Do obwodów wtórnych przekładników prądowych w układzie pomiarowo-rozliczeniowym nie wolno przyłączać innych przyrządów poza licznikami, w uzasadnionych przypadkach dopuszcza się montaż rezystorów dociążających
e) Przekładniki prądowe w układzie pomiarowym powinny posiadać klasę dokładności nie gorszą niż 0,2 S
f) Przekładniki muszą być zainstalowane w układzie pełnej gwiazdy (Y)
g) W układzie pomiarowym zastosować odpowiednią listwę kontrolną Wago
h) Licznik energii elektrycznej powinien umożliwiać pomiar energii czynnej oraz pomiar energii biernej z rejestracją profili obciążenia
i) Licznik energii elektrycznej w układzie pomiarowo-rozliczeniowym powinien mieć klasę dokładności nie gorszą niż 1 dla energii czynnej i nie gorszą niż 2 dla energii biernej
j) Obwody napięciowe licznika powinny być zabezpieczone po stronie nN
k) Wszystkie elementy członu zasilającego oraz osłony i urządzenia wchodzące w skład układu pomiarowego energii elektrycznej muszą być przystosowane do plombowania;
l) Zdemontować istniejący układ pomiarowy bezpośredni

9.4. Rodzaj mierzonej energii:
a) Energia elektryczna czynna pobrana,
b) Energia elektryczna czynna oddana,
c) Energia elektryczna bierna w 4 kwadrantach,
d) Moc maksymalna pobrana,
e) Straty nieobecne/ pomijalnie małe.

9.5. Przystosowanie układu pomiarowo-rozliczeniowego do systemów zdalnego odczytu danych pomiarowych
układ pomiarowy powinien:
a) Umożliwiać rejestrowanie i przechowywanie w pamięci pomiarów mocy czynnej 15-minutowej przez co najmniej 63 dni (nie dłużej jednak niż dwa okresy rozliczeniowe) i automatycznie zamykać okres rozliczeniowy
b) Umożliwiać transmisję danych nie częściej niż raz na dobę
c) Umożliwiać lokalny odczyt układu pomiarowego w przypadku awarii łączy transmisyjnych lub w celach kontrolnych

9.6. Wymagania dodatkowe:
a) Dla pomiaru półpośredniego zastosować odpowiednio dobrane przekładniki prądowe. W układzie pomiarowym zastosować listwę kontrolno-pomiarową Wago. Dla poszczególnych etapów budowy przewidzieć pomiar dostosowany do poboru mocy. Urządzenia pomiarowe winny być osłonięte i przystosowane do oplombowania.
b) Wymagania dla układu pomiarowego reguluje IRiESD obowiązująca na terenie działania ENERGA -OPERATOR SA Oddział w Płocku
c) Inne : na etapie projektowania szczegóły w zakresie układu pomiarowego oraz sposób transmisji danych pomiarowych można uzgodnić z ENERGA -OPERATOR SA Oddział w Płocku – Wydział Zarządzania Techniczną Obsługą Odbiorców

10.1. Dotyczy sieci o napięciu do 1 kV:
a) Układ sieci TN-C
b) Napięcie znamionowe sieci 0,4 kV
c) Maksymalny prąd zwarciowy w sieci 26 kA
Rzeczywistą wartość prądu zwarciowego oblicza projektant.
d) System ochrony od porażeń Samoczynne wyłączenie zasilania

10.2. Dotyczy sieci o napięciu powyżej 1 kV:
a) Sposób pracy punktu neutralnego sieci Sieć 15 kV pracuje z punktem zerowym uziemionym przez dławik (sieć skompensowana)
b) Napięcie znamionowe sieci 15 kV

c) Prąd zwarcia doziemnego 20 A
d) Czas wyłączenia zwarcia doziemnego 5 s
e) Moc zwarciowa na szynach 15 kV 172 MVA
f) Czas wyłączenia zwarcia wielofazowego 0.2 s
w stacji110/15 kV GPZ Plebanka
Rzeczywistą wartość prądu zwarcia wielofazowego oblicza projektant na podstawie mocy zwarciowej.
g) System ochrony od porażeń uziemienie ochronne

10.3. Inne:
-

11. Dane znamionowe urządzeń, instalacji i sieci oraz dopuszczalne graniczne parametry ich pracy

Rodzaj urządzenia/instalacji/sieci	Napięcie znam. [kV]	Moc znam. [kW]	Prąd rozruchu [A]

12. Inne ustalenia:

12.1. Dotyczy projektu budowlanego:
Opracować projekt budowlany (zgodnie z obowiązującymi w ENERGA-OPERATOR SA standardami technicznymi i Wytycznymi do Projektowania) i uzgodnić z ENERGA-OPERATOR SA Oddział w Płocku - Dział Dokumentacji Energetycznej.

12.2. Dotyczy współpracy ruchowej:
-

12.3. Dotyczy umowy o przyłączenie:
-

12.4. Inne wymagania:
-

13. Użytkowane urządzenia elektryczne powinny spełniać wymagania określone w obowiązujących przepisach dotyczących kompatybilności elektromagnetycznej.

14. Przy realizacji niniejszych warunków przyłączenia należy uwzględnić wymagania określone w Instrukcji Ruchu i Eksploatacji Sieci Dystrybucyjnej obowiązującej na terenie działania ENERGA-OPERATOR SA.

15. Standardy jakościowe energii elektrycznej określa Rozporządzenie Ministra Gospodarki z dnia 4 maja 2007 roku (Dz.U. Nr 93 poz. 623 z 2007 r.).
ENERGA-OPERATOR SA nie zapewnia bezprzerwowej dostawy energii do sieci elektroenergetycznej dla ww. obiektu. Należy liczyć się z możliwością przerw w dostawie energii elektrycznej. Bezprzerwową dostawę energii elektrycznej można zapewnić jedynie poprzez zainstalowanie własnego źródła energii (np. agregatu prądotwórczego, urządzenia UPS, itp.) po uprzednim uzgodnieniu warunków jego instalacji z ENERGA-OPERATOR SA Oddział w Płocku

16. Zawarcie umowy o przyłączenie stanowi podstawę do rozpoczęcia realizacji prac projektowych i budowlano-montażowych, na zasadach określonych w tej umowie. Projekt umowy o przyłączenie stanowi załącznik do niniejszych warunków.

17. Warunki przyłączenia są ważne 2 lata od dnia ich doręczenia.
Po zawarciu umowy o przyłączenie warunki przyłączenia ważne są w okresie obowiązywania umowy o przyłączenie.

18. Działając na podstawie art. 7 ust. 14 ustawy z dnia 10 kwietnia 1997 roku – Prawo energetyczne (Dz. U. nr 54 poz. 348 z późn. zm.) w związku z art. 34 ust. 3 pkt 3 ustawy z dnia 7 lipca 1994 roku (Dz. U. nr 89 poz. 414 z późn. zm.) ENERGA-OPERATOR SA oświadcza, że zapewni dostawę energii dla obiektu przyłączanego:
- po przyłączeniu obiektu do sieci elektroenergetycznej na podstawie niniejszych warunków przyłączenia oraz w oparciu o umowę o przyłączenie, jaka zostanie zawarta pomiędzy Podmiotem Przyłączanym a ENERGA – OPERATOR SA,
- po zawarciu umowy o świadczenie usług dystrybucji lub umowy kompleksowej.
Niniejsze oświadczenie jest oświadczeniem w rozumieniu art. 34 ust. 3, pkt. 3 ustawy - Prawo budowlane.

Specjalista ds. Przyłączeń
Elżbieta Chotomska

Rybicki Michał
OPRACOWAŁ

ZATWIERDZIŁ

Otrzymują:
1. Wnioskodawca
2. ENERGA-OPERATOR SA Oddział w Płocku
Dział Przyłączeń Płock,
ul. Wyszogrodzka 106, 09-400 Płock

Energa operator

SID0000000000634589

Numer B/24/067826	Miejscowość Płock	Data 27-09-2024

WARUNKI BUDOWY SIECI

SIECI ELEKTROENERGETYCZNEJ ENERGA – OPERATOR SA

Oddział w Płocku

Niniejszy dokument określa niezbędny zakres budowy sieci elektroenergetycznej dla realizacji przyłączenia obiektów do sieci elektroenergetycznej. Warunki przyłączenia poszczególnych obiektów określane są odrębnie na podstawie przepisów ustawy - Prawo energetyczne i rozporządzeń wykonawczych.

1. Obiekt:

Nazwa:budynki mieszkalne, budynku gospodarcze, obiekty usługowe i zakłady produkcyjne

Adres:Cekanowo, gm. Słupno

2. Zakres niezbędnej budowy/rozbudowy sieci:

2.1. Urządzenia WN i SN:

– nie dotyczy.

2.2. Stacja transformatorowa:

– nie dotyczy.

2.3. Urządzenia nN:

– z wydzielonego pola rozdzielni nN 0,4kV zaprojektowanej stacji transformatorowej T711032 Cekanowo Osiedle II wybudować linię kablową typu NA2XY 4x240 do nw. kablowej rozdzielnicy szafowej naziemnej, przejmując zasilanie nw. urządzeń niezależnym obwodem z ww. zaprojektowanej stacji transformatorowej,

– wybudować linie kablowe nN 0,4kV typu NA2XY 4x70 jako wcięcie w istniejącą linię kablową - obecnie zasilającą złącze kablowo-pomiarowe nr Z7105980 zlokalizowane na działce 258/4 wraz z kablową rozdzielnicę szafową naziemną KRSN-0/5R-NH2/F (dalej: KRSN-5), którą należy usytuować w pobliżu ww. istniejącej linii kablowej z dostępem do wyposażenia od strony drogi dojazdowej,

– w ww. proj. KRSN-5 dokonać podziału sieci pomiędzy ww. projektowanym a istniejącym obwodem nN.

2.4. Demontaże:

– brak.

3. Dane dotyczące sieci oraz parametry w zakresie elektroenergetycznej automatyki zabezpieczeniowej i systemowej

3.1. Dotyczy sieci o napięciu do 1 kV:

a) Układ sieci TN-C

b) Napięcie znamionowe sieci **0,4** kV

c) System ochrony od porażeń Samoczynne wyłączenie zasilania

3.2. Dotyczy sieci o napięciu powyżej 1 kV:

a) Sposób pracy punktu neutralnego sieci Sieć 15 kV pracuje z punktem zerowym uziemionym przez dławik (sieć skompensowana)

b) Napięcie znamionowe sieci 15 kV

c) Prąd zwarcia doziemnego 20 A i czas wyłączenia zwarcia 5 s

d) Moc zwarciowa na szynach 15 kV 172 MVA i czas wyłączenia zwarcia 0.2 s

Sieć 15 kV pracuje z punktem zerowym uziemionym przez dławik (sieć skompensowana)

w stacji GPZ Plebanka

e) System ochrony od porażeń **uziemienie ochronne**

4. Inne ustalenia:

4.1. Dotyczy projektu budowlanego:

Opracować projekt budowlany (zgodnie z obowiązującymi w ENERGA-OPERATOR SA standardami technicznymi i Wytycznymi do Projektowania) i uzgodnić z ENERGA - OPERATOR SA Oddział w Płocku, Dział Dokumentacji Energetycznej.

4.2. Inne wymagania: -

5. Rozpoczęcie prac projektowych, jak również budowlano – montażowych na podstawie niniejszych warunków budowy sieci odbywa się na zasadach uzgodnionych z ENERGA – OPERATOR SA Oddział w Płocku

Specjalista ds. Przyłączeń

Elżbieta Ciołomska

Rybicki Michał

OPRACOWAŁ

ZATWIERDZIŁ

Otrzymują:

1. ENERGA-OPERATOR SA Oddział w Płocku
Dział Przyłączeń Płock, ul. Wyszogrodzka 106, 09-400 Płock

Numer B/24/067826	Miejscowość Płock	Data 27-09-2024

AKTUALIZACJA nr 1 z dnia 03-02-2025r.
do WARUNKÓW BUDOWY SIECI

SIECI ELEKTROENERGETYCZNEJ Energa-Operator S.A. Oddział w Płocku

Energa-Operator S.A. Oddział w Płocku ul. Wyszogrodzka 106 podaje, że aktualizuje się przedmiotowe Warunki Budowy Sieci. W związku z powyższym w Warunkach Budowy Sieci Nr B/24/067826 zmianie uległ punkt: 2.3. otrzymując następujące brzmienie:

2.3. Urządzenia nn:
- z wydzielonego pola rozdzielni nN 0,4kV zaprojektowanej stacji transformatorowej T711032 Cekanowo Osiedle II wybudować linię kablową typu:2xNA2XY 4x240 do nw. kablowej rozdzielnicy szafowej naziemnej, przejmując zasilanie nw. urządzeń niezależnym obwodem z ww. zaprojektowanej stacji transformatorowej,
- wybudować linie kablowe nN 0,4kV typu NA2XY 4x70 jako wcięcie w istniejącą linię kablową - obecnie zasilającą złącze kablowo-pomiarowe nr Z7105980 zlokalizowane na działce 258/4 wraz z kablową rozdzielnicę szafową naziemną KRSN-0/5R-NH2/F (dalej: KRSN-5), którą należy usytuować w pobliżu ww. istniejącej linii kablowej z dostępem do wyposażenia od strony drogi dojazdowej,
- w ww. proj. KRSN-5 dokonać podziału sieci pomiędzy ww. projektowanym a istniejącym obwodem nN

Pozostałe punkty warunków numer B/24/067826 pozostają bez zmian.

Kierownik
Dział Przyłączeń Płock
Wojciech Turek

Kawka Jarosław
OPRACOWAŁ
tel. .....

ZATWIERDZIŁ

Otrzymują: 1. Energa-Operator S.A. Oddział w Płocku, Dział Przyłączeń Płock
ul. Wyszogrodzka 106, 09-400 Płock

Płock, 13 maja 2025

ENERGA OPERATOR SA
Oddział w Płocku
Rejon Dystrybucji Płock
Nr dok. EOP/KD/7/2025/04/06554

Zgłaszający projekt do uzgodnienia:
F.H.U. ELSTAR Janusz Szałański
ul. Płocka 11
09-440 Staroźreby

UZGODNIENIE DOKUMENTACJI

Nr uzgodnienia:	278/71MMD/2025
Dokumentacja:	Budowa elektroenergetycznej sieci kablowej nN 0,4kV ze złączami kablowymi oraz szafkami pomiarowymi, w celu zasilenia budynków mieszkalnych, gospodarczych i usługowych na dz. nr: 258/4 w miejscowości Cekanowo gm. Słupno P/24/062499, B/24/067826
Lokalizacja:	Cekanowo gm. Słupno, dz. nr: 220/3, 221/8, 258/4
Zakres uzgodnienia:	formalno-prawny oraz techniczny (zgodność z rozwiązaniami technicznymi i standardami przyjętymi do stosowania w ENERGA - OPERATOR SA)
Uzgodniono:	**TAK**
Uwagi:	1. Uzgodnienie traci ważność w wypadku, gdy dokona się zmiany projektowanych urządzeń energetycznych i/lub trasy linii bez uzgodnienia z ENERGA - OPERATOR S.A. Oddział w Płocku. 2. Umieszczoną na odwrocie uzgodnienia numerację projektowanych urządzeń elektroenergetycznych należy dołączyć do wszystkich egzemplarzy opracowanego PT, przy schemacie ideowym sieci. Powyższe będzie weryfikowane przed zakupem dokumentacji przez działy inwestycji EOP.
Uzgodnienie ważne jest do:	2 lata od daty wydania.
Uzgodnienie przygotował:	Marcin Jaworski

Niniejsze uzgodnienie nie zwalnia od obowiązku dotrzymania procedury poprzedzającej rozpoczęcie robót budowlanych określonej w ustawie z dnia 7 lipca 1994 Prawo Budowlane oraz od odpowiedzialności w zakresie stosowania obowiązujących przepisów budowy i norm.

Zatwierdził

Kierownik
Dział Dokumentacji Energetycznej Płock
Jarosław Stafiński

Nadano następujące numery projektowanym urządzeniom elektroenergetycznym:

- Projektowane złącze: KRSN-0/5R-NH2/F: **Z7108122**
- Projektowane złącze: KRSN-PP/1R-NH2+1R-NH2/F: **Z7108123**
- Projektowany obwód nn: **T711032/03 Obw. 03 kier Z7108122**

Znak sprawy: **GGN-III.6630.156.2025** **PŁOCK , 2025-04-25**

PROTOKÓŁ

z narady koordnacyjnej nr 17/2025 przeprowadzonej od dnia: 2025-04-16 do dnia: 2025-04-25 godz.: 9:00

Wnioskodawca: F.H.U. "ELSTAR" Janusz Szałański

09-440 Staroźreby

Płocka 11

Inwestor: Energa-Operator S.A. z siedzibą w Gdańsku, Oddział w Płocku

09-400 Płock

Wyszogrodzka 106

Sposób przeprowadzenia narady: za pomocą środków komunikacji elektronicznej

Przewodniczący narady: - Leszek Majewski Dyrektor Wydziału GGN - Geodeta Powiatowy

Nr gminy	Nr obrębu	Działka	Nazwa gminy	Nazwa obrębu
122	4	221/8	SŁUPNO	CEKANOWO
122	4	220/3	SŁUPNO	CEKANOWO
122	4	258/4	SŁUPNO	CEKANOWO

Opis przedmiotu narady:

1 sieć elektroenergetyczna

Lp	Nazwa Instytucji	Imię, nazwisko uzgadniającego Data	Stanowisko uczestnika
1	Przewodniczący Narady Koordynacyjnej	Leszek Majewski Elektronicznie podpisany przez Leszek Majewski Data: 2025.04.25 10:38:35 +02'00'	Brak uwag. Uzgodniono pozytywnie.
2	Gajewski Bogusław Przedstawiciel P.S.G sp. z o.o. ZUD	Bogusław Gajewski 2025-04-22 09:34:56	W miejscach zbliżeń i skrzyżowań z istniejącą siecią gazową prace ziemne wykonać ręcznie, z zastosowaniem normatywnych odległości. Przed zasypaniem zgłosić do odbioru do Gazowni w Płocku, ul. Łukasiewicza 19 i uzyskać stosowny protokół. O rozpoczęciu robót w pobliżu sieci gazowej powiadomić z 14-dniowym wyprzedzeniem. Gajewski Bogusław
3	Łakomy Marek ZUD PETROTEL	Marek Łakomy 2025-04-16 14:26:31	brak uwag

4	Jędrzejczak Marta Multimedia ZUD	Marta Jędrzejczak 2025-04-16 16:36:09	brak uwag
5	Paweł Zombirt Przedstawiciel ORLEN ZUD	Paweł Zombirt 2025-04-17 06:36:32	brak uwag
6	Przychodzień Paweł ARMSA ZUD	Paweł Przychodzień 2025-04-17 07:07:46	brak uwag
7	Kwiatkowski Konrad PERN ZUD	Konrad Kwiatkowski 2025-04-17 11:38:55	brak uwag
8	Malinowski Damian Przedstawiciel ZDP ZUD	Damian Malinowski 2025-04-18 07:30:17	brak uwag
9	Jaworski Marcin ENERGA-OPERATOR ZUD	Marcin Jaworski 2025-04-18 12:26:34	brak uwag
10	Dziubała Monika Muszyński Tomasz	Monika Dziubała 2025-04-22 07:46:55	brak uwag
11	Sobolewska Renata ZUD Gmina Słupno	Renata Sobolewska 2025-04-23 11:17:23	brak uwag
12	Piotr Gutkowski Przedstawiciel Energa Oświetlenia ZUD	Piotr Gutkowski 2025-04-23 12:07:47	brak uwag

PRZEWODNICZĄCY NARADY KOORDYNACYJNEJ
Z uwagi na to, że znaki geodezyjne podlegają ochronie, wszelkie prace terenowe w otoczeniu tych znaków należy wykonywać ze szczególną ostrożnością, a w przypadku uszkodzenia, zniszczenia lub przemieszczenia podlegają one wznowieniu na koszt inwestora (art. 11 ust.1, art. 15 ust. 1, art. 48 ust. 1 pkt 3 ustawy Prawo geodezyjne i kartograficzne)

Podmioty wezwane na naradę, których przedstawiciele nie uczestniczyli w niej

1 Powiatowy Inspektor Nadzoru Budowlanego

2 Nadzór Wodny w Płocku

3 Orange Polska S.A.

4 Generalna Dyrekcja Dróg Publicznych Odział w Warszawie, Rejon w Płocku

5 GAZ-SYSTEM

6 NETIA S.A.

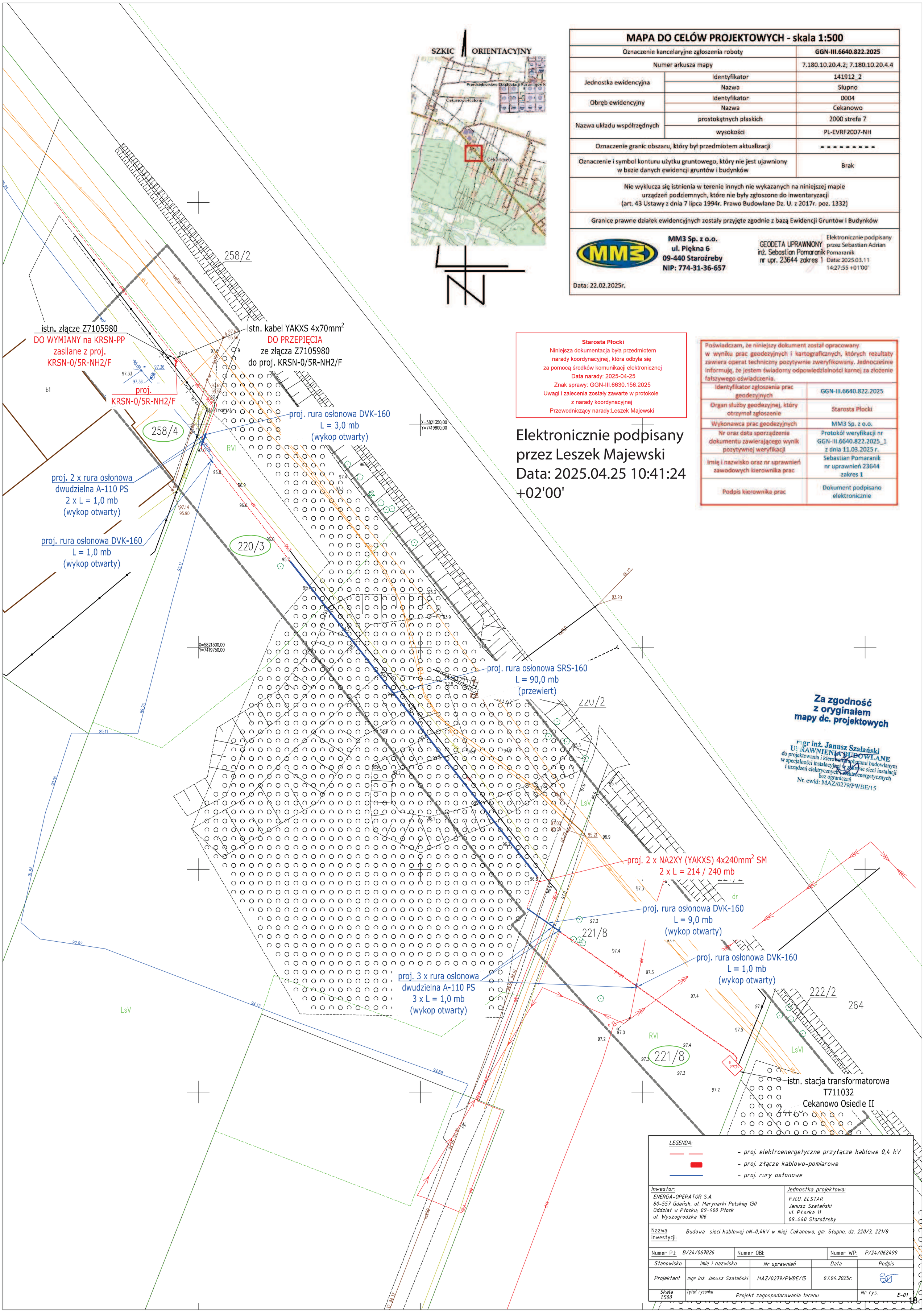

MAPA DO CELÓW PROJEKTOWYCH - skala 1:500

Oznaczenie kancelaryjne zgłoszenia roboty		GGN-III.6640.822.2025
Numer arkusza mapy		7.180.10.20.4.2; 7.180.10.20.4.4
Jednostka ewidencyjna	Identyfikator	141912_2
	Nazwa	Słupno
Obręb ewidencyjny	Identyfikator	0004
	Nazwa	Cekanowo
Nazwa układu współrzędnych	prostokątnych płaskich	2000 strefa 7
	wysokości	PL-EVRF2007-NH
Oznaczenie granic obszaru, który był przedmiotem aktualizacji		- - - - - - - - -
Oznaczenie i symbol konturu użytku gruntowego, który nie jest ujawniony w bazie danych ewidencji gruntów i budynków		Brak

Nie wyklucza się istnienia w terenie innych nie wykazanych na niniejszej mapie urządzeń podziemnych, które nie były zgłoszone do inwentaryzacji (art. 43 Ustawy z dnia 7 lipca 1994r. Prawo Budowlane Dz. U. z 2017r. poz. 1332)

Granice prawne działek ewidencyjnych zostały przyjęte zgodnie z bazą Ewidencji Gruntów i Budynków

MM3 Sp. z o.o.
ul. Piękna 6
09-440 Staroźreby
NIP: 774-31-36-657

GEODETA UPRAWNIONY
inż. Sebastian Pomaranik
nr upr. 23644 zakres 1

Elektronicznie podpisany przez Sebastian Adrian Pomaranik
Data: 2025.03.11 14:27:55 +01'00'

Data: 22.02.2025r.

Starosta Płocki
Niniejsza dokumentacja była przedmiotem narady koordynacyjnej, która odbyła się za pomocą środków komunikacji elektronicznej
Data narady: 2025-04-25
Znak sprawy: GGN-III.6630.156.2025
Uwagi i zalecenia zostały zawarte w protokole z narady koordynacyjnej
Przewodniczący narady:Leszek Majewski

Elektronicznie podpisany przez Leszek Majewski
Data: 2025.04.25 10:41:24 +02'00'

Poświadczam, że niniejszy dokument został opracowany w wyniku prac geodezyjnych i kartograficznych, których rezultaty zawiera operat techniczny pozytywnie zweryfikowany. Jednocześnie informuję, że jestem świadomy odpowiedzialności karnej za złożenie fałszywego oświadczenia.

Identyfikator zgłoszenia prac geodezyjnych	GGN-III.6640.822.2025
Organ służby geodezyjnej, który otrzymał zgłoszenie	Starosta Płocki
Wykonawca prac geodezyjnych	MM3 Sp. z o.o.
Nr oraz data sporządzenia dokumentu zawierającego wynik pozytywnej weryfikacji	Protokół weryfikacji nr GGN-III.6640.822.2025_1 z dnia 11.03.2025 r.
Imię i nazwisko oraz nr uprawnień zawodowych kierownika prac	Sebastian Pomaranik nr uprawnień 23644 zakres 1
Podpis kierownika prac	Dokument podpisano elektronicznie

Za zgodność z oryginałem mapy dc. projektowych

mgr inż. Janusz Szałański
UPRAWNIENIA BUDOWLANE
do projektowania i kierowania robotami budowlanym w specjalności instalacyjnej w zakresie sieci instalacji i urządzeń elektrycznych i elektroenergetycznych bez ograniczeń
Nr. ewid: MAZ/0279/PWBE/15

LEGENDA:
- proj. elektroenergetyczne przyłącze kablowe 0,4 kV
- proj. złącze kablowo-pomiarowe
- proj. rury osłonowe

Inwestor:	Jednostka projektowa:
ENERGA-OPERATOR S.A. 80-557 Gdańsk, ul. Marynarki Polskiej 130 Oddział w Płocku; 09-400 Płock ul. Wyszogrodzka 106	F.H.U. ELSTAR Janusz Szałański ul. Płocka 11 09-440 Staroźreby

Nazwa inwestycji: Budowa sieci kablowej nN-0,4kV w miej. Cekanowo, gm. Słupno, dz. 220/3, 221/8

Numer PJ: B/24/067826 | Numer OBI: | Numer WP: P/24/062499

Stanowisko	Imię i nazwisko	Nr uprawnień	Data	Podpis
Projektant	mgr inż. Janusz Szałański	MAZ/0279/PWBE/15	07.04.2025r.	

Skala 1:500	Tytuł rysunku	Nr rys.
	Projekt zagospodarowania terenu	E-01

UCHWAŁA NR 262/XXXIII/06
RADY GMINY SŁUPNO
z dnia 17 marca 2006r

w sprawie miejscowego planu zagospodarowania przestrzennego gminy Słupno

Na podstawie art.18 ust.2 pkt.5 i art.40 ust.1 ustawy z dnia 8 marca 1990 r. o samorządzie gminnym (tekst jednolity Dz. U. Nr 142 z 2001 r. poz.1591 z późn. zm. oraz art. 14 ust.8 i art. 20 ust.1 ustawy z dnia 27 marca 2003 r. o planowaniu i zagospodarowaniu przestrzennym (Dz.U. Nr 80 poz.717 z 2003r. z późn. zm.) – w związku z wykonaniem uchwały Nr 30/III/02 Rady Gminy Słupno z dnia 12 grudnia 2002 r. o przystąpieniu do sporządzenia miejscowego planu zagospodarowania przestrzennego gminy Słupno uchwala się co następuje:

ROZDZIAŁ I
PRZEPISY OGÓLNE

§ 1.

1. Uchwala się miejscowy plan zagospodarowania przestrzennego gminy Słupno, zwany dalej planem obejmujący obszar gminy określony w załączniku do uchwały o przystąpieniu do sporządzania planu i przedstawione na rysunkach niniejszego planu wykonanych na mapie sytuacyjno – wysokościowej w skali 1:2000 przedstawiających załącznik Nr 1 jako integralną część do niniejszej uchwały.
2. Integralną częścią planu jest rozstrzygnięcie o sposobie realizacji, zapisanych w planie inwestycji z zakresu infrastruktury technicznej, które należą do zadań własnych gminy oraz o zasadach ich finansowania – stanowiące załącznik nr 2 do uchwały.
3. Integralną częścią planu jest wykaz obowiązujących miejscowych planów zagospodarowania przestrzennego – zał. nr 3.
4. Stwierdza się zgodność planu z ustaleniami Studium uwarunkowań i kierunków zagospodarowania przestrzennego gminy Słupno uchwalonego uchwałą Nr 310/XXIII/01 Rady Gminy Słupno z dnia 19 października 2001 r.

§ 2.

Celem regulacji określonych planem jest:

1. Ochrona i kształtowanie ładu przestrzennego, ochrona wartości środowiska przyrodniczego i dziedzictwa historyczno – kulturowego.
2. Kształtowanie systemów komunikacyjnych i inżynieryjnych dla obsługi obszaru.
3. Zabezpieczenie interesu publicznego w przekształceniach przestrzennych obszaru.
4. Zdefiniowanie zasad i warunków realizacji przyjętych przekształceń w zakresie:
   1) zagospodarowania terenów,
   2) kształtowania zabudowy,
   3) postępowań geodezyjnych,
   4) wymagań szczególnych związanych z występowaniem ograniczeń,
   5) sposobów i terminów tymczasowego zagospodarowania i użytkowania terenów,
   6) ograniczeń sytuacji kolizyjnych.
5. Określenie stawki procentowej, o której mowa w art.36 ust.4 ustawy na podstawie których ustala się opłatę.

§ 3.

1. Plan ustala:
   1) przeznaczenie terenów oraz zasady ich zagospodarowania wyznaczone liniami rozgraniczającymi i odpowiednio symbolami;
   2) zasady ochrony i kształtowania ładu przestrzennego;
   3) zasady ochrony środowiska, przyrody i krajobrazu kulturowego;
   4) zasady ochrony dziedzictwa kulturowego i zabytków oraz dóbr kultury współczesnej;
   5) zasady kształtowania przestrzeni publicznych;
   6) parametry i wskaźniki kształtowania zabudowy i zagospodarowania;
   7) zasady zagospodarowania terenów ustalonych na podstawie przepisów odrębnych;
   8) zasady i warunki scalania i podziału nieruchomości;
   9) zasady przekształceń systemów komunikacji i infrastruktury;
   10) zasady rehabilitacji i przekształceń istniejącej zabudowy i obszarów oraz systemów użytkowanych;
   11) sposoby i terminy tymczasowego użytkowania i zagospodarowania;

12) granice terenów pod budowę obiektów handlowych, o których mowa w art.10 ust.2 pkt 8 ustawy;
13) granice terenów sportowo-rekreacyjnych i służących imprezom masowym;
14) stawki procentowe, o których mowa w art.36 ust.4 ustawy.

§ 4.

1. Na rysunku planu stanowiącego integralną część niniejszej uchwały następujących ustaleń i oznaczeń graficznych uznaje się za obowiązujące:
   1) granice obowiązywania ustaleń planu;
   2) przeznaczenie terenów oraz linie rozgraniczające tereny o różnych przeznaczeniach lub różnych zasadach zagospodarowania;
   3) zasady i standardy kształtowania zabudowy, w tym linie zabudowy maksymalne i minimalne wskaźniki zabudowy;
   4) granice i warunki zagospodarowania terenów podlegających ochronie.
2. Inne ustalenia i oznaczenia na rysunku planu mają charakter informacyjny.

§ 5.

Ilekroć w uchwale jest mowa o:

1) uchwale - należy przez to rozumieć niniejszą uchwałę Rady Gminy Słupno, o ile z treści przepisu nie wynika inaczej,
2) planie - należy przez to rozumieć ustalenia niniejszej uchwały i rysunku planu stanowiącego integralną część uchwały, stanowiącej przepis gminny,
3) rysunku planu - należy przez to rozumieć rysunek planu sporządzony na mapie sytuacyjno – wysokościowej w skali 1:2000, stanowiący załącznik do niniejszej uchwały,
4) ustawie - należy przez to rozumieć przepisy ustawy z 27 marca 2003 r. o planowaniu i zagospodarowaniu przestrzennym (Dz. U. Nr 80 poz.717 z późniejszymi zmianami),
5) przepisach szczególnych i odrębnych - należy przez to rozumieć przepisy ustaw wraz z aktami wykonawczymi oraz ograniczenia w dysponowaniu terenem, wynikające z prawomocnych decyzji administracyjnych,
6) obszarze - należy przez to rozumieć obszar objęty planem w granicach przedstawionych na rysunku planu,

7) terenie - należy przez to rozumieć część obszaru planu, wyznaczoną na rysunku planu liniami rozgraniczającymi o określonym przeznaczeniu, oznaczoną na rysunku planu literami,

8) działce - należy przez to rozumieć wydzieloną część terenu lub nieruchomość gruntową, przeznaczoną w wyniku ustaleń planu pod określone zainwestowanie, a jej wielkości, cechy geometryczne, dostęp do drogi publicznej oraz wyposażenie w urządzenia infrastruktury technicznej spełniają wymogi zabudowy,

9) przeznaczeniu podstawowym - należy przez to rozumieć takie przeznaczenie, które decyduje o funkcji i zainwestowaniu działki, terenu,

10) przeznaczeniu uzupełniającym lub dopuszczalnym - należy przez to rozumieć inne niż podstawowe przeznaczenie, które uzupełnia lub wzbogaca przeznaczenie podstawowe na danym terenie a nie jest z nią sprzeczne i nie zmienia funkcji podstawowej,

11) powierzchni biologicznie czynnej - należy przez to rozumieć część powierzchni działki niezabudowaną i nieutwardzoną nawierzchnią dojazdów i dojść, pokrytą lub możliwą do zagospodarowania trwałą roślinnością,

12) terenie zabudowy mieszkaniowej jednorodzinnej – należy przez to rozumieć teren przeznaczony pod zabudowę budynkami mieszkalnymi jednorodzinnymi w rozumieniu przepisów szczególnych,

13) zabudowie zagrodowej - należy przez to rozumieć budynek mieszkalny wraz z budynkami inwentarskimi i gospodarczymi służącymi do obsługi gospodarstwa rolnego,

14) terenach realizacji lokalnych lub ponadlokalnych celów publicznych - należy przez to rozumieć tereny na których wyznaczono lokalizację obiektów i urządzeń służących zaspokojeniu potrzeb ludności i realizacji innych celów publicznych,

15) przestrzeniach publicznych - należy przez to rozumieć istniejący lub projektowany w ramach planu układ przestrzeni ogólnodostępnych ,

16) terenach otwartych – należy przez to rozumieć tereny poza zwartą zabudową w szczególności tereny rolnicze, leśne, wody powierzchniowe,

17) terenach nieuciążliwej działalności gospodarczej - należy przez to rozumieć taki rodzaj działalności (produkcyjnej i nieprodukcyjnej), której uciążliwości ograniczają się do granic własnej działki,

18) terenach infrastruktury technicznej - należy przez to rozumieć tereny urządzeń i sieci przemysłowych, komunalnych, drogowych i przemysłowych,

19) nieprzekraczalnej linii zabudowy - należy przez to rozumieć wyznaczoną minimalną granicę sytuowania obiektów kubaturowych w stosunku do linii rozgraniczających dróg, ulic lub działki,

20) obowiązującej linii zabudowy - należy przez to rozumieć linię sytuowania frontowych ścian budynków,

21) liniach rozgraniczających ustalonych - należy przez to rozumieć linie dzielące obszar planu na tereny i działki o różnym sposobie użytkowania, zagospodarowania lub o różnym przeznaczeniu podstawowym,

22) liniach rozgraniczających orientacyjnych - należy przez to rozumieć linie dzielące obszar planu na tereny i działki, których przebieg może być korygowany w procesie uzyskiwania decyzji administracyjnych lub uzyskiwania danych technicznych,

23) maksymalnej liczbie kondygnacji - należy przez to rozumieć nieprzekraczalną ilość użytkowanych nadziemnych kondygnacji budynku,

24) strefie – należy przez to rozumieć obszar wydzielony dla prowadzenia ujednoliconych zasad gospodarowania np. strefy ochrony konserwatorskiej, strefy zagrożenia powodziowego.

ROZDZIAŁ II
USTALENIA OGÓLNE

§ 6.

1. Przedmiotem planu są tereny gminy Słupno przeznaczone na funkcje rozwojowe gminy z wyłączeniem terenów obowiązujących miejscowych planów zagospodarowania przestrzennego.

1.1. Plan ustala następujące przeznaczenia terenów:

MN tereny zabudowy mieszkaniowej jednorodzinnej

MW tereny zabudowy mieszkaniowej wielorodzinnej

MN/U tereny zabudowy mieszkaniowo – usługowej

U Tereny zabudowy usługowej, w tym obiekty użyteczności publicznej

	UA administracji UO oświaty US sportu i rekreacji UK sakralne
U/MN	tereny zabudowy usługowo – mieszkaniowej
U/P	tereny zabudowy usługowo – produkcyjnej
P	tereny obiektów produkcyjnych, składów i magazynów
PN	tereny bazy paliwowej PERN
P/U	tereny zabudowy produkcyjno – usługowej
PG	obszary i tereny górnicze
RM	tereny zabudowy zagrodowej w gospodarstwach rolnych, hodowlanych i ogrodniczych
RM/U	tereny zabudowy zagrodowej w gospodarstwach rolnych, hodowlanych i ogrodniczych z dopuszczeniem lokalizacji usług
RU	tereny obsługi produkcji w gospodarstwach rolnych, hodowlanych i ogrodniczych
R	tereny rolnicze
ZL	tereny lasów, gruntów leśnych i zalesień
Z	tereny zieleni, zadrzewione i zakrzewione
ZC	cmentarze
ZZ	obszary zagrożone powodzią
ZZP	tereny urządzeń zabezpieczenia przeciwpowodziowego
WS	tereny wód powierzchniowych śródlądowych (rzeki, cieki wodne)
ZN	zespoły parkowe
KD	tereny dróg publicznych, w tym G teren ulicy głównej Z teren ulicy zbiorczej L teren ulicy lokalnej D teren ulicy dojazdowej
KDW	tereny dróg wewnętrznych
KPJ	tereny ciągów pieszo – jezdnych
KS	tereny parkingów
R KDGP	rezerwa pod drogę publiczną (droga krajowa klasy GP)
E	elektroenergetyka (linie 110 kV)
G	gazownictwo

	(stacja redukcyjno – pomiarowa, sieć wć)
W	wodociągi (stacja wodociągowa, ujęcie wody, sieć)
K	kanalizacja (oczyszczalnia ścieków, przepompownie, kolektory)
RN	rurociągi paliwowe

2.2. Plan ustala tereny obowiązywania ustaleń planów miejscowych wymienione w § 7 ust.1 pkt 1.

§ 7.

Ustalenia dotyczące obowiązywania istniejących miejscowych planów zagospodarowania przestrzennego.

1. Plan ustala wykaz obowiązujących miejscowych planów zagospodarowania przestrzennego oraz zakres ich aktualizacji:
   1) ustala się na terenie gminy obowiązywanie następujących miejscowych planów zagospodarowania przestrzennego, wg wykazu stanowiącego załącznik Nr 3 do uchwały,
   2) dopuszcza się dla wymienionych w ust.1 pkt 1 planów zmniejszenie linii zabudowy dla budynków gospodarczych, garażowych i handlowych wolnostojących lub zintegrowanych z budynkami mieszkalnymi z zachowaniem przepisów odrębnych,
   3) dopuszcza się nieobligatoryjność podziałów wewnętrznych, o ile nie będą kolidowały z ustaleniami niniejszego planu.

§ 8.

1. Do każdego obszaru planu przedstawionego na rysunku planu stanowiącego załącznik Nr 2 do uchwały odnoszą się:
   a) ustalenia tekstowe dotyczące wszystkich obszarów planu,
   b) ustalenia tekstowe dotyczące poszczególnych przedmiotowych terenów planistycznych,
   c) ustalenia rysunku planu.

§ 9.

USTALENIA DOTYCZĄCE WSZYSTKICH OBSZARÓW PLANU

1. Zasady ochrony i kształtowania ładu przestrzennego:

1) ustalone w planie przeznaczenia terenów określają podstawowe funkcje, których dopełnienie może być uszczegółowione zapisem ustaleń dla przedstawionego terenu.

2. Zasady ochrony środowiska, przyrody i krajobrazu:
   1) plan ustala obszary prawem chronione wymienione w § 13 na których obowiązują ograniczenia wynikające z przepisów odrębnych
   2) na całym obszarze objętym planem obowiązuje zakaz prowadzenia wszelkich działań mogących powodować:
      a) przekroczenie wartości odniesienia substancji w powietrzu oraz poziomów hałasu,
      b) degradację gleb i zieleni,
      c) wprowadzenie nieoczyszczonych ścieków do wód,
      d) zwiększenie uciążliwości dla terenów sąsiednich.
   3) plan ustala obowiązek:
      a) zabezpieczenia realizacji zaopatrzenia w wodę, gaz, energię elektryczną i odprowadzenie ścieków w systemie obejmującym minimum zespół zabudowywanej ulicy,
      b) zachowanie walorów krajobrazowych,
      c) zagospodarowanie zielenią terenów produkcyjnych, składowych i inżynierii miejskiej dla poprawy warunków akustycznych, klimatycznych i estetycznych,
      d) objęcie obszaru gminy zorganizowanym systemem segregacji odpadów stałych,
      e) pozostawienie powierzchni biologicznie czynnej w terenach inwestowanych wyrażonej stosunkiem % do powierzchni działki:

         tereny MN - min. 60 %, a dla działek o pow. min. 600 m² - 50 %
         tereny MW - min. 50 %
         tereny MN/U - min. 40 %
         tereny U/MN - min. 30 %
         tereny U/P - min. 20 %
         tereny P - min. 15 %
         tereny P/U - min. 20 %,
      f) zaopatrzenie w ciepło z preferowaniem ekologicznych czynników grzewczych,

g) zachowanie cieków, rowów melioracyjnych i systemów drenarskich, z dopuszczeniem przebudowy w uzgodnieniu z właściwymi instytucjami,
h) ochrona istniejącej struktury ekologicznej obszaru gminy.

3. Zasady ochrony dziedzictwa kulturowego i zabytków oraz dóbr kultury współczesnej

3.1. Dla ochrony krajobrazu kulturowego i pojedynczych zabytków plan ustala:

a) wykaz obiektów i elementów środowiska kulturowego podlegających ochronie konserwatorskiej,
b) ochronę i kreatywne kształtowanie krajobrazów kulturowych Miszewka Strzałkowskiego i Święcieńca, zachowujących tożsamość kulturową i walory krajobrazowe oraz ochronę ekspozycji krajobrazu kulturowego Miszewka Strzałkowskiego i Święcieńca.

Strefa ochrony krajobrazu kulturowego wymaga starannych działań planistycznych W strefie tej należy dążyć do:

- utrzymania, restauracji lub odtworzenia zabytkowych elementów krajobrazu urządzonego (zespołów urbanistycznych z obiektami budowlanymi, zielenią urządzoną, układem dawnych dróg z ich przebiegiem, obsadzeniami charakterystycznymi gatunkami drzew, zachowaniem lub renowacją historycznej nawierzchni);
- ochrony krajobrazu naturalnego związanego z historycznym założeniem;
- ochrony form i sposobu użytkowania terenów takich jak: układ dróg, cieków wodnych, stawów, alej, zadrzewień śródpolnych, dawnych zasad zabudowy;
- współczesna zabudowa, tylko w miejscach gdzie jest dopuszczalna, winna być poddana szczególnym rygorom w zakresie sposobu lokalizacji, kształtowania bryły i elewacji: rolę nadrzędną powinny pełnić zabytki wpisane do rejestru i inne obiekty objęte ochroną konserwatorską – to one powinny wyznaczać zasady, skalę i charakter współczesnej ewentualnej zabudowy.

Działania inwestycyjne na tym terenie wymagają uzgodnienia z Wojewódzkim Konserwatorem Zabytków.

c) wymóg każdorazowego pozwolenia Wojewódzkiego Konserwatora Zabytków na prowadzenie wszystkich działań inwestycyjno – remontowych w obiektach wpisanych do rejestru zabytków i ich otoczeniu – w granicach wpisu do rejestru zabytków,

d) uzgodnienie z Wojewódzkim Konserwatorem Zabytków działań inwestycyjnych w strefie ochrony stanowisk archeologicznych i w strefie ochrony konserwatorskiej obejmującej otoczenie zabytków w zakresie ochrony wartości widokowych i zabezpieczenia przed szkodliwym oddziaływaniem czynników zewnętrznych
e) uzgodnienia z Wojewódzkim Konserwatorem Zabytków działań inwestycyjnych w obszarze obiektów objętych ewidencją gminną zabytków,
f) realizację nowej, dopuszczonej zabudowy w strefie ochrony konserwatorskiej w nawiązaniu do gabarytów i układu lokalizacyjnego obiektów historycznych,
g) przeprowadzenie określonych przez Wojewódzkiego Konserwatora Zabytków powierzchniowych badań weryfikacyjnych w zakresie archeologicznym na obszarach Starego Gulczewa, Mirosławia, Bielina i Rydzyna, Liszyna oraz na stanowiskach archeologicznych zagrożonych zniszczeniem.

3.2. Wykaz obiektów objętych ochroną konserwatorską / rejestr i gminna ewidencja zabytków/:

Bielino :

– cmentarz ewangelicko - augsburski, początek XX w.

Cekanowo:

1. Cmentarz wojenny z I-szej wojny światowej, 1914 r.
2. Kapliczka przydrożna, przy skrzyżowaniu ul. Królewskiej z drogą krajową nr 62, 1 poł. XIX w.
3. Kapliczka przydrożna, przy drodze krajowej nr 62, 1 poł. XIX w.
4. **Kapliczka przydrożna z figurą Matki Boskiej Skępskiej, XIX/XX w.**
5. **Kapliczka przydrożna, kamienna, XIX w.**

Gulczewo:

– park dworski, wpisany do rejestru zabytków dawnego województwa płockiego pod numerem: 15, data wpisania: 24.08.1976 r.

–

Miszewko Strzałkowskie:

1. Zespół kościoła par. p.w. Wniebowzięcia N.M.P.:

a) kościół, murowany, 1910-1920, arch. Józef Pius Dziekoński, wpisany wraz z cmentarzem przykościelnym do rejestru zabytków dawnego województwa płockiego pod numerem: 522, data wpisania: 1.09.1980 r.
b) dzwonnica, murowana, l. 30-te XX w.

2. Cmentarz rzymsko – katolicki, pocz. XX w.
3. Park, poł. XIX wieku.

Mirosław:

– park dworski, krajobrazowy, ok. 1880, wpisany do rejestru zabytków dawnego województwa płockiego pod numerem: 549, data wpisania: 19.03.1986,

Słupno:

1. Zespół kościoła par. p.w. św. Marcina, wpisany do rejestru zabytków dawnego województwa płockiego pod numerem: 143/553/62 W, data wpisania: 30.03.1962:
   a) kościół, drewniany, 1753, restaurowany: 1864 i 1871,
   b) cmentarz przykościelny, 1 poł. XVIII w.
2. grodzisko, wpisane do rejestru zabytków dawnego województwa płockiego pod numerem: 428/756 W, data wpisania: 23.02.1967,
3. cmentarz rzymsko – katolicki, koniec XIX w,
4. Pomnik ofiar terroru hitlerowskiego, ul. Kościelna 2, 2 poł. XX w.
5. Plebania, ul. Kościelna, murowana, poł.XIX w.

Szeligi:

– grodzisko, wpisane do rejestru zabytków dawnego województwa płockiego pod numerem: 60/253/60 W, data wpisania: 4.05.1960.

Święcieniec:

1. Zespół kościoła par. p.w. św. Anastazego i Wincentego, wpisany do rejestru zabytków dawnego województwa płockiego pod numerem: 145/555/62 W, data wpisania: 30.03.1962:
   a) kościół, drewniany, przed 1724 r., remontowany 1853, przebudowany 1905,
   b) kostnica, drewniana, ok. poł. XIX w,

c) cmentarz przykościelny.

2. Plebania, murowana, 1 poł. XX wieku.
3. Dawna organistówka, obecnie Katolicki Dom Parafialny, drewniany, pocz. XX wieku.

4. Warunki kształtowania przestrzeni publicznych
   1) dla terenów przeznaczonych pod realizację obiektów użyteczności publicznej ustala się:
      a) obowiązek wyposażenia w urządzenia infrastruktury technicznej odpowiednio do projektowanych funkcji,
      b) obowiązek realizacji obiektów projektowanych z uwzględnieniem walorów krajobrazowych, wymagań architektonicznych i estetycznych przestrzeni publicznej,
      c) zakaz realizacji obiektów tymczasowych,
      d) plan ustala obowiązek projektowania i realizacji przestrzeni publicznych z czytelnymi układami kompozycyjnymi zieleni.
5. Granice i sposób zagospodarowania terenów lub obiektów ustalonych na podstawie odrębnych przepisów
   1) plan ustala obszary zagrożenia powodziowego.
      Dla tych obszarów ustala się:
      a) zakaz zabudowy nowymi obiektami przemysłowymi, produkcyjnymi,
      b) zakaz realizacji obiektów tymczasowych i budowli terenowych naruszających rzeźbę terenu i stosunki wodne z wyłączeniem urządzeń ochrony przeciwpowodziowej,
      c) realizację inwestycji na obszarze zagrożenia powodziowego na ryzyko inwestora,
      d) podporządkowanie systemów oczyszczalni ścieków (szczelne szamba), magazynowanie nawozów, odpadów i substancji niebezpiecznych w produkcji rolnej wymogami lokalizacji na obszarach zagrożenia powodziowego
   2) dla terenów potencjalnego zasięgu osuwisk skarpy plan wprowadza zakaz zabudowy obiektami kubaturowymi i infrastrukturalnymi z wyjątkiem urządzeń zabezpie-

czających stateczność skarpy, dotyczy to również miejsc pozyskiwania kopalin w uzgodnieniu z właściwym organem.

6. Sposoby i terminy tymczasowego zagospodarowania terenu:
   1) plan ustala następujące zasady tymczasowego sposobu zagospodarowania i użytkowania terenu:
      a) do czasu realizacji ustaleń planu dopuszcza się dotychczasową formę użytkowania bez wprowadzania zmian w zagospodarowaniu niezgodnych z funkcją ustaloną planem.

7. Zasady obsługi w zakresie infrastruktury technicznej ustala się:
   1) w zakresie komunikacji:
      – podstawowy układ drogowy obsługujący obszar planu składający się z dróg głównych, zbiorczych, lokalnych, dojazdowych oraz ciągów pieszo – jezdnych i ścieżek rowerowych;
      – szerokość pasa drogowego dróg publicznych (ulic w obszarze zabudowanym) w liniach rozgraniczających ustalone planem w §11 pkt 1 należy realizować w procesie przebudowy lub rozbudowy drogi;
      – obowiązek zabezpieczenia miejsc parkingowych w granicach działki inwestycyjnej;
      – dopuszczenie zlokalizowania miejsc parkingowych w pasie ulic zgodnie z przepisami odrębnymi;
      – w liniach rozgraniczających dróg i ulic prowadzenie sieci uzbrojenia technicznego, przy zastosowaniu przepisów szczególnych
      – minimalną szerokość 10 m dla drogi (ulicy) z korytarzem infrastrukturalnym.
   2) w zakresie infrastruktury technicznej:
      – utrzymanie istniejących oraz projektowanych sieci infrastrukturalnych w liniach rozgraniczających tereny komunikacji,
      – adaptację i realizację sieci infrastruktury poza liniami rozgraniczającymi ulic z zachowaniem przepisów szczególnych,
      – poza terenem zabudowy realizacja urządzeń infrastruktury technicznej zgodnie z przepisami szczególnymi,
      – zasadę realizacji uzbrojenia terenu z realizacją zabudowy,

- zakaz projektowania i prowadzenia przyłączy w ciągu pasów drogowych,

3) zaopatrzenie w wodę:
   - dla potrzeb bytowo – gospodarczych i przeciwpożarowych w oparciu o istniejące wodociągi zasilane w wodę ze stacji w Gulczewie, Słupnie, Bielinie i Mijakowie,
   - spięcie w/w układów sieciowych dla poprawienia hydrauliki i zmniejszenia awaryjności,
   - przez przygotowywanie i realizację sekwencyjnych zadań terenowych,
4) odprowadzenie ścieków i gospodarka odpadami:
   - uporządkowanie gospodarki ściekowej przez sukcesywnie rozbudowywaną sieć kanalizacyjną i oczyszczalnię ścieków w Słupnie,
   - przez dopuszczenie odprowadzenia ścieków do szczelnych zbiorników bezodpływowych do czasu realizacji sanitarnej sieci kanalizacyjnej,
   - na terenach nie przewidzianych do skanalizowania do szczelnych zbiorników bezodpływowych okresowo opróżnianych i wywożonych do oczyszczalni w Słupnie,
   - w północnej części gminy dopuszcza się realizację przydomowych oczyszczalni ścieków,
   - obszar ustalony planem objęty jest gminnym systemem gospodarki odpadami komunalnymi,
5) odprowadzenie wód opadowych:
   - przez zorganizowany system kanalizacji deszczowej we wsi gminnej i Nowym Gulczewie,
   - dopuszczenie odprowadzania wód deszczowych do środowiska z zachowaniem warunków przepisów odrębnych dot. ochrony i kształtowania środowiska,
   - zakaz odprowadzania wód deszczowych do kanalizacji sanitarnej
6) zaopatrzenie w energię elektryczną:
   - z sieci średniego i niskiego napięcia z istniejących i projektowanych linii napowietrznych i kablowych,

- z projektowanych i istniejących stacji transformatorowych słupowych lub wnętrzowych,
- z nowo projektowanych obiektów elektroenergetycznych lokalizowanych wg zaopatrzenia w energię elektryczną i korytarzy infrastrukturalnych z dopuszczeniem lokalizacji linii wysokiego i średniego napięcia poza ustalonymi usytuowaniami,
- z zachowaniem ustalonych odrębnymi przepisami strefach dla linii elektroenergetycznych wysokiego i średniego napięcia odpowiednio 30 m i 10 m,
- przez wprowadzenie zasady:
  a) kablowanie napowietrznych linii energetycznych w przypadku kolizji z zabudową projektowaną.

7) realizację sieci telekomunikacyjnych:
   - telefonicznych kablowych lub napowietrznych przy przestrzeganiu zasady poszanowania przestrzeni publicznej;
   - masztów telefonii na terenach przemysłowo – usługowych z wyłączeniem terenów zabudowy mieszkaniowej, po uprzednim zabezpieczeniu wymagań krajobrazowych

8) zasilanie w gaz przewodowy przez rozbudowę istniejącej sieci z zachowaniem przepisów odrębnych, z instalacji wskazanych w załączniku graficznym w odniesieniu do gazociągu wysokiego ciśnienia i stacji redukcyjno-pomiarowej;
9) zaopatrzenie w ciepło w systemie indywidualnym z preferowaniem ekologicznego źródła energii.

8. Zasady kształtowania terenów sportowo - rekreacyjnych i terenów imprez o charakterze masowym:
   1) wyznacza się teren oznaczony na rysunku symbolem US pod urządzenia sportowe i rekreacyjne w obszarze usług w miejscowości Stare Gulczewo oraz Słupno;
   2) jako rozszerzenie funkcji turystycznej ustala się funkcje usługowe towarzyszące we wsiach Rydzyno, Liszyno, Bielino, Wykowo i Borowiczki Pieńki jako miejscowo-

ści o aktywnej rekreacji i turystycznej. Dla tych usług ustala się wysoki standard projektowania i realizacji w zakresie zachowania walorów krajobrazowych;

3) plan ustala zakaz lokalizacji obiektów dla imprez o charakterze masowym i obiektów handlu w sąsiedztwie zabudowy mieszkaniowej;
4) plan ustala nakaz realizacji wraz z obiektem podstawowym pełnej infrastruktury technicznej z odpowiednia ilością miejsc parkingowych, układem zieleni w tym izolacyjnej;
5) plan dopuszcza w sąsiedztwie obszarów i obiektów kulturowych w terenie zainwestowania turystycznego lokalizację małych obiektów usług gastronomiczno – turystycznych przy zachowaniu przepisów odrębnych.

9. Zasady i warunki podziału nieruchomości:
   1) plan ustala podział nieruchomości na cele ustalone planem pod warunkiem zgodności z przepisami odrębnymi,
   2) nowo wydzielone działki muszą mieć zapewniony dostęp do drogi publicznej bezpośrednio lub przez wydzielony dojazd, w przypadku wyjątkowego usytuowania na podstawie przepisów odrębnych,
   3) powierzchnie nowo utworzonych działek nie mogą być mniejsze od ustalonych dla danej jednostki funkcjonalnej minimalnych ich wielkości, za wyłączeniem zabudowy szeregowej i atrialnej,
   4) działki istniejące nie spełniające warunków wielkości powierzchni mogą być zagospodarowane i zabudowywane zgodnie z ich dotychczasowym przeznaczeniem,
   5) strefa ograniczonego użytkowania istniejących linii infrastrukturalnych (energetycznych, gazowych, paliwowych) do czasu ich przebudowy lub przeniesienia powiększa normatyw powierzchni działek ustalonych planem. Likwidacja ograniczenia w użytkowaniu w wyniku rozbiórki danego uzbrojenia infrastrukturalnego uprawnia do wydzielenia normatywnej działki o funkcji wyznaczonej planem.

ROZDZIAŁ III
USTALENIA SZCZEGÓŁOWE DLA OBSZARÓW FUNKCJONALNYCH

§ 10
A. TERENY ZABUDOWY MIESZKANIOWEJ JEDNORODZINNEJ MN

a) Przeznaczenie oraz zasady zabudowy i zagospodarowania terenów oznaczonych na rysunku planu symbolem MN:

1. Przeznaczenie podstawowe - zabudowa mieszkaniowa na działkach przeznaczonych dla zabudowy jednorodzinnej wolnostojącej, bliźniaczej lub w układzie szeregowym i atrialnym.
2. Przeznaczenie uzupełniające - budynki gospodarcze, w tym garaże o łącznej powierzchni zabudowy do 60 m^2 realizowane dla potrzeb obsługi funkcji podstawowej.
3. W budynku mieszkalnym lub gospodarczym dopuszcza się wydzielenie funkcji usługowej jako miejsce pracy właściciela działki pod warunkiem, że działalność ta nie spowoduje zwiększonego transportu ciężarowego i wynikającej stąd uciążliwości na drodze osiedlowej wewnętrznej.
4. Dopuszcza się: adaptację istniejącej zabudowy z możliwością jej uzupełnienia i wymiany z zachowaniem skali i ukształtowania przestrzennego zgodnie z przeznaczeniem terenu oraz przepisami odrębnymi.
5. Plan zakazuje:
   a) lokalizacji na terenach zabudowy mieszkaniowej obiektów produkcyjnych, handlu hurtowego, imprez masowych, placów składowych, obsługi technicznej pojazdów, stacji paliw i innych o funkcji niezgodnej z podstawową,
   b) lokalizacje obiektów tymczasowych.
6. Minimalną wielkość działki określa się 1200 m^2 dla terenów nieskanalizowanych i 600 m^2 po skanalizowaniu.
7. Na działce plan ustala lokowanie jednego budynku mieszkalnego z max. dwoma lokalami mieszkalnymi, a także jednego budynku gospodarczego. Realizacja drugiego budynku mieszkalnego może mieć miejsce tylko po uprzednim wydzieleniu działki normatywnej ustalonej dla tego obszaru.
8. Plan ustala zachowanie:
   1) minimum 60% działki powierzchni biologicznie czynnej, a dla działek o pow. 600 m^2 - 50 %
   2) cennej zieleni istniejącej i naturalnych oczek wodnych.
9. Dla nowych obiektów plan ustala:

1) nieprzekraczalne linie zabudowy wyznaczone na rysunku planu,
2) wysokość zabudowy mieszkaniowej do 3 kondygnacji, w tym dach o spadku minimum 35^0, zabudowy gospodarczej 1 kondygnacji,
3) sytuowanie ogrodzenia w linii rozgraniczającej ulicy,
4) wyznaczenie minimum 2 miejsc parkingowych na działce dla funkcji usługowych,
5) adaptację istniejącej zabudowy w dobrym stanie technicznym usytuowanej poza wyznaczonymi liniami zabudowy.

10. Ustala się zasady podziału i zagospodarowania terenów:
1) kształt i wielkość działek winny być dostosowane do sposobu ich zagospodarowania z zachowaniem minimalnej wielkości i szerokości frontu projektowanej działki nie mniejszej niż 18 m, nie dotyczy obszarów zainwestowanych,
2) wydzielone działki muszą mieć zabezpieczony dostęp do drogi publicznej i infrastruktury technicznej,
3) plan dopuszcza łączenie działek lub ich części w celu tworzenia nowych działek,
4) planu dopuszcza, w wyniku wyznaczenia nowych ulic, parcelację plombową ustalającą działki o powierzchni minimum 500 m^2,
5) zakazuje się zmian w ukształtowaniu terenu naruszających stosunki wodne na działkach sąsiednich,
6) plan ustala prawo usytuowania budynków w granicy działki sąsiedniej, zabudowanej również w tej granicy, z zachowaniem zasady dobudowy budynku mieszkalnego do budynku mieszkalnego, a budynku gospodarczego do budynku gospodarczego.

11. Dla ochrony krajobrazu kulturowego i pojedynczych zabytków obowiązują zasady określone w Rozdziale II, § 9.3.1. „ Zasady ochrony dziedzictwa kulturowego i zabytków oraz dóbr kultury współczesnej”.

b) Zasady uzbrojenia terenów

Dla wyznaczonych planem terenów plan przyjmuje następujące zasady wyposażenia w urządzenia infrastruktury technicznej:

1) Zaopatrzenie w wodę z realizowanej sieci wodociągowej.

2) Docelowo ścieki sanitarne odprowadzane do kanalizacji zbiorczej.
Do czasu realizacji sieci kanalizacyjnej dopuszcza się odprowadzanie ścieków do szczelnych zbiorników bezodpływowych.
3) Wody opadowe należy zagospodarować powierzchniowo lub przez infiltrację.
4) Zasilanie w energię elektryczną z istniejącego i projektowanego systemu zaopatrzenia w energię elektryczną.
Plan dopuszcza przebudowę sieci energetycznych zgodnie z podstawowym układem urbanistycznym i infrastrukturalnym.
5) Zasilanie w gaz wymaga rozbudowy sieci na warunkach określonych w planie energetycznym gminy.
6) Preferuje się alternatywne źródła energii.
7) Plan uwzględnia rozbudowę sieci telefonicznych w projektowanym układzie komunikacyjnym.
8) Plan ustala lokalizację sieci i urządzeń infrastruktury technicznej w liniach rozgraniczających układów komunikacyjnych.
Lokalizacja sieci poza liniami rozgraniczającymi jest dopuszczona pod warunkiem

uzyskania prawa do dysponowania nieruchomością.
Plan uwzględnia dotychczasowe decyzje dot. systemów infrastruktury.

9) Dla każdej działki należy przewidzieć miejsce dla ustawienia pojemników na odpady wg uchwalonego dla gminy systemu zbiórki odpadów.

B. TERENY ZABUDOWY MIESZKANIOWEJ WIELORODZINNEJ MW

a) Przeznaczenie oraz zasady zabudowy i zagospodarowania terenów oznaczonych na planie symbolem MW

1. Przeznaczenie podstawowe – zabudowa mieszkaniowa wielorodzinna z niezbędnymi urządzeniami technicznymi, garażami, drogami, parkingami, zielenią i uzbrojeniem.
2. Budynki garażowe i obsługi technicznej mogą być sytuowane w granicach działki, a ich wysokość nie może przekroczyć 5 m.
3. Plan dopuszcza sytuowanie garaży w kondygnacji podziemnej budynku mieszkalnego.

4. Wysokość projektowanych budynków mieszkalnych może wynosić maksymalnie 3 kondygnacje, w tym kondygnacja poddasza użytkowego.
5. Ustala się zachowanie powierzchni biologicznie czynnej w wysokości 50 %.
6. Ustala się standard zabezpieczenia 1 miejsca postojowego na 1 lokal.
7. Z wyłączeniem obiektów istniejących ustala się układ dachu jedno, dwu lub wielospadowy o nachyleniu dla budynków mieszkalnych 34-45^0, a dla budynków pomocniczych 15-35^0.

b) Zasady uzbrojenia terenów

Na wyznaczonych planem terenach plan ustala:

1. Zaopatrzenie w wodę z sieci wodociągowej.
2. Odprowadzenie ścieków do kanalizacji sanitarnej.
3. Wody opadowe należy zagospodarować powierzchniowo lub odpowiednio do kanalizacji deszczowej.
4. Zasilanie w energię elektryczną z istniejącego i projektowanego systemu zaopatrzenia w energię elektryczną.
5. Zasilanie w gaz z istniejącej sieci.
   Plan preferuje paliwa ekologiczne.

6. Plan ustala lokalizację sieci w liniach rozgraniczających ulic.
   Plan dopuszcza lokalizacje sieci i urządzeń poza liniami rozgraniczającymi dróg.
7. Plan zakłada zorganizowany system usuwania odpadów stałych.

C. TERENY ZABUDOWY MIESZKANIOWO – USŁUGOWEJ MN/U

a) Przeznaczenie oraz zasady zabudowy i zagospodarowania terenów oznaczonych na planie symbolem MN/U:

1. Przeznaczenie podstawowe - zabudowa mieszkaniowa z wbudowaną lub dobudowaną funkcją usługową nieuciążliwą lub realizowaną w obiektach wolnostojących.
2. Przeznaczenie uzupełniające - budynki gospodarcze, w tym garaże o powierzchni zabudowy do 100 m^2.
3. Dopuszcza się adaptację istniejącej zabudowy dla projektowanej funkcji mieszkaniowo - usługowej.
4. Plan wprowadza zakaz:

1) lokalizacji funkcji usługowych bez funkcji mieszkaniowej (przy czym powierzchnia mieszkaniowa powinna stanowić co najmniej 60% pow. obiektu),
2) lokalizacji funkcji produkcyjnych,
3) lokalizacji funkcji rekreacyjnych i obiektów tymczasowych,
4) zmiany ukształtowania terenu naruszającej stosunki wodne na działkach sąsiednich.

5. Wielkość działek dla funkcji mieszkaniowo - usługowych ustala się na minimum 1500 m^2.
6. Plan ustala:
   1) minimum 40% powierzchni biologicznie czynnej,
   2) maksimum zabudowy kubaturowej 40% działki,
   3) zachowanie cennej zieleni,
   4) wysokość zabudowy mieszkaniowej i usługowej do 2 kondygnacji (w tym poddasze o spadku minimum 35^0, a budynku gospodarczego do 1 kondygnacji),
   5) obowiązek wyznaczenia miejsc parkingowych na działce,
   6) gabaryty obiektów projektowanych winny odpowiadać istniejącej zabudowie,
   7) szerokość frontu działki minimum 25 m.
7. Dla ochrony krajobrazu kulturowego i pojedynczych zabytków obowiązują zasady określone w Rozdziale II, § 9.3.1. „ Zasady ochrony dziedzictwa kulturowego i zabytków oraz dóbr kultury współczesnej”.

b)Zasady uzbrojenia terenu jak dla terenów zabudowy mieszkaniowej MN:

Dla wyznaczonych planem terenów plan przyjmuje następujące zasady wyposażenia w urządzenia infrastruktury technicznej:

1) Zaopatrzenie w wodę z realizowanej sieci wodociągowej.
2) Docelowo ścieki sanitarne odprowadzane do kanalizacji zbiorczej.
   Do czasu realizacji sieci kanalizacyjnej dopuszcza się odprowadzanie ścieków do szczelnych zbiorników bezodpływowych.
3) Wody opadowe należy zagospodarować powierzchniowo lub przez infiltrację.
4) Zasilanie w energię elektryczną z istniejącego i projektowanego systemu zaopatrzenia w energię elektryczną.

Plan dopuszcza przebudowę sieci energetycznych zgodnie z podstawowym układem urbanistycznym i infrastrukturalnym.

5) Zasilanie w gaz wymaga rozbudowy sieci na warunkach określonych w planie energetycznym gminy.
6) Preferuje się alternatywne źródła energii.
7) Plan uwzględnia rozbudowę sieci telefonicznych w projektowanym układzie komunikacyjnym.
8) Plan ustala lokalizację sieci i urządzeń infrastruktury technicznej w liniach rozgraniczających układów komunikacyjnych.

   Lokalizacja sieci poza liniami rozgraniczającymi jest dopuszczona pod warunkiem uzyskania prawa do dysponowania nieruchomością.

   Plan uwzględnia dotychczasowe decyzje dot. systemów infrastruktury.
9) Dla każdej działki należy przewidzieć miejsce dla ustawienia pojemników na odpady wg uchwalonego dla gminy systemu zbiórki odpadów.

D. TERENY ZABUDOWY USŁUGOWEJ, W TYM OBIEKTÓW UŻYTECZNOŚCI PUBLICZNEJ U

a) Przeznaczenie oraz zasady zabudowy i zagospodarowania terenów na których mogą być realizowane obiekty usług:

1. Przeznaczenie podstawowe - zabudowa usługowa.
2. Plan dopuszcza lokalizację obiektów użyteczności publicznej projektowanych jako inwestycje celu publicznego, kultury, usług sakralnych i komercyjne na terenach zawierających funkcje usługowe, funkcje lokalizacji celów publicznych oznaczonych na planie symbolami: UA, UO, US, UK.
3. Realizacja obiektów użyteczności publicznej na terenach wymienionych w pkt.1 oprócz ustaleń obowiązujących dla danego terenu winna spełniać następujące wymagania:
   1) zagospodarowanie działki winno uwzględniać kompleksowe rozwiązania funkcjonalno – techniczne,
   2) funkcja i lokalizacje obiektu użyteczności publicznej winny być podkreślone wzorowymi rozwiązaniami architektonicznymi wyróżniającymi przestrzeń publiczną,

3) zakaz wprowadzania działalności o charakterze imprez masowych w istniejących obiektach zlokalizowanych w osiedlach zabudowy mieszkaniowej,
4) dla istniejącej zabudowy plan dopuszcza przebudowę i rozbudowę bez zmiany funkcji usługowej z możliwością zmiany przeznaczenia nie pogarszającej walorów użytkowych i uciążliwości.

3. Dla ochrony krajobrazu kulturowego i pojedynczych zabytków obowiązują zasady określone w Rozdziale II, § 9.3.1. „ Zasady ochrony dziedzictwa kulturowego i zabytków oraz dóbr kultury współczesnej".

b) Zasady uzbrojenia terenu.

Dla projektowanych terenów plan ustala obowiązek wyposażenia w urządzenia infrastruktury technicznej:

1) Zaopatrzenie w wodę z sieci wodociągowej.
2) Ścieki odprowadzane do sieci kanalizacyjnej; dopuszcza się, do czasu realizacji sieci kanalizacyjnej odprowadzenie ścieków do szczelnego zbiornika bezodpływowego.

   Wyklucza się realizację przydomowych oczyszczalni ścieków (za wyjątkiem północnych terenów gminy).
3) Ścieki deszczowe z powierzchni utwardzonych winny być podczyszczone z substancji ropopochodnych i zawiesin i po zretencjonowaniu, stosownie do przepisów szczególnych zagospodarowania.
4) Zasilanie w energię elektryczną z istniejącej sieci.
5) Zasilanie w gaz z wybudowanej sieci.
6) Łącza telefoniczne z istniejących i projektowanych sieci i urządzeń.
7) Zaopatrzenie w ciepło z indywidualnych źródeł.
8) Plan ustala lokalizację sieci i urządzeń w liniach rozgraniczających ulic przy zachowaniu przepisów szczegółowych.
9) Plan uwzględnia obowiązujące decyzje o ustaleniu lokalizacji inwestycji celu publicznego w zakresie realizacji infrastruktury technicznej.
10) Plan zakazuje dzielenia działek poniżej normatywnych wielkości.

E. TERENY ZABUDOWY USŁUGOWO – MIESZKANIOWEJ U/MN

a) Przeznaczenie oraz zasady zabudowy i zagospodarowania terenów oznaczonych na rysunku planu symbolem U/MN:

1. Przeznaczenie podstawowe - działalność gospodarcza o charakterze usługowym, nieuciążliwa produkcja rzemieślnicza, handel.
2. Przeznaczenie dopuszczalne – towarzysząca zabudowa mieszkaniowa adaptowana i projektowana maksimum 30 % powierzchni danej inwestycji – zabudowy usługowej.
3. Plan dopuszcza zmianę funkcji podstawowej usługowej na produkcyjną nie uciążliwą.
4. Przeznaczenie uzupełniające - obiekty i urządzenia technologiczne i funkcjonalnie przyporządkowane funkcji podstawowej.
5. Minimalną wielkość działki usługowej określa się na 2000 m^2 z wyjątkiem działek już zainwestowanych zabudową podstawową.
6. Plan ustala:
   1) minimum 30% powierzchni biologicznie czynnej,
   2) nieprzekraczalne linie zabudowy,
   3) adaptację czasową istniejącej zabudowy w dobrym stanie technicznym, zlokalizowanej w odległości mniejszej niż wyznaczają to linie zabudowy, lecz nie przekraczającej linii rozgraniczających,
   4) maksymalną wysokość zabudowy 3 kondygnacji, w tym poddasze użytkowe,
   5) obsługę komunikacyjną z istniejących i projektowanych ulic,
   6) zabezpieczenie odpowiednich miejsc parkingowych w obszarze działki,
   7) podział terenów z zabezpieczeniem terenów pod infrastrukturę techniczną (kanalizacje i ścieki).
7. Dla ochrony krajobrazu kulturowego i pojedynczych zabytków obowiązują zasady określone w Rozdziale II, § 9.3.1. „ Zasady ochrony dziedzictwa kulturowego i zabytków oraz dóbr kultury współczesnej”.

b) Zasady uzbrojenia terenów

Dla projektowanych terenów plan ustala obowiązek wyposażenia w urządzenia infrastruktury technicznej:

1) Zaopatrzenie w wodę z sieci wodociągowej.
2) Ścieki odprowadzane do sieci kanalizacyjnej; dopuszcza się, do czasu realizacji sieci kanalizacyjnej odprowadzenie ścieków do szczelnego zbiornika bezodpływowego.

   Wyklucza się realizację przydomowych oczyszczalni ścieków (za wyjątkiem północnych terenów gminy).
3) Ścieki deszczowe z powierzchni utwardzonych winny być podczyszczone z substancji ropopochodnych i zawiesin i po zretencjonowaniu, stosownie do przepisów szczególnych zagospodarowania.
4) Zasilanie w energię elektryczną z istniejącej sieci.
5) Zasilanie w gaz z wybudowanej sieci.
6) Łącza telefoniczne z istniejących i projektowanych sieci i urządzeń.
7) Zaopatrzenie w ciepło z indywidualnych źródeł.
8) Plan ustala lokalizację sieci i urządzeń w liniach rozgraniczających ulic.
9) Plan uwzględnia obowiązujące decyzje o ustaleniu lokalizacji inwestycji celu publicznego w zakresie realizacji infrastruktury technicznej.
10) Plan zakazuje dzielenia działek poniżej normatywnych wielkości.

F. TERENY ZABUDOWY USŁUGOWO – PRODUKCYJNEJ U/P

a) Przeznaczenie oraz zasady zagospodarowania terenów oznaczonych na rysunku planu symbolem U/P:

1. Przeznaczenie podstawowe - działalność gospodarcza o charakterze usługowym.
2. Przeznaczenie dopuszczalne - działalność produkcyjna o uciążliwości ograniczonej do granic własnej działki.
3. Przeznaczenie uzupełniające - obiekty i urządzenia technologiczne i funkcjonalnie przyporządkowane funkcji podstawowej.
4. Minimalną wielkość działki ustala się na 3000 m^2 z wyjątkiem działek już zainwestowanych.
5. Plan ustala:
   1) minimum 30% powierzchni biologicznie czynnej,
   2) nieprzekraczalne linie zabudowy,

3) adaptację czasową istniejącej zabudowy w dobrym stanie technicznym zlokalizowanej w odległości mniejszej niż wyznaczają to linie zabudowy, lecz nie przekraczającej linii rozgraniczających,
4) maksymalną wysokość zabudowy 3 kondygnacji, w tym kondygnacji poddasza użytkowego,
5) obsługę komunikacyjną z istniejących i projektowanych dróg i ulic,
6) zabezpieczenie odpowiedniej ilości miejsc parkingowych w obszarze działki.

b) Zasady uzbrojenia terenu

Dla projektowanych terenów plan ustala obowiązek wyposażenia w urządzenia infrastruktury technicznej:

1) Zaopatrzenie w wodę z sieci wodociągowej.
2) Ścieki odprowadzane do sieci kanalizacyjnej; dopuszcza się, do czasu realizacji sieci kanalizacyjnej odprowadzenie ścieków do szczelnego zbiornika bezodpływowego.

   Wyklucza się realizację przydomowych oczyszczalni ścieków (za wyjątkiem północnych terenów gminy).
3) Ścieki deszczowe z powierzchni utwardzonych winny być podczyszczone z substancji ropopochodnych i zawiesin i po zretencjonowaniu, stosownie do przepisów szczególnych zagospodarowania.
4) Zasilanie w energię elektryczną z istniejącej sieci.
5) Zasilanie w gaz z wybudowanej sieci.
6) Łącza telefoniczne z istniejących i projektowanych sieci i urządzeń.
7) Zaopatrzenie w ciepło z indywidualnych źródeł.
8) Plan ustala lokalizację sieci i urządzeń w liniach rozgraniczających ulic.
9) Plan uwzględnia obowiązujące decyzje o ustaleniu lokalizacji inwestycji celu publicznego w zakresie realizacji infrastruktury technicznej.
10) Plan zakazuje możliwość dzielenia działek poniżej ustalonych planem wielkości.

G. TERENY OBIEKTÓW PRODUKCYJNYCH, SKŁADÓW I MAGAZYNÓW

a) Przeznaczenie oraz zasady zagospodarowania terenów oznaczonych na rysunku planu symbolem P:

1. Przeznaczenie podstawowe - tereny przemysłu i usług istniejące i projektowane.

2. Przeznaczenie uzupełniające - obiekty i urządzenia technologiczne oraz funkcjonalnie przyporządkowane funkcji podstawowej.
3. Minimalną wielkość działki projektowanej ustala się na 3000 m^2.
4. Plan dopuszcza rozbiórkę, adaptację istniejącej zabudowy mieszkaniowej i zagrodowej na cele działalności o przeznaczeniu podstawowym.
5. Plan wyklucza wprowadzenie funkcji mieszkaniowej z wyjątkiem lokalu mieszkalnego dla właściciela zakładu.
6. Plan ustala linie zabudowy nieprzekraczalne dla nowych obiektów. Dla obiektów istniejących plan dopuszcza zmniejszenie linii zabudowy o ile nie będzie to sprzeczne z przepisami odrębnymi.
7. Plan ustala linie ogrodzenia w liniach rozgraniczających lub cofnięte dla wykonania urządzeń terenowych i uzbrojeń.
8. Plan ustala obowiązujące standardy zabudowy:
   1) maksymalna wysokość zabudowy 3 kondygnacje.
9. Wielkość i kształt inwestowanej działki winna uwzględniać funkcję zainwestowania z zachowaniem minimalnej wielkości działki.
10. Podział terenu może być dokonany łącznie z wydzieleniem odpowiednich korytarzy dla realizacji ulic i uzbrojenia.

b) Zasady uzbrojenia terenów

1. Zaopatrzenie w wodę z wodociągu gminnego.
2. Plan ustala docelowy, zorganizowany system odprowadzania ścieków do oczyszczalni:
   1) ścieki produkcyjne przed odprowadzeniem do kanalizacji winny być podczyszczone,
   2) plan nie wyklucza dla terenów nie objętych zorganizowanym systemem odprowadzania ścieków realizacji indywidualnych własnych oczyszczalni ścieków z zachowaniem obowiązujących przepisów szczególnych,
   3) plan nie wyklucza w okresie przejściowym odprowadzania ścieków do szczelnych szamb dla działek objętych docelowym zorganizowanym systemem odprowadzania ścieków,

4) ścieki deszczowe z powierzchni utwardzonych winny być podczyszczone z substancji ropopochodnych i zawiesin i wraz ze ściekami dachowymi odprowadzane do systemu wód powierzchniowych.

Urządzenia podczyszczające winny być zlokalizowane na terenie własnej działki.

Plan dopuszcza powierzchniowe odprowadzanie wód deszczowych na teren.

3. Zasilanie w energię elektryczną z systemu sieci energetycznych realizowanych zgodnie z planem energetycznym gminy uzgodnionym z właściwym Zakładem Energetycznym.

Prowadzenie linii średniego i niskiego napięcia w liniach rozgraniczających ulic.

Lokalizacja stacji 15/0,4 kV nie wymaga zmiany niniejszego planu jeśli jest zgodna z potrzebami niniejszego planu.

4. Zaopatrzenie w ciepło z indywidualnych źródeł z preferencją ekologicznych paliw.
5. Każda działka winna być wyposażona w odpowiednie pojemniki na odpady gromadzone w ustalonym dla gminy systemie zbiórki odpadów.
6. Plan ustala rozbudowę i budowę sieci telefonicznych w liniach rozgraniczających ulic.
7. Realizacja sieci uzbrojenia poza liniami rozgraniczającymi ulic wymaga uzyskania służebności terenowej.
8. Obsługa komunikacyjna bezpośrednio z ulic z wyłączeniem ciągów pieszo-jezdnych; wyklucza się parkowanie wzdłuż ulic głównych i zbiorczych.

H. TERENY BAZY PALIWOWEJ PERN – PRZEDSIĘBIORSTWA ROPOCIĄGÓW NAFTOWYCH „PRZYJAŹŃ”

a) Zasady zagospodarowania terenami oznaczonymi na rysunku planu PN:

1. Przeznaczenie - bazy i składy objęte ustaleniami dyrektywy SEVESO.
2. Plan dopuszcza przebudowę i rozbudowę bazy w zakresie potrzeb technologicznych.
3. Plan ustala obszar ograniczonego użytkowania w zakresie wyłączenia z zabudowy z uwagi na zagrożenia pożarowe stosownie do przepisów odrębnych.

I. TERENY ZABUDOWY PRODUKCYJNO - USŁUGOWEJ

a) Przeznaczenie oraz zasady zagospodarowania terenów oznaczonych na rysunku planu symbolem P/U

1. Przeznaczenie podstawowe - działalność gospodarcza produkcyjno - usługowa bez sprecyzowanego profilu o uciążliwości w granicach własności.
2. Przeznaczenie dopuszczone - urządzenia i obiekty technicznej obsługi infrastrukturalnej służące celom komunalnym i funkcji podstawowej.
3. Plan dopuszcza adaptację istniejącej zabudowy mieszkaniowej i zagrodowej w dobrym stanie technicznym na cele działalności o przeznaczeniu podstawowym lub dopuszczonym dla danego terenu.
4. Plan ustala obowiązek maksymalnej ochrony zieleni wysokiej.
5. Plan wyklucza wprowadzenie nowych budynków mieszkalnych, nowej zabudowy siedliskowej oraz budynków i urządzeń dla hodowli.
6. Plan zakazuje dokonywanie samowolnych zmian w ukształtowaniu powierzchni terenu.
7. Plan ustala nieprzekraczalne linie zabudowy dla obiektów nowych.
8. Ogrodzenie działek plan ustala w liniach rozgraniczających lub cofnięte dla wykonania urządzeń terenowych lub uniknięcia kolizji z istniejącym uzbrojeniem.
9. Plan ustala obowiązujące standardy zabudowy:
   1) maksymalna wysokość zabudowy 3 kondygnacje (w tym poddasze)
   2) w granicach obszaru funkcjonalnego nakazuje się utrzymanie jednorodnego charakteru zabudowy o wysokich walorach architektonicznych,
   3) zakazuje się lokalizacji wolnostojących reklam i znaków informacyjnych nie związanych z bezpieczeństwem drogowym w liniach rozgraniczających ciągów komunikacyjnych.
10. Wielkość i kształt wydzielanych działek winny być dostosowane do funkcji obszaru i nie mogą być mniejsze niż określone w parametrach wielkości poszczególnych terenów.
11. Podział terenu może być dokonany łącznie z wydzieleniem odpowiednich korytarzy terenowych dla realizacji ulic i uzbrojenia obsługujących wydzielane działki.

12. W wydzielanych działkach należy przewidzieć min. 20% terenów biologicznie czynnych.
13. W realizacji inwestycji należy przestrzegać wymagań wynikających z ochrony środowiska przyrodniczego i kulturowego.
14. Wielkość wydzielanych działek ustala się na minimum:
    1500 m^2 dla funkcji usługowej
    3000 m^2 dla funkcji produkcyjnej.

b) Zasady uzbrojenia terenów

1. Zaopatrzenie w wodę z wodociągu gminnego.
2. Plan ustala docelowy, zorganizowany system odprowadzania ścieków do oczyszczalni:
   1) ścieki produkcyjne przed odprowadzeniem do kanalizacji winny być podczyszczone,
   2) plan nie wyklucza dla terenów nie objętych zorganizowanym systemem odprowadzania ścieków realizacji indywidualnych własnych oczyszczalni ścieków z zachowaniem obowiązujących przepisów szczególnych,
   3) plan nie wyklucza w okresie przejściowym odprowadzania ścieków do szczelnych szamb dla działek objętych docelowym zorganizowanym systemem odprowadzania ścieków,
   4) ścieki deszczowe z powierzchni utwardzonych winny być podczyszczone z substancji ropopochodnych i zawiesin i wraz ze ściekami dachowymi odprowadzane do systemu wód powierzchniowych.

   Urządzenia podczyszczające winny być zlokalizowane na terenie własnej działki.

   Plan dopuszcza powierzchniowe odprowadzanie wód deszczowych na teren.
3. Zasilanie w energię elektryczną z systemu sieci energetycznych realizowanych zgodnie z planem energetycznym gminy uzgodnionym z właściwym Zakładem Energetycznym.

   Prowadzenie linii średniego i niskiego napięcia w liniach rozgraniczających ulic.

   Lokalizacja stacji 15/0,4 kV nie wymaga zmiany niniejszego planu, jeśli jest zgodna z potrzebami niniejszego planu.

4. Zaopatrzenie w ciepło z indywidualnych źródeł z preferencją paliw ekologicznych.
5. Każda działka winna być wyposażona w odpowiednie pojemniki na odpady gromadzone w ustalonym dla gminy systemie zbiórki odpadów.
6. Plan ustala rozbudowę i budowę sieci telefonicznych w liniach rozgraniczających ulic.
7. Realizacja sieci uzbrojenia poza liniami rozgraniczającymi ulic wymaga uzyskania prawa do dysponowania nieruchomością na cele budowlane.
8. Obsługa komunikacyjna bezpośrednio z ulic z wyłączeniem ciągów pieszo-jezdnych; wyklucza się parkowanie wzdłuż ulic głównych zbiorczych.

J. OBSZARY I TERENY GÓRNICZE

a) Przeznaczenie i zasady zagospodarowania terenów oznaczonych na rysunku planu symbolem PG:

1. Przeznaczenie podstawowe - eksploatacja surowców mineralnych.
2. Wydobywanie kopalin z zachowaniem przepisów odrębnych.
3. Składowanie kopalin pospolitych i piasku wiślanego z zachowaniem przepisów szczególnych.

§ 11

TERENY KOMUNIKACJI

A. ZASADY KSZTAŁTOWANIA UKŁADU KOMUNIKACYJNEGO OZNACZONEGO NA RYSUNKU PLANU SYMBOLEM K

1. Ustala się na obszarze objętym planem, powiązanym z układem dróg zewnętrznych, podstawowy układ drogowy na który składają się:
   - droga główna – krajowa Nr 62 KDG w liniach rozgraniczających 30 – 45 m i minimalną linię zabudowy 30 m i 40 m dla zabudowy mieszkaniowej - od krawędzi jezdni dla obiektów projektowanych,
   - drogi zbiorcze – powiatowe KDZ ½ odpowiednio w liniach rozgraniczających i liniach zabudowy

     droga Nr 237 – 25,0 m i liniach zabudowy 20,0 m od krawędzi jezdni,

droga Nr 219, 223, 224, 225, 229,1060 – 20,0 m i liniach zabudowy 20,0 m od krawędzi jezdni,

droga Nr 226, 227, 243, 244, 245, 246 – 20,0 m i liniach zabudowy 20,0 m od krawędzi jezdni,

– drogi lokalne – gminne – KDL w liniach rozgraniczających 12-15 m i liniach zabudowy min. 10 m od krawędzi jezdni lecz nie mniej niż 5,0 m od linii rozgraniczającej drogi lokalnej,
– drogi dojazdowe KDD ½ w liniach rozgraniczających min. 10,0 m i liniach zabudowy min. 10 m od krawędzi jezdni ale nie mniej niż 5,0 m od linii rozgraniczającej drogi.

2. Powyższy układ podstawowy uzupełnia sieć dróg wewnętrznych oznaczonych na rysunku planu symbolem KDW o szerokości w liniach rozgraniczających 8 – 10,0 m i liniach zabudowy min. 5,0 m od linii rozgraniczającej drogi.
3. Plan dopuszcza obsługę komunikacyjną w zespołach mieszkaniowych poprzez ciągi pieszo – jezdne o szerokości 6 – 8,0 m w liniach rozgraniczających przy czym w przypadku prowadzenia sieci uzbrojenia w ciągu pieszo – jezdnym szerokość w liniach rozgraniczających min. 8,0 m.
4. Plan ustala rezerwę terenu pasa terenu dla planowego przebiegu w ciągu drogi głównej krajowej Nr 62 obejście wsi Słupno, Cekanowo.
5. Dopuszcza się możliwość odstępstw od powyższych ustaleń uzasadnionych, obowiązującymi odrębnymi przepisami ochrony wartości kulturowych, istniejącym historycznym zainwestowaniem lub istniejącymi uwarunkowaniami.
6. Uszczegółowienia elementów istniejącego i projektowanego układu komunikacyjnego mogą być dokonywane bez zmiany podstawowych parametrów w projektach technicznych budowy, przebudowy i remontu dróg.
7. Plan ustala trasy ścieżek rowerowych dopuszczając bez zmiany ustaleń planu, korekty ich przebiegu i długości z zachowaniem przepisów odrębnych, a w szczególności z zakresu ochrony środowiska. Prowadzenie ścieżek rowerowych w liniach rozgraniczających istniejących i projektowanych dróg nie powoduje zmiany ustaleń planu.
8. Plan ustala:

1) prowadzenie w liniach rozgraniczających ulic i dróg sieci uzbrojenia technicznego, przy zachowaniu przepisów szczególnych
2) obsługę terenów z ulic i dróg zbiorczych i niższych, przy zachowaniu przepisów szczególnych
3) dopuszczalność parkowania w ulicach lokalnych i dojazdowych z zachowaniem przepisów odrębnych,
4) możliwość sytuowania elementów małej architektury oraz zieleni izolacyjnej,
5) w istniejącej zabudowie ustalenia docelowych linii rozgraniczających dotyczy stanu koniecznej modernizacji wynikającej z zapewnienia bezpieczeństwa,
6) dopuszczalność przebudowy lub remontu istniejącej zabudowy w liniach rozgraniczających ulic za zgodą zarządcy drogi,
7) możliwość adaptacji istniejącej zabudowy zlokalizowanej między linią zabudowy a linią rozgraniczającą po spełnieniu warunków wynikających z lokalizacji.

9. Plan zakazuje:
   1) lokalizacji zabudowy nie związanej z ruchem drogowym w liniach rozgraniczających dróg.
10. Plan nakazuje:
   1) zabezpieczenie ustalonych pasów drogowych przy projektowaniu i realizacji wszelkiego rodzaju urządzeń liniowych obiektów budowlanych i innych form zagospodarowania terenów na styku z tymi drogami.

§ 12.

TERENY UŻYTKOWANE ROLNICZO

A. TERENY ZABUDOWY ZAGRODOWEJ W GOSPODARSTWACH ROLNYCH, HODOWLANYCH I OGRODNICZYCH

a) Przeznaczenie oraz zasady zagospodarowania terenów oznaczonych na rysunku planu symbolem RM

1. Przeznaczenie podstawowe - zabudowa zagrodowa gospodarstw rolnych, hodowlanych i ogrodniczych.
2. Przeznaczenie dopuszczalne - urządzenia i obiekty związane z obsługą produkcji gospodarstw rolnych, hodowlanych i ogrodniczych.

3. Wydzielanie działek budowlanych z przeznaczeniem pod zabudowę mieszkaniową i usługową.

1. Plan ustala:

1) utrzymanie istniejącej funkcji jako podstawowej,
2) zachowanie, rewaloryzacja i uzupełnienie istniejącej zabudowy zagrodowej, mieszkaniowej i usługowej,
3) dopuszczenie zmiany użytkowania obiektów w ramach ustalonego przeznaczenia terenu,
4) zachowanie gabarytów i cech architektonicznych istniejącej zabudowy dla obiektów nowoprojektowanych,
5) parametry dla budynków mieszkalnych:
   - wysokość zabudowy do 2 kondygnacji plus poddasze użytkowe
   - dachy dwu lub wielospadowe o nachyleniu 30-45^0
6) zachowanie walorów środowiskowych.
7) utrzymanie i rozbudowa systemów (melioracji) gospodarki wodnej dla produkcji rolnej.
8) ochronę zadrzewień śródpolnych.

b) Uzbrojenie terenu

1) Plan zakłada:
   - zaopatrzenie w wodę z wodociągu gminnego,
   - ścieki bytowe odprowadzane do szczelnych zbiorników bezodpływowych i wywożone do oczyszczalni ścieków w Słupnie lub przydomowych oczyszczalni w północnej części gminy,
   - płynne odchody zwierzęce winny być gromadzone w budowlach rolniczych i zagospodarowane zgodnie z przepisami odrębnymi,
   - zasilanie w energię elektryczną z systemu sieci elektroenergetycznych,
   - zaopatrzenie w ciepło z indywidualnych źródeł z wykorzystaniem paliwa ekologicznego,
   - gospodarkę odpadami zgodnie z gminnym planem gospodarki odpadami.

B. TERENY ZABUDOWY ZAGRODOWEJ W GOSPODARSTWACH ROLNYCH, HODOWLANYCH I OGRODNICZYCH Z DOPUSZCZENIEM LOKALIZACJI USŁUG

a) Przeznaczenie oraz zasady zagospodarowania terenów oznaczonych na rysunku planu symbolem RM/U

1. Przeznaczenie podstawowe - zabudowa zagrodowa gospodarstw rolnych, hodowlanych i ogrodniczych.
2. Przeznaczenie dopuszczalne - zabudowa usługowa związana z obsługą terenów wiejskich.

1. Plan ustala:

1) utrzymanie funkcji jako podstawowej dla zabudowy zagrodowej,
2) dopuszczenie funkcji usługowej jako uzupełniającej z realizacją na działkach wydzielonych z zachowaniem przepisów odrębnych,
3) dopuszczenie tworzenia nowych siedlisk zagrodowych dla potrzeb prowadzonego gospodarstwa rolnego, hodowlanego i ogrodniczego oraz wydzielanie działek budowlanych dla zabudowy mieszkaniowej lub usługowej,
4) zakaz lokalizacji nowych ośrodków hodowli fermowej,
5) dopuszczenie:
   - adaptacji i uzupełnienia istniejących siedlisk z możliwością zmiany użytkowania obiektów w ramach ustalonego przeznaczenia podstawowego i dopuszczonego,
6) utrzymanie i rozbudowa systemów (melioracji) gospodarki wodnej dla produkcji rolnej,
7) ochrony zadrzewień śródpolnych.

b) Uzbrojenie terenu

1) Plan zakłada:
   – zaopatrzenie w wodę z wodociągu gminnego,
   – ścieki bytowe odprowadzane do szczelnych zbiorników bezodpływowych i wywożone do oczyszczalni w Słupnie,
   – płynne odchody zwierzęce winny być gromadzone w budowlach rolniczych i zagospodarowane zgodnie z przepisami odrębnymi,

- zasilanie w energię elektryczną z systemu sieci elektroenergetycznych,
- zaopatrzenie w ciepło z indywidualnych źródeł z preferowaniem paliw ekologicznych,
- gospodarka odpadami zgodnie z gminnym planem gospodarki odpadami.

C. TERENY OBSŁUGI PRODUKCJI W GOSPOARSTWACH ROLNYCH, HODOWLANYCH I OGRODNICZYCH

a) Przeznaczenie oraz zasady zagospodarowania terenów oznaczonych na rysunku planu symbolem RU

1. Przeznaczenie podstawowe - tereny zabudowy obiektami fermowymi, zespołami szklarni, obiektami pieczarkarni, hodowli zwierząt futerkowych.

1. Plan zakłada:

1) utrzymanie istniejącego przeznaczenia o ile jest to zgodne z przepisami odrębnymi,
2) zachowanie, rewaloryzacja i uzupełnienie istniejących obiektów,
3) zakaz:
   - zmiany przeznaczenia i zainwestowania powodującego zmianę przeznaczenia podstawowego i oddziaływania na środowisko.

b) Uzbrojenie terenu

1) Plan zakłada:
   - zaopatrzenie w wodę z wodociągu gminnego,
   - ścieki bytowe odprowadzane do szczelnych zbiorników bezodpływowych i wywożone do oczyszczalni w Słupnie,
   - płynne odchody zwierzęce winny być gromadzone w budowlach rolniczych i zagospodarowane zgodnie z przepisami odrębnymi,
   - zasilanie w energię elektryczną z systemu sieci elektroenergetycznych,
   - zaopatrzenie w ciepło z indywidualnych źródeł z preferowaniem paliw ekologicznych,
   - gospodarka odpadami zgodnie z gminnym planem gospodarki odpadami.

D. TERENY ROLNICZE

a) Przeznaczenie i zasady zagospodarowania terenów oznaczonych na rysunku planu symbolem R

1. Przeznaczenie podstawowe - obszary upraw rolnych.
2. Plan dopuszcza:

- lokalizacje nowych siedlisk, gdy powierzchnia gospodarstwa rolnego związanego z tą zabudową przekracza średnią powierzchnię gospodarstwa rolnego w Gminie,
  - lokalizację obiektów związanych zabezpieczeniem powodziowym, infrastrukturą techniczną,
  - zmianę użytkowania z rolnego na leśny w odniesieniu do gleb niskiej bonitacji położonych w sąsiedztwie kompleksów leśnych.

3. Plan zakazuje:
   - wprowadzenia zainwestowania z wyjątkiem obiektów dopuszczonych.
4. Plan ustala:
   - ochronę struktury rolniczego użytkowania gruntów,
   - ochronę walorów środowiskowych.

§ 13

TERENY ZIELENI I WÓD

A. TERENY LASÓW I ZALESIEŃ OZNACZONE NA RYSUNKU PLANU SYMBOLAMI ZL ORAZ TERENY ZIELENI NIEURZĄDZONEJ OZNACZONEJ SYMBOLEM Z

a) Przeznaczenie podstawowe - tereny lasów, gruntów leśnych i zieleni

1. Plan ustala:
   1) zakaz wszelkiej zabudowy i prowadzenia działalności nie związanej z przeznaczeniem podstawowym.
   2) zachowanie istniejącego stanu z możliwością dolesień na glebach niskiej bonitacji
   3) prowadzenie niezbędnych zabiegów pielęgnacyjnych.
1. Plan dopuszcza:
   1) w obszarach zainteresowania turystycznego zlokalizowanie ścieżek rowerowych i dydaktycznych oraz urządzeń dla turystyki pieszej.

B. TERENY CMENTARZY OZNACZONE SYMBOLEM ZC

a) Tereny przeznaczone pod cmentarze

1. Plan ustala:
   1) zakaz lokalizacji obiektów i urządzeń nie związanych z funkcją cmentarza
   2) lokalizację zieleni towarzyszącej oraz parkingów,
   3) strefę 50 m ograniczonego użytkowania od granicy cmentarza stosownie do przepisów szczególnych.

C. TERENY CHRONIONE I WODY POWIERZCHNIOWE ŚRÓDLĄDOWE OZNACZONE SYMBOLEM WS

1. Plan ustala obszary objęte ochroną prawną zlokalizowane na rzekach lub w sąsiedztwie rzek:
   1) Nadwiślański Obszar Chronionego Krajobrazu obejmujący dolinę Wisły i dolinę zlewni Słupianki,
   2) rezerwaty faunistyczne: Kępa Wykowska i Ławice Troszyńskie,
   3) obszar specjalnej ochrony ptaków OSO Natura 2000 Dolina Środkowej Wisły,
   4) parki podworskie w miejscowościach Gulczewo i Mirosław-Piotrowo,
   5) pomniki przyrody w Cekanowie, Bielinie, Słupnie.
1. Plan lokalizuje tereny urządzeń zabezpieczenia przeciwpowodziowego ZZP i technicznych regulacji związanych z inwestycjami publicznymi.
2. Plan ustala obszar oddziaływania zbiorników wód śródlądowych na tereny sąsiednie w zakresie zagrożenia powodziowego.
4. Plan wyznacza tereny przeznaczone dla zabudowy mieszkaniowej po regulacji rzeki Słupianki.
5. W planie określono zasięg głównego Zbiornika Wód Podziemnych, w których obowiązuje uporządkowana gospodarka ściekowa.
6. Dla terenów oznaczonych symbolem WS plan ustala zasady zagospodarowania
   - utrzymanie stabilnego poziomu wód powierzchniowych poprzez budowę budowli i urządzeń piętrzących, upustowych i regulacyjnych,
   - lokalizację urządzeń pomiarowych służby hydrologiczno meteorologicznej stopni wodnych oraz innych urządzeń melioracyjnych służących do korzystania z wody,
   - lokalizację urządzeń sportów wodnych.

ROZDZIAŁ IV

USTALENIA KOŃCOWE

§ 14.

Plan ustala stawkę procentową służącą naliczaniu opłaty o której mowa w art.36 ust.3 ustawy w wysokości 20%.

§ 15.

Wykonanie uchwały powierza się Wójtowi Gminy Słupno.

§ 16.

Uchwała wchodzi w życie po upływie 30 dni od dnia jej ogłoszenia w Dzienniku Urzędowym Województwa Mazowieckiego oraz na stronie internetowej gminy.

Przewodniczący Rady Gminy
Andrzej Chrzanowski

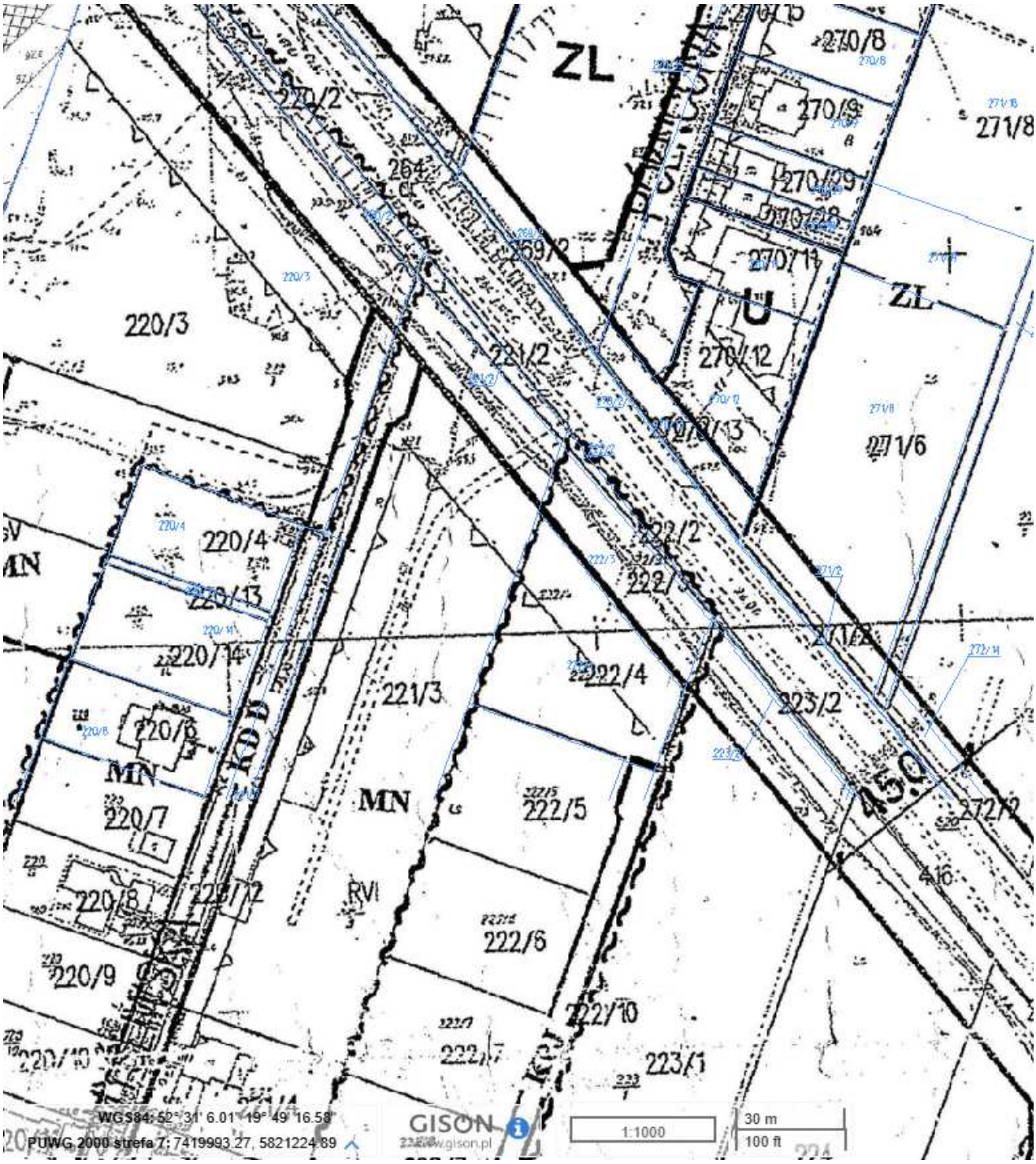
ZL
270/8
270/9
271/8
270/29
270/28
270/11
ZL
U
270/12
270/13
271/6
220/2
264
269/2
220/3
221/2
220/4
220/13
220/14
220/6
MN
220/7
220/8
220/9
KDD
221/3
MN
222/5
222/4
222/6
222/10
223/1
223/2
RVI
450
416
WGS84: 52° 31' 6.01" 19° 49' 16.58"
PUWG 2000 strefa 7: 7419993.27, 5821224.89
GISON
www.gison.pl
1:1000
30 m
100 ft