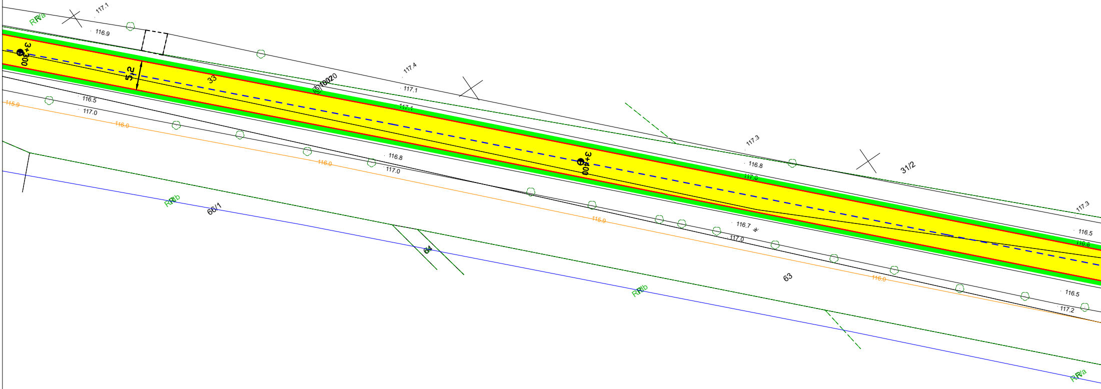
RR/a
117.1
116.9
3+300
5,2
33
10020
117.4
117.1
117.1
116.5
115.9
117.0
116.0
116.0
116.8
117.0
117.3
116.8
117.0
3+400
31/2
RR/b
66/1
64
116.0
116.7
w.
117.0
63
RR/b
116.0
117.3
116.5
116.8
116.5
117.2
RR/a

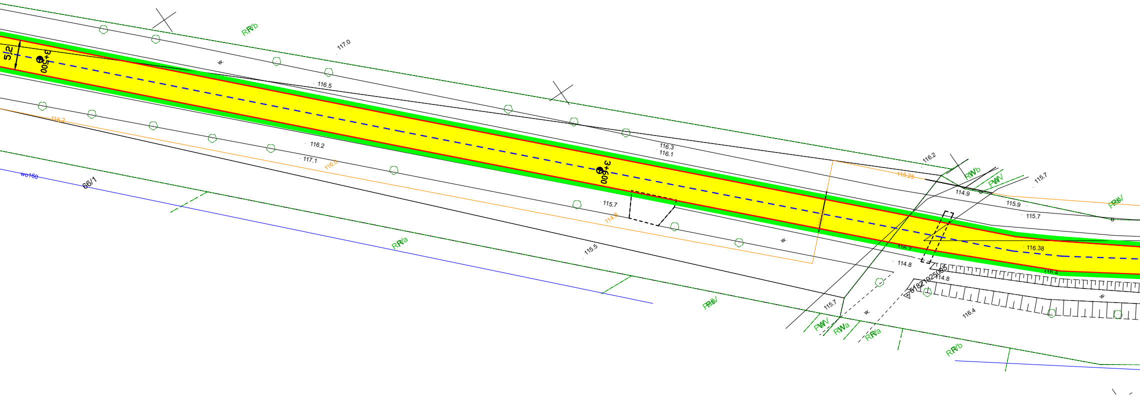
5,2
3+500
3+600
117.0
116.5
116.3
116.1
116.2
117.1
116.2
116.0
114.8
115.7
115.5
115.25
116.2
114.9
115.7
115.9
115.7
116.38
116.2
114.8
116.4
114.8
115.7
116.4
66/1
wo160
w.
RVb
RVa
RVb
RWb
PWV
PWV
RWa
RVa
RsV
RsV
618219250005

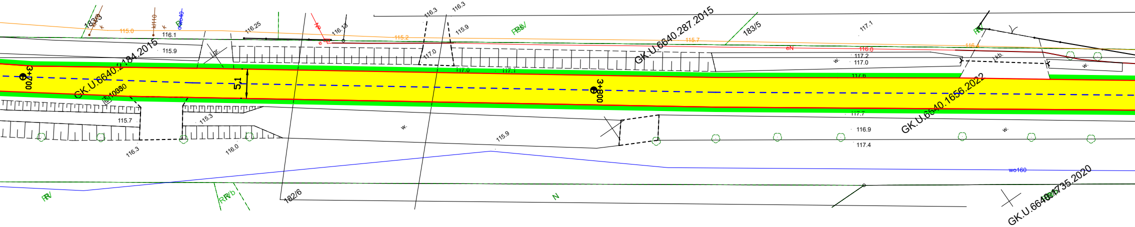
183/3
k
115.0
kl110
k
wo40
116.1
115.9
GK.U.6640.2184.2015
3+700
j.gr.
10350
116.25
116.13
e
5,1
115.7
115.3
116.3
116.0
116.3
116.3
115.9
115.2
117.0
117.0
117.1
RsV
w.
115.9
3+800
GK.U.6640.287.2015
115.7
183/5
117.1
eN
116.0
117.2
117.0
w.
117.6
116.4
j.kb.
w.
GK.U.6640.1656.2022
117.7
116.9
117.4
w.
wo160
RV
RRb
182/6
N
GK.U.6640.1735.2020

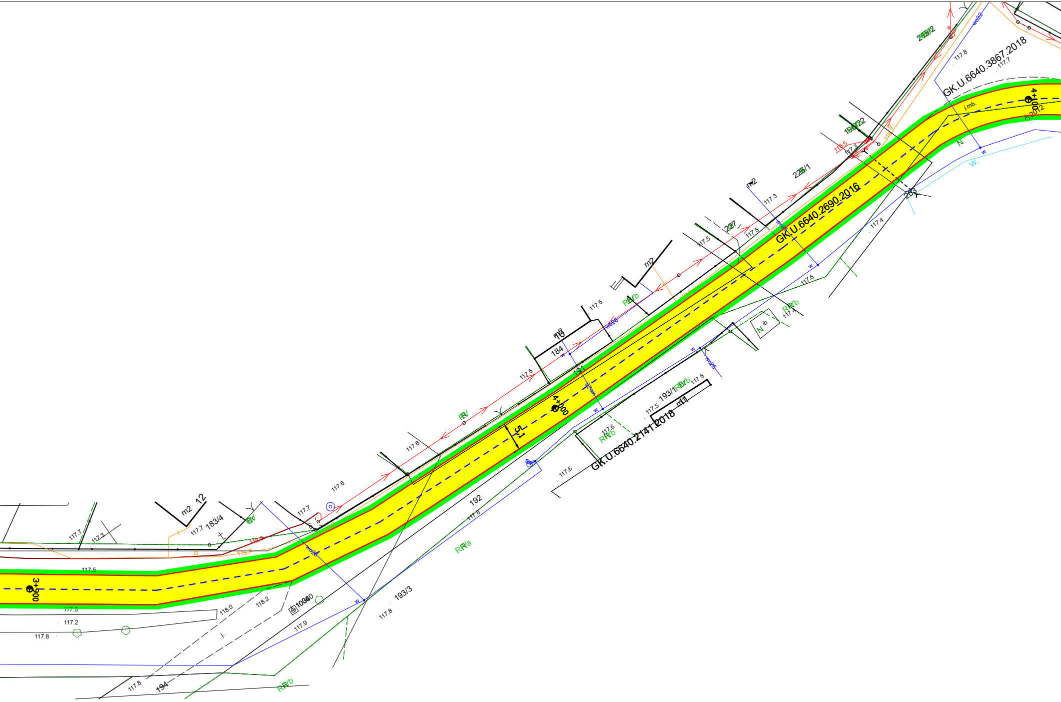
GK.U.6640.3867.2018
GK.U.6640.2690.2016
GK.U.6640.2141.2018
3+900
4+000
4+100
5.1
m2
12
183/4
m8
10
184
191
192
193/3
193/1
m11
194
m2
227
226/1
190/2
203
RV
RVb
RVa
N
W.
j.mb.
j.
117.7
117.3
117.7
117.5
117.2
117.8
118.0
118.2
117.9
117.8
117.6
117.5
117.6
117.4
117.3
117.5
117.4
117.8
117.7
116.5
wo26
wo25
wo32

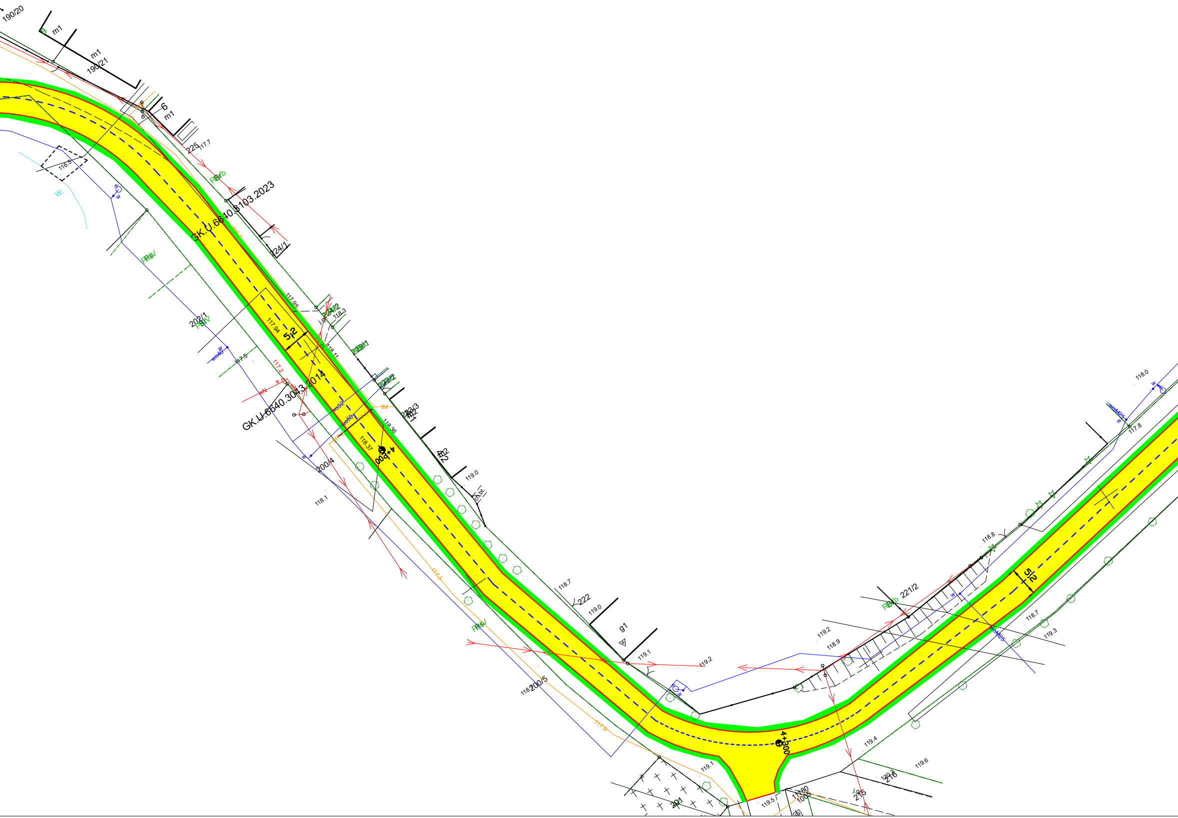
190/20
m1
m1
190/21
6
m1
225
117.7
116.5
w.
GK.U.6640.3103.2023
224/1
202/1
117.95
118.3
117.94
5,2
118.11
117.5
117.2
GK.U.6640.3043.2014
wo32
wo50
tM
118.36
118.37
4+200
200/4
118.1
119.0
ch.bt.
118.7
222
119.0
g1
119.1
119.2
200/5
117.9
119.2
118.9
221/2
118.8
5,2
118.7
119.3
118.0
117.8
4+300
119.4
119.6
119.1
119.5
1005
216
215
201
j.g.

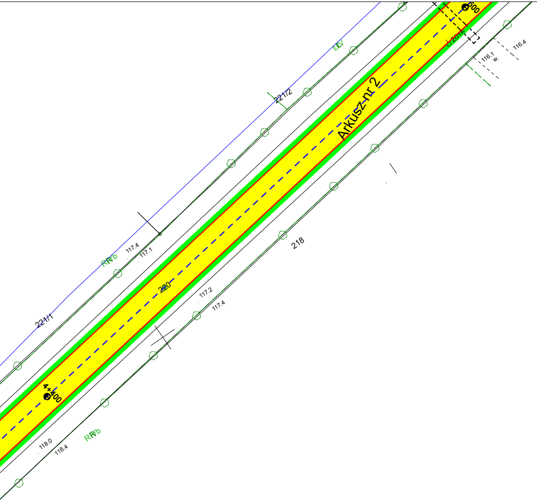
ŁIV
221/2
500
2016
116.4
116.1
w.
Arkusz nr 2
221/1
RR/b
117.4
117.1
220
117.2
117.4
218
4+400
118.0
118.4
RR/b

LEGENDA:

🟨 remont nawierzchni bitumicznej

🟩 remont poboczy

— krawędz jezdni

Biuro Inżynieryjno - Techniczne
"K I E R"
62-200 Gniezno Os. Wł. Łokietka 18/5
tel. (061) 426 64 78 lub 0 507 172 128
NIP 784-125-99-64 REGON 634460624

Inwestor
Powiatowy Zarząd Dróg
al. Reymonta 32
62-200 Gniezno

OBIEKT: Remont drogi powiatowej nr 2166P Smolary - Niewolno.

RYSUNEK: Plan sytuacyjny.

Nr 2.4

STANOWISKO	IMIĘ I NAZWISKO	Nr UPR.	DATA	PODPIS
Kier. projektu	mgr inż. Mieczysław Łebedyński	164/88/PW	VIII 2024	
Projektant	mgr inż. Iwona Łebedyńska	WKP/0125/PWOD/18	VIII 2024	
Asystent proj.	inż. Janusz Łebedyński		VIII 2024	

BRANŻA	STADIUM	ROK OPR.	NR ZLEC.	SKALA	EGZEMPLARZ
Drogowa	PRJ	2024		1:500	