SYMBOL	OK01	OK02	OK03	OK04	OK05	OK06	OK07	OK08
SCHEMAT / WIDOK Z ZEWNĄTRZ BUDYNKU	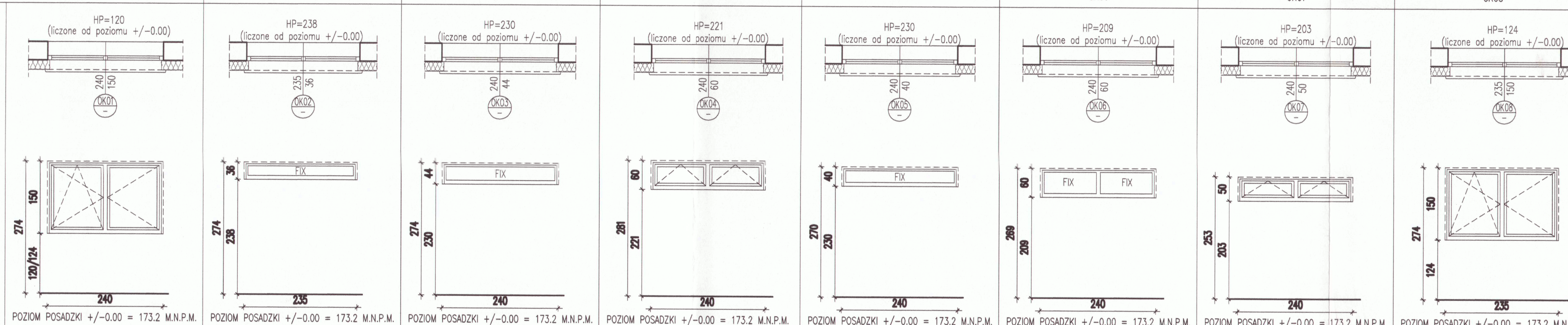							
WYMIARY OTWORU MONTAŻOWEGO [mm]	2400X1500	2350x360	2400X440	2400x600	2400X400	2400X600	2400X500	2350X1500
ODPORNOŚĆ POŻAROWA	-	-	-	-	-	-	-	-
ILOŚĆ SZTUK	6	2	~~2~~ 3	~~2~~ 1	2	10	2	3
UWAGI	Okno rozwierno-uchylne, trzyszybowe, zewnętrze, profile ciepłe PCV, szklenie szkłem zespolonym, bezbarwnym, przezroczystym, nierefleksyjnym, bezpiecznym, antywłamaniowym P3. Współczynnik U≤0.9 W/(m2*K). Izolacyjność akustyczna Rw=35-36dB. Profile w kolorze antracytowym RAL 7016.	Okno stałe, trzyszybowe, zewnętrze, profile ciepłe PCV, szklenie szkłem zespolonym, bezbarwnym, przezroczystym, nierefleksyjnym, bezpiecznym, antywłamaniowym P3. Współczynnik U≤0.9 W/(m2*K). Izolacyjność akustyczna Rw=35-36dB. Profile w kolorze antracytowym RAL 7016.	Okno stałe, trzyszybowe, zewnętrze, profile ciepłe PCV, szklenie szkłem zespolonym, bezbarwnym, przezroczystym, nierefleksyjnym, bezpiecznym, antywłamaniowym P3. Współczynnik U≤0.9 W/(m2*K). Izolacyjność akustyczna Rw=35-36dB. Profile w kolorze antracytowym RAL 7016.	Okno uchylne, trzyszybowe, zewnętrze, profile ciepłe PCV, szklenie szkłem zespolonym, bezbarwnym, przezroczystym, nierefleksyjnym, bezpiecznym, antywłamaniowym P3. Współczynnik U≤0.9 W/(m2*K). Izolacyjność akustyczna Rw=35-36dB. Profile w kolorze antracytowym RAL 7016.	Okno stałe, trzyszybowe, zewnętrze, profile ciepłe PCV, szklenie szkłem zespolonym, bezbarwnym, przezroczystym, nierefleksyjnym, bezpiecznym, antywłamaniowym P3. Współczynnik U≤0.9 W/(m2*K). Izolacyjność akustyczna Rw=35-36dB. Profile w kolorze antracytowym RAL 7016.	Okno stałe, trzyszybowe, zewnętrze, profile ciepłe PCV, szklenie szkłem zespolonym, bezbarwnym, przezroczystym, nierefleksyjnym, bezpiecznym, antywłamaniowym P3. Współczynnik U≤0.9 W/(m2*K). Izolacyjność akustyczna Rw=35-36dB. Profile w kolorze antracytowym RAL 7016.	Okno uchylne, trzyszybowe, zewnętrze, profile ciepłe PCV, szklenie szkłem zespolonym, bezbarwnym, przezroczystym, nierefleksyjnym, bezpiecznym, antywłamaniowym P3. Współczynnik U≤0.9 W/(m2*K). Izolacyjność akustyczna Rw=35-36dB. Profile w kolorze antracytowym RAL 7016.	Okno rozwierno-uchylne, trzyszybowe, zewnętrze, profile ciepłe PCV, szklenie szkłem zespolonym, bezbarwnym, przezroczystym, nierefleksyjnym, bezpiecznym, antywłamaniowym P3. Współczynnik U≤0.9 W/(m2*K). Izolacyjność akustyczna Rw=35-36dB. Profile w kolorze antracytowym RAL 7016.
UWAGI OGÓLNE	Przed zamówieniem wymiary należy sprawdzić na budowie. Sposób osadzenia i wymiary dopasować do konkretnego producenta zachowując minimalne wymagane projektem i przepisami wymiary przejścia w świetle. Klasę i rodzaj zabezpieczeń, antywłamaniowość, zabezpieczenia uzgodnić z Inwestorem przed zamówieniem. Widoki pokazują stronę zewnętrzną ślusarki (od elewacji).							

SYMBOL	DP01	DP02	DP03	DP04	DS01	DS02	DS03	BR01
SCHEMAT	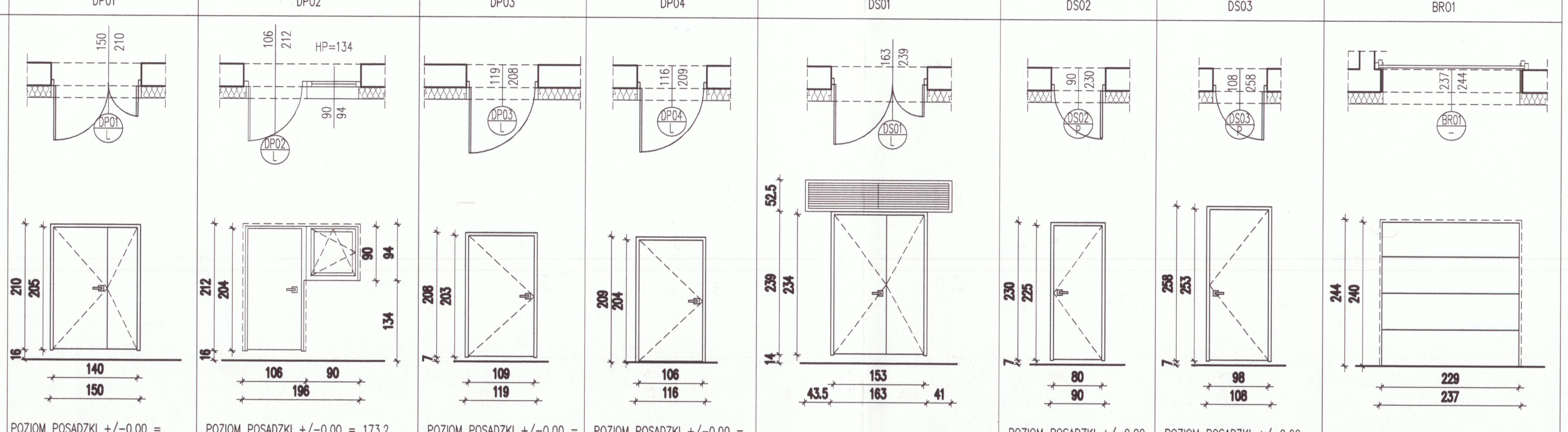							
WYMIARY OTWORU MONTAŻOWEGO [mm]	1500x2100	1960X2120(1060X2120)	1190x2080	1160x2090	1630x2390	900x2300	1080x2580	2370x2440
WYMIARY DRZWI W ŚWIETLE OŚCIEŻNICY [mm]	1400x2050	900x2040	1090x2030	1060x2040	1530x2340	800x2250	980x2530	2290x2400
ODPORNOŚĆ POŻAROWA	-	-	-	-	-	-	-	-
KIERUNEK OTWARCIA	LEWE	LEWE	LEWE	LEWE	LEWE	PRAWE	PRAWE	-
ILOŚĆ SZTUK	1	1	3	1	1	2	1	1
UWAGI	Drzwi zewnętrzne pcv, płaskie, dwuskrzydłowe, pełne, izolowane termicznie, wyposażone w samozamykacz, w kolorze antracytowym RAL 7016. Współczynnik U≤1,3 W/(m2*K).	Drzwi zewnętrzne, jednoskrzydłowe, wyposażone w samozamykacz, profile ciepłe PCV. Okno rozwierno-uchylne, trzyszybowe, zewnętrze, profile ciepłe PCV, szklenie szkłem zespolonym, bezbarwnym, przezroczystym, nierefleksyjnym, bezpiecznym, antywłamaniowym P3. Współczynnik U≤0.9 W/(m2*K). Izolacyjność akustyczna Rw=35-36dB. Profile w kolorze antracytowym RAL 7016.	Drzwi zewnętrzne PCV, płaskie, jednoskrzydłowe, pełne, izolowane termicznie, wyposażone w samozamykacz w kolorze antracytowym RAL 7016. Współczynnik U≤1,3 W/(m2*K).	Drzwi zewnętrzne PCV, płaskie, jednoskrzydłowe, pełne, izolowane termicznie, wyposażone w samozamykacz, w kolorze białym. Współczynnik U≤1,3 W/(m2*K).	Drzwi zewnętrzne stalowe, płaskie, dwuskrzydłowe, pełne, izolowane termicznie, wyposażone w samozamykacz w kolorze antracytowym RAL 7016. Współczynnik U≤1,3 W/(m2*K).	Drzwi zewnętrzne stalowe, płaskie, jednoskrzydłowe, pełne, izolowane termicznie, wyposażone w samozamykacz w kolorze białym. Współczynnik U≤1,3 W/(m2*K).	Drzwi zewnętrzne stalowe, płaskie, jednoskrzydłowe, pełne, izolowane termicznie, wyposażone w samozamykacz, w kolorze białym. Współczynnik U≤1,3 W/(m2*K).	Brama garażowa z prowadzeniem normalnym - segmentowa, aluminiowa, izolowana cieplnie rdzeniem termoizolacyjnym o grubości minimum 40 mm. Wykończenie powierzchni lakierowaniem proszkowym w kolorze RAL 7016. Sterowanie elektryczne na pilota z możliwością otwarcia ręcznego od środka.
UWAGI OGÓLNE	Przed zamówieniem wymiary należy sprawdzić na budowie. Sposób osadzenia i wymiary dopasować do konkretnego producenta zachowując minimalne wymagane projektem i przepisami wymiary przejścia w świetle. Klasę i rodzaj zabezpieczeń, antywłamaniowość, zabezpieczenia uzgodnić z Inwestorem przed zamówieniem.							

STAROSTWO POWIATOWE w Tomaszowie Maz. ul. Św. Antoniego 41 WYDZIAŁ ARCHITEKTURY I BUDOWNICTWA

DOKUMENTACJA POWYKONAWCZA

WYKONANO ZGODNIE Z DOKUMENTACJĄ I NANIESIONYMI ZMIANAMI

Niniejsze opracowanie jest projektem autorstwa biura 4DESIGN Architekci i Inżynierowie. Rozwiązania koncepcyjne i techniczne zawarte w niniejszym opracowaniu, zgodnie z ustawą o prawie autorskim i prawach pokrewnych z dnia 04.02.1994 (Dziennik Ustaw nr 24 poz. 83 z dnia 23.02.1994 z późniejszymi zmianami), chronione są prawem autorskim. Powielanie i zmiana oraz wykorzystywanie tego projektu do celów handlowych i dalszej odsprzedaży, reprodukowania, kopiowania w całości lub częściowo oraz wprowadzania zmian ponad wymienione w projekcie, bez pisemnej zgody autora i właściciela jest naruszeniem tych praw.

Projektant Główny:	4DESIGN ARCHITEKCI I INŻYNIEROWIE SP. Z O.O. SP.K. 92-521 Łódź, ul. Granitowa 13/15, tel. 508574117, 502135676 e-mail: biuro@fourdesign.pl		
Projekt:	PRZEBUDOWA (MODERNIZACJA I ADAPTACJA) BUDYNKU E+F, TERMOMODERNIZACJA BUDYNKU H, WRAZ ZE ZMIANĄ ZAGOSPODAROWANIA TERENU, Z TOWARZYSZĄCĄ INFRASTRUKTURĄ TECHNICZNĄ, UTWARDZENIAMI TERENU, URZĄDZENIAMI BUDOWLANYMI, INSTALACJAMI ZEWNĘTRZNYMI - WODY, KANALIZACJI SANITARNEJ, KANALIZACJI DESZCZOWEJ, CIEPŁA, ELEKTRYCZNEJ ZASILAJĄCEJ, OŚWIETLENIA ZEWNĘTRZNEGO ORAZ TELETECHNICZEJ W RAMACH ZADANIA PN. „MODERNIZACJA I ADAPTACJA CENTRUM KSZTAŁCENIA PRAKTYCZNEGO W ZESPOLE SZKÓŁ PONADGIMNAZJALNYCH NR 3 W TOMASZOWIE MAZOWIECKIM WRAZ Z PEŁNIENIEM NADZORU AUTORSKIEGO I PRZEKAZANIEM PRAW AUTORSKICH" PRZY UL. LEGIONÓW 47, 97-200 TOMASZÓW MAZOWIECKI, OBRĘB 11, DZIAŁKA NR EWIDENCYJNY 586.		
Inwestycja:	MODERNIZACJA I ADAPTACJA CENTRUM KSZTAŁCENIA PRAKTYCZNEGO W ZESPOLE SZKÓŁ PONADGIMNAZJALNYCH NR 3 W TOMASZOWIE MAZOWIECKIM WRAZ Z PEŁNIENIEM NADZORU AUTORSKIEGO I PRZEKAZANIEM PRAW AUTORSKICH.	Inwestor:	POWIAT TOMASZOWSKI z siedzibą w Tomaszowie Mazowieckim ul. Św. Antoniego 41 97-200 Tomaszów Mazowiecki
Branża:	ARCHITEKTURA	Faza:	PROJEKT BUDOWLANY
Rysunek:	BUDYNEK H - ZESTAWIENIE STOLARKI OKIENNEJ I DRZWIOWEJ	Skala: 1:100	Data: V 2019
Projektował:	Imię Nazwisko:	Nr upr.	Podpis:
Architektura	mgr inż. arch. Tomasz Głażewski	4/R-312/ŁOIA/05	
Współpraca:	inż. arch. Klaudia Kujawińska		
Sprawdził:	mgr inż. arch. Michał Gola	16/R-426/ŁOIA/05	
Nr Rysunku:	A-15/B	Nr Strony:	A91