poz. Ł1/-1/G, 50x40m

szt.1 L=41,50m

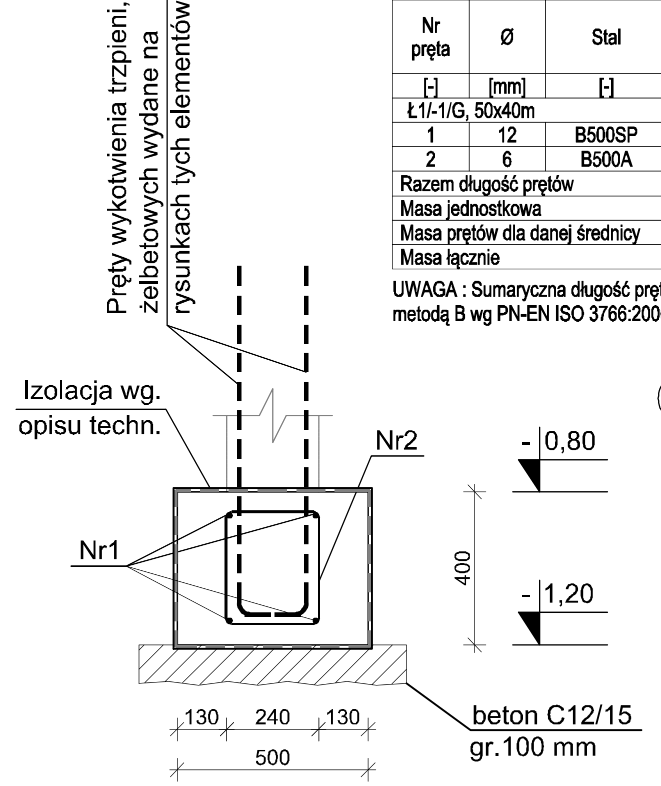

ZESTAWIENIE STALI

Nr pręta	Ø	Stal	Długość pręta	Liczba prętów na 1 poz.	Liczba pozycji	Liczba prętów łącznie	Długość łączna B500A Ø6	Długość łączna B500SP Ø12
[-]	[mm]	[-]	[m]		[szt]		[m]	
Ł1/-1/G, 50x40m								
1	12	B500SP	45,65	4	1	4		182,60
2	6	B500A	1,22	167	1	167	203,74	
Razem długość prętów						[mb]	203,74	182,60
Masa jednostkowa						[kg/mb]	0,222	0,888
Masa prętów dla danej średnicy						[kg]	45,2	162,1
Masa łącznie						[kg]	207,3	

UWAGA : Sumaryczna długość prętów jest długością rzeczywistą w osi pręta metodą B wg PN-EN ISO 3766:2006.

(2) 167Ø6-250-L=1220 (300 / 240 / 70)

(1) 4Ø12-L=45650

Beton	B37 (C30/37), W8	
Stal	B500A	
	B500SP	
Otulina górna	c_{nom} =50 mm	
Otulina dolna	c_{nom} =50 mm	
Otulina boczna	c_{nom} =50 mm	

POŁĄCZENIE TYPU "T"

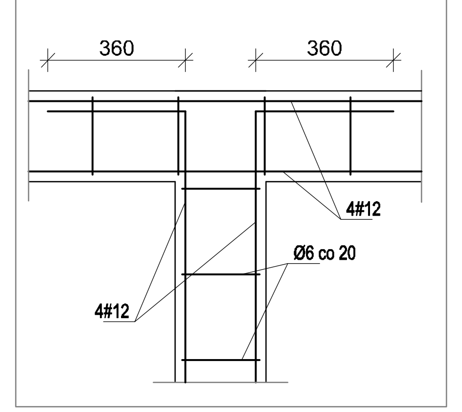

POŁĄCZENIE TYPU "L"

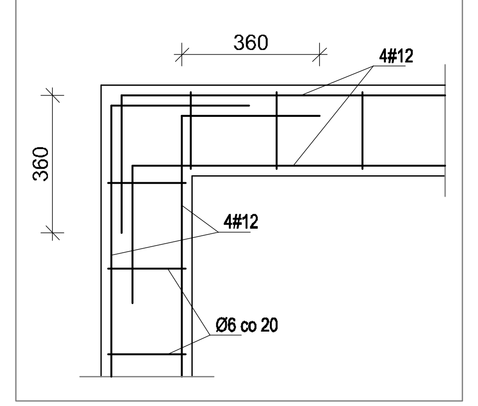

UWAGI:
1. Fundamenty posadowić na nienaruszonym gruncie.
2. Stosować warstwę betonu C12/15 min 10cm,
3. Beton zagęszczać mechanicznie i pielęgnować w czasie dojrzewania,
4. **Projektuje się posadowienie fundamentu na warstwie wg. badań geotechnicznych glina zwięzła o IL=0,15.**
Nie dopuszcza się posadowienia obiektu na gruntach o słabszych parametrach
5. **Grunt nienośny lub nawodniony wymienić na beton podkładowy lub piasek zagęszczony do poziomu Is=0,98,**
6. Wszystkie otwory i przejścia instalacyjne zweryfikować wg. projektów branżowych.
7. Izolacja przeciwwilgociowa - wg opisu technicznego,
8. Łączna długość prętów podana z dodatkiem promienia wykokrąglenia,
9. Rysunki rozpatrywać z kompletnymi projektami pozostałych branż,
10. Prace wykonywać zgodnie z opisem technicznym i Sztuką Budowlaną, z zachowaniem przepisów Bezpieczeństwa i Ochrony Zdrowia,
11. Wszelkie zamienne rozwiązania techniczne należy bezwzględnie konsultować i zatwierdzić z autorem niniejszego opracowania,
12. Stosować systemowe wkładki dystansowe,
13. Pręty za długie zagiąć lub uciąć.
14. Startery pod trzpienie wydane na odpowiednich rysunkach.
15. Ścianę wykonać w stopniu dokładności pod malowanie bez tynkowania oraz ułożenie izolacji wilgociowej.
16. Wykonawca robót budowlanych jest zobowiązany do kierowania się sztuką budowlaną jak również zasadami dobrych praktyk w budownictwie. Zakazana jest realizacja oczywistych omyłek z projektu. Jeżeli rozwiązanie projektowe może powodować wadę lub uszkodzenie obiektu budowlanego, uczestnicy procesu budowlanego zobowiązani są do zawiadomienia o tym fakcie przed wbudowaniem elementu.

poz. BŻ 1/0/G, 24x35m

szt.1

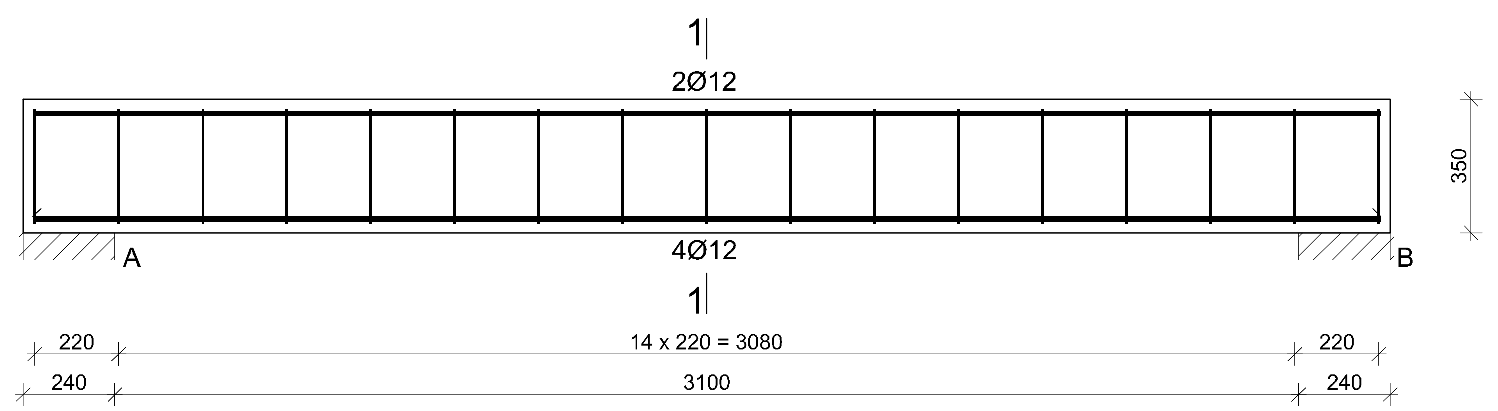

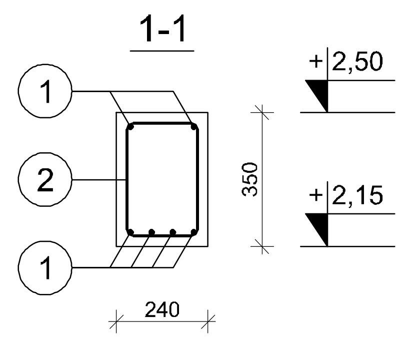

(2) 17Ø6-10-L=1130 (300 / 190 / 80)

(1) 6Ø12-L=3550

3550

ZESTAWIENIE STALI

Nr pręta	Ø	Stal	Długość pręta	Liczba prętów na 1 poz.	Liczba pozycji	Liczba prętów łącznie	Długość łączna B500A Ø6	Długość łączna B500SP Ø12
[-]	[mm]	[-]	[m]		[szt]		[m]	
BŻ 1/0/G, 24x35m								
1	12	B500SP	3,55	6	1	6		21,30
2	6	B500A	1,13	17	1	17	19,21	
Razem długość prętów						[mb]	19,21	21,30
Masa jednostkowa						[kg/mb]	0,222	0,888
Masa prętów dla danej średnicy						[kg]	4,3	18,9
Masa łącznie						[kg]	23,2	

UWAGA : Sumaryczna długość prętów jest długością rzeczywistą w osi pręta metodą B wg PN-EN ISO 3766:2006.

UWAGI:
1. Beton zagęszczać mechanicznie i pielęgnować w czasie dojrzewania,
2. Stosować systemowe wkładki dystansowe,
3. Rysunki rozpatrywać z kompletnymi projektami pozostałych branż,
4. Prace wykonywać zgodnie z opisem technicznym i Sztuką Budowlaną, z zachowaniem przepisów Bezpieczeństwa i Ochrony Zdrowia,
5. Pręty za długie zagiąć lub uciąć,
6. Wszelkie zamienne rozwiązania techniczne należy bezwzględnie konsultować i zatwierdzić z autorem niniejszego opracowania,
7. Pręty wydane na rysunku są przedstawione dla jednej belki, tabela zbrojenie przedstawia zsumowaną wartość dla belek wszystkich tego typu,
8. Lokalizacja belek wg rys. rzutu kondygnacji,
9. Zbrojenie dochodzące należy przepuszczać przez belki.
10. Wykonawca robót budowlanych jest zobowiązany do kierowania się sztuką budowlaną jak również zasadami dobrych praktyk w budownictwie. Zakazana jest realizacja oczywistych omyłek z projektu.
Jeżeli rozwiązanie projektowe może powodować wadę lub uszkodzenie obiektu budowlanego, uczestnicy procesu budowlanego zobowiązani są do zawiadomienia o tym fakcie biuro projektów przed wbudowaniem elementu.

poz. WŻ 1/0/G 24x25, L=40,50m

szt.1

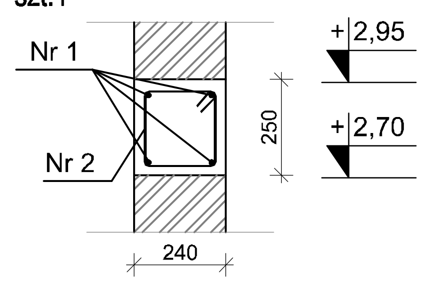

(2) 163Ø6-250-L=920 (200 / 190 / 80)

(1) 4Ø12-L=44550

poz. WŻ 1/1/G 24x10, L=33,50m

szt.1

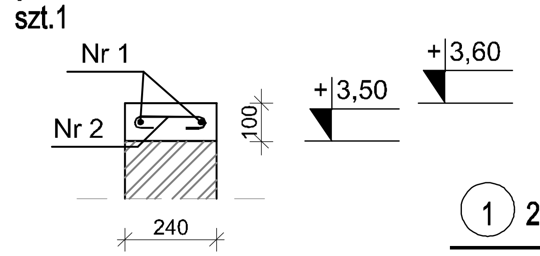

(2) 135Ø6-250-L=330 (29 / 50 / 190 / 50 / 29)

(1) 2Ø12-L=36850

ZESTAWIENIE STALI

Nr pręta	Ø	Stal	Długość pręta	Liczba prętów na 1 poz.	Liczba pozycji	Liczba prętów łącznie	Długość łączna B500A Ø6	Długość łączna B500SP Ø12
[-]	[mm]	[-]	[m]		[szt]		[m]	
WŻ 1/0/G 24x25, L=40,50m								
1	12	B500SP	44,55	4	1	4		178,20
2	6	B500A	0,92	163	1	163	149,96	
WŻ 1/1/G 24x10, L=33,50m								
1	12	B500SP	36,85	2	1	2		73,70
2	6	B500A	0,33	135	1	135	44,55	
Razem długość prętów						[mb]	194,51	251,90
Masa jednostkowa						[kg/mb]	0,222	0,888
Masa prętów dla danej średnicy						[kg]	43,2	223,7
Masa łącznie						[kg]	266,9	

UWAGA : Sumaryczna długość prętów jest długością rzeczywistą w osi pręta metodą B wg PN-EN ISO 3766:2006.

POŁĄCZENIE TYPU "T"

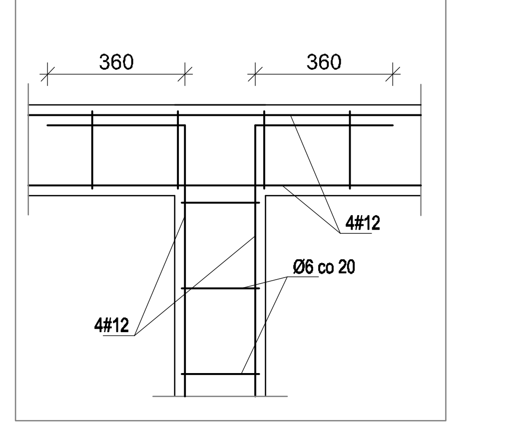

POŁĄCZENIE TYPU "L"

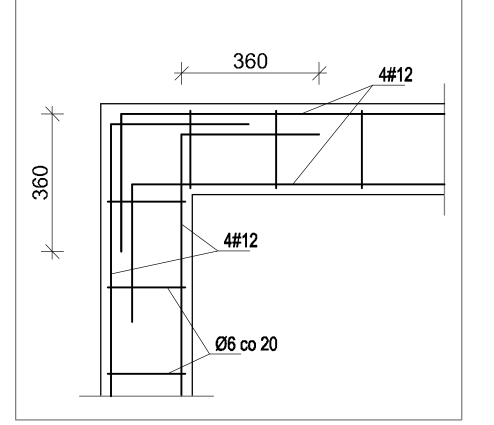

UWAGI:
1. Beton zagęszczać mechanicznie i pielęgnować w czasie dojrzewania,
2. Stosować systemowe wkładki dystansowe,
3. Rysunki rozpatrywać z kompletnymi projektami pozostałych branż,
4. Prace wykonywać zgodnie z opisem technicznym i Sztuką Budowlaną, z zachowaniem przepisów Bezpieczeństwa i Ochrony Zdrowia,
5. Pręty za długie zagiąć lub uciąć,
6. Pręty wydane na rysunku są przedstawione dla jednego elementu, tabela zbrojenie przedstawia zsunowaną wartość dla belek wszystkich tego typu,
7. Lokalizacja wieńcy wg rys. rzutu kondygnacji,
8. Zbrojenie dochodzące należy przepuszczać przez wieńce.
9. Wykonawca robót budowlanych jest zobowiązany do kierowania się sztuką budowlaną jak również zasadami dobrych praktyk w budownictwie. Zakazana jest realizacja oczywistych omyłek z projektu. Jeżeli rozwiązanie projektowe może powodować wadę lub uszkodzenie obiektu budowlanego, uczestnicy procesu budowlanego zobowiązani są do zawiadomienia o tym fakcie przed wbudowaniem elementu.

poz. TŻ 1/0/G, 24x24m

szt.6

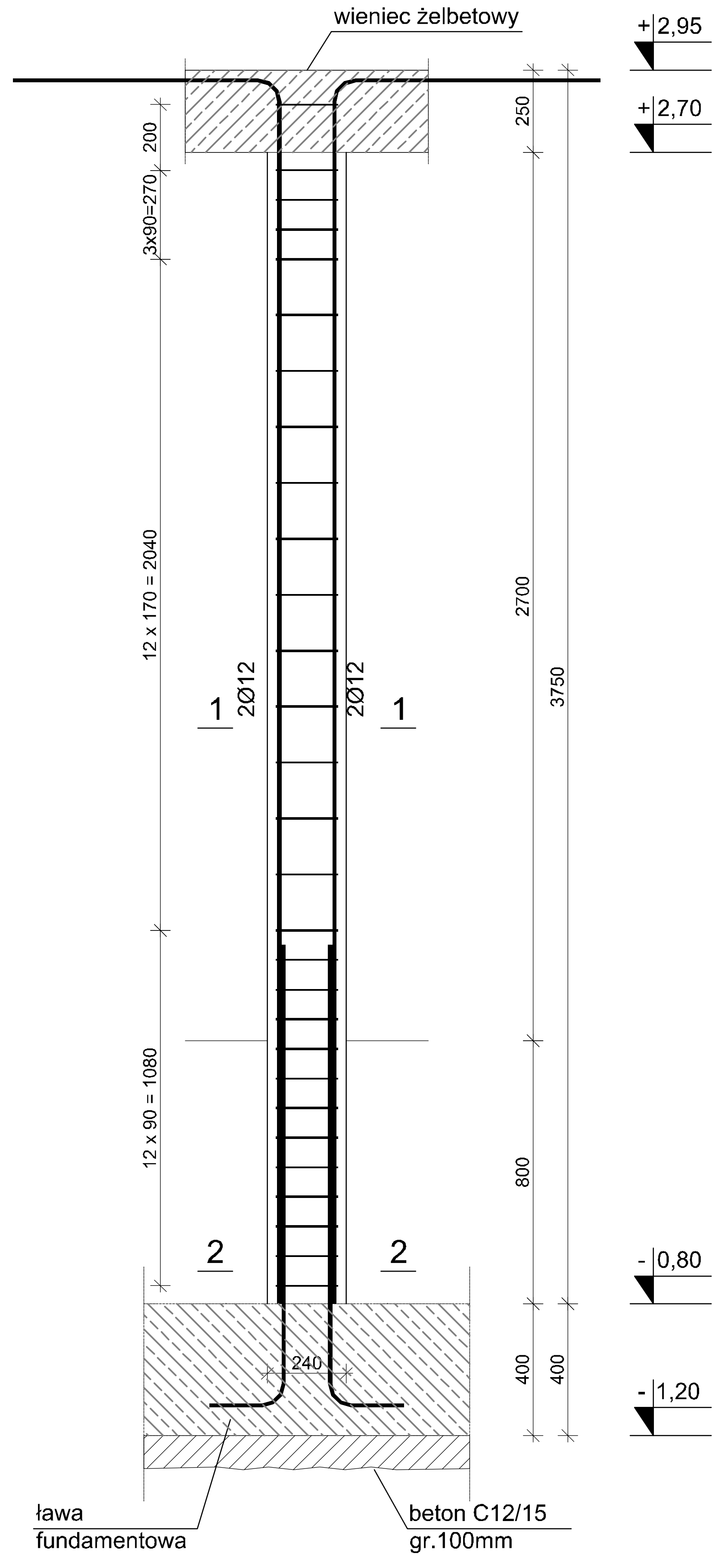

(1) 4Ø12-L=4500 (3725 / 815)

(2) 4Ø12-L=1670 (1406 / 300)

(3) 29Ø6-L=880 (190 / 190 / 80)

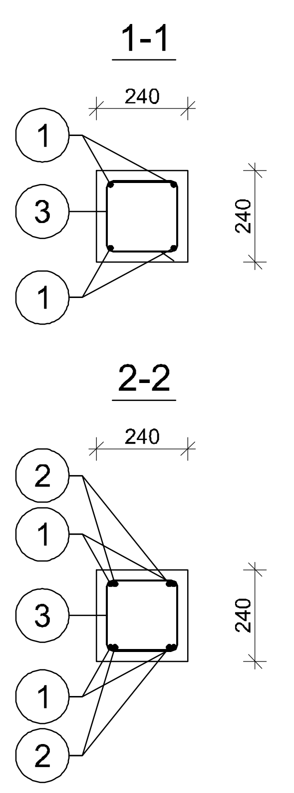

ZESTAWIENIE STALI

Nr pręta	Ø	Stal	Długość pręta	Liczba prętów na 1 poz.	Liczba pozycji	Liczba prętów łącznie	Długość łączna B500A Ø6	Długość łączna B500SP Ø12
[-]	[mm]	[-]	[m]		[szt]		[m]	
TŻ 1/0/G, 24x24m								
1	12	B500SP	4,50	4	6	24		108,00
2	12	B500SP	1,67	4	6	24		40,08
3	6	B500A	0,88	29	6	174	153,12	
TŻ 1/1/G, 24x24m								
1	12	B500SP	1,37	4	14	56		76,72
2	6	B500A	0,88	6	14	84	73,92	
Razem długość prętów						[mb]	227,04	224,80
Masa jednostkowa						[kg/mb]	0,222	0,888
Masa prętów dla danej średnicy						[kg]	50,4	199,6
Masa łącznie						[kg]	250,0	

UWAGA : Sumaryczna długość prętów jest długością rzeczywistą w osi pręta metodą B wg PN-EN ISO 3766:2006.

UWAGI:
1. Beton zagęszczać mechanicznie i pielęgnować w czasie dojrzewania,
2. Stosować systemowe wkładki dystansowe,
3. Rysunki rozpatrywać z kompletnymi projektami pozostałych branż,
4. Prace wykonywać zgodnie z opisem technicznym i Sztuką Budowlaną, z zachowaniem przepisów Bezpieczeństwa i Ochrony Zdrowia,
5. Pręty za długie zagiąć lub uciąć,
6. Wszelkie zamienne rozwiązania techniczne należy bezwzględnie konsultować i zatwierdzić z autorem niniejszego opracowania,
7. Pręty wydane na rysunku są przedstawione dla jednego słupa/trzpienia, tabela zbrojenie przedstawia zsumowaną wartość dla słupów/trzpieni wszystkich tego typu,
8. Lokalizacja słupów/trzpieni wg rys. rzutu kondygnacji,
9. Słupy/trzpienie umieszczone symetrycznie w wybranych osiach,
10. Trzpienie ze ścianami łączyć w postaci strzępia.
11. Zbrojenie dochodzące należy przepuszczać przez słupy/trzpienie,
12. Przerwę roboczą przewidziano w górnej krawędzi fundamentu lub stropu oraz w dolnej krawędzi belki, wieńca lub stropu.
13. Biuro projektowe nie zezwala na bezkrytyczne stosowanie rysunków w realizacji ale Wykonawca robót budowlanych jest zobowiązany do kierowania się sztuką budowlaną jak również zasadami dobrych praktyk w budownictwie. Zakazana jest realizacja oczywistych omyłek z projektu. Jeżeli rozwiązanie projektowe może powodować wadę lub uszkodzenie obiektu budowlanego, uczestnicy procesu budowlanego zobowiązani są do zawiadomienia o tym fakcie biuro projektów przed wbudowaniem elementu.

poz. TŻ 1/1/G, 24x24m

szt.14

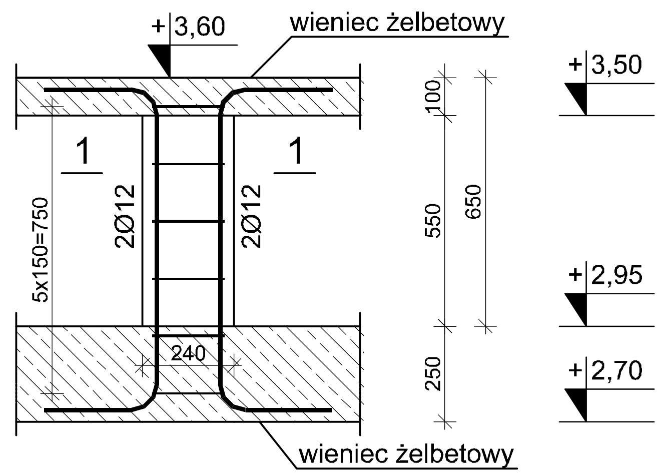

(1) 4Ø12-L=1370 (300 / 850 / 300)

(2) 6Ø6-L=880 (190 / 190 / 80)

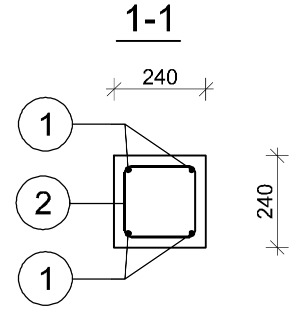

schemat zagięć i rozkładu strzemion

W SŁUPACH NIE POWINNO SIĘ DOPUSZCZAĆ DO ZAMYKANIA STRZEMION WZDŁUŻ JEDNEJ KRAWĘDZI. WSKAZANE JEST ABY ZAMKNIĘCIA STRZEMION OBIEGAŁY SŁUPA NAOKOŁO, A KOŃCE STRZEMION WPROWADZONE BYŁY W GŁĄB SŁUPA.

Beton	B25 (C20/25)
Stal	B500A
	B500SP
Otulina	c_{nom} =25 mm

Jednostka projektowa:	CANEA Inżynieria i Komputery - Artur Polakowski, 25-035 Kielce, Al. Legionów 3/4, tel: (41) 344-7000; fax: (41) 344-77-80; e-mail: biuro@canea.com.pl		
Inwestor:	Prokuratura Okręgowa w Kielcach, ul. Mickiewicza 7, 25-352 Kielce, woj. świętokrzyskie		
Temat:	BUDOWA BUDYNKU ADMINISTRACYJNO-BIUROWEGO I BUDYNKU TECHNICZNO-GARAŻOWEGO WRAZ Z NIEZBĘDNYMI URZĄDZENIAMI ORAZ PARKINGIEM NA DZIAŁKACH NR EWID. 5866/1 I 417/22		
Adres obiektu:	działki nr ewid. 5866/1 i 417/22, obręb 261207_4.0001, jednostka ew. 261207_4 Staszów-miasto		
Branża:	KONSTRUKCJA		
Nr proj.: 2024-09-01	Stadium: PROJEKT WYKONAWCZY		
Data: 10.2024			
FUNKCJA	NAZWISKO	PODPIS	
Projektował:	mgr inż. Artur Polakowski, upr. nr: SWK/0083/POOK/05		
Opracował:			
Sprawdził:	mgr inż. Tomasz Medalion, upr. nr: SWK/0173/PBKb/18		
Tytuł:	ELEMENTY KONSTRUKCYJNE GARAŻU		
Rewizja: A	Skala: 1:20	Rys.: PW-KON-009	