Rdzeń Rdz 1a
2szt.

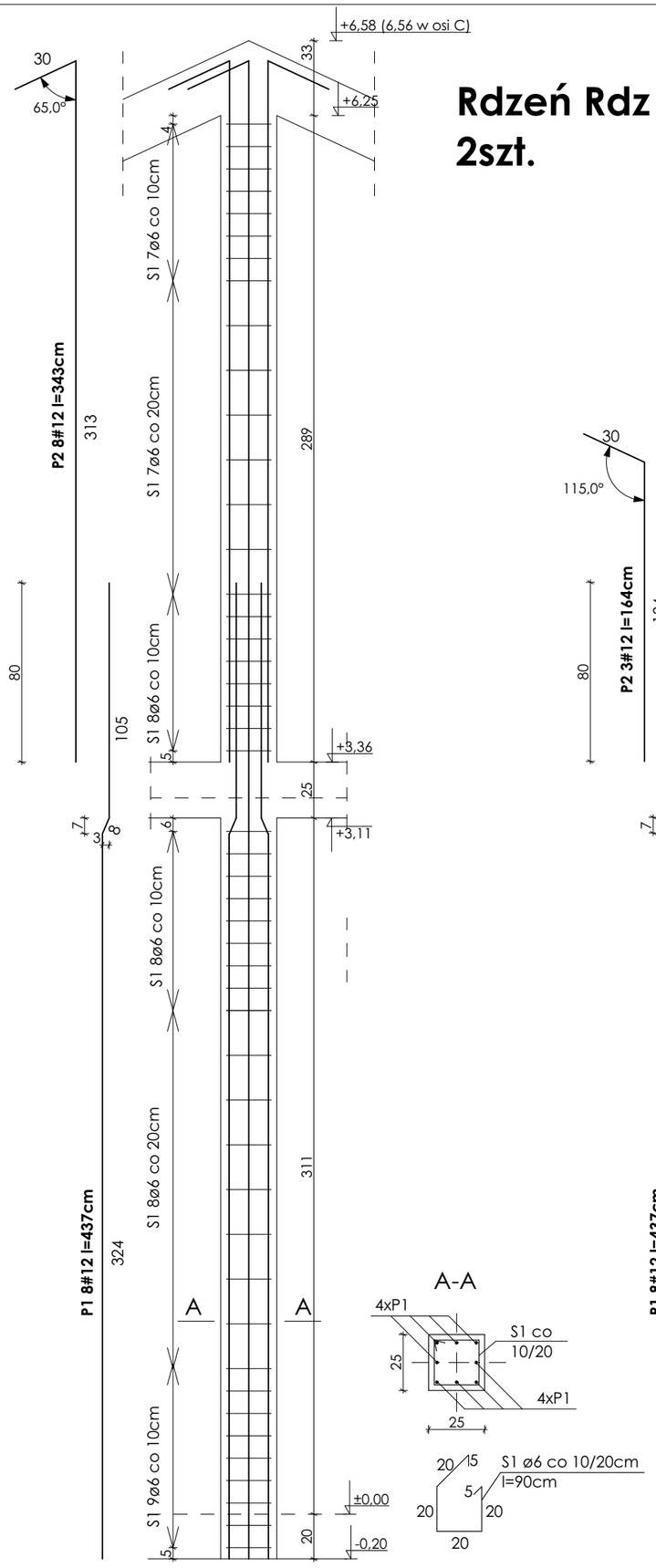

Rdzeń Rdz 1c
1szt.

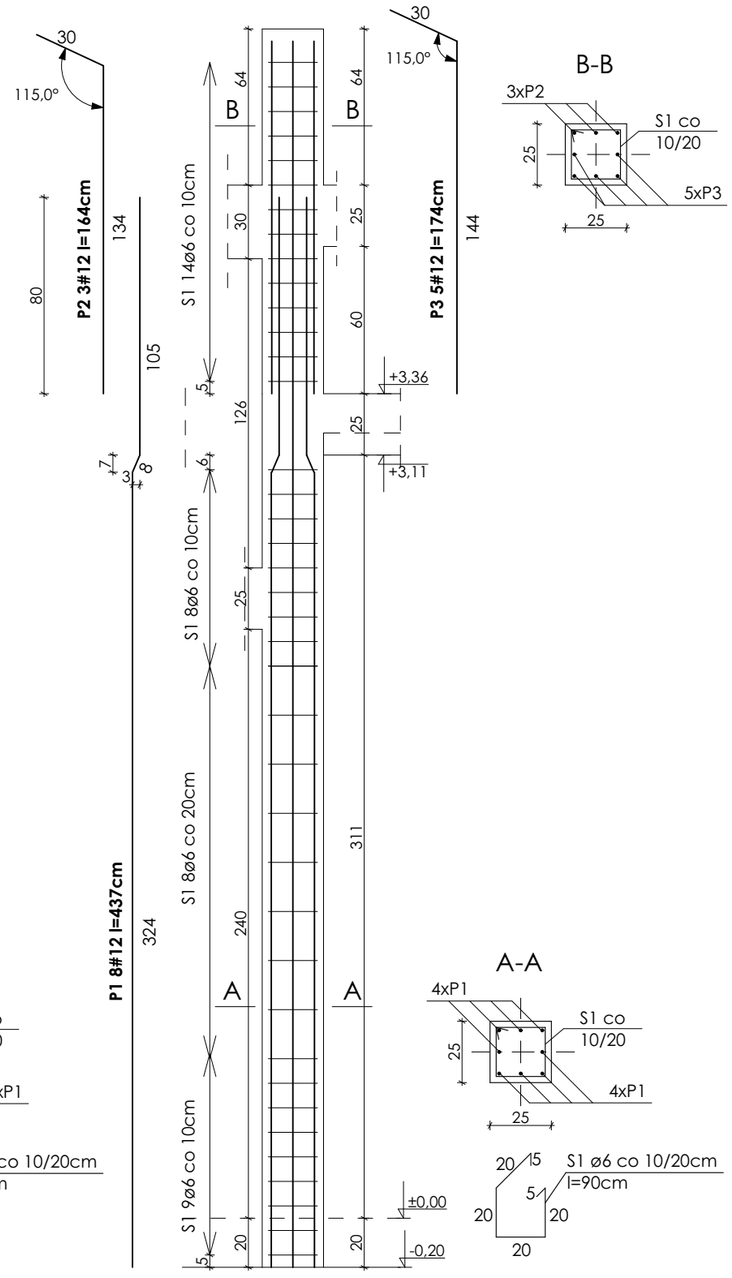

Rdzeń Rdz 1b
2szt.

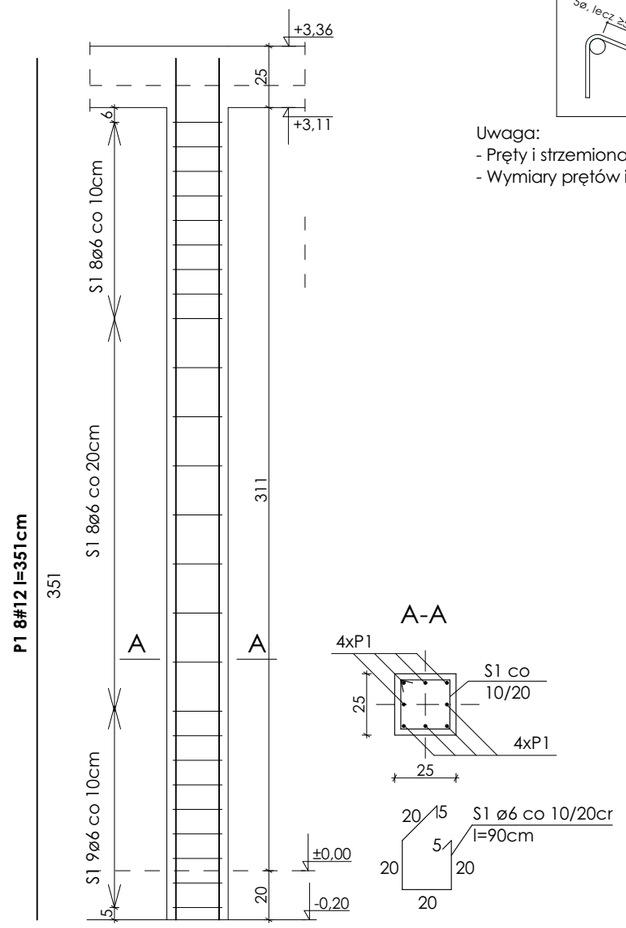

KSZTAŁTOWANIE ZBROJENIA wg PN-EN 1992-1-1		
Strzemiona	Pręty i druty	
	ø≤16mm	ø>16mm

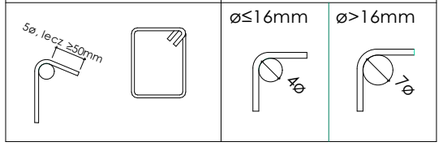

Uwaga:
- Pręty i strzemiona zwymiarowane po zewnętrznych krawędziach
- Wymiary prętów i strzemion podano w centymetrach

BETON: C20/25
STAL ZBROJENIOWA:
zbrojenie główne: A-IIIN (B500SP)
strzemiona: A-III (RB400W)

OTULINA ZBROJENIA:
rdzenie 25mm

OBIEKT	BUDYNEK WARSZTATOWO-GARAŻOWY			
ADRES OBIEKTU	Stalowa Wola 37-450, ul. Przemyslowa 6, dz. nr 13/44			
RDZENIE ŻELBETOWE Rdz 1a-Rdz 1c				1:25
Projektant	inż. MAREK ŻÓŁKIEWICZ	B-116/80 W SPECJALNOŚCI KONSTRUKCYJNO-BUDOWLANEJ	06.2023	
Opracowanie	mgr inż. BARTŁOMIEJ KUC		06.2023	
Sprawdzający	mgr inż. MARIUSZ CZERKIES	PDK/0132/POOK/06 W SPECJALNOŚCI KONSTRUKCYJNO-BUDOWLANEJ	06.2023	
BUDOWA	PROJEKT WYKONAWCZY	BUDOWLANA	23/18	9.K

BIURO PROJEKTOWE W.J. JURASZ Sp. J.

Niniejsze opracowanie podlega ochronie praw autorskich zgodnie z ustawą o prawie autorskim i prawach pokrewnych z dnia 4 lutego 1994r. (Dz.U. 1994 nr 24 poz. 83)