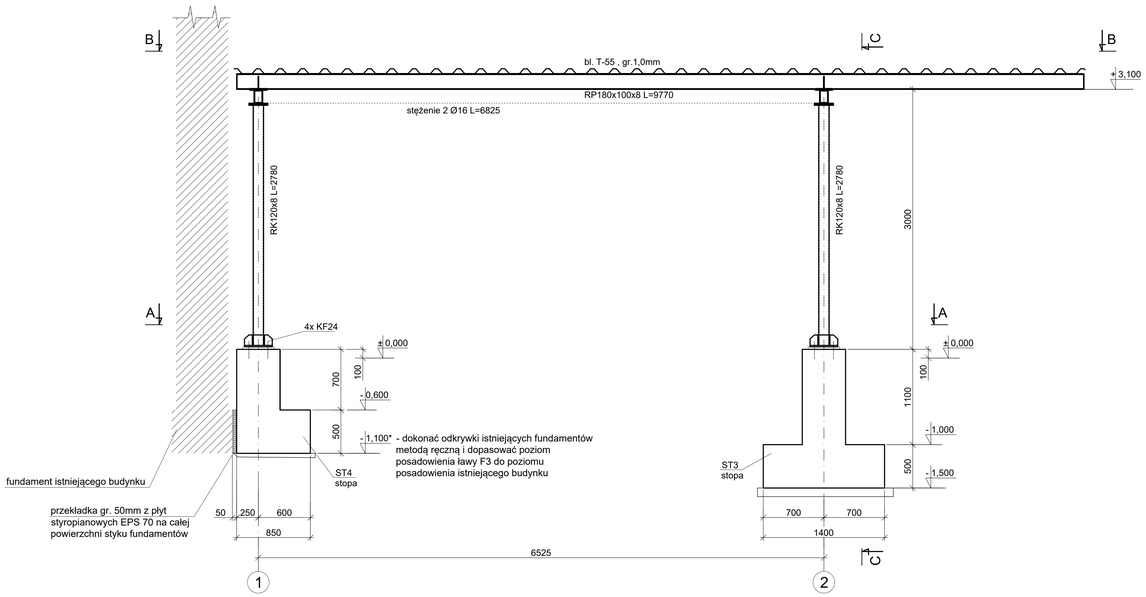

C-C

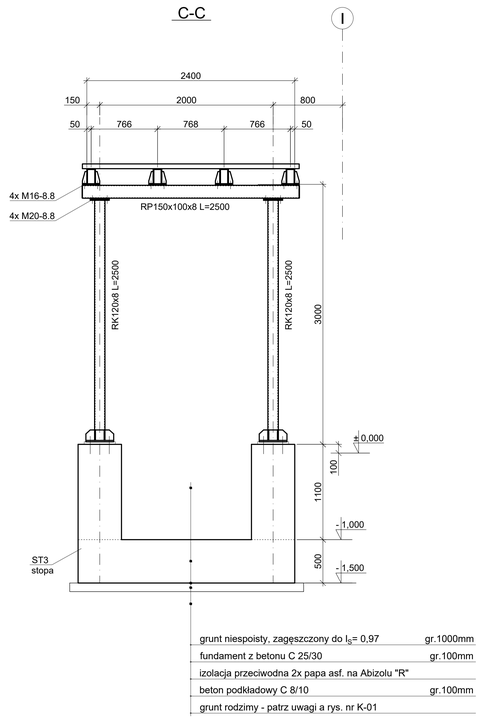

B-B

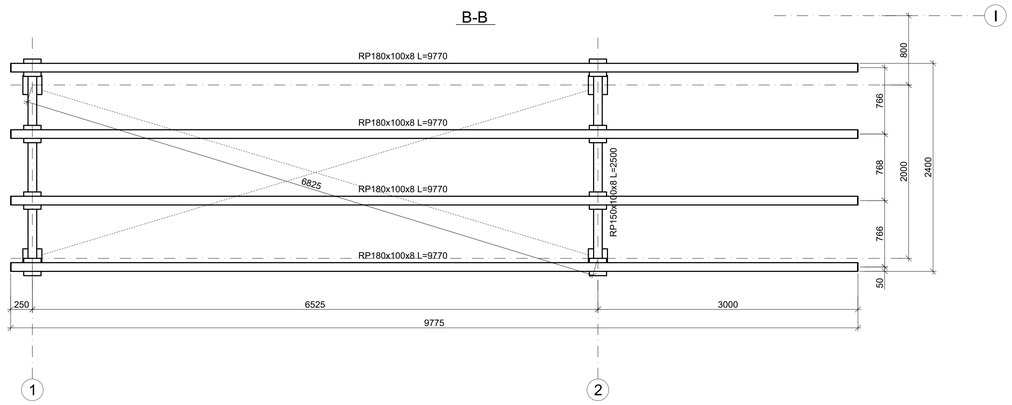

Stal S235JR

A-A

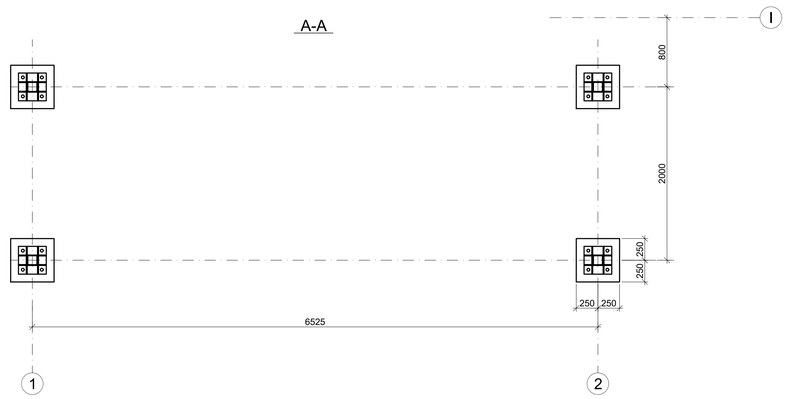

UWAGI :

1. Wymiary podano w mm, rzędne wysokosciowe w m.
2. Izolacja boczna fundamentów : 2x Abizol "R" + 2x Abizol "P"
3. Dla przedstawionej konstrukcji stalowej zadaszenia należy opracować projekt warsztatowy i montażowy.
4. Wykończenie zadaszenia wg części architektonicznej projektu.
5. Rys. szalunkowo-zbrojeniowy stóp ST-2 i ST-3 nr : K_12

UWAGA! Rysunki architektoniczne rozpatrywać łącznie z projektami branżowymi.
UWAGA! Opracowanie jest projektem budowlanym i nie ujmuje rozwiązań szczegółowych, właściwych dla projektu wykonawczego - wykonawca jest zobowiązany do weryfikowania przedstawionych wymiarów i danych przed i w trakcie trwania budowy.

NAZWA ZAMIERZENIA PROJEKTOWEGO

"PRZEBUDOWA I ROZBUDOWA SZKOŁY PODSTAWOWEJ WRAZ Z NIEZBĘDNĄ INFRASTRUKTURĄ TOWARZYSZĄCĄ"

ADRES INWESTYCJI

JEDNOSTKA EWID. Leśnica 161104_5
OBRĘB Raszowa 0066
DZIAŁKA NR 1434

INWESTOR	**ADRES INWESTORA**	**SKALA**
GMINA LEŚNICA	UL. 1 MAJA 9, 47-150 LEŚNICA	1:25
GENERALNY PROJEKTANT	**NR RYSUNKU** K_26 X_Z X-BRANŻA Z-LICZBA PORZĄDKOWA	**DATA** **XII 2024**
	PROJEKTANCI	**PODPIS**
LEKHT Architekci, Karolina Leszczyńska-Bryska, NIP 688 130 31 53, tel. 606 174 174, karolinalekht@gmail.com	mgr inż. Krystian Piechota OPL/1740/PBKk/19 specjalność konstrukcyjna	
	mgr inż. Paweł Milocuz upr. SLK/0243/POOK/14 specjalność konstrukcyjna - sprawdzający	

NINIEJSZE OPRACOWANIE STANOWI DZIEŁO AUTORSKIE I PODLEGA OCHRONIE ZGODNIE Z PRAWEM AUTORSKIM I PRAWAMI POKREWNYMi. ZABRANIA SIĘ JEGO KOPIOWANIE, ROZPOWSZECHNIANIE, PUBLIKOWANIE, MODYFIKOWANIE, ZMIANA BEZ ZGODY AUTORA JEST NIEDOZWOLONE.