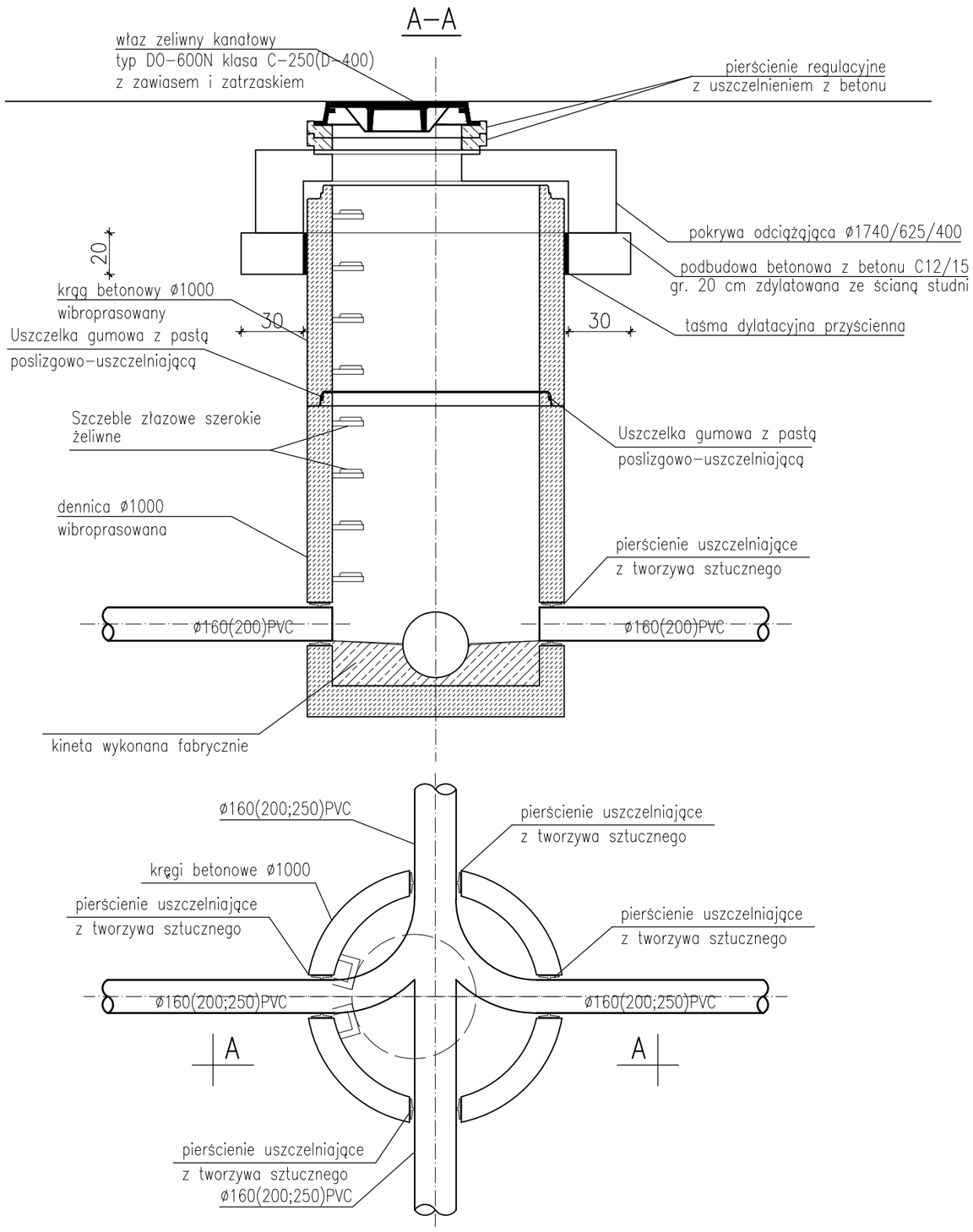

Alternatywnie dopuszcza sie stopnie złazowe klamrowe podwójne o rdzeniu z pręta stalowego pokrytego otuliną z tworzywa sztucznego w kolorze żółtym, o wytrzymałości klasy I, z powierzchnia antpoślizgową, zgodne z normą PN–EN13101:2005.

PROJEKT CHRONIONY PRAWEM AUTORSKIM Dz. U. nr 24 z 23 lutego 1994r. poz. 83 WSZELKIE ZMIANY, POWIELENIA WYKORZYSTYWANIE BEZ ZGODY AUTORA – ZABRONIONE!

UWAGI:
wszystkie wymiary na rysunku należy każdorazowo przed rozpoczęciem prac sprawdzić na miejscu budowy, w przypadku różnic lub zmian wynikajacych z technologii dostawcy skontaktować się z projektantem
wymiary podano w stanie surowym bez wykończenia: tynku, terakoty, glazury itp.

PROJEKT:
Budowa budynku mieszkalnego wielorodzinnego wraz z miejscami postojowymi, ciągiem pieszo-jezdnym, oświetleniem oraz niezbędna infrastrukturą techniczną

LOKALIZACJA:
Zielone Kamedulskie
Dz. nr geod.: 16/81, Obręb: 0045 Zielone Kamedulskie, gm. Suwałki

PRACOWNIA PROJEKTOWA:
meander pracownia architektury
Olmonty ul. Zielona 3, 15-603 Białystok tel. kom. 509 406 850
ul. Pogodna 63/1, 15-365 Białystok www.pracowniameander.pl

ZESPÓŁ PROJEKTOWY	Nr upr.	Podpis
INSTALACJE SANITARNE: mgr inż. Andrzej Żmiejko specj. sieci i inst. sanit. i gaz., inst. wentyt.-klimat. i ochrony śród. b/o	BI-12/88 BI-140/94	

SPRAWDZAJACY	Nr upr.	Podpis
INSTALACJE SANITARNE: mgr inż. Maciej Żmiejko specj. sieci i inst. sanit. i gaz., inst. wentyt.-klimat. i ochrony śród. b/o	PDL/0078/ PWBS/19	

FAZA PROJEKTU:
PROJEKT WYKONAWCZY

BRANŻA:
INSTALACJE SANITARNE

Tytuł rysunku:
STUDNIA REWIZYJNA Ø1000

Numer rysunku

OBIEKT	FAZA	BRANŻA	NR RYS.	ARKUSZ	REW.
SK	PW	DO	06	00	1

NR REWIZJI:	OPIS REWIZJI:	DATA REWIZJI:
-	-	---

SKALA:	DATA OPRACOWANIA:	OPRACOWAŁ:	Str.
1:25	2024-02-20	AZ	