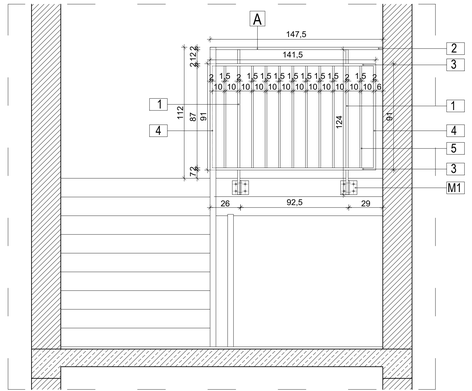

WIDOK - BARIEREK A
SKALA 1:20

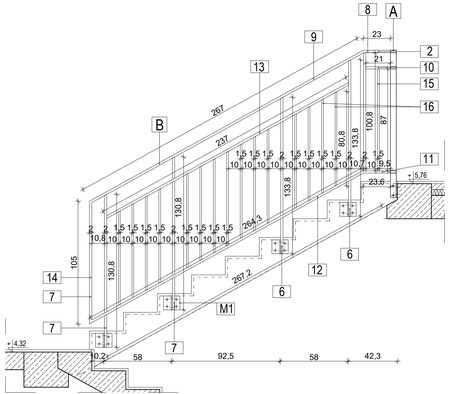

WIDOK - BARIEREK B
SKALA 1:20

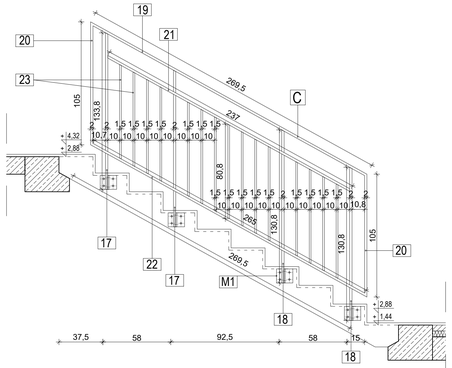

WIDOK - BARIEREK C
SKALA 1:20

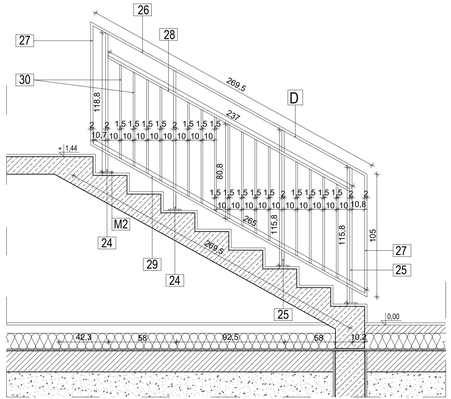

WIDOK - BARIEREK D
SKALA 1:20

WYKAZ STALI BARIEREK KLATKI SCHODOWEJ

		NAZWA ELEMENTU	SZER. ELEM. [mm]	WYS. ELEM. [mm]	GR. ŚCIANK I [mm]	ŚRED.	DŁ. ELEM. [mm]	ILOŚĆ ELEM. [szt]	MASA JEDNOST. [kg/m]	MASA ŁĄCZNE [kg]	ILOŚĆ PRZESŁ	
		PANEL A										
1	SŁUPKI	PROFIL 50x20x2	50,0	20,0	2,0		1240,0	2	1,990	4,935		
2	POCHWYT	PROFIL 50x20x2	50,0	20,0	2,0		1475,0	1	1,990	2,935		
3	PROFIL	PROFIL 50x20x2	50,0	20,0	2,0		1415,0	2	1,990	5,632		
4		PROFIL 50x20x2	50,0	20,0	2,0		910,0	2	1,990	3,622		
5	WYPEŁN.	PROFIL 50x15x2	50,0	15,0	2,0		870,0	9	1,910	14,955		
M1	MARKA	PŁYTKA 140X120X10	140,0	120,0	10,0			2				
	RAZEM									32,079	1	32,0793
		PANEL B										
6	SŁUPKI	PROFIL 50x20x2	50,0	20,0	2,0		1338,0	2	1,990	5,325		
7		PROFIL 50x20x2	50,0	20,0	2,0		1308,0	2	1,990	5,206		
8	POCHWYT	PROFIL 50x20x2	50,0	20,0	2,0		230,0	1	1,990	0,458		
9		PROFIL 50x20x2	50,0	20,0	2,0		2670,0	1	1,990	5,313		
10	PROFIL	PROFIL 50x20x2	50,0	20,0	2,0		210,0	1	1,990	0,418		
11		PROFIL 50x20x2	50,0	20,0	2,0		236,0	1	1,990	0,470		
12		PROFIL 50x20x2	50,0	20,0	2,0		2672,0	1	1,990	5,317		
13		PROFIL 50x20x2	50,0	20,0	2,0		2370,0	1	1,990	4,716		
14		PROFIL 50x20x2	50,0	20,0	2,0		1050,0	1	1,990	2,090		
15	WYPEŁN.	PROFIL 50x15x2	50,0	15,0	2,0		870,0	1	1,900	1,653		
16		PROFIL 50x15x2	50,0	15,0	2,0		808,0	15	1,900	23,028		
M1	MARKA	PŁYTKA 140X120X10	140,0	120,0	10,0			4				
	RAZEM									53,994	1	53,9937
		PANEL C										
17	SŁUPKI	PROFIL 50x20x2	50,0	20,0	2,0		1338,0	2	1,990	5,325		
18		PROFIL 50x20x2	50,0	20,0	2,0		1308,0	2	1,990	5,206		
19	POCHWYT	PROFIL 50x20x2	50,0	20,0	2,0		2695,0	1	1,990	5,363		
20	PROFIL	PROFIL 50x20x2	50,0	20,0	2,0		1050,0	2	1,990	4,179		
21		PROFIL 50x20x2	50,0	20,0	2,0		2370,0	1	1,990	4,716		
22		PROFIL 50x20x2	50,0	20,0	2,0		2650,0	1	1,990	5,274		
23	WYPEŁN.	PROFIL 50x15x2	50,0	15,0	2,0		808,0	15	1,050	12,726		
M1	MARKA	PŁYTKA 140X120X10	140,0	120,0	10,0			4				
	RAZEM									42,789	2	85,5779
		PANEL D										
24	SŁUPKI	PROFIL 50x20x2	50,0	20,0	2,0		1188,0	2	1,990	4,728		
25		PROFIL 50x20x2	50,0	20,0	2,0		1158,0	2	1,990	4,609		
26	POCHWYT	PROFIL 50x20x2	50,0	20,0	2,0		2695,0	1	1,990	5,363		
27	PROFIL	PROFIL 50x20x2	50,0	20,0	2,0		1050,0	2	1,990	4,179		
28		PROFIL 50x20x2	50,0	20,0	2,0		2370,0	1	1,990	4,716		
29		PROFIL 50x20x2	50,0	20,0	2,0		2650,0	1	1,990	5,274		
30	WYPEŁN.	PROFIL 50x15x2	50,0	15,0	2,0		808,0	15	1,050	12,726		
M2	MARKA	PŁYTKA 140X100X10	140,0	100,0	10,0			4				
	RAZEM									41,595	1	41,5949
	RAZEM											213,246

PROJEKT CHRONIONY PRAWEM AUTORSKIM Dz. U. nr 24 z 23 lutego 1994r. poz. 83 WŁĄCZNIE ZMIANY, POWIELENIA WYKORZYSTYWANIE BEZ ZGODY AUTORA – ZABRONIONE!

UWAGI:
wszystkie wymiary na rysunku należy każdorazowo przed rozpoczęciem prac sprawdzić na miejscu budowy, w przypadku różnic lub zmian wynikających z technologii dostawcy skontaktować się z projektantem
wymiary podane w stanie surowym bez wykończenia: tynku, terakoty, glazury itp.

PROJEKT:
Budowa budynku mieszkalnego wielorodzinnego wraz z miejscami postojowymi, ciągiem pieszo-jezdnym, oświetleniem oraz niezbędna infrastrukturą techniczną

LOKALIZACJA:
Zielone Kamedułskie
Dz. nr geod.: 16/61; Obręb: 0340 Zielone Kamedułskie, gm. Sulechów

PRACOWNIA PROJEKTOWA:
m e a n d e r pracownia architektury
Olmonty ul. Zielona 3, 15-603 Białystok tel. kom.: 509 406 850
ul. Pogodna 63/1, 15-365 Białystok www.pracowniameander.pl

ZESPÓŁ PROJEKTOWY	Nr upr.	Podpis
ARCHITEKTURA: mgr inż. arch. Krzysztof Szerszeń spec. architektoniczna bis	BA PODKM /158/2007	
WSPÓŁPRACA: mgr inż. arch. Piotr Kuczmierowicz		

SPRAWDZAJĄCY	Nr upr.	Podpis
ARCHITEKTURA: mgr inż. Przemysław Trybulski spec. architektoniczna bis	ŚP/POKOK /2012	

FAZA PROJEKTU:
PROJEKT WYKONAWCZY

BRANŻA:
ARCHITEKTURA

Tytuł rysunku:
DETAL BARIEREK CZ.2. WIDOKI

Numer rysunku:

SK	– PW	– A	– R26	. 00	– 1
OBIEKT	FAZA	BRANŻA	NR RYS.	ARKUSZ	REW.

NR REWIZJI	OPIS REWIZJI	DATA REWIZJI
-	-	----

SKALA	DATA OPRACOWANIA	OPRACOWAŁ	Str.
1:20	2024-02-20	PK	50