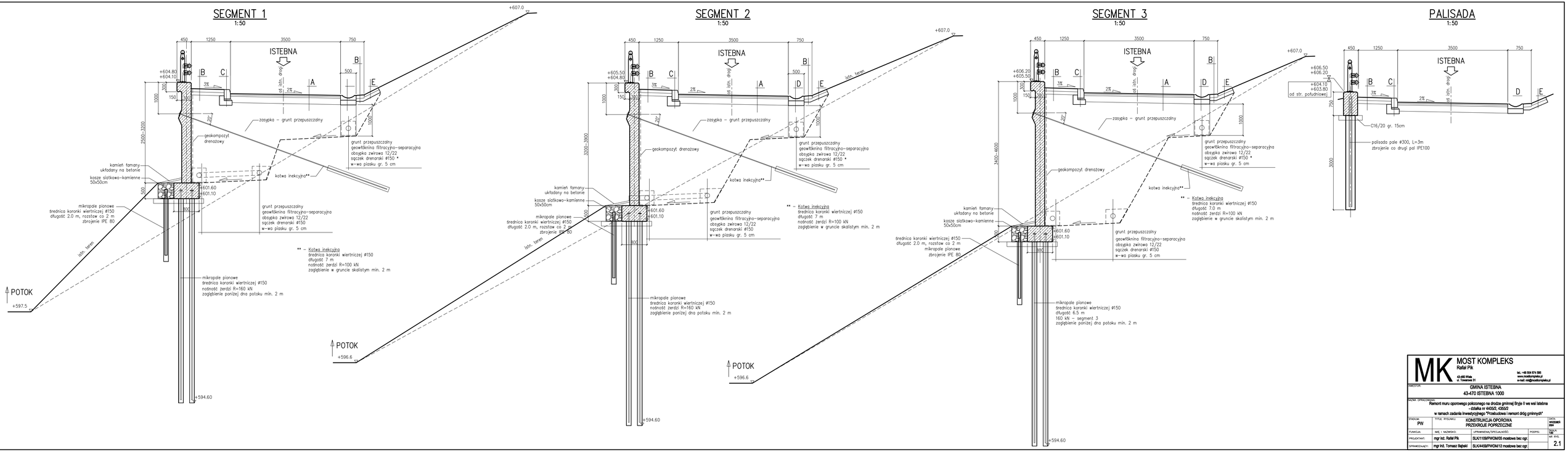

MK MOST KOMPLEKS
Rafał Pik
43-450 Wisła
ul. Towarowa 31
tel.: +48 504 674 595
www.mostkompleks.pl
e-mail: mk@mostkompleks.pl

PAŃSTWO:	GMINA ISTEBNA 43-470 ISTEBNA 1000
NAZWA OPRACOWANIA:	Remont muru oporowego pokrzonego na drodze gminnej Bryje II we wsi Istebna - działka nr 440/2, 435/2 w ramach zadania inwestycyjnego "Przebudowa i remont dróg gminnych"
STADIUM: PW	TYTUŁ RYSUNKU: KONSTRUKCJA OPOROWA PRZEKROJE POPRZECZNE
DATA: WRZESIEŃ 2024	
FUNKCJA:	IMIĘ I NAZWISKO:
PROJEKTANT:	mgr inż. Rafał Pik
SPRAWDZAJĄCY:	mgr inż. Tomasz Bąbski
UPRAWNIENIA/SPECJALNOŚĆ:	SLK/1109/PWOM/05 mostowa bez ogr.
SLK/4459/PWOM/12 mostowa bez ogr.	
PODPIS:	
DATA: 1/8	
NR RYS.	2.1