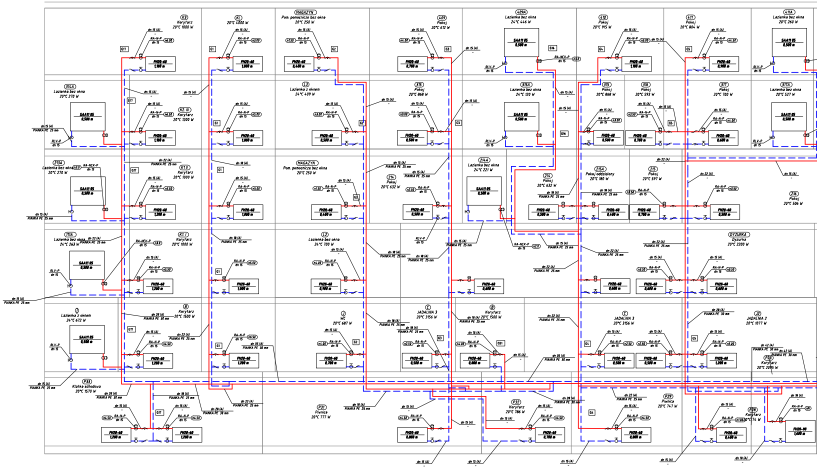
K3
Korytarz
20°C 1000 W
KL
20°C 4000 W
MAGAZYN
Pom. pomocnicze bez okna
20°C 250 W
409
Pokoj
20°C 612 W
409A
Lazienka bez okna
24°C 446 W
410
Pokoj
20°C 915 W
411
Pokoj
20°C 804 W
411A
Lazienka bez okna
20°C 260 W
314A
Lazienka bez okna
20°C 270 W
K2. III
Korytarz
20°C 1200 W
L3
Lazienka z oknem
24°C 409 W
315
Pokoj
20°C 868 W
315A
Lazienka bez okna
24°C 120 W
316
Pokoj
20°C 593 W
317
Pokoj
20°C 700 W
317A
Lazienka bez okna
20°C 527 W
213A
Lazienka bez okna
20°C 270 W
K1. II
Korytarz
20°C 1000 W
MAGAZYN
Pom. pomocnicze bez okna
20°C 250 W
214
Pokoj
20°C 632 W
214A
Lazienka bez okna
24°C 221 W
215A
Pokoj oddzielony
20°C 180 W
215
Pokoj
20°C 597 W
216
Pokoj
20°C 506 W
111A
Lazienka bez okna
24°C 263 W
K1. I
Korytarz
20°C 1000 W
L2
Lazienka bez okna
24°C 700 W
DYZURKA
Dyzurka
20°C 2200 W
I
Lazienka z oknem
24°C 672 W
B
Korytarz
20°C 1500 W
J
WC
20°C 687 W
C
JADALNIA 3
20°C 3156 W
J2
JADALNIA 2
20°C 1077 W
P23
Korytarz
20°C 2095 W
P33
Klatka schodowa
20°C 1570 W
P31
Piwnica
20°C 777 W
P32
Korytarz
20°C 786 W
P29
Piwnica
20°C 747 W
P28
Korytarz
20°C 74 W
FH20-60
1,100 m
1,000 m
0,400 m
0,700 m
0,500 m
1,200 m
0,600 m
0,900 m
0,800 m
FH20-90
1,600 m
SAA11 05
0,500 m
RA-N-P
RA-NCX-P
RLV-P
dn 15
dn 15 (A)
dn 18 (A)
dn 22 (A)
dn 28 (A)
dn 35 (A)
dn 42 (A)
PIANKA PE 25 mm
PIANKA PE 30 mm
G1
G2
G3
G4
G5
G16
G17
G51

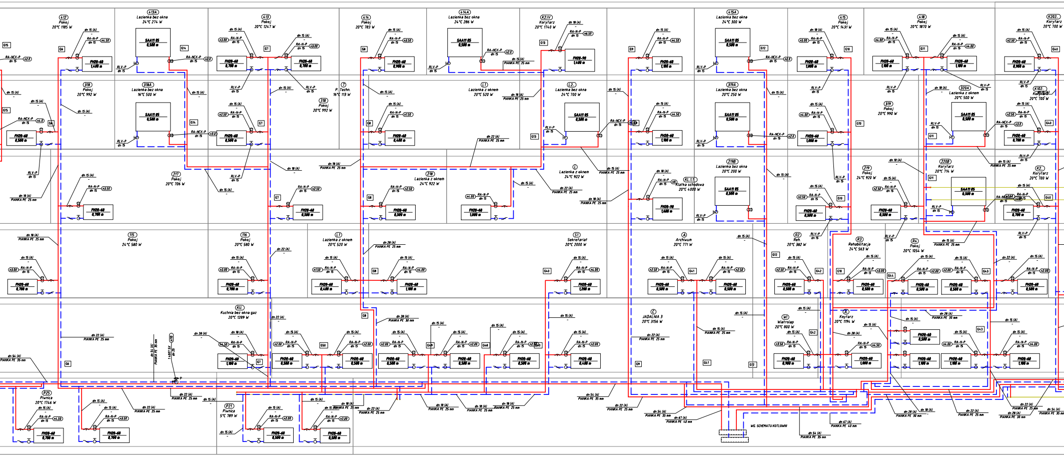

412 Pokoj 20°C 1185 W
413A Lazienka bez okna 24°C 274 W
413 Pokoj 20°C 1247 W
414 Pokoj 20°C 783 W
414A Lazienka bez okna 24°C 286 W
K2.IV Korytarz 20°C 1740 W
415A Lazienka bez okna 24°C 300 W
415 Pokoj 20°C 1431 W
418 Pokoj 20°C 1870 W
K202.. Korytarz 20°C 700 W
318 Pokoj 20°C 992 W
318A Lazienka bez okna 16°C 500 W
T P. Techn. 16°C 113 W
318 Pokoj 20°C 992 W
L1 Lazienka z oknem 20°C 520 W
L2. Lazienka bez okna 24°C 700 W
319A Lazienka bez okna 20°C 250 W
319 Pokoj 20°C 990 W
320A Lazienka z oknem 20°C 500 W
K102.. Korytarz 20°C 700 W
217 Pokoj 20°C 706 W
218 Lazienka z oknem 24°C 922 W
L Lazienka z oknem 24°C 922 W
KL.1.1 Klatka schodowa 20°C 4000 W
219B Lazienka bez okna 20°C 200 W
219 Pokoj 24°C 920 W
220B Korytarz 20°C 714 W
K2.. Korytarz 20°C 700 W
115 Pokoj 24°C 580 W
116 Pokoj 20°C 580 W
L1 Lazienka z oknem 20°C 520 W
S1 Sekretariat 20°C 2000 W
A Archiwum 20°C 771 W
R2 Reh. 20°C 382 W
R3 Rehabilitacja 24°C 563 W
R4 Pokoj 20°C 1054 W
KU. Kuchnia bez okna gaz 20°C 1289 W
C JADALNIA 3 20°C 3156 W
WI Wiatrolap 20°C 800 W
A. Koytarz 20°C 1194 W
P25 Piwnica 20°C 1746 W
P21 Piwnica 5°C 789 W
FH20-60 1,400 m
FH20-60 0,700 m
FH20-60 0,900 m
FH20-90 1,400 m
FH20-60 1,100 m
FH20-60 1,000 m
FH20-60 0,500 m
FH20-60 0,400 m
FH20-60 1,200 m
FH20-90 1,600 m
SAA11 05 0,500 m
RA-N-P dn 15
RA-NCX-P dn 15
RLV-P dn 15
dn 15 (A)
dn 18 (A) PIANKA PE 25 mm
dn 22 (A) PIANKA PE 25 mm
dn 28 (A) PIANKA PE 25 mm
dn 28 (A) PIANKA PE 30 mm
dn 54 (A) PIANKA PE 35 mm
dn 67 (A) PIANKA PE 40 mm
n2.0
n3.0
n4.0
n6.0
n1.50
n2.00
n2.50
n3.00
n3.50
n4.00
n4.50
n5.00
G6
G7
G8
G9
G10
G11
G12
G13
G14
G15
G40
G41
G42
G43
G44
G48
G49
G50
n18
1 4887 SX dn 25
P
WG. SCHEMATU KOTLOWNI

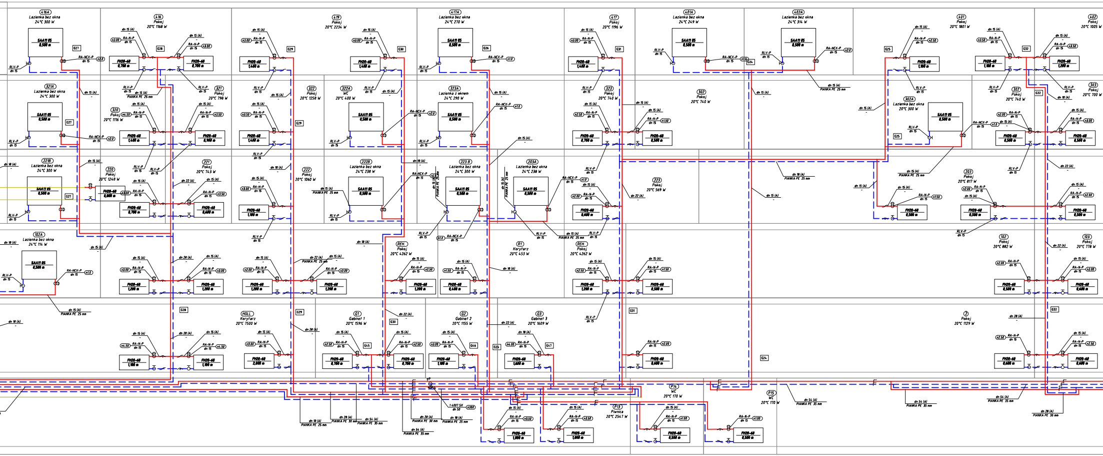

416A
Lazienka bez okna
24°C 300 W
416
Pokoj
20°C 1168 W
419
Pokoj
20°C 2234 W
417A
Lazienka bez okna
24°C 270 W
417
Pokoj
20°C 1196 W
401A
Lazienka bez okna
24°C 249 W
402A
Lazienka bez okna
24°C 314 W
401
Pokoj
20°C 1801 W
402
Pokoj
20°C 1005 W
321A
Lazienka bez okna
24°C 300 W
320
Pokoj
20°C 1116 W
321
Pokoj
20°C 798 W
322
Pokoj
20°C 1258 W
322A
WC
20°C 400 W
323A
Lazienka z oknem
24°C 290 W
323
Pokoj
20°C 740 W
302
Pokoj
20°C 740 W
302A
Lazienka bez okna
20°C 300 W
303
Pokoj
20°C 700 W
221B
Lazienka bez okna
24°C 300 W
220
Pokoj
20°C 1248 W
221
Pokoj
20°C 743 W
222
Pokoj
20°C 1060 W
222B
Lazienka bez okna
24°C 238 W
223 B
Lazienka bez okna
24°C 300 W
203A
Lazienka bez okna
24°C 238 W
223
Pokoj
20°C 569 W
203
Pokoj
20°C 817 W
102A
Lazienka bez okna
24°C 114 W
REH.
Pokoj
20°C 4262 W
R1
Korytarz
20°C 453 W
REH.
Pokoj
20°C 4262 W
102
Pokoj
20°C 882 W
103
Pokoj
20°C 778 W
HOLL
Korytarz
20°C 7500 W
G1
Gabinet 1
20°C 1596 W
G2
Gabinet 2
20°C 1155 W
G3
Gabinet 3
20°C 1609 W
2
Pokoj
20°C 1129 W
P14
WC
20°C 170 W
P13
Piwnica
20°C 2547 W
P15
WC
20°C 170 W
SAA11 05
0,500 m
FH20-60
0,700 m
1,400 m
0,900 m
0,800 m
0,600 m
1,100 m
1,200 m
0,500 m
0,400 m
2,000 m
1,600 m
1,000 m
RA-N-P
RA-NCX-P
RLV-P
dn 15
dn 15 (A)
dn 18 (A)
dn 22 (A)
dn 28 (A)
dn 54 (A)
PIANKA PE 25 mm
PIANKA PE 30 mm
PIANKA PE 35 mm
n1.0
n1.50
n1.80
n2.0
n2.00
n2.50
n3.00
n3.50
n4.00
n4.50
1.4007 SX
dn 50
n380
G24
G25
G26
G27
G28
G29
G30
G31
G32
G45
G46
G47

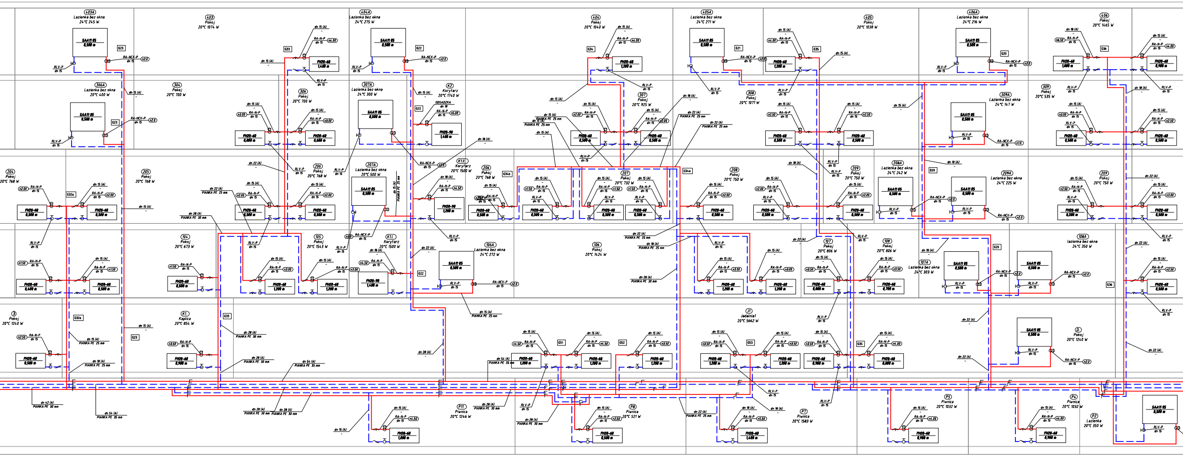

403A
Lazienka bez okna
24°C 245 W
SAA11 05
0,500 m
G23
RA-NCX-P
dn 15
n2.0
RLV-P
dn 15
403
Pokoj
20°C 1074 W
G33
dn 15 (A)
RA-N-P
n4.00
FH20-60
1,400 m
404A
Lazienka bez okna
24°C 275 W
G22
404
Pokoj
20°C 1040 W
G34
FH20-60
1,200 m
405A
Lazienka bez okna
24°C 271 W
G21
G35
405
Pokoj
20°C 1038 W
406A
Lazienka bez okna
24°C 216 W
G20
406
Pokoj
20°C 1465 W
G36
n6.50
FH20-60
1,000 m
FH20-60
0,900 m
dn 18 (A)
306A
Lazienka bez okna
20°C 400 W
304
Pokoj
20°C 700 W
306
Pokoj
20°C 700 W
n3.00
FH20-60
0,800 m
FH20-60
0,600 m
307A
Lazienka bez okna
24°C 300 W
K2
Korytarz
20°C 1740 W
ODSADZKA
dn 18
n5.00
FH20-90
1,400 m
307
Pokoj
20°C 925 W
n2.00
FH20-60
0,500 m
dn 15 (A)
PIANKA PE 25 mm
dn 22 (A)
PIANKA PE 25 mm
308
Pokoj
20°C 1071 W
n2.50
309A
Lazienka bez okna
24°C 147 W
n1.0
309
Pokoj
20°C 535 W
204
Pokoj
20°C 768 W
G32a
205
Pokoj
20°C 768 W
206
Pokoj
20°C 768 W
207A
Lazienka bez okna
20°C 500 W
K1.I.
Korytarz
20°C 1500 W
FH20-90
1,200 m
n4.50
206
Pokoj
20°C 768 W
G34b
207
Pokoj
20°C 732 W
n1.50
G34a
208
Pokoj
20°C 750 W
209
Pokoj
20°C 750 W
208A
Lazienka bez okna
24°C 242 W
209A
Lazienka bez okna
24°C 225 W
209
Pokoj
20°C 750 W
n3.00
dn 28 (A)
PIANKA PE 30 mm
104
Pokoj
20°C 673 W
FH20-60
0,400 m
105
Pokoj
20°C 1543 W
FH20-60
1,200 m
K1.I.
Korytarz
20°C 1500 W
106A
Lazienka bez okna
24°C 272 W
106
Pokoj
20°C 1424 W
dn 18 (A)
PIANKA PE 25 mm
107
Pokoj
20°C 806 W
108
Pokoj
20°C 806 W
n3.50
FH20-60
0,800 m
FH20-60
0,700 m
107A
Lazienka bez okna
24°C 303 W
108A
lazienka bez okna
24°C 350 W
3
Pokoj
20°C 1240 W
G32a
dn 15 (A)
PIANKA PE 25 mm
dn 18 (A)
PIANKA PE 25 mm
G23
K1.
Kaplica
20°C 854 W
FH20-60
0,900 m
G33
dn 54 (A)
PIANKA PE 35 mm
G51
G52
J1
Jadalnia1
20°C 5662 W
G53
G35
D.
Pokoj
20°C 1240 W
dn 42 (A)
PIANKA PE 30 mm
dn 54 (A)
PIANKA PE 35 mm
dn 28 (A)
PIANKA PE 30 mm
P11
Piwnica
20°C 1246 W
P8
Piwnica
20°C 521 W
P7
Piwnica
20°C 1583 W
n5.50
FH20-60
1,400 m
P5
Piwnica
20°C 1032 W
P4
Piwnica
20°C 1032 W
P2
Lazienka
20°C 350 W

Załącznik nr 1_cz.P

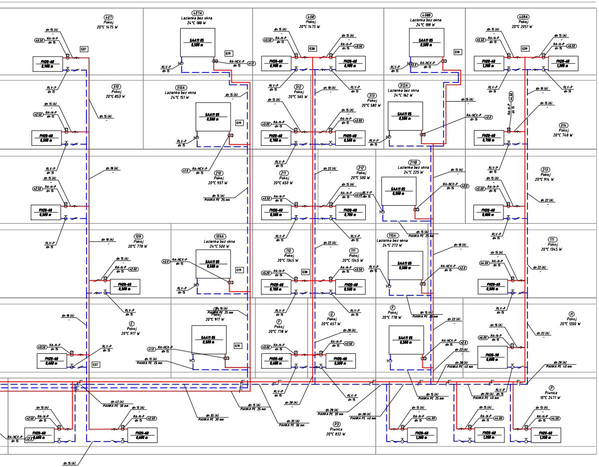
407 Pokoj 20°C 1475 W
407A Lazienka bez okna 24°C 188 W
408 Pokoj 20°C 1475 W
408B Lazienka bez okna 24°C 188 W
408A Pokoj 20°C 2051 W
310 Pokoj 20°C 853 W
310A Lazienka bez okna 24°C 151 W
312 Pokoj 20°C 565 W
313 Pokoj 20°C 580 W
312A Lazienka bez okna 24°C 162 W
314 Pokoj 20°C 748 W
210 Pokoj 20°C 937 W
211 Pokoj 20°C 650 W
212 Pokoj 20°C 580 W
211B Lazienka bez okna 24°C 225 W
213 Pokoj 20°C 914 W
109 Pokoj 20°C 778 W
109A Lazienka bez okna 24°C 500 W
110 Pokoj 20°C 1345 W
111 Pokoj 20°C 1345 W
110A Lazienka bez okna 24°C 272 W
111 Pokoj 20°C 1345 W
E Pokoj 20°C 917 W
Pokoj 20°C 917 W
F Pokoj 20°C 778 W
G Pokoj 20°C 657 W
F Pokoj 20°C 778 W
H Pokoj 20°C 1200 W
P Piwnica 10°C 2471 W
P3 Piwnica 20°C 832 W

AP – PROJEKT
ADAM PLEWA
UL. ZIELNA 63, 34–433 NOWA BIAŁA

TEMAT:	REMONT INSTALACJI GRZEWCZEJ W BUDYNKU SZPITALA KARDIOLOGICZNEGO
FAZA:	PROJEKT TECHNICZNY
BRANŻA:	INSTALACJE GRZEWCZE
ADRES INWESTYCJI:	AL. JORDANA 2, 34–700 RABKA ZDRÓJ
TEMAT RYSUNKU:	ROZWINIĘCIE INSTALACJI GRZEWCZEJ
PROJEKTANT:	MGR INŻ. ADAM PLEWA UPR. NR MAP/0258/POOS/14 DO PROJEKTOWANIA BEZ OGRANICZEŃ W SPECJALNOŚCI INSTALACYJNEJ W ZAKRESIE SIECI, INSTALACJI I URZĄDZEŃ CIEPLNYCH, GAZOWYCH, WENTYLACYJNYCH, WODOCIĄGOWYCH I KANALIZACYJNYCH.

NR RYSUNKU:	SKALA:	DATA:
G7	–	III.2024