POMOST ZE SCHODAMI - RZUT skala 1:50

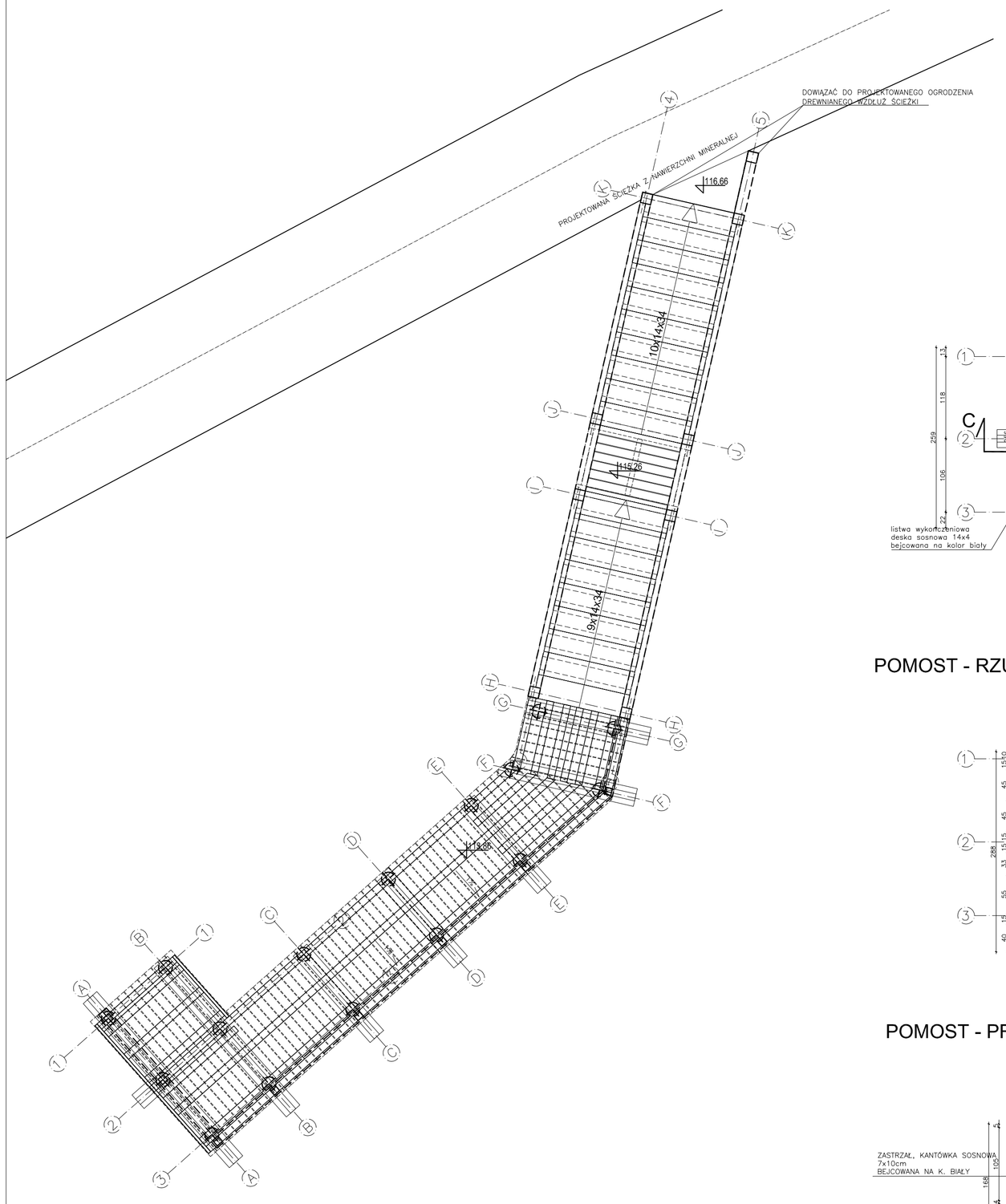

POMOST ZE SCHODAMI - RZUT skala 1:50

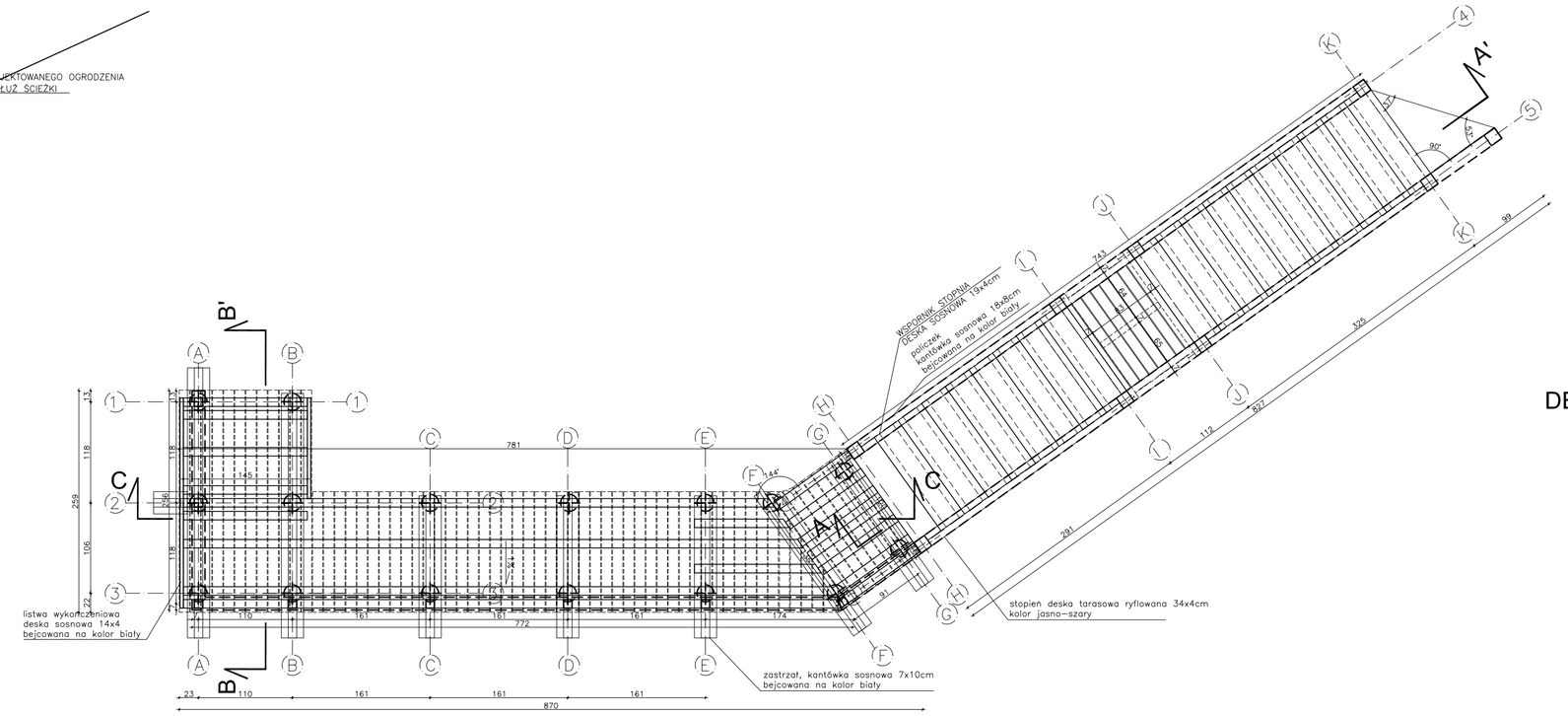

USYTUOWANIE W TERENIE - SCHEMAT

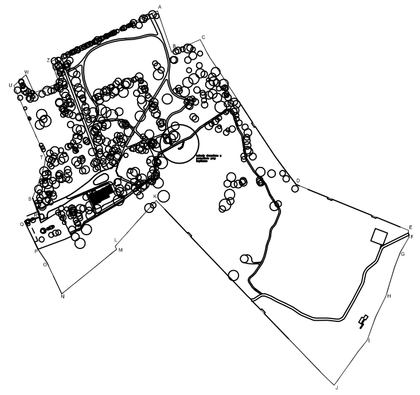

DETAL a skala 1:10

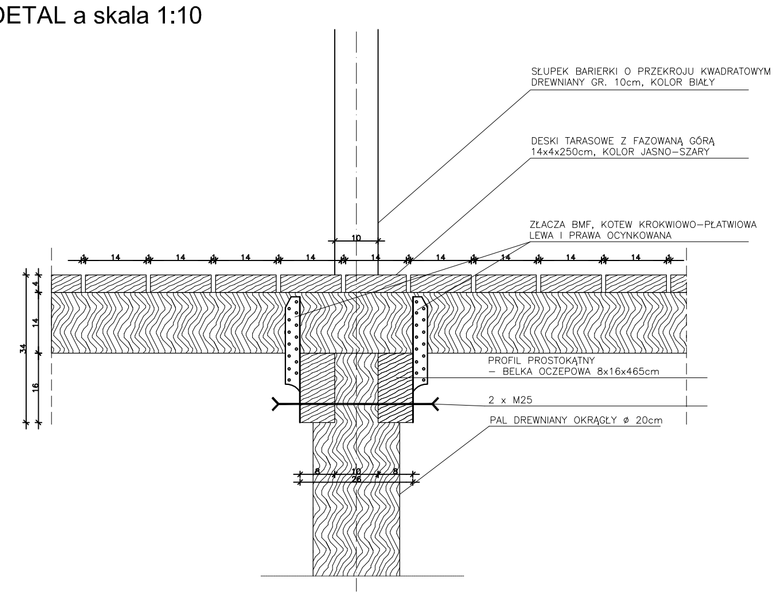

POMOST - RZUT LEGARÓWI -skala 1:50

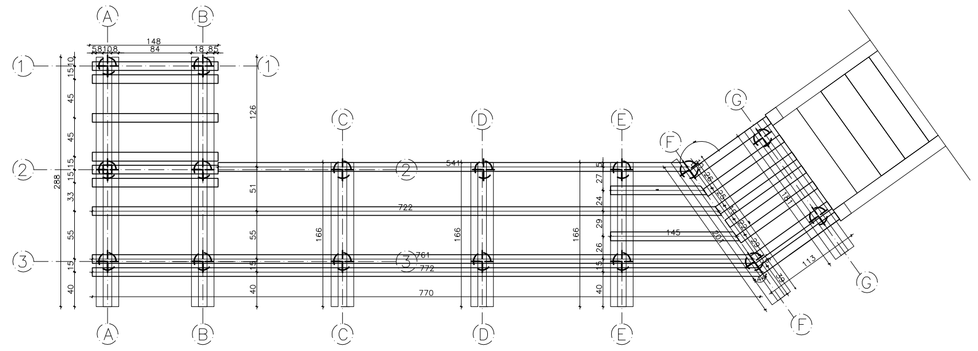

DETAL b skala 1:10

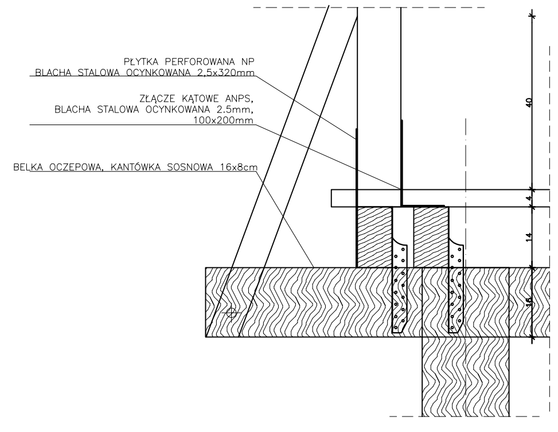

DETAL c skala 1:10

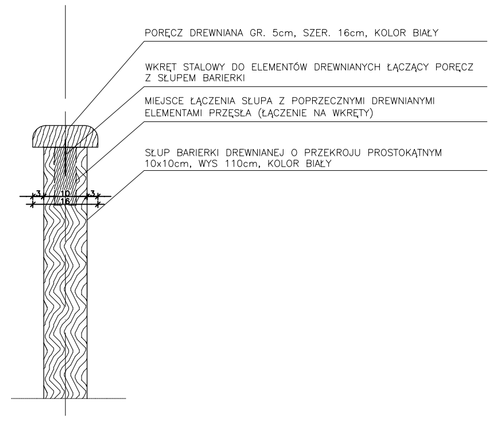

POMOST - PRZEKRÓJ B-B' skala 1:50

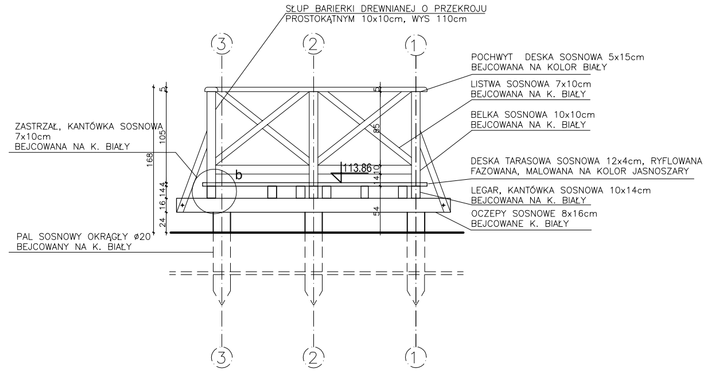

SCHODY - PRZEKRÓJ A-A' skala 1:50

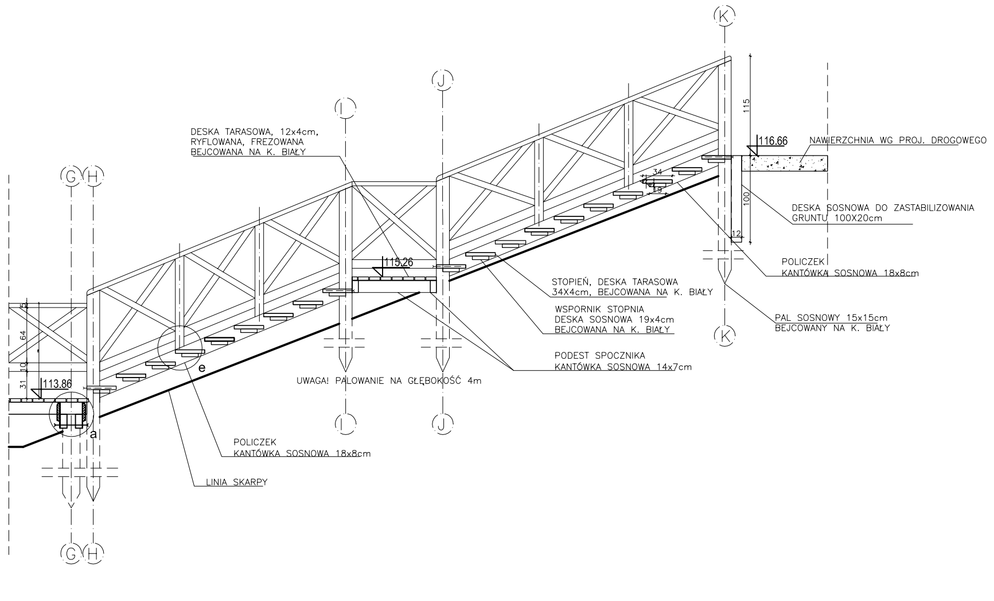

POMOST - PRZEKRÓJ C-C' skala 1:50

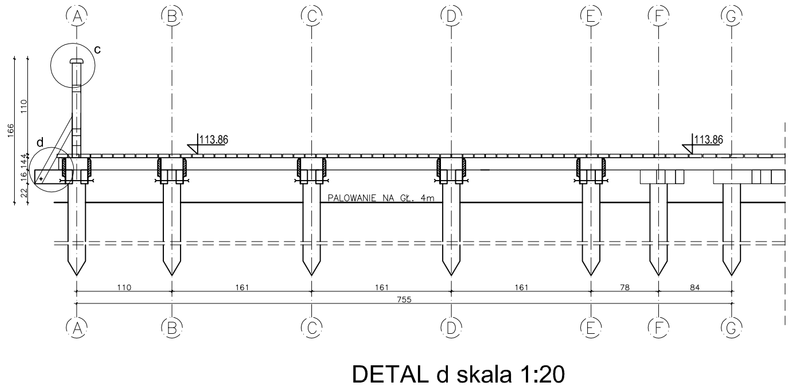

DETAL d skala 1:20

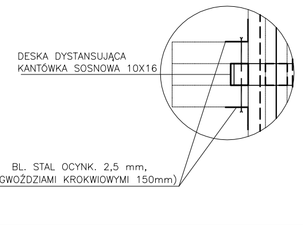

DETAL d skala 1:10

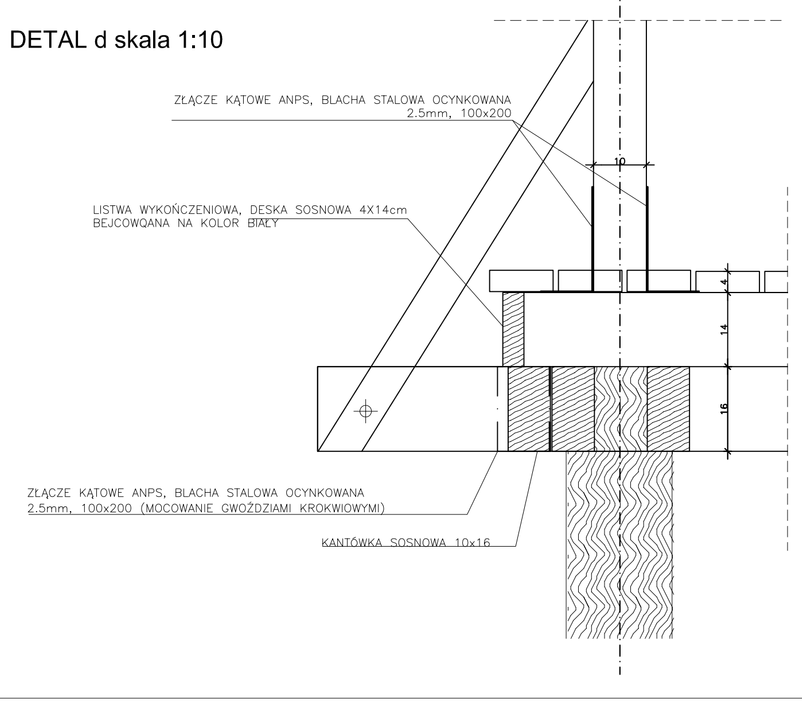

DETAL e skala 1:10

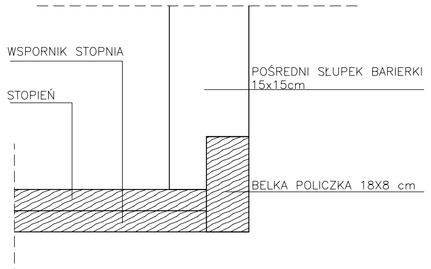

PROGRAM REGIONALNY 2007-2013 Mazowsze. Serce Polski
UNIA EUROPEJSKA EUROPEJSKI FUNDUSZ ROZWOJU REGIONALNEGO

UWAGA WSZYSTKIE WYMIARY SPRAWDZIĆ W NATURZE, LOKALIZACJĘ NOWO PROJEKTOWANYCH ELEMENTÓW DOSTOSOWAĆ DO ISTNIEJĄCEGO ZAGOSPODAROWANIA TERENU.
W RAZIE WIĄTPLIWOŚCI I WĄTPLIWOŚCI KONTRATOWAĆ SIĘ Z AUTOREM. ROBOTY WYKONAĆ ZGODNIE Z ZALECENIAMI PRODUCENTÓW MATERIAŁÓW ORAZ ZGODNIE ZE SZTUKĄ BUDOWLANĄ.

Inwestor:

Powiat Grójecki
ul. Piłsudskiego 59
05-600 Grójec

Projektant:

Palmett-Markowe Ogrody S.C.
Pracownia Architektury Krajobrazu
ul. Wybieg 4
00-788 Warszawa

Zadanie inwestycyjne:

REWITALIZACJA ZABYTKOWEGO PARKU W WARCE - WINIARACH

działki nr 1839/19, 1845/4, 1839/12
obręb 0002 Warka

Branża:

ARCHITEKTURA

Projektant:
mgr inż. arch. kraj. Bartłomiej Gasparski
mgr inż. arch. Magdalena Palmowska nr upr. MA/034/09
Opracował:
mgr. inż. arch. kraj. Paweł Pytlasiński
inż. arch. kraj. Magdalena Manulik
Sprawdzający: mgr inż.arch. Rafał Sieraczyński nr upr. MA/027/04

SCHODY DREWNIANE Z POMOSTEM PRZY KAPLICZCE - RZUTY, DETALE

Faza:	PROJEKT BUDOWLANO-WYKONAWCZY
Branża:	ARCHITEKTURA
Data:	SIERPIEŃ 2012
Skala:	1:50/1:10
Nr rysunku:	Rewizja
WRK_A_205	