PP 30 km 50+600.00

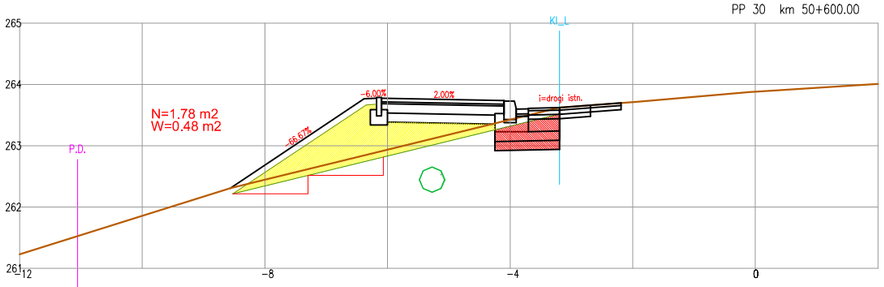

RZĘDNE PROJEKTOWANE	
RZĘDNE TERENU	
ODLEGŁOŚCI	-8.57/262.31/262.31; -6.38/262.84/263.76; -6.10/262.91/263.78; -4.10/263.40/263.74; -3.90/263.45/263.61; -3.19/263.62/263.62; -2.69/263.66/263.66; -2.19/263.70/263.70

PP 31 km 50+625.00

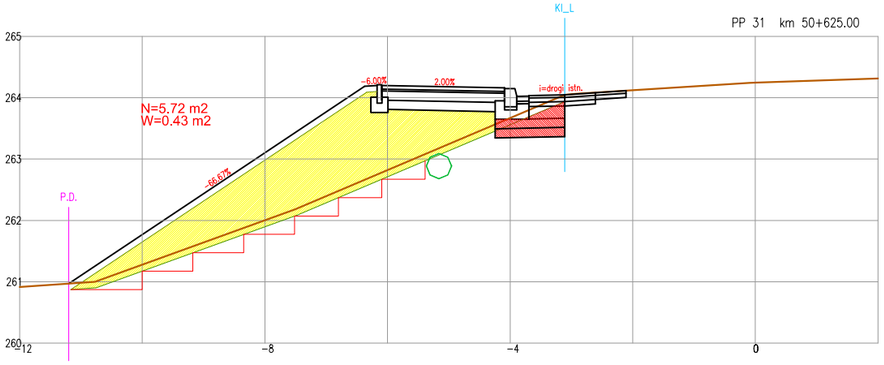

RZĘDNE PROJEKTOWANE	-11.13/260.98/261.02
RZĘDNE TERENU	-6.37/262.66/264.19; -6.09/262.78/264.21; -4.89/263.29/264.18; -4.09/263.63/264.16; -3.89/263.77/264.03; -3.11/264.05/264.05; -2.61/264.08/264.08; -2.11/264.11/264.11
ODLEGŁOŚCI	

PP 32 km 50+650.00

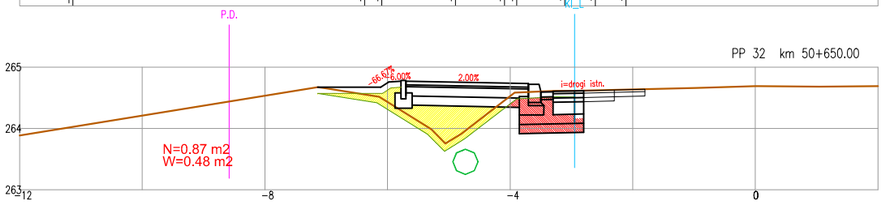

RZĘDNE PROJEKTOWANE	-7.14/264.67/264.67
RZĘDNE TERENU	-6.11/264.50/264.67; -5.98/264.42/264.76; -5.70/264.24/264.78; -3.70/264.59/264.73; -3.50/264.60/264.60; -2.95/264.61/264.61; -2.80/264.62/264.62; -2.30/264.63/264.63; -1.80/264.64/264.64
ODLEGŁOŚCI	

PP 33 km 50+676.00

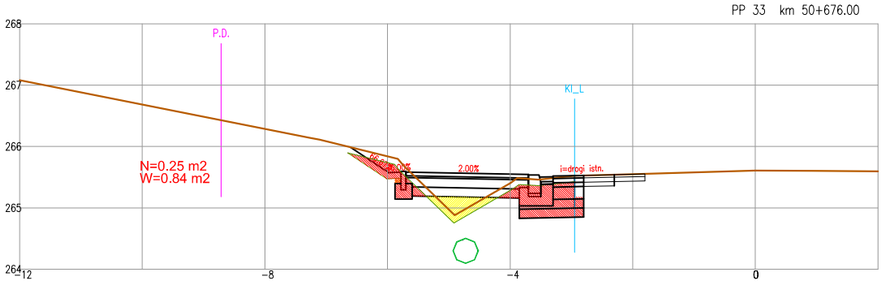

RZĘDNE PROJEKTOWANE	
RZĘDNE TERENU	-6.61/265.99/265.99; -5.98/265.83/265.57; -5.70/265.65/265.59; -3.70/265.47/265.54; -3.50/265.47/265.51; -2.95/265.52/265.53; -2.80/265.53/265.53; -2.30/265.54/265.54; -1.80/265.55/265.55
ODLEGŁOŚCI	

PP 27 km 50+525.00

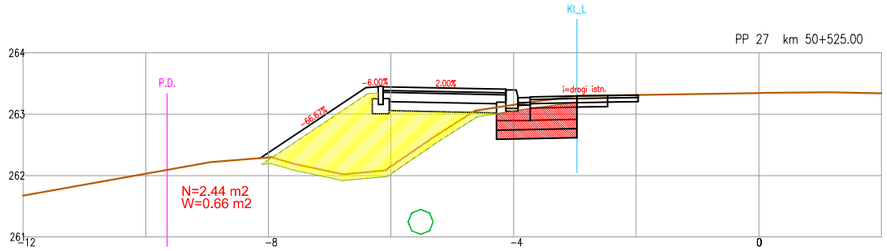

RZĘDNE PROJEKTOWANE	
RZĘDNE TERENU	-8.13/262.28/262.28
ODLEGŁOŚCI	-6.41/262.06/263.43; -6.13/262.08/263.46; -4.13/263.13/263.41; -3.93/263.16/263.28; -2.97/263.30/263.30; -2.47/263.31/263.31; -1.97/263.31/263.31

PP 28 km 50+545.00

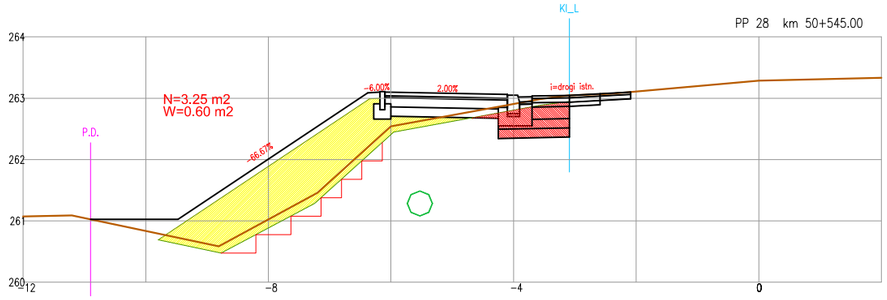

RZĘDNE PROJEKTOWANE	-10.90/261.03/261.03; -9.48/260.80/261.03; -6.38/262.14/263.09; -6.10/262.44/263.11; -4.10/262.89/263.06; -3.90/262.93/263.03; -3.09/263.05/263.05; -2.49/263.07/263.07; -2.09/263.10/263.10
RZĘDNE TERENU	
ODLEGŁOŚCI	

PP 29 km 50+575.00

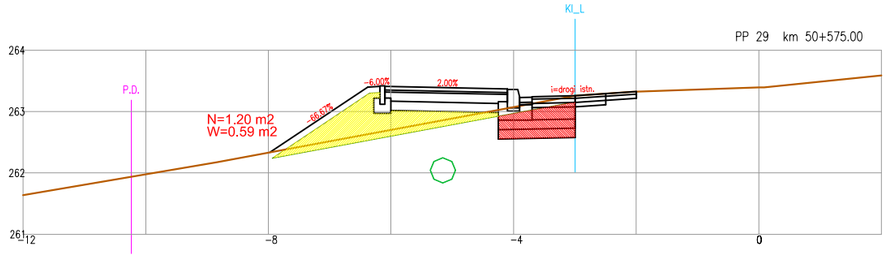

RZĘDNE PROJEKTOWANE	-7.98/262.34/262.34
RZĘDNE TERENU	-6.38/262.63/263.40; -6.10/262.68/263.42; -4.10/263.05/263.37; -3.90/263.09/263.24; -3.00/263.26/263.26; -2.50/263.29/263.29; -2.00/263.33/263.33
ODLEGŁOŚCI	

Inwestor:
Województwo Podkarpackie
- Podkarpacki Zarząd Dróg
Wojewódzkich w Rzeszowie
ul. T. Boya Żeleńskiego 19a
35-105 Rzeszów

Zamawiający:
Gmina Łańcut
ul. Mickiewicza 2a
37-100 Łańcut

Wykonawca:
LiSPUS
Biuro Opracowywania Programów
i Projektów Inżynierii Komunikacyjnej Marcin Dobek
tel./fax (+48-82) 560-58-27
ul. Matejki 7, 22-100 Chełm
http://www.lispus.pl
e-mail: biuro@lispus.pl

Nr rysunku: 1.5

Skala: 1:100