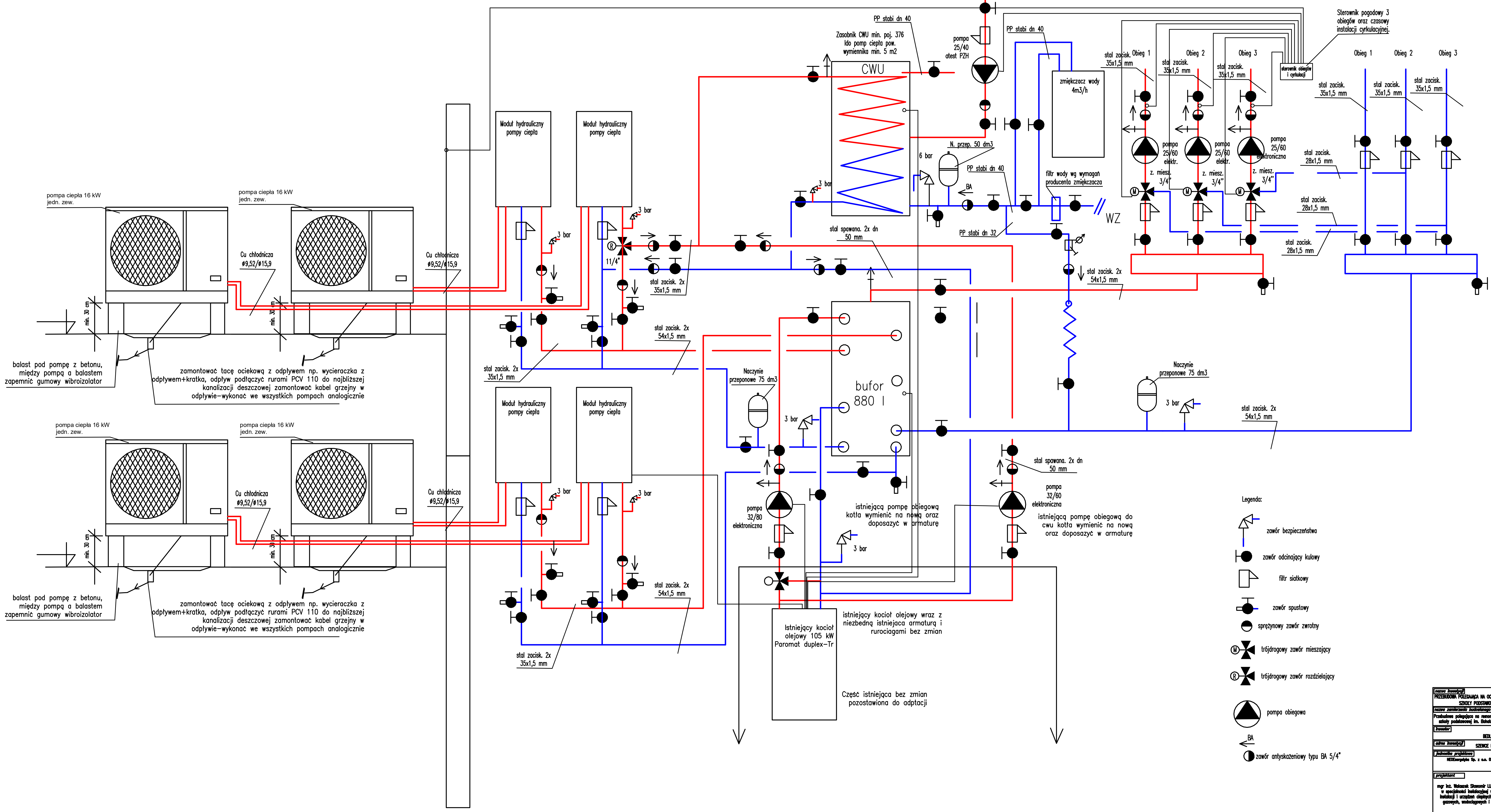

nazwa inwestycji	PRZEBUDOWA POLEGAJĄCA NA OCIEPLENIU WRAZ REMONTEM WNĘTRZA BUDYNKU SZKOLY PODSTAWOWEJ IM. BOHATERÓW WALK NAD BZURĄ
nazwa zamierzenia budowlanego	Przebudowa polegająca na remoncie i montażu instalacji sanitarnych w budynku szkoły podstawowej im. Bohaterów Walk nad Bzurą w Szewcach Nadolnych
inwestor	GMINA BEDLNO BEDLNO 24, 99–311 BEDLNO
adres inwestycji	SZEWCE NADOLNE, DZ. NR 18/3
jednostka projektowa	NEDEnergetyka Sp. z o.o. 02–495 Warszawa, ul. Kleszczowa 15A www.neoenergetyka.pl KRS:0000609330 NIP: 5223058499
projektant	mgr inż. Walaszek Sławomir LUB/0176/PWOS/10 w specjalności instalacyjnej w zakresie sieci, instalacji i urządzeń cieplnych, wentylacyjnych, gazowych, wodociągowych i kanalizacyjnych
tytuł rysunku	Schemat kotłowni i pomp ciepła, rzut piętra
skala	
data	22.03.2024
nr rys.	5S