STAROSTA KRAKOWSKI

30-037 Kraków, al. Słowackiego 20

AB-V.6740.1.**185**.2023.**AJ**

Kraków, dnia **14 września 2023 r.**

DECYZJA NR AB.V.1...906...2023

Na podstawie art. 28, art. 33 ust. 1, art. 34 ust. 4 i art. 36 ustawy z dnia 7 lipca 1994 r. – *Prawo budowlane* (tekst jednolity: Dz. U. z 2023 r. poz. 682 z późn. zm.) oraz na podstawie art. 104 ustawy z dnia 14 czerwca 1960 r. – *Kodeks postępowania* administracyjnego (tekst jednolity: Dz. U. z 2023 r. poz. 775 z późn. zm. z późn. zm.),

po rozpatrzeniu wniosku o pozwolenie na budowę z dnia **12 czerwca 2023 r.**,

udzielam pozwolenia na budowę i zatwierdzam projekt zagospodarowania działki oraz projekt architektoniczno – budowlany

dla Inwestora:
Gmina Zabierzów, ul. Rynek 1, 32-080 Zabierzów,

dla inwestycji pn.:
„Przebudowa budynku zlokalizowanego w Brzeziu przy ul. Kluczwody na dz. nr 142 obejmująca prace budowlane: przebudowa instalacji c.o. wraz ze zmianą lokalizacji kotłowni, przebudowa wod. – kan., wewnętrznej instalacji gazu i instalacji elektrycznej, przebudowa pomieszczeń w budynku wraz z budową nowych schodów w części OSP, w miejscowości Brzezie, gmina Zabierzów".

Przebudowa budynku o kategorii obiektów: IX.

Projektant główny: **mgr inż. arch. Dorota Filipczyk** – posiadająca uprawnienia budowlane do projektowania w specjalności architektonicznej bez ograniczeń, nadane decyzją z dnia 26 maja 1997 r. Nr 65/97, znak: NB.Upr.65/97 oraz wpisana na listę członków Małopolskiej Okręgowej Izby Architektów RP pod numerem MP-0165;

z zachowaniem następujących warunków:

1. Szczególne warunki zabezpieczenia terenu budowy i prowadzenia robót budowlanych:
   a) spełnienie wymagań zawartych w uzgodnieniach branżowych oraz w innych dokonanych uzgodnieniach, pozwoleniach, tzn. roboty należy prowadzić uwzględniając warunki zawarte m.in. w:
      — warunkach zabezpieczenia sieci gazowej z dnia 30 maja 2023 r. znak: PSGKR.0057.763.442.2.23 wydanych przez PSG Sp. z o. o.;
      — postanowieniu Małopolskiego Komendanta Wojewódzkiej Państwowej Straży Pożarnej z dnia 12 lipca 2023 r. znak: WPZ.52840.2.267.2023.3.SB, wyrażającego zgodę na zastosowanie rozwiązań zamiennych w stosunku do wymagań ochrony przeciwpożarowej wskazanych w warunkach technicznych;
   b) roboty budowlane należy wykonać zgodnie z zatwierdzonym projektem, sztuką budowlaną i obowiązującymi przepisami, teren budowy odpowiednio zabezpieczyć;
   c) w związku z art. 75 ust. 4 ustawy z dnia 27 kwietnia 2001 r. - *Prawo ochrony środowiska* (tekst jednolity: Dz. U. z 2022 r. poz. 2556 z późn. zm.) zobowiązuje się inwestora do uwzględnienia ochrony środowiska na obszarze prowadzenia prac, a w szczególności odnowę gleby, zieleni, naturalnego ukształtowania terenu i stosunków wodnych. Dopuszcza się wykorzystanie i przekształcenie elementów przyrodniczych wyłącznie w zakresie określonym w dokonanych uzgodnieniach i warunkach niniejszej decyzji o pozwoleniu na budowę. Przy prowadzeniu robót budowlanych należy uwzględnić obowiązki dotyczące ochrony drzew i krzewów wynikające z ustawy z dnia 16 kwietnia 2004 r. *o ochronie przyrody* (tekst jednolity: Dz. U. z 2022 r. poz. 916 z późn. zm.);
   d) roboty budowlane można rozpocząć jedynie na podstawie decyzji o pozwoleniu na budowę i można je wykonywać tylko na terenie objętym pozwoleniem.
2. Szczegółowe wymagania dotyczące nadzoru na budowie:
   a) Inwestor jest zobowiązany do dokonania czynności. o których mowa w art. 42 ust. 1 i 4 ustawy z dnia 7 lipca 1994 r. – *Prawo budowlane* (tekst jednolity: Dz. U. z 2023 r. poz. 682 z późn. zm.).
   b) Kierownik budowy obowiązany jest do spełnienia wymogów określonych w art. 45a ust. 1 ww. ustawy;

wynikających z art. 36 ust. 1 pkt 1-4, art. 42 ust. 1 i 4 oraz art. 45a ust. 1 ustawy z dnia 7 lipca 1994 r. – *Prawo budowlane* (tekst jednolity: Dz. U. z 2023 r. poz. 682 z późn. zm.).

Obszar oddziaływania obiektu (-ów), o którym mowa w art. 3 pkt 20 ustawy z dnia 7 lipca 1994 r. - *Prawo budowlane* (tekst jednolity: Dz. U. z 2023 r. poz. 682 z późn. zm.), obejmuje działkę nr 142 miejscowości Brzezie, gmina Zabierzów.

UZASADNIENIE

W dniu 12 czerwca 2023 r. Inwestor, reprezentowany przez Pełnomocnika – Panią Agnieszkę Cholewa – Juszczyk, złożył w tut. organie administracji arch. – bud. wniosek o pozwolenie na budowę, którego zakres ostatecznie został sprecyzowany przez Pełnomocnika Inwestora w dniu 21 czerwca 2023 r., co zostało

uwzględnione w sentencji nin. decyzji i na taki zakres inwestycji jest wydawana nin. decyzja pozwolenia na budowę.

W dniu 21 czerwca 2023 r. Pełnomocnik Inwestora uzupełnił również wniosek o pozwolenie na budowę o oświadczenie projektanta posiadającego odpowiednie uprawnienia budowlane, dotyczące możliwości podłączenia projektowanego obiektu budowlanego do istniejącej sieci ciepłowniczej, zgodnie z warunkami określonymi w art. 7b ustawy z dnia 10 kwietnia 1997 r. - *Prawo energetyczne* oraz o oryginał pełnomocnictwa do reprezentowania inwestora w przedmiotowej sprawie.

Po stwierdzeniu kompletności złożonego wniosku o pozwolenie na budowę pod kątem formalnym, tut. organ administracji arch. – bud. wykonał czynności mające na celu ustalenie obszaru oddziaływania dla planowanego zamierzenia inwestycyjnego, a zatem ustalenia stron postępowania, na podstawie przywołanych poniżej przepisów.

Zgodnie z definicją strony postępowania w sprawie pozwolenia na budowę, zawartą w art. 28 ust. 2 ustawy z dnia 7 lipca 1994 r. - *Prawo budowlane*, cyt.: *„stronami w postępowaniu w sprawie pozwolenia na budowę są: inwestor oraz właściciele, użytkownicy wieczyści lub zarządcy nieruchomości znajdujących się w obszarze oddziaływania obiektu"*. Z kolei przez obszar oddziaływania obiektu, zgodnie z art. 3 pkt 20 tej ustawy, należy rozumieć, że jest to: *„teren wyznaczony w otoczeniu obiektu budowlanego na podstawie przepisów odrębnych, wprowadzających związane z tym obiektem ograniczenia w zabudowie tego terenu"*.

Przeprowadzając szczegółową analizę przedmiotowego zamierzenia inwestycyjnego, mając na uwadze zakres planowanych robót budowlanych, sprawdzono normy prawa materialnego, tj. przepisy techniczno - budowlane, w tym przepisy rozporządzenia Ministra Infrastruktury z dnia 12 kwietnia 2002 r. *w sprawie warunków technicznych, jakimi powinny odpowiadać budynki i ich usytuowanie*, które powodowałyby w związku z zaprojektowaną inwestycją ograniczenia w zabudowie terenów w jej otoczeniu. Powyższa analiza uwzględniała możliwości zabudowy terenów nieruchomości sąsiadujących z planowanym zamierzeniem inwestycyjnym, na podstawie przeznaczenia terenu, określonego w miejscowym planie zagospodarowania przestrzennego, zatwierdzonym uchwałą Nr XLVII/454/18 Rady Gminy Zabierzów z dnia 13 lipca 2018 r. *w sprawie miejscowego planu zagospodarowania przestrzennego sołectw Bolechowice, Brzezie, Ujazd i Zelków w Gminie Zabierzów - w części obejmującej tereny od południowej krawędzi drogi powiatowej nr 2128 K w kierunku północnym.*

Po przeprowadzonej analizie tut. organ administracji arch. – bud. stwierdził, że w przedmiotowej sprawie, obszar oddziaływania sprowadza się do terenu objętego inwestycją przez fakt, iż ograniczenie w zabudowie dotyczy jedynie tej działki, na której fizycznie zlokalizowany jest budynek podlegający przebudowie.

Wyznaczając obszar oddziaływania przedmiotowego obiektu, tut. organ administracji arch. – bud. uwzględnił usytuowanie tego obiektu w odniesieniu do działek sąsiednich, jego funkcję, zakres robót budowlanych, przeznaczenie a także możliwy sposób zabudowy terenów znajdujących się w otoczeniu projektowanej inwestycji.

Wobec powyższych ustaleń w dniu 22 czerwca 2023 r., zgodnie z art. 61 § 4 oraz art. 10 § 1 ustawy z dnia 14 czerwca 1960 r. - *Kodeks postępowania administracyjnego*, tut. organ administracji arch. – bud. zawiadomił o planowanym zamierzeniu inwestycyjnym strony postępowania, ustalone zgodnie z dyspozycją art. 28 ust. 2 ustawy z dnia 7 lipca 1994 r. - *Prawo budowlane.*

Jednocześnie tut. organ dokonał również sprawdzenia kompletności dokumentacji projektowej, zgodnie z art. 35 ust. 1 ustawy z dnia 7 lipca 1994 r. - *Prawo budowlane* i na podstawie art. 35 ust. 3 tej ustawy, w dniu 22 czerwca 2023 r. postanowieniem nałożył na Inwestora, działającego za pośrednictwem Pełnomocnika, obowiązek usunięcia wskazanych nieprawidłowości w dokumentacji projektowej, w terminie do dnia 23 sierpnia 2023 r.

W dniu 23 sierpnia 2023 r. (data nadania w placówce pocztowej w dniu 22 sierpnia 2023 r.) Pełnomocnik Inwestora uzupełnił dokumentację projektową, zgodnie z postanowieniem Starosty Krakowskiego z dnia 22 czerwca 2023 r. znak: AB-V.6740.1.185.2023.AJ. Po przeanalizowaniu złożonych w ramach uzupełnienia dokumentów oraz poprawionej dokumentacji projektowej tut. organ stwierdził, że uzupełnienie zostało dokonane poprawnie.

W związku z uzupełnieniem dokumentacji projektowej, tut. organ administracji arch. – bud. w dniu 30 sierpnia 2023 r., przed wydaniem decyzji, na podstawie art. 10 § 1 ustawy z dnia 14 czerwca 1960 r. - *Kodeks postępowania administracyjnego*, zawiadomił strony postępowania znajdujące się w obszarze oddziaływania obiektów, informując o skompletowaniu materiału dowodowego w niniejszej sprawie oraz o możliwości zapoznania się z zebranym materiałem dowodowym (aktami sprawy). Ponadto zgodnie z art. 10 § 1 ww. ustawy, strony zostały również poinformowane o możliwości wypowiedzenia się co do zebranych w przedmiotowej sprawie dowodów i materiałów, w terminie 7 dni od daty otrzymania zawiadomienia. Uwag i wniosków na tym etapie nie złożono.

Zamierzenie budowlane zatwierdzone niniejszą decyzją o pozwoleniu na budowę nie narusza przepisów odrębnych oraz jest zgodne z ustaleniami dotyczącymi przeznaczenia, zasad i warunków zagospodarowania oraz ogólnych zapisów uchwały Nr XLVII/454/18 Rady Gminy Zabierzów z dnia 13 lipca 2018 r. *w sprawie miejscowego planu zagospodarowania przestrzennego sołectw Bolechowice, Brzezie, Ujazd i Zelków w Gminie Zabierzów - w części obejmującej tereny od południowej krawędzi drogi powiatowej nr 2128 K w kierunku północnym.*

Według części rysunkowej planu w skali 1:2 000, stanowiącej załącznik Nr 1 do ww. uchwały, przedmiotowe zamierzenie inwestycyjne zlokalizowane jest w terenie zabudowy usług publicznych, oznaczonym na rysunku planu symbolem „6UP".

Zgodnie z §7 ust. 1 pkt 3 ww. planu miejscowego, cyt.: *„Dla zapewnienia ładu przestrzennego, jego ochrony i kształtowania ustala się następujące zasady: (...) dla istniejącej zabudowy i urządzeń dopuszcza się przebudowę, rozbudowę i nadbudowę oraz zmianę sposobu użytkowania z zachowaniem ustaleń w zakresie sposobów zagospodarowania i warunków zabudowy terenów dla poszczególnych wydzielonych kategorii terenów; w zakresie geometrii dachu dopuszcza się kontynuację istniejącej jego geometrii w przypadku przebudowy, rozbudowy i nadbudowy budynku* (...)". Z kolei zgodnie z §35 ust. 2 pkt 1a, przeznaczenie podstawowe terenu zabudowy usług publicznych, ustala się pod zabudowę usług publicznych z zakresu oświaty i wychowania, opieki społecznej i socjalnej, opieki zdrowotnej, kultury, bezpieczeństwa publicznego.

Zgodnie z danymi zawartymi w projekcie architektoniczno – budowlanym sposób użytkowania budynku nie ulegnie zmianie.

Zatem mając na uwadze powyższe oraz zapisy §7 ust. 1 pkt 3 i §35 ust. 2 pkt 1a ww. planu miejscowego tut. organ stwierdza, że przedmiotowa inwestycja wpisuje się w zakres przeznaczenia podstawowego terenu zabudowy usług publicznych, oznaczonego na rysunku planu symbolem „6UP".

Przedmiotowe zamierzenie inwestycyjne nie powoduje zwiększenia wskaźnika intensywności zabudowy i wskaźnika powierzchni zabudowy oraz nie narusza istniejącego stanu terenów biologicznie czynnych. Forma architektoniczna istniejącego budynku, w tym wysokość budynku, geometria dachu, czy też kolorystyka, zostaje zachowana tak jak w stanie dotychczasowym.

Podsumowując zatem, mając na uwadze powyższe i jak już wcześniej wspomniano, przedmiotowe zamierzenie inwestycyjne jest zgodne i nie narusza ustaleń dotyczących przeznaczenia, zasad i warunków zagospodarowania oraz ogólnych zapisów uchwały Nr XLVII/454/18 Rady Gminy Zabierzów z dnia 13 lipca 2018 r. *w sprawie miejscowego planu zagospodarowania przestrzennego sołectw Bolechowice, Brzezie, Ujazd i Zelków w Gminie Zabierzów - w części obejmującej tereny od południowej krawędzi drogi powiatowej nr 2128 K w kierunku północnym.*

Przedmiotowa inwestycja zlokalizowana jest na obszarze otuliny Tenczyńskiego Parku Krajobrazowego oraz poza obszarami Europejskiej Sieci Ekologicznej „Natura 2000".

Mając na uwadze lokalizację przedsięwzięcia (poza obszarem Europejskiej Sieci Ekologicznej „Natura 2000") oraz biorąc pod uwagę charakter przedsięwzięcia, nie przewiduje się negatywnego oddziaływania planowanego przedsięwzięcia na stan siedlisk przyrodniczych i gatunków chronionych dla ww. obszaru, zarówno na etapie realizacji jak i eksploatacji przedmiotowej inwestycji. Podsumowując powyższe, planowane przedsięwzięcie przed wydaniem nin. decyzji o pozwoleniu na budowę (art. 32 ust. 1 pkt 1 ustawy *Prawo budowlane*) nie wymagało przeprowadzenia oceny oddziaływania przedsięwzięcia na obszar Europejskiej Sieci Ekologicznej „Natura 2000", w myśl art. 59 ust. 2 ustawy z dnia 03 października 2008 r. *o udostępnianiu informacji o środowisku i jego ochronie, udziale społeczeństwa w ochronie środowiska oraz o ocenach oddziaływania na środowisko.*

W ramach prowadzonego postępowania administracyjnego, tut. organ administracji arch. – bud. dokonał również analizy pod kątem oddziaływania przedmiotowej inwestycji na środowisko, gdzie w myśl art. 71 ust. 2 ustawy z dnia 03 października 2008 r. *o udostępnianiu informacji o środowisku i jego ochronie, udziale społeczeństwa w ochronie środowiska oraz o ocenach oddziaływania na środowisko*, przedsięwzięcia wyszczególnione w rozporządzeniu Rady Ministrów z dnia 10 września 2019 r. *w sprawie przedsięwzięć mogących znacząco oddziaływać na środowisko* wymagają uzyskania decyzji o środowiskowych uwarunkowaniach zgody na realizację przedsięwzięcia. Po dokonanej analizie stwierdzono, że przedmiotowe przedsięwzięcie nie zostało zaliczone do przedsięwzięć mogących zawsze oraz mogących potencjalnie znacząco oddziaływać na środowisko.

Zatem przedmiotowe zamierzenie inwestycyjnie nie wymagało uzyskania decyzji o środowiskowych uwarunkowaniach zgody na realizację przedsięwzięcia, na podstawie art. 71 ust. 2 ustawy z dnia 03 października 2008 r. *o udostępnianiu informacji o środowisku i jego ochronie, udziale społeczeństwa w ochronie środowiska oraz o ocenach oddziaływania na środowisko.*

Przedłożony do zatwierdzenia projekt zagospodarowania terenu oraz projekt architektoniczno - budowlany został sporządzony przez osoby uprawnione, legitymujące się wymaganymi uprawnieniami budowlanymi w odpowiednim zakresie i aktualnymi na dzień sporządzenia projektu zaświadczeniami o przynależności do właściwej izby samorządu zawodowego. Zgodnie z art. 34 ust. 3d pkt 3 ustawy z dnia 7 lipca 1994 r. - *Prawo budowlane*, do projektu zagospodarowania terenu oraz projektu architektoniczno – budowlanego dołączono oświadczenie projektanta, o sporządzeniu projektu zagospodarowania terenu i projektu architektoniczno – budowlanego zgodnie z obowiązującymi przepisami i zasadami wiedzy technicznej.

Projekt posiada opinie i uzgodnienia, których obowiązek dołączenia wynika z przepisów odrębnych ustaw, w tym:

— oświadczenie projektanta z dnia 06 czerwca 2023 r. posiadającego odpowiednie uprawnienia budowlane, dotyczące możliwości podłączenia projektowanego obiektu budowlanego do istniejącej sieci ciepłowniczej, zgodnie z warunkami określonymi w art. 7b ustawy z dnia 10 kwietnia 1997 r. - *Prawo energetyczne*;

— uzgodnienie z rzeczoznawcą ds. sanitarno – higienicznych bez uwag w dniu 22 sierpnia 2023 r.;
— uzgodnienie z rzeczoznawcą ds. zabezpieczeń przeciwpożarowych również bez uwag w dniu 17 sierpnia 2023 r.;
— warunki zabezpieczenia sieci gazowej z dnia 30 maja 2023 r. znak: PSGKR.0057.763.442.2.23 wydane przez PSG Sp. z o. o.;
— postanowienie Małopolskiego Komendanta Wojewódzkiej Państwowej Straży Pożarnej z dnia 12 lipca 2023 r. znak: WPZ.52840.2.267.2023.3.SB, wyrażające zgodę na zastosowanie rozwiązań zamiennych w stosunku do wymagań ochrony przeciwpożarowej wskazanych w warunkach technicznych.

Projektant dołączył informację dotyczącą bezpieczeństwa i ochrony zdrowia ze względu na specyfikę projektowanego obiektu budowlanego, uwzględnianej w planie bezpieczeństwa i ochrony zdrowia, o której mowa w art. 20 ust. 1 pkt 1b ustawy z dnia 7 lipca 1994 r. - *Prawo budowlane*.

Projekt zagospodarowania terenu oraz projekt architektoniczno – budowlany został opracowany zgodnie z przepisami, w tym zgodnie z przepisami techniczno – budowlanymi oraz przepisami rozporządzenia Ministra Rozwoju z dnia 11 września 2020 r. *w sprawie szczegółowego zakresu i formy projektu budowlanego*.

Tut. organ informuje, że zgodnie z art. 4 ustawy z dnia 7 lipca 1994 r. - *Prawo budowlane*, cyt.: *„każdy ma prawo zabudowy nieruchomości gruntowej, jeżeli wykaże prawo do dysponowania nieruchomością na cele budowlane, pod warunkiem zgodności zamierzenia budowlanego z przepisami"*. Inwestor wypełnił ten obowiązek przedkładając do wniosku o pozwolenie na budowę oświadczenie, pod rygorem odpowiedzialności karnej, o posiadanym prawie do dysponowania nieruchomością na cele budowlane w zakresie objętym niniejszą decyzją oraz wykazując zgodność zamierzenia budowlanego z przepisami.

Podczas prowadzonego postępowania w sprawie udzielenia pozwolenia na budowę stronom postępowania zapewniono czynny udział w postępowaniu oraz zapewniono im możliwość zapoznania się z aktami sprawy, na każdym etapie postępowania oraz umożliwiono im wypowiedzenie się co do zebranych dowodów i materiałów zgromadzonych w niniejszej sprawie.

Wyjaśnić należy, że organy administracji architektoniczno – budowlanej nie badają prawidłowości przyjętych w projekcie rozwiązań, o ile nie dotyczą zakresu wynikającego z art. 35 ust. 1 ustawy z dnia 7 lipca 1994 r. - *Prawo budowlane*. Za prawidłowość sporządzenia projektu budowlanego, w tym również przyjęte w projekcie rozwiązania, odpowiada projektant i jeżeli istnieje wymóg jego sprawdzenia, również sprawdzający (wyrok Wojewódzkiego Sądu Administracyjnego w Krakowie z dnia 29 października 2021 r., sygn. akt II SA/Kr 888/21).

Wobec spełnienia wymagań określonych w art. 35 ust. 1 oraz w art. 32 ust. 4 ustawy z dnia 7 lipca 1994 r. - *Prawo budowlane*, wypełniając przepis art. 35 ust. 4 tej ustawy - orzeczono jak w sentencji.

Od niniejszej decyzji przysługuje stronom prawo wniesienia odwołania do Wojewody Małopolskiego, 31-156 Kraków, ul. Basztowa 22, za pośrednictwem Starosty Krakowskiego w terminie 14 dni od dnia jej doręczenia.

Zgodnie z art. 127a ustawy z dnia 14 czerwca 1960 r. – *Kodeks postępowania administracyjnego* (tekst jednolity: Dz. U. z 2023 r. poz. 775 z późn. zm.), w trakcie biegu terminu do wniesienia odwołania strona może zrzec się prawa do wniesienia odwołania wobec organu administracji publicznej, który wydał decyzję. Z dniem doręczenia organowi administracji publicznej oświadczenia o zrzeczeniu się prawa do wniesienia odwołania przez ostatnią ze stron postępowania, decyzja staje się ostateczna i prawomocna.

ADNOTACJA DOTYCZĄCA OPŁATY SKARBOWEJ:

Zgodnie z art. 7 pkt 2 i 3 ustawy z dnia 16 listopada 2006 r. *o opłacie skarbowej* (tekst jednolity: Dz. U. z 2022 r. poz. 2142 z późn. zm.), jednostki budżetowe i samorządu terytorialnego zwolnione są z opłaty skarbowej.

z up. STAROSTY
mgr Artur Jaworski
Starszy Inspektor
w Wydziale Architektury

.....
(pieczęć i podpis osoby upoważnionej)

.....
(pieczęć okrągła)

z up. STAROSTY
mgr Artur Jaworski
Starszy Inspektor
w Wydziale Architektury

Decyzja niniejsza jest ostateczna
z dniem 05.10.2023 r.
Kraków, dnia 19.10.2023 r

STAROSTWO POWIATOWE w KRAKOWIE
Wydział Architektury
Referat V Architektoniczno-Budowlany
30-037 Kraków, al. Słowackiego 20
tel. (12) 634-42-70 w. 417, 418, 419, 416

Otrzymują (strony postępowania):

1. Inwestor, reprezentowany przez Pełnomocnika – Panią Agnieszkę Cholewa – Juszczyk (IXO DOM);
2. Ochotnicza Straż Pożarna w Brzeziu, ul. Kluczwody 38, 32-080 Brzezie;
3. AB a/a.

Do wiadomości:

1. Wójt Gminy Zabierzów, ul. Rynek 1, 32-080 Zabierzów.

Pouczenie:

1. Inwestor jest obowiązany zawiadomić o zamierzonym terminie rozpoczęcia robót budowlanych właściwy organ nadzoru budowlanego oraz projektanta sprawującego nadzór nad zgodnością realizacji budowy z projektem.
2. Przed rozpoczęciem robót budowlanych inwestor jest obowiązany:
   1) zapewnić sporządzenie projektu technicznego, z zastrzeżeniem art. 34 ust. 3b ustawy z dnia 7 lipca 1994 r. – Prawo budowlane;
   2) ustanowić kierownika budowy;
   3) ustanowić inspektora nadzoru inwestorskiego, gdy taki obowiązek został określony w niniejszej decyzji pozwolenia na budowę;
   4) przekazać kierownikowi budowy projekt budowlany, w tym projekt techniczny, o ile jest wymagany.
3. Do użytkowania obiektu budowlanego, na budowę, którego wymagane jest pozwolenie na budowę, można przystąpić po zawiadomieniu właściwego organu nadzoru budowlanego o zakończeniu budowy, jeżeli organ ten, w terminie 14 dni od dnia doręczenia zawiadomienia, nie zgłosi sprzeciwu w drodze decyzji (zob. art. 54 ustawy z dnia 7 lipca 1994 r. – Prawo budowlane). Przed przystąpieniem do użytkowania obiektu budowlanego inwestor jest obowiązany uzyskać decyzję o pozwoleniu na użytkowanie, jeżeli na budowę obiektu budowlanego jest wymagane pozwolenie na budowę i jest on zaliczony do kategorii: V, IX-XVI, XVII (z wyjątkiem warsztatów rzemieślniczych, stacji obsługi pojazdów, myjni samochodowych i garaży do pięciu stanowisk włącznie), XVIII (z wyjątkiem obiektów magazynowych: budynki składowe, chłodnie, hangary i wiaty, a także budynków kolejowych: nastawnie, podstacje trakcyjne, lokomotywownie, wagonownie, strażnice przejazdowe i myjnie taboru kolejowego), XX, XXII (z wyjątkiem placów składowych, postojowych i parkingów), XXIV (z wyjątkiem stawów rybnych), XXVII (z wyjątkiem jazów, wałów przeciwpowodziowych, opasek i ostróg brzegowych oraz rowów melioracyjnych), XXVIII-XXX (zob. art. 55 ust. 1 pkt 1 ustawy z dnia 7 lipca 1994 r. – Prawo budowlane).
4. Inwestor może przystąpić do użytkowania obiektu budowlanego przed wykonaniem wszystkich robót budowlanych pod warunkiem uzyskania decyzji o pozwoleniu na użytkowanie wydanej przez właściwy organ nadzoru budowlanego (zob. art. 55 ust. 1 pkt 3 ustawy z dnia 7 lipca 1994 r. – Prawo budowlane).
5. Inwestor zamiast dokonania zawiadomienia o zakończeniu budowy może wystąpić z wnioskiem o wydanie decyzji o pozwoleniu na użytkowanie (zob. art. 55 ust.2 ustawy z dnia 7 lipca 1994 r. – Prawo budowlane).
6. Przed wydaniem decyzji w sprawie pozwolenia na użytkowanie obiektu budowlanego właściwy organ nadzoru budowlanego przeprowadzi obowiązkową kontrolę budowy zgodnie z art. 59a ustawy z dnia 7 lipca 1994r. – Prawo budowlane (zob. art. 59 ust. 1 ustawy z dnia 7 lipca 1994 r. – Prawo budowlane). Wniosek o udzielenie pozwolenia na użytkowanie stanowi wezwanie właściwego organu do przeprowadzenia obowiązkowej kontroli budowy (zob. art. 57 ust. 6 ustawy z dnia 7 lipca 1994 r. – Prawo budowlane).

iXo DOM
Agnieszka Cholewa-Juszczyk
RYNEK 17 32-065 NOWA GÓRA
NIP 628-209-04-76 REGON 38 26 67 076
www.ixoprojekt.pl biuro@ixoprojekt.pl
tel. 512 197 659 512 197 649 12445 84 54

PROJEKT egz. nr 3

INWESTOR:	**GMINA ZABIERZÓW** ul. Rynek 1, 32-080 Zabierzów
NAZWA ZAMIERZENIA BUDOWLANEGO:	Przebudowa budynku zlokalizowanego w Brzeziu przy ul. Kluczwody na dz. nr 142 obejmująca prace budowlane: przebudowa instalacji co wraz ze zmianą lokalizacji kotłowni, przebudowa wod-kan, wewnętrznej inst. gazu i inst. elektrycznej, ~~budowa przyłącza ks, budowa przyłącza wody~~, przebudowa pomieszczeń w budynku wraz z budową nowych schodów w części OSP
ADRES I KATEGORIA OBIEKTU BUDOWLANEGO:	**Brzezie ul. Kluczwody** , dz. 142, obręb **0003 Brzezie**, jedn.ew. **120616_2 Zabierzów** Kategoria obiektu budowlanego: **IX**

mgr inż. arch. Dorota Filipczyk
uprawnienia budowlane do projektowania w specyalności architektonicznej
bez ograniczeń. NB. UPR. 65/97

ZESPÓŁ AUTORSKI

Projektant:	Uprawnienia	Podpis/pieczątka
Projektant: mgr inż. arch. **Dorota Filipczyk**		
Sprawdzający: mgr inż. arch. **Dorota Ver**		
Projektant: mgr inż. **Agnieszka Rusiniak**		
Sprawdzający: mgr inż. **Joanna Zemlak**		

Data opracowania: maj 2023

zup. STAROSTY
mgr Artur Jaworski
Starszy Inspektor
w Wydziale Architektury

Projekt zagospodarowania działki / terenu
Projekt architektoniczno – budowlany
zatwierdzony w decyzji pozwolenia na budowę
Nr AB.V.1.906.2023 z dnia 14-09-2023

STAROSTWO POWIATOWE w KRAKOWIE
Wydział Architektury
Referat V Architektoniczno-Budowlany
30-037 Kraków, al. Słowackiego 20
tel. (12) 634-42-70 w. 417, 418, 419, 416

STAROSTWO POWIATOWE w KRAKOWIE
STAROSTWO POWIATOWE w KRAKOWIE
Wydział Architektury
Referat V Architektoniczno-Budowlany
30-037 Kraków, al. Słowackiego 20
tel. (12) 634-42-70 w. 417, 418, 419, 416

IXO DOM
Agnieszka Cholewa-Juszczyk
RYNEK 17 32-065 NOWA GÓRA
NIP 628-209-04-76 REGON 38 26 67 076
www.ixoprojekt.pl biuro@ixoprojekt.pl
tel. 512 197 659 512 197 649 12445 84 54

I. PROJEKT ZAGOSPODAROWANIA TERENU

INWESTOR:	***GMINA ZABIERZÓW*** *ul. Rynek 1, 32-080 Zabierzów*
NAZWA ZAMIERZENIA BUDOWLANEGO:	*Przebudowa budynku zlokalizowanego w Brzeziu przy ul. Kluczwody na dz. nr 142 obejmująca prace budowlane: przebudowa instalacji co wraz ze zmianą lokalizacji kotłowni, przebudowa wod-kan, wewnętrznej inst. gazu i inst. elektrycznej, ~~budowa przyłącza ks, budowa przyłącza wody~~, przebudowa pomieszczeń w budynku wraz z budową nowych schodów w części OSP*
ADRES I KATEGORIĄ OBIEKTU BUDOWLANEGO:	***Brzezie ul. Kluczwody*** *, dz. 142, obręb* ***0003 Brzezie,*** *jedn.ew.* ***120616_2 Zabierzów*** *Kategoria obiektu budowlanego:* ***IX***

mgr inż. arch. Dorota Filipczyk
uprawnienia budowlane do projektowania
bez ograniczeń w specjalności architektonicznej
NB. UPR. ...

ZESPÓŁ AUTORSKI

Projektant:	*Uprawnienia*	*Podpis/pieczątka*
Projektant: *mgr inż. arch.* ***Dorota Filipczyk***		
Sprawdzający: *mgr inż. arch.* ***Dorota Vere***		
Projektant: *mgr inż.* ***Agnieszka Rusiniak***		
Sprawdzający: *mgr inż.* ***Joanna Zemlak***		

Data opracowania: maj 2023

IXO DOM
Agnieszka Cholewa-Juszczyk
RYNEK 17 32-065 NOWA GÓRA
NIP 628-209-04-76 REGON 38 26 67 076
www.ixoprojekt.pl biuro@ixoprojekt.pl
tel. 512 197 659 512 197 649 12445 84 54

OŚWIADCZENIA PROJEKTANTÓW, UPRAWNIENIA BUDOWLANE I ZAŚWIADCZENIA O WPISIE DO IZBY

INWESTOR:	***GMINA ZABIERZÓW*** *ul. Rynek 1, 32-080 Zabierzów*
NAZWA ZAMIERZENIA BUDOWLANEGO:	*Przebudowa budynku zlokalizowanego w Brzeziu przy ul. Kluczwody na dz. nr 142 obejmująca prace budowlane: przebudowa instalacji co wraz ze zmianą lokalizacji kotłowni, przebudowa wod-kan, wewnętrznej inst. gazu i inst. elektrycznej, ~~budowa przyłącza ks, budowa przyłącza wody~~, przebudowa pomieszczeń w budynku wraz z budową nowych schodów w części OSP*
ADRES I KATEGORIĄ OBIEKTU BUDOWLANEGO:	***Brzezie ul. Kluczwody** , dz. 142, obręb **0003 Brzezie**,* *jedn.ew. **120616_2 Zabierzów*** *Kategoria obiektu budowlanego:* **IX**

mgr inż. arch. Dorota Filipc
uprawnienia budowlane do projektowania w specjalności architektonicznej bez ograniczeń. NB/UPR. 65/97

1. Oświadczenia projektantów.
2. Uprawnienia i przynależność do izb inżynierskich:
mgr inż. arch. ***Dorota Filipczyk***
mgr inż. arch. ***Dorota Verey***
mgr inż. ***Agnieszka Rusiniak***
mgr inż. ***Joanna Zemlak***

Data opracowania: maj 2023

CZĘŚĆ OPISOWA DO ZAGOSPODAROWANIA DZIAŁKI

INWESTOR:	***GMINA ZABIERZÓW*** *ul. Rynek 1, 32-080 Zabierzów*
NAZWA ZAMIERZENIA BUDOWLANEGO:	*Przebudowa budynku zlokalizowanego w Brzeziu przy ul. Kluczwody na dz. nr 142 obejmująca prace budowlane: przebudowa instalacji co wraz ze zmianą lokalizacji kotłowni, przebudowa wod-kan, wewnętrznej inst. gazu i inst. elektrycznej, ~~budowa przyłącza ks, budowa przyłącza wody~~, przebudowa pomieszczeń w budynku wraz z budową nowych schodów w części OSP*
ADRES I KATEGORIĄ OBIEKTU BUDOWLANEGO:	***Brzezie ul. Kluczwody*** *, dz. 142, obręb* ***0003 Brzezie****, jedn.ew.* ***120616_2 Zabierzów*** *Kategoria obiektu budowlanego:* ***IX***

Data opracowania: maj 2023

I. CZĘŚĆ OPISOWA DO ZAGOSPODAROWANIA DZIAŁKI

1. PRZEDMIOT ZAMIERZENIA BUDOWLANEGO

Zamierzenie inwestycyjne polegać będzie na : Przebudowa budynku usługowego zlokalizowanego w Brzeziu przy ul. Kluczwody na dz. nr 142 obejmująca prace budowlane: przebudowa instalacji co wraz ze zmianą lokalizacji kotłowni, przebudowa wod-kan, wewnętrznej inst. gazu i inst. elektrycznej, przebudowa pomieszczeń w budynku wraz z budową nowych schodów w części OSP.

Podstawą opracowania były:

- *Pomiary sporządzone na działce w obecności Inwestora.*
- *Mapa do celów projektowych w skali 1:500.*
- *Wypis z miejscowego planu Gminy Zabierzów*

2. ISTNIEJĄCY STAN ZAGOSPODAROWANIA DZIAŁKI

Nieruchomość położona jest w miejscowości Brzezie oznaczona numerem ewidencyjnym 142, obr. 0003 Rząska, jedn. ewid. 120616_2 Zabierzów o łącznej powierzchni 0,1200 ha. Teren działek stanowi użytek oznaczony jako „Bi".Lz, Lz IV

Budynek znajdujący się przy ulicy Kluczwody 38 w Brzeziu gm. Zabierzów na działce nr 142. Składa się z czterech części połączonych ze sobą funkcyjnie. Był budowany w różnych okresach. Budynek posiada trzy kondygnacje nadziemne, jednak nie są one względem siebie na tych samych poziomach. W części północnej na parterze i I piętrze znajdują się pomieszczenia OSP Brzezie. Na parterze w części środkowej znajduje się klub seniora. Na parterze w części południowej znajdują się pomieszczenia gospodarcze, względem strony południowej i zachodniej budynku. Na I i II piętro prowadzi klatka schodowa zlokalizowana między OSP i klubem seniora. Na pierwszym piętrze znajduje się duża sala świetlicowa, z podwyższeniem. Poniżej podwyższenia znajduje się kuchnia, do której prowadzą schody z południowej części sali świetlicy.

Na II piętrze w północnej części budynku, znajdują się dwie przechodnie sale świetlicowe. W południowej części znajduje się strych. Nad salą świetlicową na III piętrze znajduje się drugie pomieszczenie strychowe. Dostęp do niego jest tylko poprzez wejście z dachu. Przy klatce schodowej zarówno na I, jak i na II piętrze znajdują się sanitariaty.

Od strony zachodniej działka przylega bezpośrednio do działki drogowej 243 (ul. Kluczwody). Obecnie przedmiotowa działka jest zabudowana tylko przedmiotowym budynkiem.

Budynki przeznaczone do rozbiórki: brak.

Budynek posiada prostą bryłę opartą na rzucie prostokąta, przykryty dachami jednospadowymi o kącie nachylenia 8 i 12stopni –bez zmian.

Wejście do budynku znajduje się od strony zachodniej jest to elewacja frontowa . ***Długość tej elewacji wynosi 37,27 m.*** *Dojście do budynku oraz dojazd są utwardzone i przebiegają po działce inwestora 142, która bezpośrednio przylega do działek nr 243 droga ul. Kluczwody .*

Budynek jest usytuowany w odległościach zgodnych z podanymi na rysunku pt. „Projekt zagospodarowania działki ". Odległość od obiektów budowlanych i innych urządzeń na przedmiotowej i przyległych parcelach, są zgodne z warunkami technicznymi.

Budynek *zlokalizowany w odległości:*

- *od 23,22-do 7,43 m od granicy z działką 50/2 (strona północna, działka niezabudowana).*
- *od 2,5 –do 5,38m od granicy z działką 50/2(strona północna, działka niezabudowana).*
- *od 2,42-do 3,48 m od granicy z działką 154 (strona południowa, działka drogowa)*
- *od 5,07-do 6,02 m od granicy z działką 243 (strona zachodnia, działka drogowa)*

3. PROJEKTOWANE ZAGOSPODAROWANIE TERENU

3.1. Urządzenie budowlane wraz z obiektami budowlanymi.

Przebudowa budynku obejmująca prace budowlane: przebudowa instalacji co wraz ze zmianą lokalizacji kotłowni, przebudowa wod-kan, wewnętrznej inst. gazu i inst. elektrycznej, przebudowa pomieszczeń w budynku wraz z budową nowych schodów w części OSP.

Poziom piwnic: powstanie nowa kotłownia. Na poziomie parteru budowa nowych ścinek działowych w pom. gosp

podział pom 1.4 na wc z prysznicem. Budowa nowych schodów w części OSP. Projektuje się wydzielenie w część kl. schodowej pom. gospodarczego. Poziom I piętra : zamurowanie ściany . na poziomie piwnic, parteru I i II pietra projektuje się wymianę poszczególnych drzwi na EI 30 . W opracowaniu nie projektuje się nowych urządzeń budowlanych.

3.2 Sposób odprowadzania lub oczyszczania ścieków.

Ścieki sanitarne będą odprowadzane do sieci kanalizacyjnej wg. warunków nr DT.WTP.446.2022.MB z dnia 28.11.2022

Za pośrednictwem projektowanego odcinka zew. inst. kan. sanitarnej nie objętej wnioskiem, a następnie poprzez projektowany. przyłącz kan. sanitarnej (nie objęty wnioskiem –realizacja na podstawie art. 29a Prawa budowlanego)

3.3 Istniejąca komunikacja wewnętrzna (dojścia, opaski wokół budynku i miejsce gromadzenia odpadów) .

Istniejące utwardzenie – dojście do budynku oraz dojazd i istniejący wjazd na działkę odbywa się z działki 243 ul. Kluczwody – zgodnie z projektem zagospodarowania działki.

Dojazd i dojście stanowi utwardzony teren. Woda opadowa z tego terenu jest odprowadzana poprzez odpowiednie spadki na działkę inwestora. Spadek utwardzonych powierzchni do 5 % na teren trawiasty przedmiotowej działki.

Wokół budynku jest istniejąca opaskę z kostki brukowej

Miejsce gromadzenia odpadów – utwardzone, zlokalizowane przy komunikacji wewnętrznej, we wschodnie części działki. Dokładna lokalizacja na zag.dz.- rys.Z1.

Łączna powierzchnia istniejącego terenu utwardzonego na działce wynosi : **274,70m²** .

Dla przedmiotowej zabudowy przewidziano 5 stanowiska postojowe o wymiarach 2,50x5,00m każde, oraz 1 dla osób niepełnosprawnych znajduje się one na działce nr 251 - dokładne odległości pokazano na zagospodarowaniu działki, rys. Z1. (wg. odrębnego opracowania)

3.4 Zjazd na działkę/ połączenie komunikacyjne.

Zjazd na działkę odbywa się z ul. Kluczwody. Istniejącym połączeniem komunikacyjnym.

3.5 Parametry techniczne sieci i urządzeń uzbrojenia terenu.

Budynek wyposażony jest w następujące instalacje:

- wodociągową,
- kanalizacji sanitarnej,
- elektryczna,
- gazową,

Do budynku projektuje się wykonanie nowych przyłączy do południowej części budynku :

- projektowany przyłącz wody (wg. art. 29a Prawa budowlanego)
- projektowana studzienka ks (wg. art. 29a Prawa budowlanego)
- projektowany przyłącz kanalizacji sanitarnej (wg. art. 29a Prawa budowlanego)
- projektowany zew. odcinek wew. instalacji kanalizacji sanitarnej (wg projektu technicznego)-nie objęty wnioskiem wg art. 29 ust.4 pkt.3d

3.6 Konstrukcja i technologia, utwardzonej nawierzchni, stanowiącej komunikację wewnętrzną.

Istniejąca nawierzchnia z kostki brukowej

Odwodnienie powierzchniowe komunikacji wewnętrznej.

Odwodnienie powierzchniowe z terenów utwardzonych działki 142 istniejące wykonane poprzez wykształcone spadki podłużne i poprzeczne . Zgodnie Rozporządzenie Ministra Gospodarki Morskiej I Żeglugi Śródlądowej[1)]
Z Dnia 12 Lipca 2019 r. § 11pkt 4 wprowadzanie ścieków do wód lub do ziemi w ilości nieprzekraczającej łącznie 5 m3 na dobę.

3.7 Ukształtowanie terenu i układ zieleni

Istniejące ukształtowanie terenu i istniejący układ zielni bez zmian zgodnie z PZT

4. ***Zestawienie powierzchni.***- *bez zmian*

Powierzchnia całej działki	***1200,0*** *m²*
Powierzchnia działki w 5 UP	*785,7*
powierzchnia ***zabudowy*** *budynku*	*308,20 m²*
Istniejąca komunikacja wewnętrzna	*274,7 m²*
Razem teren zainwestowany	***582,9m²***
Pozostały teren zielony	***202,8 m²***

POWIERZCHNIA DZIAŁKI ORAZ WSKAŹNIKI ZABUDOWY I ZAINWESTOWANIA.

Według wypisu z miejscowego planu dla terenu 5 UP :

- ***Maksymalny wskaźnik powierzchni zabudowy - 60%***

liczony wg wzoru: Pz/Pdzx100%

Pz- *powierzchnia* ***zabudowy =308,2, m²***

Pdz- *powierzchnia działki* ***=785,7 m²***

308,2 m² / 785,7 m² x 100%= 39,3%

- ***Wskaźnik intensywności zabudowy min-0,1 max -1,2***

Pz- *powierzchnia* ***całkowita =1137,0 m²***

Pdz- *powierzchnia działki* ***=785,7 m²***

1137,0 m² / 785,7 m² =1,44%

- ***Minimalny wskaźnik powierzchni biologicznie – bez zmian***

5. ***Inne informacje i dane.***

- *Działki 142 leży w obrębie ewidencyjnym 0003 Brzezie i znajduje się granicach gminy Zabierzów .*
- *Działki nie figurują w rejestrze zabytków. Nie jest wymagane uzyskanie opinii konserwatorskiej.*
- *Działki posiadają użytek gruntowy oznaczony w rejestrze ewidencji jako* ***„Bi"****, uzyskano decyzję o wyłączeniu z produkcji rolnej terenu.*
- *Teren położony jest po za terenami osuwiskowymi oraz terenami zagrożonymi osuwaniem mas ziemnych.*
- *Teren inwestycji nie jest narażony na niebezpieczeństwo powodzi.*
- *Teren działki 142 w obrębie ewidencyjnym Brzezie położony jest poza obszarem i terenem górniczym.*
- ***Na planowanej komunikacji wewnętrznej oraz stanowiskach postojowych, liczba ewentualnie parkujących czy przemieszczających się samochodów, nie będzie generowała dużego zanieczyszczenia, tak jak w przypadku dróg zbiorczych – w związku z powyższym nie jest wymagane podczyszczanie ścieków opadowych z ciągów komunikacyjnych (wg. odrębnego opracowania)***
- *Lokalizacja inwestycji nie narusza ustawy o ochronie środowiska i zdrowia ludzi – planowane zagospodarowanie terenu zapewnia zachowanie jego walorów krajobrazowych . Inwestycja nie kwalifikuje się do przedsięwzięć mogących potencjalnie znacząco i zawsze znacząco oddziaływać na środowisko. Teren inwestycji znajduje się poza obszarem „NATURA 2000" i nie będzie oddziaływać na ten teren.*
- *Planowana inwestycja nie narusza uzasadnionych i prawem chronionych interesów osób trzecich.*

6. Warunki ochrony przeciwpożarowej.

6.1 Informacje o powierzchni zabudowy, wysokości i liczbie kondygnacji.

Wysokość budynku służąca do przyporządkowania temu budynkowi odpowiednich wymagań z zakresu ochrony przeciwpożarowej, mierzona od poziomu terenu przy najniżej położonym wejściu do budynku lub jego części, znajdującym się na pierwszej kondygnacji nadziemnej do górnej powierzchni najwyżej położonego stropu, łącznie z grubością izolacji cieplnej i warstwy ją osłaniającej, wynosi (11,37 m).

Warunki techniczno-użytkowe budynku:

Powierzchnia zabudowy - 308,20 m2

Powierzchnia wewnętrzna - 894,10 m2

Powierzchnia użytkowa - 636,9 m2

Kubatura brutto (zewnętrzna) - 2491,25 m3

Wysokość budynku: niski (N) - 11,37 m

Liczba kondygnacji:

- 3 kondygnacje nadziemne oraz poddasze nieużytkowe.

– 4 kondygnacje nadziemne (parter, I piętro, II piętro oraz poddasze nieużytkowe) część OSP Brzezie

6.2 Informacje o klasyfikacji pożarowej z uwagi na przeznaczenie i sposób użytkowania.

Przedmiotowy budynek z uwagi na przeznaczenie i sposób użytkowania zaliczony jest do obiektów użyteczności publicznej i przeznaczony jest na budynek wielofunkcyjny. Na kondygnacjach nadziemnych znajdować się będą typowe pomieszczenia dla budynku wielofunkcyjnego, OSP Brzezie, klub seniora, świetlica, w których określa się możliwość przebywania ok 100 osób. W obiekcie nie przewiduje się pomieszczeń przewidzianych dla jednoczesnego ponad 50 osób.

6.3 Informacje o klasie odporności pożarowej oraz odporności ogniowej i stopniu rozprzestrzeniania ognia przez ściany zewnętrzne i dachy.

Dla budynku niskiego zaliczonego do kategorii zagrożenia ludzi ZL III wymagana jest klasa „C" odporności pożarowej. Poszczególne elementy budynku powinny odpowiadać poniżej podanej minimalnej odporności ogniowej, określonej w minutach:

Klasa odporności pożarowej budynku	Klasa odporności ogniowej elementów budynku[4]					
	główna konstrukcja nośna	konstrukcja dachu	strop[1]	ściana zewnętrzna[1], [2],	ściana wewnętrzna[1],	przekrycie dachu[3],
1	2	3	4	5	6	7
„C"	R 60	R 15	REI 60	EI 30 (o↔i)	EI 15	RE 15

Oznaczenia w tabelach:

R -nośność ogniowa (w minutach), określona zgodnie z Polską Normą dotyczącą zasad ustalania klas odporności ogniowej elementów budynku,

E -szczelność ogniowa (w minutach), określona jw.,

14a

I -izolacyjność ogniowa (w minutach), określona jw.,

(-)-nie stawia się wymagań.

1) Jeżeli przegroda jest częścią głównej konstrukcji nośnej, powinna spełniać także kryteria nośności ogniowej

(R) odpowiednio do wymagań zawartych w kol. 2 i 3 dla danej klasy odporności pożarowej budynku.

2)Klasa odporności ogniowej dotyczy pasa międzykondygnacyjnego wraz z połączeniem ze stropem.

3)Wymagania nie dotyczą naświetli dachowych, świetlików, lukarn i okien połaciowych (z zastrzeżeniem § 218 WT), jeśli otwory w połaci dachowej nie zajmują więcej niż 20% jej powierzchni; nie dotyczą także budynku,

w którym nad najwyższą kondygnacją znajduje się strop albo inna przegroda, spełniająca kryteria określone

w kol. 4.

4)Klasa odporności ogniowej dotyczy elementów wraz z uszczelnieniami złączy i dylatacjami.

Elementy budynku:

▯ GŁÓWNA KONSTRUKCJA: murowana oparta na ścianach i stropach żelbetowych.

▯ FUNDAMENTY: kamienne, ceglane oraz żelbetowe wylewane na mokro, ściany fundamentowe kamienne, ceglane oraz żelbetowe - w zależności od ich lokalizacji.

▯ ŚCIANY ZEWNĘTRZNE: pustak, cegła - w zależności od ich lokalizacji. Ocieplenie: styropian.

▯ ŚCIANY WEWNĘTRZNE:

o konstrukcyjne: pustak, cegła;

o działowe: parteru- cegła lub pustaki pianowe; piętro I i II pustak pianowy oraz z płyt G-K na ruszcie stalowym, wypełnionych wełną mineralną.

▯ STROPY: płyta żelbetowa;

o Strop nad kotłownią zostanie zabezpieczony systemowo do klasy REI 60 odporności ogniowej;

o Strop nad parterem (pom nr 1.10 – 1.12) prefabrykowany zostanie zabezpieczony systemowo do klasy EI 60 odporności ogniowej.

o Strop nad I piętrem – żelbetowy

o Strop nad II piętrem - żelbetowy

▯ SCHODY : żelbetowe, dwubiegowe ze spocznikami.

▯ DACH:

o konstrukcja: drewniana jednospadowa, w układzie krokwiowo-płatwiowym z attykami,

o przekrycie: dach dwuspadowy o kącie nachylenia głównych połaci

12°pokryty pokryty blachą.

Ww. elementy spełniają wymagania klasy odporności ogniowej oraz klasę reakcji na ogień NRO z wyłączeniem drewnianej konstrukcji dachu.

Spełnienie wymagań elementów budynku:

▯ Główna konstrukcja nośna: Zgodnie z analizą konstrukcyjną główna konstrukcja nośna budynku spełnia wymagania klasy odporności ogniowej co najmniej R 60. Wyjątek stanowi strop nad parterem nad pomieszczeniem nr 1.10-.1.12, który pełni funkcję elementu głównej konstrukcji nośnej - niespełnione wymaganie § 216 ust. 1 WT. W tym przypadku strop spełnia wymagania klasy REI 15 odporności ogniowej. Zgodnie z przyjętą koncepcją strop od dołu zostanie zabezpieczony systemowo do klasy R 15 EI 60 odporności ogniowej – <u>uzyskano odstępstwo w tym zakresie;</u>

▯ Konstrukcja i przekrycie dachu: Klasa odporności ogniowej konstrukcji (R 15) i przekrycia dachu (RE 15) nie spełnia wymagań co do wymaganej klasy odporności ogniowej oraz klasy reakcji na ogień - niespełnione wymaganie § 216 ust. 1 i 2 WT - <u>uzyskano odstępstwo w tym zakresie;</u>

▯ *Ściany wewnętrzne: Ściany wewnętrzne będą spełniały wymaganą klasę EI 15 odporności ogniowej. Klasa odporności ogniowej przegród wewnętrznych oddzielających pomieszczenia przewidziane na pobyt ludzi od dróg komunikacji ogólnej oraz od innych pomieszczeń (dla których nie jest prowadzone przejście ewakuacyjne) będzie nie mniejsza niż EI 15.*

▯ *Ściany zewnętrzne: Ściany będą spełniały wymaganą klasę EI 30 odporności ogniowej w zakresie pasa międzykondygnacyjnego wraz z połączeniem ze stropem.*

▯ *Schody: Klasa odporności ogniowej konstrukcji schodów w budynku jest równa co najmniej R 60. Biegi i spoczniki schodów w klatkach chodowych są wykonane w konstrukcji żelbetowej jako niepalne. Wyjątek stanowią schody wewnętrzne, które służą pokonaniu różnic poziomów w pomieszczeniach – wejścia na podwyższenia. Dla nich brak jest zapewniania klasy odporności ogniwowej oraz klasy reakcji na ogień (schody drewniane) - niespełnione wymaganie § 249 ust. 3 WT - uzyskano odstępstwo w tym zakresie;*

6.4 Informacje o występowaniu zagrożenia wybuchem, w tym informacje dotyczące pomieszczeń zagrożonych wybuchem oraz stref zagrożenia wybuchem w przestrzeni zewnętrznej.

W budynku nie będą magazynowane ani składowane materiały wybuchowe.

W obiekcie i na terenie przyległym nie są prowadzone procesy technologiczne z użyciem materiałów mogących wytworzyć mieszaniny wybuchowe (gazy i ciecze palne), jak również procesy, w których powstawałby pył palny (cięcie, szlifowanie). Zgodnie z przeznaczeniem obiektu, w przedmiotowym budynku nie są przetwarzane lub wykorzystywane substancje klasyfikowane jako materiały niebezpieczne pożarowo ani inne materiały, których sposób składowania, przetwarzania lub innego wykorzystania może spowodować powstanie pożaru. Nie stosuje się gazów palnych, cieczy palnych o temperaturze zapłonu poniżej 55°C, ani materiałów, których sposób składowania, przetwarzania lub innego wykorzystania może spowodować powstanie pożaru.

W obiekcie nie występują pomieszczenia zagrożone wybuchem oraz na terenie przyległym nie wyznacza się przestrzeni zagrożonych wybuchem. Nie wyznacza się również stref zagrożenia wybuchem. W budynku nie przewiduje się instalacji gazowej.

6.5 Informacje o usytuowaniu z uwagi na bezpieczeństwo pożarowe, w tym informacje o odległościach od sąsiadujących obiektów budowlanych, działek lub terenów oraz parametrach wpływających na odległości dopuszczalne.

Budynek zbudowany został jako wolnostojący, się przy ulicy Kluczwody 38 w Brzeziu gm. Zabierzów na działce nr 142.

Budynek zlokalizowany w odległości:

- *od 23,22-do 7,43 m od granicy z działką 50/2 (strona północna, działka niezabudowana);*
- *od 2,50 – do 5,38 m od granicy z działką 50/2 (strona wschodnia, działka niezabudowana);*
- *od 2,42 - do 3,48 m od granicy z działką 154 (strona południowa, działka drogowa);*
- *od 5,07 - do 6,02 m od granicy z działką 243 (strona zachodnia, działka drogowa).*

Od strony sąsiadujących budynków zachowano następujące odległości:

- *w kierunku północnym brak zabudowy;*
- *w kierunku południowym:*
  - *budynek gospodarczy, dz. nr 156 – 14,92 m.*
- *w kierunku zachodnim:*
  - *budynek mieszkalny, dz. nr 250/54 – 39,26 m.*
  - *budynek typu silos lub budynek magazynowy, dz. nr 250/55 – 15,60 m.*
- *w kierunku wschodnim:*
  - *budynek gospodarczy (g1), dz. nr 147 – 17,10 m.*
  - *mieszkalny dz. nr 143 – 18,05 m..*

14c

6.6 *Informacje o przygotowaniu obiektu budowlanego i terenu do prowadzenia działań ratowniczych.*

6.6.1 Zaopatrzenie w wodę do zewnętrznego gaszenia pożaru

Wymagana ilość wody do zewnętrznego gaszenia pożaru wynosi 10 dm3/s i powinno być zapewniona hydrantów o średnicy DN 80 mm. Zaopatrzenie w wodę do zewnętrznego gaszenia pożaru stanowią hydranty zewnętrzne umieszczone na wiejskiej/miejskiej sieci wodociągowej. Zapewnienie zewnętrznego zaopatrzenia wodnego realizowane jest z dwóch hydrantów zewnętrznych, oddalonych od obiektu do 75 m oraz 150 m. Najbliżej zlokalizowany hydrant zewnętrzny znajduje się przy dz. nr 250/55 w odległości ok. 14,9 m od ściany zachodniej, zewnętrznej przedmiotowego budynku.

6.6.2 Droga pożarowa

Do budynku nie jest wymagane doprowadzenie drogi pożarowej.

6.7 *Informacje o rozwiązaniach zamiennych w stosunku do wymagań ochrony przeciwpożarowej, zastosowanych na podstawie zgody, o której mowa w art. 6c pkt 1 lub 2 ustawy z dnia 24 sierpnia 1991 r. o ochronie przeciwpożarowej, w zakresie rozwiązań objętych projektem zagospodarowania działki lub terenu.*

Postanowienie MKW PSP w Krakowie, znak WPZ.52840.2.267.2023.3.SB

Zastosowane rozwiązania zamienne:

1. Zamknięcie klatki schodowej drzwiami o klasie EI 30 odporności ogniowej, zgodnie z częścią graficzną ekspertyzy technicznej.

2. Zamknięcie pomieszczenia technicznego nr 0.2 drzwiami o klasie EI 60 odporności ogniowej, zgodnie z częścią graficzną opracowania.

3. Zamknięcie wyjścia na strych nieużytkowy drzwiami o klasie EI 30 odporności ogniowej, zgodnie z częścią graficzną ekspertyzy technicznej.

4. Wykonanie instalacji awaryjnego oświetlenia ewakuacyjnego na wszystkich drogach komunikacji ogólnej służących ewakuacji oraz w pomieszczeniach 2.4 oraz 2.8 zgodnie z aktualnie obowiązującym standardem o ponadnormatywnej wartości natężenia światła co najmniej 2 lx.

5. Zwiększenie o 100%, w stosunku do obowiązujących wymagań, jednej jednostki masy środka gaśniczego zawartego w gaśnicach przypadającego na każde 100 m2 powierzchni strefy pożarowej.

6. Wyposażenie całego budynku (z wyłączeniem pomieszczenia garażu OSP) w autonomiczne czujki dymu z sygnalizatorem akustycznym.

7. Zabezpieczenie w miejscach dostępnych, palnej konstrukcji dachu środkami ogniochronnymi do wymaganej klasy reakcji na ogień.

8. Zabezpieczenie stropu nad pomieszczeniem 1.10-1.12 do klasy R 15 EI 60 odporności ogniowej.

9. Zabezpieczenie stropu nad pomieszczeniem kotłowni do klasy REI 60 odporności ogniowej..

7 *Inne dane wynikające ze specyfiki, charakteru i stopnia skomplikowania obiektu budowlanego.*

- ***Sposób odprowadzenia wód opadowych***
  Na przedmiotowym terenie nie ma możliwości odprowadzenia wody opadowej do kanalizacji ogólnospławnej. W związku z powyższym wody opadowe z dachu budynku odprowadzane będą przez rynny i rury za pomocą odpowiednich spadków , na nieutwardzony teren posesji Inwestora i w sposób naturalny wchłonięte do gruntu.

- Działka nie figuruje w rejestrze zabytków. Nie jest wymagane uzyskanie opinii konserwatorskiej.

Grunt jest w stanie przyjąć wszystkie wody opadowe, nie zmieni to stosunków wodnych na działkach sąsiednich. Inwestycja nie spowoduje zmiany naturalnego spływu wód opadowych.
Wody opadowe z komunikacji wewnętrznej , zlokalizowanej na działce 142 poprzez odpowiedni spadki odprowadzane są na teren inwestora.

- ***Ziemia z wykopów***
  Nie dotyczy
- ***Wpływ inwestycji na środowisko***
  Inwestycja dzięki zastosowaniu nowych rozwiązań, nie będzie miała żadnego wpływu na środowisko pod względem ilości, składu zanieczyszczeń, zasięgu ich wpływu na otoczenie oraz zmiany stosunków wodnych. Przy budowie obiektu należy używać materiałów naturalnych, nie mających wpływu na środowisko i życie ludzkie.
- ***Odpady komunalne***
  Odpady komunalne na dotychczasowych zasadach. Usuwanie odpadów odbywa się przez okresowe wywożenie przez koncesjonowany zakład oczyszczania.

8. *Informacja o obszarze oddziaływania obiektu.*

Obszar oddziaływania zabudowy zawiera się w granicy działek 142 Obszar określono zgodnie z paragrafem 12 pkt. 4 oraz 271-273 „Rozporządzanie w sprawie warunków technicznych jakim powinny odpowiadać budynki i ich usytuowanie z dnia 12.04.2002 r.".
Projekt jest zgodny z art. 5 ust. 1 PB wynikający z 3 ust. 2 rozporządzenia Ministra Rozwoju w sprawie szczegółowego zakresu i formy projektu.

Projektant
orota Filipczyk

Sprawdzający:

ı. ***Dorota Verey***

z up. STAROSTY
mgr Artur Jaworski
Starszy Inspektor
w Wydziale Architektury

Projekt zagospodarowania działki / terenu
Projekt architektoniczno – budowlany
zatwierdzony w decyzji pozwolenia na budowę

Nr AB.V.1.906.2023 z dnia 14-09-2023

STAROSTWO POWIATOWE w KRAKOWIE
Wydział Architektury
Referat V Architektoniczno-Budowlany
30-037 Kraków, al. Słowackiego 20
tel. (12) 634-42-70 w. 417, 418, 419, 416

iXo DOM
Agnieszka Cholewa-Juszczyk
RYNEK 17 32-065 NOWA GÓRA
NIP 628-209-04-76 REGON 38 26 67 076
www.ixoprojekt.pl biuro@ixoprojekt.pl
tel. 512 197 659 512 197 649 12445 84 54

iXo DOM

II. PROJEKT ARCHITEKTONICZNO -BUDOWLANY

INWESTOR:	**GMINA ZABIERZÓW** ul. Rynek 1, 32-080 Zabierzów
NAZWA ZAMIERZENIA BUDOWLANEGO:	Przebudowa budynku zlokalizowanego w Brzeziu przy ul. Kluczwody na dz. nr 142 obejmująca prace budowlane: przebudowa instalacji co wraz ze zmianą lokalizacji kotłowni, przebudowa wod-kan, wewnętrznej inst. gazu i inst. elektrycznej, ~~budowa przyłącza ks, budowa przyłącza wody~~, przebudowa pomieszczeń w budynku wraz z budową nowych schodów w części OSP
ADRES I KATEGORIĄ OBIEKTU BUDOWLANEGO:	**Brzezie ul. Kluczwody** , dz. 142, obręb **0003 Brzezie**, jedn.ew. **120616_2 Zabierzów** Kategoria obiektu budowlanego: IX

mgr inż. arch. Dorota Filipczyk
uprawnienia budowlane do projektowania w specjalności architektonicznej bez ograniczeń NB. UPR. 65/97

ZESPÓŁ AUTORSKI

Projektant:	Uprawnienia	Podpis/pieczątka
Projektant: mgr inż. arch. **Dorota Filipczyk**		
Sprawdzający: mgr inż. arch. **Dorota Verej**		
Projektant: mgr inż. **Agnieszka Rusiniak**		
Sprawdzający: mgr inż. **Joanna Zemlak**		

Data opracowania: maj 2023

z up. STAROSTY
mgr Artur Jaworski
Starszy Inspektor
w Wydziale Architektury

Projekt zagospodarowania działki / terenu
Projekt architektoniczno – budowlany
zatwierdzony w decyzji pozwolenia na budowę

Nr AB.V.1.906.2023 z dnia 14-09-2023

STAROSTWO POWIATOWE w KRAKOWIE
Wydział Architektury
Referat V Architektoniczno-Budowlany
30-037 Kraków, al. Słowackiego 20
tel. (12) 634-42-70 w. 417, 418, 419, 416

iXo DOM
Agnieszka Cholewa-Juszczyk
RYNEK 17 32-065 NOWA GÓRA
NIP 628-209-04-76 REGON 38 26 67 076
www.ixoprojekt.pl biuro@ixoprojekt.pl
tel. 512 197 659 512 197 649 12445 84 54

iXo DOM

II. PROJEKT ARCHITEKTONICZNO -BUDOWLANY

INWESTOR:	**GMINA ZABIERZÓW** ul. Rynek 1, 32-080 Zabierzów
NAZWA ZAMIERZENIA BUDOWLANEGO:	Przebudowa budynku zlokalizowanego w Brzeziu przy ul. Kluczwody na dz. nr 142 obejmująca prace budowlane: przebudowa instalacji co wraz ze zmianą lokalizacji kotłowni, przebudowa wod-kan, wewnętrznej inst. gazu i inst. elektrycznej, ~~budowa przyłącza ks, budowa przyłącza wody~~, przebudowa pomieszczeń w budynku wraz z budową nowych schodów w części OSP
ADRES I KATEGORIĄ OBIEKTU BUDOWLANEGO:	**Brzezie ul. Kluczwody** , dz. 142, obręb **0003 Brzezie**, jedn.ew. **120616_2 Zabierzów** Kategoria obiektu budowlanego: IX

mgr inż. arch. Dorota Filipczyk
uprawnienia budowlane do projektowania w specjalności architektonicznej bez ograniczeń NB. UPR. 65/97

ZESPÓŁ AUTORSKI

Projektant:	Uprawnienia	Podpis/pieczątka
Projektant: mgr inż. arch. **Dorota Filipczyk**		
Sprawdzający: mgr inż. arch. **Dorota Vere**		
Projektant: mgr inż. **Agnieszka Rusiniak**		
Sprawdzający: mgr inż. **Joanna Zemlak**		

Data opracowania: maj 2023

STAROSTWO POWIATOWE w KRAKOWIE
Wydział Architektury
Referat V Architektoniczno-Budowlany
30-037 Kraków, al. Słowackiego 20
tel. (12) 634-42-70 w. 417, 418, 419, 416

IXO DOM
Agnieszka Cholewa-Juszczyk
RYNEK 17 32-065 NOWA GÓRA
NIP 628-209-04-76 REGON 38 26 67 076
www.ixoprojekt.pl biuro@ixoprojekt.pl
tel. 512 197 659 512 197 649 12445 84 54

OŚWIADCZENIA PROJEKTANTÓW, UPRAWNIENIA BUDOWLANE I ZAŚWIADCZENIA O WPISIE DO IZBY

INWESTOR:	**GMINA ZABIERZÓW** ul. Rynek 1, 32-080 Zabierzów
NAZWA ZAMIERZENIA BUDOWLANEGO:	Przebudowa budynku zlokalizowanego w Brzeziu przy ul. Kluczwody na dz. nr 142 obejmująca prace budowlane: przebudowa instalacji co wraz ze zmianą lokalizacji kotłowni, przebudowa wod-kan, wewnętrznej inst. gazu i inst. elektrycznej, ~~budowa przyłącza ks, budowa przyłącza wody~~, przebudowa pomieszczeń w budynku wraz z budową nowych schodów w części OSP
ADRES I KATEGORIĄ OBIEKTU BUDOWLANEGO:	**Brzezie ul. Kluczwody** , dz. 142, obręb **0003 Brzezie**, jedn.ew. **120616_2 Zabierzów** Kategoria obiektu budowlanego: IX

1. Oświadczenia projektantów.
2. Uprawnienia i przynależność do izb inżynierskich:

mgr inż. arch. **Dorota Filipczyk**
mgr inż. arch. **Dorota Verey**
mgr inż. **Agnieszka Rusiniak**
mgr inż. **Joanna Zemlak**

mgr inż. arch. Dorota Filipczyk
uprawnienia budowlane do projektowania
w zakresie architektonicznej
bez ograniczeń, MB. UPR. 65/97

Data opracowania: maj 2023

STAROSTWO POWIATOWE w KRAKOWIE
Wydział Architektury
Referat V Architektoniczno-Budowlany
30-037 Kraków, al. Słowackiego 20
tel. (12) 634-42-70 w. 417, 418, 419, 416

1. CZĘŚĆ OPISOWA PROJEKTU ARCHITEKTONICZNO-BUDOWLANEGO

1. Rodzaj i kategoria obiektu

Kategoria obiektu : IX – Przebudowa budynku usługowego zlokalizowanego w Brzeziu przy ul. Kluczwody na dz. nr 142 obejmująca prace budowlane: przebudowa instalacji co wraz ze zmianą lokalizacji kotłowni, przebudowa wod-kan, wewnętrznej inst. gazu i inst. elektrycznej, przebudowa pomieszczeń w budynku wraz z budową nowych schodów w części OSP na działce nr 142 położonych w Brzeziu , obręb 0003, jednostka ewidencyjna 120616_2 Brzezie wg projektu zagospodarowania działki.

2. Zamierzony sposób użytkowania oraz program użytkowy obiektu budowlanego

Projektowana inwestycja będzie zawierać: Przebudowa budynku zlokalizowanego w Brzeziu przy ul. Kluczwody na dz. nr 142 obejmująca prace budowlane: przebudowa instalacji co wraz ze zmianą lokalizacji kotłowni, przebudowa wod-kan, wewnętrznej inst. gazu i inst. elektrycznej, przebudowa pomieszczeń w budynku wraz z budową nowych schodów w części OSP.

Przedmiotowy budynek znajdujący się przy ulicy Kluczwody 38 w Brzeziu gm. Zabierzów na działce nr 142. Składa się z czterech części połączonych ze sobą funkcyjnie. Był budowany w różnych okresach. Budynek posiada trzy kondygnacje nadziemne, jednak nie są one względem siebie na tych samych poziomach. W części północnej na parterze i I piętrze znajdują się pomieszczenia OSP Brzezie. Na parterze w części środkowej znajduje się klub seniora. Na parterze w części południowej znajdują się pomieszczenia gospodarcze, są one częściowo zagłębione względem strony południowej i zachodniej budynku. Na I i II piętro prowadzi klatka schodowa zlokalizowana między OSP i klubem seniora. Na pierwszym piętrze znajduje się duża sala świetlicowa, z podwyższeniem. Poniżej podwyższenia znajduje się kuchnia, do której prowadzą schody z południowej części sali świetlicy.

Na II piętrze w północnej części budynku, znajdują się dwie przechodnie sale świetlicowe. W południowej części znajduje się strych. Nad salą świetlicową na III piętrze znajduje się drugie pomieszczenie strychowe. Dostęp do niego jest tylko poprzez wejście z dachu.

Przy klatce schodowej zarówno na I, jak i na II piętrze znajdują się sanitariaty.

Elewacja frontowa (od strony drogi ul. Kluczwody) to elewacja zachodnia.

Sposób użytkowania budynku nie ulegnie zmianie .

3. Układ przestrzenny oraz forma architektoniczna obiektu .

Budynek posiada prostą bryłę opartą na rzucie prostokąta, przykryty dachami jednospadowymi o kącie nachylenia 8 i 12stopni .

Wejście do budynku znajduje się od strony zachodniej jest to elewacja frontowa . ***Długość tej elewacji wynosi 37,27 m.*** *Dojście do budynku oraz dojazd są utwardzone i przebiegają po działce inwestora 142, która bezpośrednio przylega do działek nr 243 droga ul. Kluczwody .*

Forma obiektu to zwarta bryła oparta na rzucie prostokąta.

Kształt rzutu projektowanego budynku wynika z programu użytkowego budynku, układu i wymiarów działki budowlanej.

Forma i gabaryty budynku kształtowane są w dostosowaniu do cech lokalnego krajobrazu i otaczającej zabudowy, nawiązują do form architektury tradycyjnej w celu harmonijnego wkomponowania nowych elementów zagospodarowania w otoczenie.

4. Charakterystyczne parametry obiektu budowlanego

Pow. budynku	893,7 m^2-inw 894,1 m^2-projekt

STAROSTWO POWIATOWE w KRAKOWIE
Wydział Architektury
Referat V Architektoniczno-Budowlany
30-037 Kraków, ul. Słowackiego 20
tel. (12) 39 21 42-70 w. 417, 418, 419, 416

Pow. zabudowy	*308,20 m² -bez zmian*
Kubatura	*2523,21 m³ -inw* *2491,25 m³ -projekt*
Maksymalna wysokość w kalenicy	*11,37 m – bez zmian*
Szerokość elewacji	*8,27 m-bez zmian*
Długość budynku	*37,27 m-bez zmian*
Liczba kondygnacji	*3*

Zestawienie pomieszczeń piwnicy budynku: bez zmian

Nr	***Pomieszczenie***	***Pow.[m²]***
0.1	***POM. TECHNICZNE***	***30,7***
0.2	***POM. TECHNICZNE***	***21,2***
Łączna pow. pomieszczeń		***51,9[m²]***

Zestawienie parteru budynku: inwentaryzacja

Nr	***Pomieszczenie***	***Pow[m²]***
1.1	***WIATROŁAP***	***6,1***
1.2	***KOTŁOWNIA***	***11,0***
1.3	***SZATANIA***	***17,8***
1.4	***POM. GOSP***	***11,8***
1.5	***GARAŻ***	***34,0***
1.6	***KL. SCHODOWA***	***18,4***
1.7	***SALA***	***84,6***
1.8	***SOCJAL***	***5,0***
1.9	***SCENA***	***17,0***
1.10	***KUCHNIA***	***27,4***
Łączna powierzchnia pomieszczeń		***233,1m²]***

Zestawienie parteru budynku: projekt

Nr	***Pomieszczenie***	***Pow[m²]***
1.1	***WIATROŁAP***	***6,1***
1.2	***POM. GOSP***	***11,0***
1.3	***SZATANIA***	***17,8***
1.4	***POM. GOSP***	***4,0***
1.5	***WC***	***4,5***
1.6	***HALL***	***4,0***
1.7	***GARAZ OSP***	***34,0***

STAROSTWO POWIATOWE w KRAKOWIE
Wydział Architektury
Referat V Architektoniczno-Budowlany
30-037 Kraków, al. Słowackiego 20
tel. (12) 634-42-70 w. 417, 418, 419, 416

1.8	POM. GOSP.	3,4
1.9	KL. SCHODOWA	14,7
1.10	SALA	84,6
1.11	SOCJAL	5,0
1.12	SCENA	17,0
1.13	KUCHNIA	27,4
Łączna powierzchnia pomieszczeń		233,5[m^2]

Zestawienie I piętra budynku: bez zmian

Nr	Pomieszczenie	Pow[m^2]
2.1	KL. SCHODOWA	12,9
2.2	PRZEDSIONEK	3,1
2.3	PRZEDSIONEK	3,0
2.4	WC	2,1
2.5	WC	2,1
2.6	SALA OSP	44,2
2.7	ŚWIETLICA	36,2
2.8	SALA	109,1
2.9	SCENA	29,9
2.10	KL. SCHODOWA	5,9
Łączna powierzchnia pomieszczeń		248,5[m^2]

Zestawienie II piętra budynku: be zmian

Nr	Pomieszczenie	Pow[m^2]
3.1	KL. SCHODOWA	15,2
3.2	PRZEDSIONEK	3,8
3.3	WC	2,1
3.4	ŚWIETLICA	44,2
3.5	ŚWIETLICA	37,7
3.6	STRYCH	145,7
Łączna powierzchnia pomieszczeń		248,7[m^2]

Zestawienie pomieszczeń STRYCH budynku: bez zmian

Nr	Pomieszczenie	Pow.[m^2]
4.1	STRYCH	111,5
Łączna pow. pomieszczeń		111,5[m^2]

5.Liczba lokali mieszkalnych w budynku-brak

STAROSTWO POWIATOWE w KRAKOWIE
Wydział Architektury
Referat V Architektoniczno-Budowlany
30-037 Kraków, al. Słowackiego 20
tel. (12) 63 [illegible] 417, 418, 419, 416

6. Informacja o zasadniczych elementach wyposażenia budowlano-instalacyjnego zapewniających użytkowanie obiektu budowlanego zgodnie z przeznaczeniem

Projektowane instalacje i urządzenia techniczne oraz ich rozwiązania projektowe zostaną przedstawione na etapie projektu technicznego;
-instalacja wodociągowa – woda z sieci wodociągowej, ciepła woda uzyskiwana ze współpracy z kotłem podgrzewacza wody,
- instalacja kanalizacyjna – do kanalizacji sanitarnej,
-instalacja centralnego ogrzewania – przy zastosowaniu kotła gazowego,
- instalacja gazowa – gaz z gazociągu średniego ciśnienia,
- instalacja elektryczna – zasilanie w energie elektryczną – kablem napowietrznym,

7.Kategoria geotechniczna i warunki posadowienia budynku.

Budynek zalicza się do I kategorii geotechnicznej.
1)Niniejsza opinia geotechniczna została sporządzona w celu określenia warunków gruntowo-wodnych występujących w podłożu działki nr 142, przy ul. Kluczwody w Brzeziu, gmina Zabierzów, woj. małopolskie.
2) Według regionalizacji fizycznogeograficznej teren badań położony jest w obrębie Rowu Krzeszowickiego
3) Rozpoznanie warunków gruntowo-wodnych przeprowadzone zostało za pomocą odwiercenia pięciu otworów badawczych, makroskopowych badań próbek gruntów, analizy materiałów pomocniczych oraz pomiarów głębokości zwierciadła wód podziemnych.
4) W analizowanym podłożu gruntowym na powierzchni występuje warstwa nasypów niekontrolowanych o niejednorodnych miąższościach. Pod nimi, w otworach nr 2 i 5 nawiercono cienką warstwę pyłów piaszczystych w stanie plastycznym. W odwiertach o numerach 4 i 5 występują nawodnione żwiry. Na
całej powierzchni działki pod nasypami niekontrolowanymi i utworami czwartorzędowymi znajdują się iły mioceńskie.
5) W analizowanym podłożu gruntowym, w otworze nr 5 nawiercono zwierciadło wód gruntowych o charakterze naporowym na głębokości 1,0 m p.p.t. Poziom wody ustabilizował się na głębokości 0,5 m p.p.t. Otwór nr 4, wykonany został w piwnicy remizy strażackiej OSP, która to została zalana przez wody gruntowe. W otworze nr 1 nawiercono wody zawieszone w obrębie nasypów niekontrolowanych. W pozostałych otworach nie nawiercono gruntów niespoistych, w związku z tym nie występuje w nich ciągły poziom wodonośny, jednak zaobserwowano w nich obecność sączeń.
***Sposób posadowienie obiektu budowlanego** : projektowane schody w części OSP zostaną wykonane na ławach fundamentowych- wg. projektu technicznego.*

8.Wykończenie

a) *Izolacje – izolacja termiczna piwnic*

9. Warunki ochrony przeciwpożarowej.

*9.1 **Powierzchnia wewnętrzna, wysokość i liczba kondygnacji***

Wysokość budynku służąca do przyporządkowania temu budynkowi odpowiednich wymagań z zakresu ochrony przeciwpożarowej, mierzona od poziomu terenu przy najniżej położonym wejściu do budynku lub jego części, znajdującym się na pierwszej kondygnacji nadziemnej do górnej powierzchni najwyżej położonego stropu, łącznie z grubością izolacji cieplnej i warstwy ją osłaniającej, wynosi (11,37 m).

Warunki techniczno-użytkowe budynku:

Powierzchnia zabudowy	*- 308,20 m2*
Powierzchnia wewnętrzna	*- 894,10 m2*

STAROSTWO POWIATOWE w KRAKOWIE
Wydział Architektury
Referat V Architektoniczno-Budowlany
30-037 Kraków, al. Słowackiego 20
tel. (12) 634-42-70 w. 417, 418, 419, 416

Kubatura brutto (zewnętrzna)	*- 2491,25 m3*
Wysokość budynku: niski (N)	*- 11,37 m*
Liczba kondygnacji:	*- 3 kondygnacje nadziemne oraz poddasze nieużytkowe.* *– 4 kondygnacje nadziemne (parter, I piętro, II piętro oraz poddasze nieużytkowe) część OSP Brzezie*

9.2 Charakterystyka zagrożenia pożarowego parametry pożarowe występujących substancji palnych, zagrożenia wynikające z procesów technologicznych, a także charakterystyka pożarów przyjętych do celów projektowych

W budynku nie przewiduje się składowania substancji palnych oraz materiałów klasyfikowanych jako niebezpieczne pożarowo w rozumieniu przepisów przeciwpożarowych, takich jak gazy palne, ciecze łatwopalne o temperaturze zapłonu poniżej 55°C, materiały pirotechniczne, wybuchowe itp.
W budynku przewiduje się występowanie typowych materiałów palnych takich jak: tkaniny (naturalne i sztuczne), papier, tektura, drewno, płyty drewnopochodne (wyposażenie pomieszczeń), oraz tworzywa sztuczne (sprzęt rtv i agd). Pod względem palności, w zdecydowanej większości reprezentowane będą materiały stałe. Na poddaszu nieużytkowym nie będą składowane materiały palne.
W obiekcie nie przewiduje się prowadzenia żadnych procesów technologicznych.
Pod względem palności będą to materiały stałe, stałe topiące się oraz ciecze palne klasyfikowane jako pożary grup A i B.
W budynku nie występowała potrzeba określania i przyjmowania do procesu projektowania obiektu pożarów projektowych.

9.3 Klasyfikacja pożarowa z uwagi na przeznaczenie i sposób użytkowania

Przedmiotowy budynek z uwagi na przeznaczenie i sposób użytkowania zaliczony jest do obiektów użyteczności publicznej i przeznaczony jest na budynek wielofunkcyjny. Na kondygnacjach nadziemnych znajdować się będą typowe pomieszczenia dla budynku wielofunkcyjnego, OSP Brzezie, klub seniora, świetlica.

9.4 Kategoria zagrożenia ludzi, przewidywana liczba osób na każdej kondygnacji i w pomieszczeniach których drzwi ewakuacyjne powinny otwierać się na zewnątrz pomieszczeń

Ze względu na założony w projekcie sposób użytkowania budynku pod względem pożarowym, zgodnie z
§ 209 ust.1 oraz ust. 2 rozporządzenia Ministra Infrastruktury z dnia 12 kwietnia 2002 r. w sprawie warunków technicznych, jakim powinny odpowiadać budynki i ich usytuowanie (t. j. Dz. U. 2022 poz. 1225) zwanym dalej „Warunkami Technicznymi - w skrócie WT" z uwagi na planowany sposób użytkowania obiekt kwalifikuje się jako ZL III (użyteczności publicznej). Na kondygnacjach nadziemnych znajdować się będą typowe pomieszczenia dla budynku wielofunkcyjnego OSP Brzezie, klub seniora, świetlica, w których określa się możliwość przebywania ok 100 osób. W obiekcie objętym opracowaniem nie projektuje się pomieszczeń przeznaczonych do jednoczesnego przebywania więcej niż 50 osób nie będących stałymi użytkownikami.
Na poddaszu nieużytkowym, nie przewiduje się przebywania osób.

STAROSTWO POWIATOWE w KRAKOWIE
Wydział Architektury
Referat V A
30-037 Kraków, ul.
tel. (12) 634-42-70 w. 417, 418, 419, 416

9.5 Podział obiektu na strefy pożarowe

Przedmiotowy budynek stanowi jedną strefę pożarową ZL III o powierzchni 894,10 m2.

Przejścia instalacji przez zewnętrzne ściany budynku, znajdujące się poniżej poziomu terenu, powinny być zabezpieczone przed możliwością przenikania gazu do wnętrza budynku.
Izolacje cieplne i akustyczne zastosowane w instalacjach: wodociągowej, kanalizacyjnej i ogrzewczej powinny być wykonane w sposób zapewniający nierozprzestrzenianie ognia.

9.6 Przewidywana gęstość obciążenia ogniowego

Dla budynków zakwalifikowanych do ZL nie wyznacza się gęstości obciążenia ogniowego. W pomieszczeniach technicznych i gospodarczych powiązanych funkcjonalnie z obiektem, gęstość obciążenia ogniowego nie przekroczy wartości 500 MJ/m2.

9.7 Klasa odporności pożarowej budynku oraz klasa odporności ogniowej i stopień rozprzestrzeniania ognia elementów budowlanych

Dla budynku niskiego zaliczonego do kategorii zagrożenia ludzi ZL III wymagana jest klasa „C" odporności pożarowej. Poszczególne elementy budynku powinny odpowiadać poniżej podanej minimalnej odporności ogniowej, określonej w minutach:

Klasa odporności pożarowej budynku	Klasa odporności ogniowej elementów budynku					
	główna konstrukcja nośna	konstrukcja dachu	strop[1)]	ściana zewnętrz-na[1),2)]	ściana wewnętrzna[1)]	przekrycie dachu[3)]
1	2	3	4	5	6	7
"C"	R 60	R 15	R E I 60	E I 30 (o↔ i)	E I 15[4)]	R E 15

Oznaczenia w tabeli:
R - nośność ogniowa (w minutach), określona zgodnie z Polską Normą dotyczącą zasad ustalania klas odporności ogniowej elementów budynku,
E - szczelność ogniowa (w minutach), określona jw.,
I - izolacyjność ogniowa (w minutach), określona jw.,
(–) - nie stawia się wymagań.

1) Jeżeli przegroda jest częścią głównej konstrukcji nośnej, powinna spełniać także kryteria nośności ogniowej (R) odpowiednio do wymagań zawartych w kol. 2 i 3 dla danej klasy odporności pożarowej budynku.
2) Klasa odporności ogniowej dotyczy pasa międzykondygnacyjnego wraz z połączeniem ze stropem.
3) Wymagania nie dotyczą naświetli dachowych, świetlików, lukarn i okien połaciowych (z zastrzeżeniem § 218), jeśli otwory w połaci dachowej nie zajmują więcej niż 20% jej powierzchni; nie dotyczą także budynku, w którym nad najwyższą kondygnacją znajduje się strop albo inna przegroda, spełniająca kryteria określone w kol. 4.
4) Dla ścian komór zsypu wymaga się EI 60, a dla drzwi komór zsypu - EI 30.
4) Klasa odporności ogniowej dotyczy elementów wraz z uszczelnieniami złączy i dylatacjami.

Elementy budynku:
- GŁÓWNA KONSTRUKCJA: murowana oparta na ścianach i stropach żelbetowych.
- FUNDAMENTY: kamienne, ceglane oraz żelbetowe wylewane na mokro, ściany fundamentowe kamienne, ceglane oraz żelbetowe - w zależności od ich lokalizacji.

STAROSTWO POWIATOWE w KRAKOWIE
Wydział Architektury
Referat V Architektoniczno Budowlany
31-065 Kraków, al. Słowackiego 22
tel. (12) 634-42-70 w. 417, 418, 419, 426

- ŚCIANY ZEWNĘTRZNE: pustak, cegła - w zależności od ich lokalizacji. Ocieplenie: styropian.
- ŚCIANY WEWNĘTRZNE:
  - konstrukcyjne: pustak, cegła;
  - działowe: parteru- cegła lub pustaki pianowe; piętro I i II pustak pianowy oraz z płyt G-K na ruszcie stalowym, wypełnionych wełną mineralną.
- STROPY: płyta żelbetowa;
  - Strop nad kotłownią zostanie zabezpieczony systemowo do klasy REI 60 odporności ogniowej;
  - Strop nad parterem (pom nr 1.10 – 1.12) prefabrykowany zostanie zabezpieczony systemowo do klasy EI 60 odporności ogniowej.
  - Strop nad I piętrem – żelbetowy
  - Strop nad II piętrem - żelbetowy
- SCHODY : żelbetowe, dwubiegowe ze spocznikami.
- DACH:
  - konstrukcja: drewniana jednospadowa, w układzie krokwiowo-płatwiowym z attykami,
  - przekrycie: dach dwuspadowy o kącie nachylenia głównych połaci 12°pokryty pokryty blachą.

Ww. elementy spełniają wymagania klasy odporności ogniowej oraz klasę reakcji na ogień NRO z wyłączeniem drewnianej konstrukcji dachu.

Spełnienie wymagań elementów budynku:

- Główna konstrukcja nośna: Zgodnie z analizą konstrukcyjną główna konstrukcja nośna budynku spełnia wymagania klasy odporności ogniowej co najmniej R 60. Wyjątek stanowi strop nad parterem nad pomieszczeniem nr 1.10-.1.12, który pełni funkcję elementu głównej konstrukcji nośnej - niespełnione wymaganie § 216 ust. 1 WT. W tym przypadku strop spełnia wymagania klasy REI 15 odporności ogniowej. Zgodnie z przyjętą koncepcją strop od dołu zostanie zabezpieczony systemowo do klasy R 15 EI 60 odporności ogniowej – uzyskano odstępstwo w tym zakresie;
- Konstrukcja i przekrycie dachu: Klasa odporności ogniowej konstrukcji (R 15) i przekrycia dachu (RE 15) nie spełnia wymagań co do wymaganej klasy odporności ogniowej oraz klasy reakcji na ogień - niespełnione wymaganie § 216 ust. 1 i 2 WT - uzyskano odstępstwo w tym zakresie;
- Ściany wewnętrzne: Ściany wewnętrzne będą spełniały wymaganą klasę EI 15 odporności ogniowej. Klasa odporności ogniowej przegród wewnętrznych oddzielających pomieszczenia przewidziane na pobyt ludzi od dróg komunikacji ogólnej oraz od innych pomieszczeń (dla których nie jest prowadzone przejście ewakuacyjne) będzie nie mniejsza niż EI 15.
- Ściany zewnętrzne: Ściany będą spełniały wymaganą klasę EI 30 odporności ogniowej w zakresie pasa międzykondygnacyjnego wraz z połączeniem ze stropem.
- Schody: Klasa odporności ogniowej konstrukcji schodów w budynku jest równa co najmniej R 60. Biegi i spoczniki schodów w klatkach chodowych są wykonane w konstrukcji żelbetowej jako niepalne. Wyjątek stanowią schody wewnętrzne, które służą pokonaniu różnic poziomów w pomieszczeniach – wejścia na podwyższenia. Dla nich brak jest zapewniania klasy odporności ogniwowej oraz klasy reakcji na ogień (schody drewniane) - niespełnione wymaganie § 249 ust. 3 WT - uzyskano odstępstwo w tym zakresie.

9.8 Elementy wyposażenia i wykończenia wnętrz.

Do wykończenia wnętrz (stałe elementy wyposażenia) zastosowane zostaną materiały co najmniej trudno zapalne. W związku z tym, do wykończenia dopuszczone są materiały i wyroby klasy A1, A2, B, C, oraz D z indeksem s1.

W przypadku stosowania materiałów wykończeniowych luźno zwisających, w szczególności w kurtynach, zasłonach, draperiach, kotarach oraz żaluzjach, za łatwo zapalne uważa się materiały, których właściwości

STAROSTWO POWIATOWE w KRAKOWIE
Wydział Architektury

określone w badaniach zgodnych z Polskimi Normami odnoszącymi się do zapalności i rozprzestrzeniania płomienia przez wyroby włókiennicze nie spełniają co najmniej jednego z kryteriów: ti ≥ 4s, ts ≤ 30s, nie następuje przepalenie trzeciej nitki, nie występują płonące krople.
Ewentualne okładziny sufitów oraz sufity podwieszane będą wykonane z materiałów niepalnych lub niezapalnych, niekapiących i nieodpadających pod wpływem ognia, czyli materiały i wyroby klasy A1 oraz A2 i B z indeksem d0.

9.9 Materiały wybuchowe oraz zagrożenie wybuchem, w tym pomieszczenia zagrożone wybuchem

W budynku nie będą magazynowane ani składowane materiały wybuchowe.
W obiekcie i na terenie przyległym nie są prowadzone procesy technologiczne z użyciem materiałów mogących wytworzyć mieszaniny wybuchowe (gazy i ciecze palne), jak również procesy, w których powstawałby pył palny (cięcie, szlifowanie). Zgodnie z przeznaczeniem obiektu, w przedmiotowym budynku nie są przetwarzane lub wykorzystywane substancje klasyfikowane jako materiały niebezpieczne pożarowo ani inne materiały, których sposób składowania, przetwarzania lub innego wykorzystania może spowodować powstanie pożaru. Nie stosuje się gazów palnych, cieczy palnych o temperaturze zapłonu poniżej 55°C, ani materiałów, których sposób składowania, przetwarzania lub innego wykorzystania może spowodować powstanie pożaru.
W obiekcie nie występują pomieszczenia zagrożone wybuchem oraz na terenie przyległym nie wyznacza się przestrzeni zagrożonych wybuchem. Nie wyznacza się również stref zagrożenia wybuchem. W budynku przewiduje się instalację gazową – kotłownia gazowa i pomieszczenia kuchni.

9.10 Warunki i strategia ewakuacji ludzi lub ich uratowania w inny sposób, uwzględniające liczbę i stan sprawności osób przebywających w obiekcie

Z pomieszczeń przeznaczonych na pobyt ludzi w budynku zapewniono możliwość ewakuacji w bezpieczne miejsce bezpośrednio na zewnątrz budynku. W projektowanym obiekcie zapewniono możliwość przeprowadzenia sprawnej ewakuacji przebywających w nim osób.

Warunki ewakuacyjne w obiekcie przedstawiają się następująco:
1) Klatki schodowe. Komunikację pomiędzy poszczególnymi kondygnacjami budynku zapewniają dwie klatki schodowe:
a. istniejąca klatka schodowa, zlokalizowana w środkowej części obiektu łączy ze sobą wszystkie kondygnacje budynku. Schody są dwubiegowe, łamane, powrotne, wykonane w konstrukcji żelbetowej. Klatka schodowa nie będzie spełniać wymagań przepisów techniczno-budowlanych w zakresie:
- szerokość biegu: co najmniej 1,20 m – wymóg spełniony;
- szerokość spocznika: poniżej 1,50 m – niespełnione wymaganie § 68 ust. 1;
- wysokość stopni: 15,00 cm;
- liczba stopni w biegu: poniżej 17;
- klatka schodowa nie została obudowana ścianami o klasie co najmniej REI 60 odporności ogniowej - niespełnione wymaganie § 249 ust. 1.

Klatka schodowa zostanie zamknięta drzwiami o klasie EI 30 odporności ogniowej zgodnie z częścią graficzną ekspertyzy technicznej – jako rozwiązanie zamienne.
b. nowoprojektowana klatka schodowa łączy ze sobą I oraz II kondygnacje budynku w przestrzeni użytkowanej przez OSP. Schody są dwubiegowe, łamane, wykonane w konstrukcji żelbetowej. Klatka schodowa nie będzie spełniać wymagań przepisów techniczno-budowlanych w zakresie:
- szerokość biegu: co najmniej 1,20 m – wymóg spełniony;
- szerokość spocznika: poniżej 1,50 m – niespełnione wymaganie § 68 ust. 1
- wysokość stopni: 17,84 cm – niespełnione wymaganie § 68 ust. 1;

STAROSTWO POWIATOWE w KRAKOWIE
Wydział Architektury
Referat V Architektoniczno-Budowlany
30-037 Kraków, al. Słowackiego 20
tel. (12) 634-42-70 w. 415, 419, 416

klatka schodowa nie została obudowana ścianami o klasie co najmniej REI 60 odporności ogniowej, niespełnione wymaganie § 249 ust. 1.

Wyjście z projektowanej klatki schodowej prowadzi do wyjścia na zewnątrz, poziomą drogą ewakuacyjną wiatrołapem. Drzwi o szerokości co najmniej 1,20 m.

2) Wyjście ewakuacyjne z pomieszczenia nr 2.6 (sala OSP) na nowoprojektowaną klatkę schodową nie zostanie zamknięte drzwiami - niespełnione wymaganie § 236 ust. 3.

3) Wyjście z klatki schodowej:

a. W części środkowej na elewacji zachodniej znajdują się drzwi o szerokości 1,40 m i wysokości co najmniej 2,56 m prowadzące na zewnątrz budynku, drzwi jednoskrzydłowe, szerokość nieblokowanego skrzydła co najmniej 0,90 m. Drzwi otwierają się na zewnątrz budynku.

4) Wyjście ewakuacyjne z budynku:

a. W części północnej na elewacji północnej

b. W części środkowej na elewacji zachodniej znajdują się drzwi stanowiące wyjście ewakuacyjne z Sali nr 1.10 o szerokości 1,00 m i wysokości 2,00 m prowadzące na zewnątrz budynku, drzwi jednoskrzydłowe. Drzwi otwierają się na zewnątrz budynku.

c. W części południowej na elewacji wschodniej znajduje się wyjście z kuchni (pom. nr 1.13) drzwiami o szerokości 1,00 m i wysokości 2,00 m na zewnętrzne schody.

5) Obudowa drogi ewakuacyjne bez uwag.

6) Biegi i spoczniki klatki schodowej, w części istniejącej i nowoprojektowanej, posiadają klasę odporności ogniowej nie mniejszą niż R 60.

7) Szerokość poziomej drogi ewakuacyjnej:

a. Pozioma droga ewaluacyjna korytarz/klatce schodowej nr 3.1 nie posiada wymaganej szerokości 1,20 m - niespełnione wymaganie § 242 ust. 1 WT.

8) Wejście na poddasze nieużytkowe będzie zamykane drzwiami/klapą o klasie EI 30 odporności ogniowej - rozwiązanie zamienne.

9) Klatki schodowe oraz poziome drogi ewakuacyjne będą wyposażone w awaryjne oświetlenie ewakuacyjne o natężeniu co najmniej 2 lx - rozwiązanie zamienne.

10) Na istniejącej klatce schodowej występują lokalne zaniżenia wysokości drogi ewakuacyjnej - 7 i 8 stopień pierwszego biegu schodów stałych - niespełnione wymaganie § 242 ust. 3 WT.

11) Drzwi z pomieszczeń na drogi ewakuacyjne posiadają wymaganą szerokości oraz wysokości.

12) Długość dojścia ewakuacyjnego z sali świetlicy (nr 3.4 i 3.5) zlokalizowanej na najwyższej kondygnacji budynku w części istniejącej wynosi 35,18 m przy jednym kierunku dojścia (dopuszczalna długość dojścia jest równa 30 m) - niespełnione wymaganie § 256 ust. 3 WT.

13) Zewnętrzna klatka schodowa. Z pomieszczenia sali scenicznej (pom. nr 2.8) połączonej z salą świetlicy (pom. nr 2.7) znajdującej się na poziomie II kondygnacji nadziemnej, istnieje możliwość ewakuacji zewnętrznymi schodami zlokalizowanymi przy wschodniej elewacji budynku. Schody proste, dwubiegowe, o konstrukcji żelbetowej.

a. Szerokości biegów: co najmniej 1,20 m,

b. Szerokości spoczników: co najmniej 1,50 m,

c. Wysokość stopni: 16 cm,

d. Liczba stopni w jednym, biegu: maksymalnie 14.

Na schody zewnętrzne prowadzi również wyjście z pomieszczenia kuchni. Pomieszczenie to zostanie zamknięte drzwiami o klasie EI 60 odporności ogniowej.

14) Schody wewnętrzne. W budynku występuje szereg schodów wewnętrznych służących pokonaniu różnicy poziomów na danej kondygnacji. Schody te występują w przestrzeni pomieszczeń sal wielofunkcyjnych na poziomie parteru oraz I pięta. Schody te służą pokonaniu różnicy poziomów do przestrzeni powiązanych funkcjonalnie z podstawową funkcją tych pomieszczeń tj.: wejść na przestrzeń sceniczną, zejścia do zaplecza scenicznego. Schody te występują w pomieszczeniach technicznych, prowadzących do pomieszczenia kuchni. Dla tych schodów wymagania się zapewniania następujących parametrów:

STAROSTWO POWIATOWE w KRAKOWIE
Wydział Architektury
Referat V Architektoniczno-Budowlany
30-0[illegible] al. Słowackiego 20
tel. (12) 634-42-70 w. 41[illegible]

a. szerokości biegów: co najmniej 1,20 m - § 68 ust. 1 WT,
b. szerokości spoczników: co najmniej 1,50 m - § 68 ust. 1 WT,
c. wysokość stopni: maksymalnie 17,5 cm - § 68 ust. 1 WT,
d. szerokość stopni: szerokość stopni stałych schodów wewnętrznych powinna wynikać z warunku określonego wzorem: 2h + s = 0,6 do 0,65 m, gdzie h oznacza wysokość stopnia, s - jego szerokość - § 69 ust. 4 WT.
e. klasy odporności ogniowej oraz klasy reakcji na ogień schodów - § 249 ust. 3 WT.

Schody wewnętrzne w budynku nie spełniają ww. wymagań – stanowi to nieprawidłowość w ww. zakresie.

15) Przejście ewakuacyjne. Zgodnie z zapisami § 237 ust. 10 Szerokość przejścia ewakuacyjnego w pomieszczeniu przeznaczonym na pobyt ludzi, z zastrzeżeniem § 261 WT, należy obliczać proporcjonalnie do liczby osób, do których ewakuacji ono służy, przyjmując co najmniej 0,6 m na 100 osób, lecz nie mniej niż 0,9 m, a w przypadku przejścia służącego do ewakuacji
do 3 osób - nie mniej niż 0,8 m. Szerokość przejścia ewakuacyjnego w pomieszczeniach o zróżnicowanej wysokości poziomów podłogi jest zaniżona do wartości ok 0,65 m - niespełnione wymaganie § 256 ust. 3 WT.

W związku z przedstawionymi powyżej nieprawidłowościami w zakresie warunków ewakuacji, uzyskano odstępstwo od MKW PSP w Krakowie

9.11 Dobór urządzeń przeciwpożarowych i innych instalacji i urządzeń służących bezpieczeństwu pożarowemu, wraz z określeniem zakresu i celu ich stosowania

Przeciwpożarowy wyłącznik prądu.

Budynek jest zasilany z jednego podstawowego źródła energii elektrycznej. Obiekt jest wyposażony w przeciwpożarowy wyłącznik prądu (zgodnie z zasadami określonymi w przepisach techniczno-budowlanych) odcinający w całym budynku zasilanie wszystkich obwodów instalacji elektrycznej, za wyjątkiem obwodów zasilających instalacje i urządzenia, których funkcjonowanie jest niezbędne podczas pożaru – urządzenie istniejące, sprawne, poddawane przeglądom.

Brak jest dokumentacji potwierdzającej spełnienie przez PWP podstawowych wymagań tj.:

- certyfikacji elementów wchodzących w skład urządzenia tj.: certyfikatu stałości właściwości użytkowych
- przewód sterujący działaniem wyłącznika nie został wykonany w klasie E 90 (PH 90) odporności ogniowej.

Miejsce lokalizacji PWP oraz ręcznego przycisku uruchamiającego PWP jest oznakowane zgodnie z aktualnie obowiązującym standardem w tym zakresie. Po użyciu przeciwpożarowego wyłącznika prądu w budynku nie będzie obwodów instalacji elektrycznej zasilanych napięciem niebezpiecznym.

Awaryjne oświetlenie ewakuacyjne

Zgodnie z zapisami § 181 WT na drogach ewakuacyjnych oświetlonych światłem sztucznym w budynku należy zastosować awaryjne oświetlenie ewakuacyjne. Drogi komunikacji ogólnej służące ewakuacji, poziome oraz pionowe (klatki schodowe) drogi ewakuacyjne, niezależenie do zastosowanego oświetlenia (światłem naturalnym
- dziennym), w budynku zostaną wyposażone w awaryjne oświetlenie ewakuacyjne. Awaryjne oświetlenie ewakuacyjne będzie działać co najmniej przez 1 godzinę po zaniku oświetlenia podstawowego. Awaryjne oświetlenie ewakuacyjne wykonane będzie zgodnie z aktualnie obowiązującym standem w tym zakresie. Zapewniona będzie ponadnormatywna wartość natężenia światła co najmniej 2 lx.
W budynku brak pomieszczeń, w których należy stosować awaryjne oświetlenie ewakuacyjne.

Instalacja wodociągowa przeciwpożarowa – hydranty wewnętrzne- nie są wymagane.

STAROSTWO POWIATOWE w KRAKOWIE
Wydział Architektury
Referat V Architektoniczno-Budowlany
30-037 Kraków, al. Słowackiego 20
tel. (12) 63-[illegible] w. 417, 418, 419, 416

Instalacja oddymiania klatki schodowej *- zgodnie z zapisami rozporządzenia WT klatki schodowe służące ewakuacji w budynku nie muszą być obudowane i zamknięte drzwiami dymoszczelnymi (S) oraz wyposażone w urządzenia zapobiegające zadymieniu lub służące do usuwania dymu, uruchamianych samoczynnie za pomocą systemu wykrywania dymu.*

Autonomiczne czujki dymu *- jako rozwiązanie zamienne projektuje się wyposażenie całego obiektu z wyłączeniem pom. garażu OSP w instalację autonomicznych czujek dymu.*

UWAGA
Ww. urządzenia przeciwpożarowe w obiekcie powinny zostać wykonane w oparciu o projekty uzgodnione z rzeczoznawcą do spraw zabezpieczeń przeciwpożarowych, a warunkiem dopuszczenia ich do użytkowana jest przeprowadzenie odpowiednich dla danego urządzenia prób i badań potwierdzających prawidłowość ich działania. W przypadku, gdy projekt urządzenia przeciwpożarowego zawiera się w projekcie branżowym instalacyjnym, wówczas projekt branżowy należy uzgodnić z rzeczoznawcą do spraw zabezpieczeń przeciwpożarowych.

9.12 Przygotowanie obiektu budowlanego do prowadzenia działań ratowniczych, w tym punkty poboru wody do celów przeciwpożarowych, nasady służące do zasilania urządzeń gaśniczych i inne rozwiązania przewidziane do tych działań oraz dźwig dla ekip ratowniczych i prowadzące do niego dojście

Zaopatrzenie w wodę do zewnętrznego gaszenia pożaru
Hydranty zewnętrzne – zgodnie z przepisami Rozporządzenia Ministra Spraw Wewnętrznych i Administracji z dn. 24.07.2009 Dz. U. Nr 124 poz. 1030 dla przedmiotowego budynku wymagana ilość wody do zewnętrznego gaszenia pożaru równa jest 10dm^3/s i będzie zapewniona z co najmniej 1 hydrantu o średnicy DN 80. Zapewnienie zewnętrznego zaopatrzenia wodnego realizowane jest z dwóch hydrantów zewnętrznych, oddalonych od obiektu do 75 m oraz 150 m. Najbliżej zlokalizowany hydrant zewnętrzny znajduje się przy dz. nr 250/55 w odległości ok. 14,9 m od ściany zachodniej, zewnętrznej przedmiotowego budynku.

Droga pożarowa.
Do budynku nie jest wymagane doprowadzenie drogi pożarowej. Dojazd do obiektu stanowi ul. Kluczwody 38 w Brzeziu.

9.13 Usytuowanie z uwagi na bezpieczeństwo pożarowe, odległość od obiektów sąsiadujących, parametry wpływające na odległości dopuszczalne.

Budynek zbudowany został jako wolnostojący, się przy ulicy Kluczwody 38 w Brzeziu gm. Zabierzów na działce nr 142.

Budynek zlokalizowany w odległości:

- *od 23,22-do 7,43 m od granicy z działką 50/2 (strona północna, działka niezabudowana);*
- *od 2,50 – do 5,38 m od granicy z działką 50/2 (strona wschodnia, działka niezabudowana);*
- *od 2,42 - do 3,48 m od granicy z działką 154 (strona południowa, działka drogowa);*
- *od 5,07 - do 6,02 m od granicy z działką 243 (strona zachodnia, działka drogowa).*

Od strony sąsiadujących budynków zachowano następujące odległości:

- *w kierunku północnym brak zabudowy;*
- *w kierunku południowym:*

- budynek gospodarczy, dz. nr 156 – 14,92 m.

STAROSTWO POWIATOWE w KRAKOWIE
Wydział Architektury
Referat V Architektoniczno-Budowlany
30-037 Kraków, al. Słowackie 20
tel. (12) 634-42-70 w. 417, 418, 419, 416

- *w kierunku zachodnim:*

- budynek mieszkalny, dz. nr 250/54 – 39,26 m.

- budynek typu silos lub budynek magazynowy, dz. nr 250/55 – 15,60 m.

- *w kierunku wschodnim:*

- budynek gospodarczy (g1), dz. nr 147 – 17,10 m.

- mieszkalny dz. nr 143 – 18,05 m.

9.14 Rozwiązania zamienne w stosunku do wymagań ochrony przeciwpożarowej, zastosowane na podstawie zgody, o której mowa w art. 6c pkt 1 lub 2 ustawy z dnia 24 sierpnia 1991 r. o ochronie przeciwpożarowej, w zakresie rozwiązań objętych projektem architektoniczno-budowlanym

Postanowienie MKW PSP w Krakowie, znak WPZ.52840.2.267.2023.3.SB z 12.07.2023r.
Zastosowane rozwiązania zamienne:

1. Zamknięcie klatki schodowej drzwiami o klasie EI 30 odporności ogniowej, zgodnie z częścią graficzną ekspertyzy technicznej.
2. Zamknięcie pomieszczenia technicznego nr 0.2 drzwiami o klasie EI 60 odporności ogniowej, zgodnie z częścią graficzną opracowania.
3. Zamknięcie wyjścia na strych nieużytkowy drzwiami o klasie EI 30 odporności ogniowej, zgodnie z częścią graficzną ekspertyzy technicznej.
4. Wykonanie instalacji awaryjnego oświetlenia ewakuacyjnego na wszystkich drogach komunikacji ogólnej służących ewakuacji oraz w pomieszczeniach 2.4 oraz 2.8 zgodnie z aktualnie obowiązującym standardem o ponadnormatywnej wartości natężenia światła co najmniej 2 lx.
5. Zwiększenie o 100%, w stosunku do obowiązujących wymagań, jednej jednostki masy środka gaśniczego zawartego w gaśnicach przypadającego na każde 100 m2 powierzchni strefy pożarowej.
6. Wyposażenie całego budynku (z wyłączeniem pomieszczenia garażu OSP) w autonomiczne czujki dymu z sygnalizatorem akustycznym.
7. Zabezpieczenie w miejscach dostępnych, palnej konstrukcji dachu środkami ogniochronnymi do wymaganej klasy reakcji na ogień.
8. Zabezpieczenie stropu nad pomieszczeniem 1.10-1.12 do klasy R 15 EI 60 odporności ogniowej.
9. Zabezpieczenie stropu nad pomieszczeniem kotłowni do klasy REI 60 odporności ogniowej..

9.15 Wyposażenie w gaśnice

Budynek wymaga wyposażenia w gaśnice. W ramach rozwiązań zamiennych strefa pożarowa zostanie wyposażona w gaśnice przenośne spełniające wymagania Polskich Norm będących odpowiednikami norm europejskich (EN). Gaśnie będą dostosowane do gaszenia grup pożarów A, B, C. Zapewnienie bezpieczeństwa pożarowego realizowane będzie również poprzez, to iż jedna jednostka masy środka gaśniczego 4 kg (lub 6 dm3) zawartego w gaśnicach przypadać będzie na każde 100 m2 powierzchni budynku. Gaśnice zostaną rozmieszczone w taki sposób, aby odległość z każdego miejsca w strefie usługowej, do najbliższej gaśnicy nie przekraczała 30 m. Miejsca usytuowania gaśnic zostaną oznakowane zgodnie z Polską Normą.
Przy rozmieszczeniu sprzętu gaśniczego w obiekcie należy stosować następujące zasady:

- *sprzęt powinien być umieszczony w miejscach łatwo dostępnych i widocznych,*
- *oznakowanie miejsc usytuowania sprzętu powinno być zgodne z polską normą PN-EN ISO 7010 Symbole graficzne. Barwy bezpieczeństwa i znaki bezpieczeństwa. Zarejestrowane*

STAROSTWO POWIATOWE w KRAKOWIE
Wydział Architektoniczno-Budowlany
30-037 Kraków, al. Słowackiego 20
tel. (12) 634-42-70 w. 417, 418, 419

- znaki bezpieczeństwa,
- do sprzętu powinien być zapewniony dostęp o szerokości co najmniej 1 m,
- sprzęt należy umieszczać w miejscach nie narażonych na uszkodzenia mechaniczne oraz działania źródeł ciepła (piece, grzejniki).

10. PARAMETRY TECHNICZNE OBIEKTU BUDOWLANEGO CHARAKTERYZUJĄCE WPŁYW OBIEKTU BUDOWLANEGO NA ŚRODOWISKO I JEGO WYKORZYSTYWANIE ORAZ NA ZDROWIE LUDZI I OBIEKTY SĄSIEDNIE ZAPEWNIAJĄCYCH UŻYTKOWANIE OBIEKTU BUDOWLANEGO ZGODNIE Z PRZEZNACZENIEM;

- przyjmuje się zapotrzebowanie na wodę pitną, jakość wody zapewnia dostawca w oparciu o ustalenia normy branżowej. W budynku powstają ścieki bytowo-gospodarcze i jako takie odprowadzane będą do projektowanej wewnętrznej instalacji kanalizacyjnej od budynku do pierwszej studzienki– objęte wnioskiem.

Woda na cele socjalno-bytowe:

Przepływ obliczeniowy określono w oparciu o normę PN-92/B-01706 – „Instalacje wodociągowe – wymagania w projektowaniu" wg wzoru:

$q = 0,683\ (\Sigma q_n)^{0,45} - 0,14$ [dm3 /s]

Stąd przepływ obliczeniowy wody wynosi:

Przepływ na cele socjalno-bytowe: 0,87 dm^3 /s

Przepływ ścieków wynosi: 2,28 dm3 /s

- w efekcie założonego programu użytkowego budynku zanieczyszczenia pyłowe, płynne zapachowe nie występują, usuwanie odpadów stałych odbywać się będzie przez wywożenie.

Odpady należy gromadzić w pojemnikach stalowych opróżnianych okresowo przez koncesjonowany zakład oczyszczania na dotychczasowych zasadach,

- dla założonego programu użytkowego, nie występuje związana z eksploatacją budynku emisja hałasu, wibracji i promieniowania w tym jonizującego jak również nie powstaje pole elektromagnetyczne czy inne zakłócenia,

- charakter, program użytkowy i wielkość budynku oraz sposób jego posadowienia – nie wpływa negatywnie na powierzchnię ziemi , glebę oraz wody powierzchniowe.

- planowana inwestycja nie ma wpływu na istniejący drzewostan, powierzchnie gleby, wody powierzchniowe oraz podziemne.

Zgodnie z § 20. 1.pkt. 9, inwestycja nie będzie miała znacznego wpływu na środowisko pod względem ilości składu zanieczyszczeń, zasięgu ich wpływu na otoczenie oraz zmiany stosunków wodnych.

11. ANALIZA TECHNICZNYCH I EKONOMICZNYCH MOŻLIWOŚCI WYKORZYSTANIA URZĄDZEŃ, KTÓRE AUTOMATYCZNIE REGULUJĄ TEMPERATURĘ ODDZIELNIE W POSZCZEGÓLNYCH POMIESZCZENIACH LUB W WYZNACZONEJ STREFIE OGRZEWANEJ

Ogrzewanie grzejnikowe będzie sterowane za pomocą zaworów termostatycznych z nastawą wstępną wraz z głowicami termostatycznymi na zasilaniu. Zgodnie z przedstawioną analizą, regulacja temperatury za pomocą wyżej wymienionego rozwiązania jest znacznie korzystniejsza pod względem

STAROSTWO POWIATOWE w KRAKOWIE
Wydział Architektury
Referat V Architektoniczno-Budowlany
31-217 Kraków, al. Słowackiego 20
tel. (12) 634 45 00 fax (12) 634 45 416

ekologicznym, eksploatacyjnym i komfortu użytkowania. Koszt inwestycji w w/w armaturę jest opłacalny ekonomicznie.

12. PRZYJĘTE ROZWIĄZANIA ZAMIENNE (DODATKOWE) ZAPEWNIAJĄCE ZABEZPIECZENIE PRZECIWPOŻAROWE OBIEKTU

Istniejące w budynku uwarunkowania konstrukcyjno-budowlane powodują, że nie ma możliwości spełnienia w nim w sposób bezpośredni wszystkich wymagań określonych w obowiązujących przepisach techniczno-budowlanych oraz przeciwpożarowych. W celu zapewnienia bezpieczeństwa użytkownikom budynku, a w szczególności możliwości bezpiecznej ewakuacji w przypadku powstania pożaru, autorzy opracowania proponują inny sposób spełnienia obowiązujących wymagań ochrony przeciwpożarowej, poprzez wykonanie następujących rozwiązań techniczno-organizacyjnych, niewynikających bezpośrednio z obowiązującego stanu prawnego, a których realizacja zrekompensuje w sposób dostateczny wymagania przepisów techniczno–budowlanych i przeciwpożarowych, których spełnienie w budynku nie jest możliwe:

1. *Zamknięcie klatki schodowej drzwiami o klasie EI 30 odporności ogniowej, zgodnie z częścią graficzną opracowania.*
2. *Zamknięcie pomieszczenia technicznego nr 0.2 drzwiami o klasie EI 60 odporności ogniowej, zgodnie z częścią graficzną opracowania.*
3. *Zamknięcie wyjścia na strych nieużytkowy drzwiami o klasie EI 30 odporności ogniowej, zgodnie z częścią graficzną opracowania.*
4. *Wykonanie instalacji awaryjnego oświetlenia ewakuacyjnego na wszystkich drogach komunikacji ogólnej służących ewakuacji oraz w pomieszczeniach 2.3 oraz 2.8 zgodnie z aktualnie obowiązującym standardem o ponadnormatywnej wartości natężenia światła co najmniej 2 lx. Instalacja zostanie zrealizowana na podstawie dokumentacji projektowej uzgodnionej z rzeczoznawcą ds. zabezpieczeń przeciwpożarowych.*
5. *Zwiększenie o 100%, w stosunku do obowiązujących wymagań, jednej jednostki masy środka gaśniczego zawartego w gaśnicach przypadającego na każde 100 m² powierzchni strefy pożarowej.*
6. *Wyposażenie całego budynku (z wyłączeniem pomieszczenia garażu OSP) w autonomiczne czujki dymu z sygnalizatorem akustycznym. Instalacja zostanie zrealizowana na podstawie dokumentacji projektowej uzgodnionej z rzeczoznawcą ds. zabezpieczeń przeciwpożarowych.*
7. *Zabezpieczenie w miejscach dostępnych, palnej konstrukcji dachu środkami ogniochronnymi do wymaganej klasy reakcji na ogień.*
8. *Zabezpieczenie stropu nad pomieszczeniem 1.10-1.12 do klasy R 15 EI 30 odporności ogniowej.*
9. *Zabezpieczenie stropu nad pomieszczeniem kotłowni do klasy REI 60 odporności ogniowej.*

Projektant
mgr inż. arch. ***Dorota Filipczyk***

Sprawdzający:
mgr inż. arch. ***Dorota Verey***

IXO DOM
Agnieszka Cholewa-Juszczyk
RYNEK 17 32-065 NOWA GÓRA
NIP 628-209-04-76 REGON 38 26 67 076
www.ixoprojekt.pl biuro@ixoprojekt.pl
tel. 512 197 659 512 197 649 12445 84 54

OPINIA GEOTECHNICZNA

INWESTOR:	***GMINA ZABIERZÓW*** *ul. Rynek 1, 32-080 Zabierzów*
NAZWA ZAMIERZENIA BUDOWLANEGO:	*Przebudowa budynku zlokalizowanego w Brzeziu przy ul. Kluczwody na dz. nr 142 obejmująca prace budowlane: przebudowa instalacji co wraz ze zmianą lokalizacji kotłowni, przebudowa wod-kan, wewnętrznej inst. gazu i inst. elektrycznej, ~~budowa przyłącza ks, budowa przyłącza wody~~, przebudowa pomieszczeń w budynku wraz z budową nowych schodów w części OSP*
ADRES I KATEGORIĄ OBIEKTU BUDOWLANEGO:	***Brzezie ul. Kluczwody*** *, dz. 142, obręb* ***0003 Brzezie,*** *jedn.ew.* ***120616_2 Zabierzów*** *Kategoria obiektu budowlanego:* **IX**

Data opracowania: maj 2023

Geovision Anna Jakubczyk
ul. K. Wierzyńskiego 57/17
30-198 Kraków

www.gv-geotechnika.pl
biuro@gv-geotechnika.pl
tel. +48 696 654 741

Sprawozdanie z badań podłoża gruntowego

określające warunki gruntowo-wodnych dla „Projektu modernizacji instalacji centralnego ogrzewania wraz z kotłownią w budynku OSP w Brzeziu"

Kraków, listopad 2022

SPIS TREŚCI:

1. WSTĘP 2
2. ZAKRES I METODYKA PRAC TERENOWYCH 2
2.1. WIERCENIA I POBÓR PRÓB 2
2.2. PRACE GEODEZYJNE 2
3. CHARAKTERYSTYKA WARUNKÓW NATURALNYCH 2
3.1. POŁOŻENIE, MORFOLOGIA I HYDROGRAFIA 2
3.2. ZARYS BUDOWY GEOLOGICZNEJ 3
4. CHARAKTERYSTYKA WARUNKÓW GEOTECHNICZNYCH 3
4.1. WARUNKI GRUNTOWE 3
4.2. WARUNKI WODNE 4
4.3. OCENA WARUNKÓW GRUNTOWO-WODNYCH 4
5. PODSUMOWANIE I WNIOSKI 5

SPIS ZAŁĄCZNIKÓW:

Zał. 1.1 Fragment mapy topograficznej, skala 1: 25 000
Zał. 1.2 Mapa sytuacyjno-wysokościowa, skala 1: 500
Zał. 2.1-2.5 Karty otworów dokumentacyjnych
Zał. 3 Przekroje geotechniczne
Zał. 4 Objaśnienia do kart otworów i przekrojów geotechnicznych

1. Wstęp

Niniejsza dokumentacja została sporządzona w celu określenia warunków gruntowo-wodnych występujących w podłożu działki nr 142, przy ul. Kluczwody w Brzeziu, gmina Zabierzów, woj. małopolskie. Rozpoznanie warunków gruntowo-wodnych przeprowadzone zostało za pomocą odwiercenia otworów badawczych, makroskopowych badań próbek gruntów, analizy materiałów pomocniczych oraz pomiarów głębokości zwierciadła wód podziemnych.

Lokalizacja odwiertów oraz zakres prac zostały uzgodnione ze Zleceniodawcą. Prace terenowe zostały przeprowadzone w kwietniu 2022 roku.

2. Zakres i metodyka prac terenowych

2.1. Wiercenia i pobór prób

W celu rozpoznania podłoża gruntowego wykonano 5 otworów wiertniczych. Odwierty wykonano metodą udarową przy pomocy próbników RKS o średnicy 50 mm i długości 1,0 m oraz 2,0 m. Otwór nr 4 wykonano w piwnicy budynku OSP.

W trakcie wiercenia dokonywano na bieżąco opisów makroskopowych przewiercanych utworów oraz prowadzono obserwacje występowania wód gruntowych. Po zakończeniu prac wiertniczych otwory zlikwidowano przez zasypanie urobkiem z odtworzeniem pierwotnego profilu.

2.2. Prace geodezyjne

Lokalizację punktów wytyczono w terenie za pomocą taśmy mierniczej odmierzając się od charakterystycznych elementów (granice działek, budynki). Zakres prac nie obejmował niwelacji otworów, rzędna wysokościowa została odczytana z mapy sytuacyjno - wysokościowej. Przyjmuje się, że dokładność odczytów rzędnych wynosi +/- 0,2 m.

3. Charakterystyka Warunków Naturalnych

3.1. Położenie, Morfologia i Hydrografia

Pod względem administracyjnym, działka nr 142 położona jest w miejscowości Brzezie, gmina Zabierzów, powiat krakowski, województwo małopolskie.

Według regionalizacji fizycznogeograficznej teren badań położony jest w obrębie Rowu Krzeszowickiego.

Działka od wschodniej strony ograniczona jest potokiem Wierzchówka, będącym dopływem rzeki Rudawy.

Lokalizację obszaru badań na tle mapy topograficznej przedstawia załącznik 1.1.

3.2. Zarys Budowy Geologicznej

Rów Krzeszowicki jest to trzeciorzędowe zapadlisko tektoniczne, wypełnione osadami mioceńskimi i przykryte piaskami oraz glinami czwartorzędowymi. Podłoże skalne na tym terenie stanowią wapienie jurajskie.

4. CHARAKTERYSTYKA WARUNKÓW GEOTECHNICZNYCH

4.1. Warunki Gruntowe

Charakterystykę właściwości gruntów przeprowadzono w oparciu o rezultaty przeprowadzonych prac, tj. wierceń, badań makroskopowych próbek gruntów oraz analizę materiałów pomocniczych.

Parametry geotechniczne warstw zostały ustalone metodami „A", „B" oraz „C" w rozumieniu normy PN-81/B-03020. Uogólnioną wartość parametru wiodącego gruntów spoistych - stopień plastyczności $I_L^{(n)}$, ustalono metodą „A" na podstawie badań makroskopowych. Uogólnioną wartość parametru wiodącego gruntów niespoistych - stopień zagęszczenia $I_D^{(n)}$, ustalono metodą „C" – na podstawie doświadczeń lokalnych i oporu wiercenia.

Pozostałe parametry geotechniczne ustalono metodą pośrednią B, tj. za pomocą związków korelacyjnych z parametrami wiodącymi.

Pod warstwą nasypów występują grunty rodzime zróżnicowane pod względem rodzaju i stanu, rozpatrywane jako podłoże budowlane. W celu usystematyzowania i uproszczenia opisu, utwory o zbliżonych parametrach wytrzymałościowo - deformacyjnych zgrupowano w pakiety geotechniczne. Podstawą podziału były różnice w litologii. Poniżej zamieszcza się krótką charakterystykę pakietów i warstw geotechnicznych:

PAKIET I - czwartorzędowe grunty spoiste wykształcone jako pyły piaszczyste z domieszką żwiru oraz pyły piaszczyste z domieszką humusu o stopniu plastyczności I_L **= 0,40.**

PAKIET II - czwartorzędowe grunty niespoiste wykształcone jako żwiry o stopniu zagęszczenia $I_D^{(n)}$ **= 0,40.**

PAKIET III - mioceńskie iły oraz iły pylaste o stopniu plastyczności I_L **= 0,10.**

Wartości charakterystyczne uogólnionych parametrów warstw geotechnicznych zestawiono w Tabeli 1. Lokalizację otworów badawczych przedstawiono na mapie sytuacyjno-wysokościowej (załącznik 1.2). Karty dokumentacyjne otworów badawczych stanowią załączniki 2.1-.2.2.

4.2. Warunki Wodne

W analizowanym podłożu gruntowym, w otworze nr 5 nawiercono zwierciadło wód gruntowych o charakterze naporowym na głębokości 1,0 m p.p.t. Poziom wody ustabilizował się na głębokości 0,5 m p.p.t. Otwór nr 4, wykonany został w piwnicy remizy strażackiej OSP, która to została zalana przez wody gruntowe. W otworze nr 1 nawiercono wody zawieszone w obrębie nasypów niekontrolowanych. W pozostałych otworach nie nawiercono gruntów niespoistych, w związku z tym nie występuje w nich ciągły poziom wodonośny, jednak zaobserwowano w nich obecność sączeń.

4.3. Ocena warunków gruntowo-wodnych

W strefie przypowierzchniowej występują nasypy niekontrolowane o niejednorodnych miąższościach. W otworze nr 1 nie udało się przebić przez nasyp, pomimo wykonania dwóch prób, ze względu na obecność płyty betonowej na głębokości 2,4 m p.p.t. Nad wspomnianą płytą betonową występują wody zawieszone. W otworze nr 2 pod nasypem, na głębokości 2,4 m p.p.t., nawiercono pył piaszczysty z domieszką żwiru. Pod nim od poziomu 2,7 m p.p.t. do głębokości rozpoznania (3,5 m p.p.t.) występują mioceńskie iły pylaste. W otworze nr 3 nasyp niekontrolowany sięga do 3,5 m p.p.t., a bezpośrednio pod nim do głębokości rozpoznania (4,5 m p.p.t.) występują iły. Na głębokościach 1,20 m p.p.t. oraz 1,8 m p.p.t. zaobserwowano obecność sączeń. Otwór nr 4 wykonano w zalanej przez wody gruntowe piwnicy budynku OSP, której podłoga znajduje się na poziomie 1,1 m p.p.t. Na powierzchni występują

nawodnione żwiry. Sięgają one do 0,6 m p.p.t. a pod nimi do głębokości rozpoznania (1,3 m p.p.t.) zalegają iły mioceńskie. W otworze nr 5 nasyp ma miąższość tylko 0,6 m p.p.t. Pod nim od 1,0 m p.p.t. do 1,9 m p.p.t. występują żwiry. Poniżej tego poziomu do głębokości rozpoznania (3,0 m p.p.t.) zalegają iły mioceńskie. W otworze tym na głębokości 1,0 m p.p.t. nawiercono zwierciadło wód gruntowych o charakterze naporowym. Poziom wody ustabilizował się na głębokości 0,5 m p.p.t.

5. Podsumowanie i Wnioski

1) Niniejsza opinia geotechniczna została sporządzona w celu określenia warunków gruntowo-wodnych występujących w podłożu działki nr 142, przy ul. Kluczwody w Brzeziu, gmina Zabierzów, woj. małopolskie.
2) Według regionalizacji fizycznogeograficznej teren badań położony jest w obrębie Rowu Krzeszowickiego
3) Rozpoznanie warunków gruntowo-wodnych przeprowadzone zostało za pomocą odwiercenia pięciu otworów badawczych, makroskopowych badań próbek gruntów, analizy materiałów pomocniczych oraz pomiarów głębokości zwierciadła wód podziemnych.
4) W analizowanym podłożu gruntowym na powierzchni występuje warstwa nasypów niekontrolowanych o niejednorodnych miąższościach. Pod nimi, w otworach nr 2 i 5 nawiercono cienką warstwę pyłów piaszczystych w stanie plastycznym. W odwiertach o numerach 4 i 5 występują nawodnione żwiry. Na całej powierzchni działki pod nasypami niekontrolowanymi i utworami czwartorzędowymi znajdują się iły mioceńskie.
5) W analizowanym podłożu gruntowym, w otworze nr 5 nawiercono zwierciadło wód gruntowych o charakterze naporowym na głębokości 1,0 m p.p.t. Poziom wody ustabilizował się na głębokości 0,5 m p.p.t. Otwór nr 4, wykonany został w piwnicy remizy strażackiej OSP, która to została zalana przez wody gruntowe. W otworze nr 1 nawiercono wody zawieszone w obrębie nasypów niekontrolowanych. W pozostałych otworach nie nawiercono gruntów niespoistych, w związku z tym nie występuje w nich ciągły poziom wodonośny, jednak zaobserwowano w nich obecność sączeń

6) Przestrzenny obraz budowy geologicznej ilustrują karty otworów badawczych (Zał. 2.1 - 2.5) oraz przekrój geotechniczny (Zał. 3). Parametry geotechniczne warstw zestawiono w Tabeli 1.

Tabela 1. ***Zestawienie charakterystycznych wartości parametrów warstw geotechnicznych wg PN-81/B-03020***

Numer warstwy geotechnicznej	Stratygrafia / litologia		Rodzaj gruntów	Symbol konsolidacji wg PN-81/B-03020	Stopień plastyczności $I_L^{(n)}$	Stopień zagęszczenia $I_D^{(n)}$	Gęstość objętościowa $\rho^{(n)}$ [g/cm^3]	Spójność $c_u^{(n)}$[kPa]	Kąt tarcia wewnętrznego $\phi_u^{(n)}$[°]	Moduł odkształcenia $E_o^{(n)}$[kPa]	Moduł ściśliwości edometrycznej $M_o^{(n)}$[kPa]
I	Czwartorzęd	grunty spoiste mineralne	**pył piaszczysty z domieszką żwiru, pył piaszczysty z domieszką humusu**	C	**0,40**	-	2,05	10,5	11,5	13 500	19 000
II		grunty niespoiste	**żwir**	-	-	**0,40**	*2,05	-	37,5	120 000	133 500
III	Miocen	iły mioceńskie	**ił pylasty, ił**	D	**0,10**	-	1,90	54,5	11,5	17 500	30 500

**gęstość objętościowa gruntu: nawodnionego*

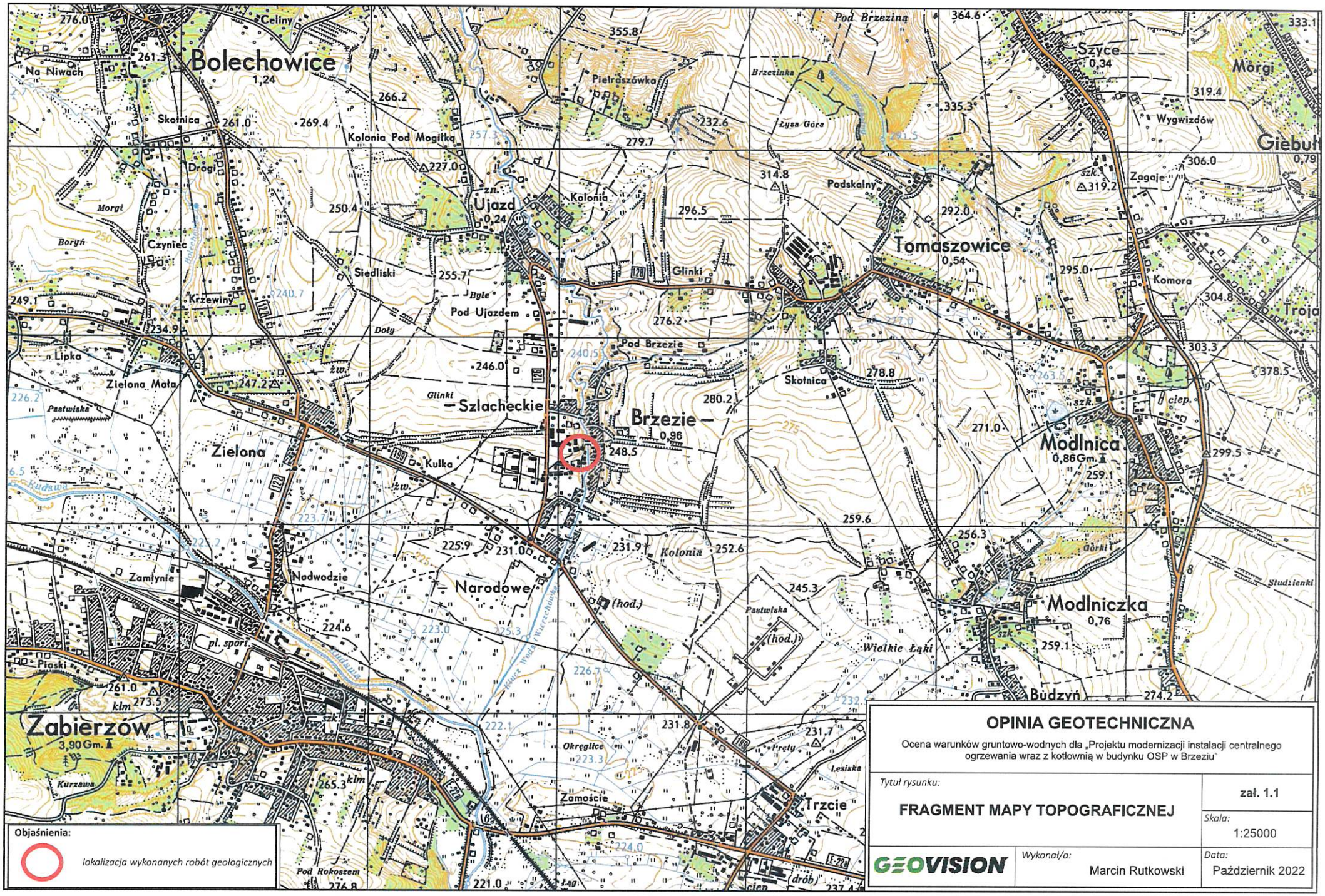

OPINIA GEOTECHNICZNA

Ocena warunków gruntowo-wodnych dla „Projektu modernizacji instalacji centralnego ogrzewania wraz z kotłownią w budynku OSP w Brzeziu"

Tytuł rysunku: FRAGMENT MAPY TOPOGRAFICZNEJ	zał. 1.1
	Skala: 1:25000
GEOVISION — Wykonał/a: Marcin Rutkowski	Data: Październik 2022

21

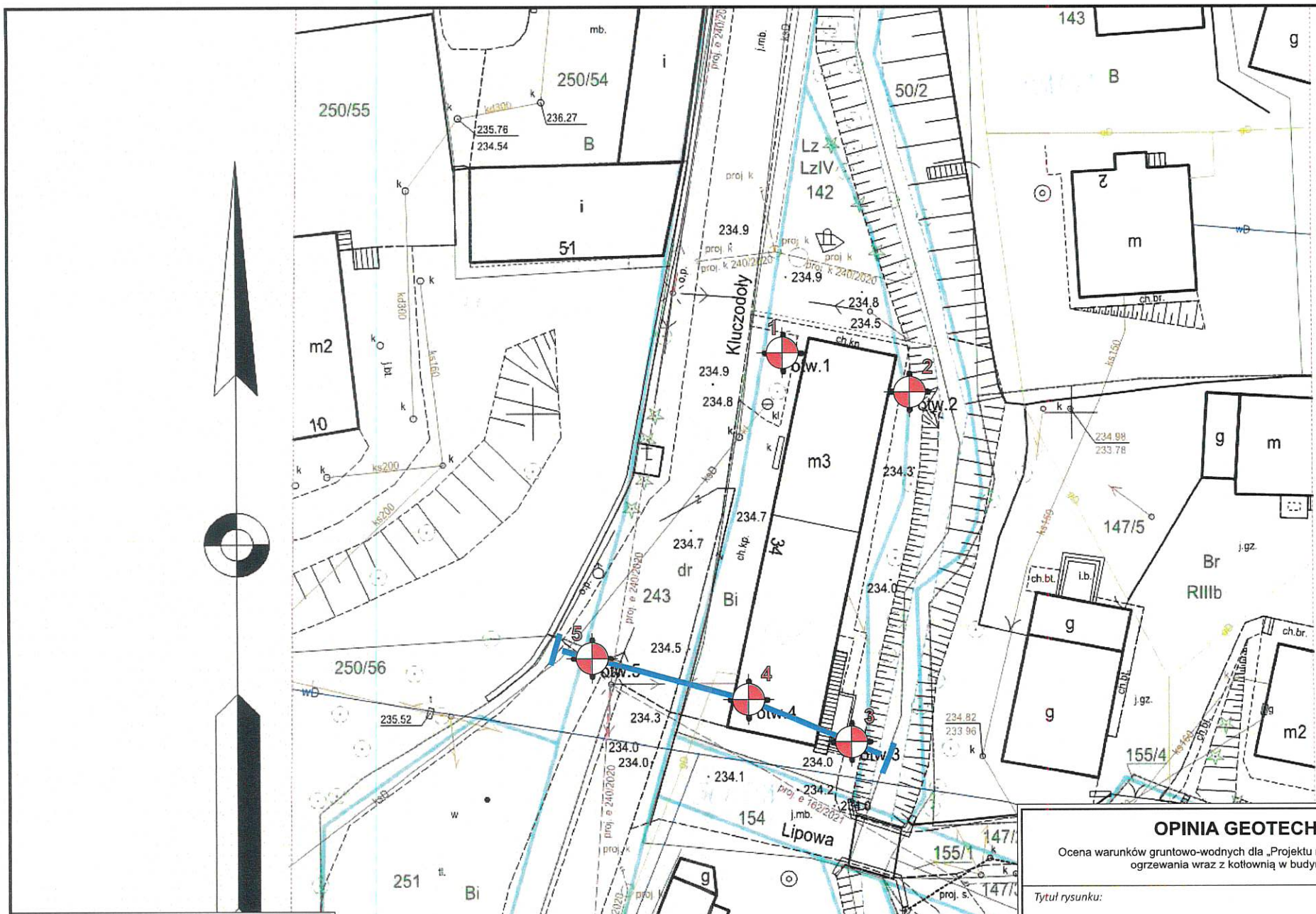

Objaśnienia:

2 — numer otworu

— przekroje geologiczno - inżynierskie

OPINIA GEOTECHNICZNA

Ocena warunków gruntowo-wodnych dla „Projektu modernizacji instalacji centralnego ogrzewania wraz z kotłownią w budynku OSP w Brzeziu"

Tytuł rysunku:

MAPA SYTUACYJNO - WYSOKOŚCIOWA

zał. 1.2

Skala: 1:500

GEOVISION

Wykonał/a: Marcin Rutkowski

Data: Październik 2022

GeoVision Anna Jakubczyk ul. Wierzyńskiego 57/17, Kraków	**KARTA OTWORU GEOTECHNICZNEGO** **Profil numer 1**	Zał.Nr: 2.1 Wiertnica: próbnik RKS

Miejscowość: Brzezie Gmina: Zabierzów Województwo: małopolskie	Obiekt: Modernizacja instalacji centralnego ogrzewania Zleceniodawca: Gmina Zabierzów Dozór geol.: K. Jakubczyk	System wiercenia: udarowy Rzędna: 234.90 m n.p.m. Głębokość: 2.40 m Skala 1 : 50 Data wiercenia: 2022-09

Wiercenie	Głębokość zwierciadła wody [m.p.p.t]	Stratygrafia	Profil litologiczny [m]		Przelot [m]	Opis litologiczny	Symbol gruntu	Wilgotność	Stan gruntu	IL	ID	Warstwa geotechniczna
1	2	3	4	5	6	7	8	9	10	11	12	13
	1.50	Nasypy	1.0		1.00	nasyp niekontrolowany (glina)	nN					
			2.0		2.40	nasyp niekontrolowany (gruz)		nw				

Rysunek wykonano programem "GeoStar" zgodnie z PN-B-04481:1988

GeoVision Anna Jakubczyk ul. Wierzyńskiego 57/17, Kraków	**KARTA OTWORU GEOTECHNICZNEGO** **Profil numer 1`**	Zał.Nr: 2.1` Wiertnica: próbnik RKS

Miejscowość: Brzezie Gmina: Zabierzów Województwo: małopolskie	Obiekt: Modernizacja instalacji centralnego ogrzewania Zleceniodawca: Gmina Zabierzów Dozór geol.: K. Jakubczyk	System wiercenia: udarowy Rzędna: 234.90 m n.p.m. Głębokość: 2.40 m Skala 1 : 50 Data wiercenia: 2022-09

Wiercenie	Głębokość zwierciadła wody [m.p.p.t]	Stratygrafia	Profil litologiczny [m]		Przelot [m]	Opis litologiczny	Symbol gruntu	Wilgotność	Stan gruntu	IL	ID	Warstwa geotechniczna
1	2	3	4	5	6	7	8	9	10	11	12	13
	2.00	Nasypy	1.0 2.0			nasyp niekontrolowany (glina+gruz)	nN					
					2.00	nasyp niekontrolowany (glina+gruz)		m				
					2.40							

Rysunek wykonano programem "GeoStar" zgodnie z PN-B-04481:1988

GeoVision Anna Jakubczyk ul. Wierzyńskiego 57/17, Kraków	**KARTA OTWORU GEOTECHNICZNEGO** **Profil numer 2**	Zał.Nr: 2.2 Wiertnica: próbnik RKS

Miejscowość: Brzezie Gmina: Zabierzów Województwo: małopolskie	Obiekt: Modernizacja instalacji centralnego ogrzewania Zleceniodawca: Gmina Zabierzów Dozór geol.: K. Jakubczyk	System wiercenia: udarowy Rzędna: 234.30 m n.p.m.	Głębokość: 3.50 m Skala 1 : 50	Data wiercenia: 2022-09

Wiercenie	Głębokość zwierciadła wody [m.p.p.t]	Stratygrafia	Profil litologiczny [m]	Przelot [m]	Opis litologiczny	Symbol gruntu	Wilgotność	Stan gruntu	IL	ID	Warstwa geotechniczna
1	2	3	4	6	7	8	9	10	11	12	13
		Nasypy	1.0 2.0		nasyp niekontrolowany (glina+gruz)	nN					
		Q		2.40	pył piaszczysty, szary z domieszką żwiru	Πp+Ż	w	pl	0.40		I
		Trzeciorzęd M	3.0	2.70	ił pylasty, szary	Iπ	mw	tpl	0.10		III
				3.50							

Rysunek wykonano programem "GeoStar" zgodnie z PN-B-04481:1988

GeoVision Anna Jakubczyk ul. Wierzyńskiego 57/17, Kraków	**KARTA OTWORU GEOTECHNICZNEGO** **Profil numer 3**	Zał.Nr: 2.3 Wiertnica: próbnik RKS

Miejscowość: Brzezie Gmina: Zabierzów Województwo: małopolskie	Obiekt: Modernizacja instalacji centralnego ogrzewania Zleceniodawca: Gmina Zabierzów Dozór geol.: K. Jakubczyk	System wiercenia: udarowy Rzędna: 234.00 m n.p.m. Głębokość: 4.50 m Skala 1 : 50 Data wiercenia: 2022-09

Wiercenie	Głębokość zwierciadła wody [m.p.p.t]	Stratygrafia	Profil litologiczny [m]	Przelot [m]	Opis litologiczny	Symbol gruntu	Wilgotność	Stan gruntu	IL	ID	Warstwa geotechniczna
1	2	3	4	5	6	7	8	9	10	11	12	13
	1.20 1.80	Nasypy	1.0 2.0 3.0		1.40	nasyp niekontrolowany, brązowy (glina+humus+piasek średni)	nN	w				
					1.80	nasyp niekontrolowany, brązowo-szary (ił+żwir+humus)		w/m				
					3.50	nasyp niekontrolowany, brązowo-szary (glina+żwir+humus)		m	mpl			
		Trzeciorzęd M	4.0		4.50	ił pylasty, szary	I_π	mw	tpl	0.10		III

Rysunek wykonano programem "GeoStar" zgodnie z PN-B-04481:1988

GeoVision Anna Jakubczyk ul. Wierzyńskiego 57/17, Kraków	**KARTA OTWORU GEOTECHNICZNEGO** **Profil numer 4**	Zał.Nr: 2.4 Wiertnica: próbnik RKS

Miejscowość: Brzezie Gmina: Zabierzów Województwo: małopolskie	Obiekt: Modernizacja instalacji centralnego ogrzewania Zleceniodawca: Gmina Zabierzów Dozór geol.: K. Jakubczyk	System wiercenia: udarowy Rzędna: 233.20 m n.p.m.	Głębokość: 1.30 m Skala 1 : 50
		Data wiercenia: 2022-09	

Wiercenie	Głębokość zwierciadła wody [m.p.p.t]	Stratygrafia		Profil litologiczny [m]		Przelot [m]	Opis litologiczny	Symbol gruntu	Wilgotność	Stan gruntu	IL	ID	Warstwa geotechniczna
1	▽ 2 ▼	3		4	5	6	7	8	9	10	11	12	13
	0.00	Czwartorzęd	Q				żwir, brązowy	Ż	nw	szg		0.40	II
		Trzeciorzęd	M	-1.0		0.60	ił pylasty, szary	Iπ	mw	tpl	0.10		III
						1.30							

Rysunek wykonano programem "GeoStar" zgodnie z PN-B-04481:1988

GeoVision Anna Jakubczyk ul. Wierzyńskiego 57/17, Kraków	**KARTA OTWORU GEOTECHNICZNEGO** **Profil numer 5**	Zał.Nr: 2.5 Wiertnica: próbnik RKS

Miejscowość: Brzezie Gmina: Zabierzów Województwo: małopolskie	Obiekt: Modernizacja instalacji centralnego ogrzewania Zleceniodawca: Gmina Zabierzów Dozór geol.: K. Jakubczyk	System wiercenia: udarowy Rzędna: 234.50 m n.p.m. Głębokość: 3.00 m Skala 1 : 50 Data wiercenia: 2022-09

Wiercenie	Głębokość zwierciadła wody [m.p.p.t]	Stratygrafia	Profil litologiczny [m]	Przelot [m]	Opis litologiczny	Symbol gruntu	Wilgotność	Stan gruntu	IL	ID	Warstwa geotechniczna
1	2	3	4	5	6	7	8	9	10	11	12	13
	0.50 1.0	Nasypy				nasyp niekontrolowany, brązowy	nN	w				
		Czwartorzęd Q	1.0		0.60	pył piaszczysty, brązowy z domieszką humusu	Πp+H	m	pl	0.40		I
					1.00	żwir, biały	Ż	nw	szg		0.40	II
		Trzeciorzęd M	2.0		1.90	ił, szary	I	mw	tpl	0.10		III
			3.0		3.00							

Rysunek wykonano programem "GeoStar" zgodnie z PN-B-04481:1988

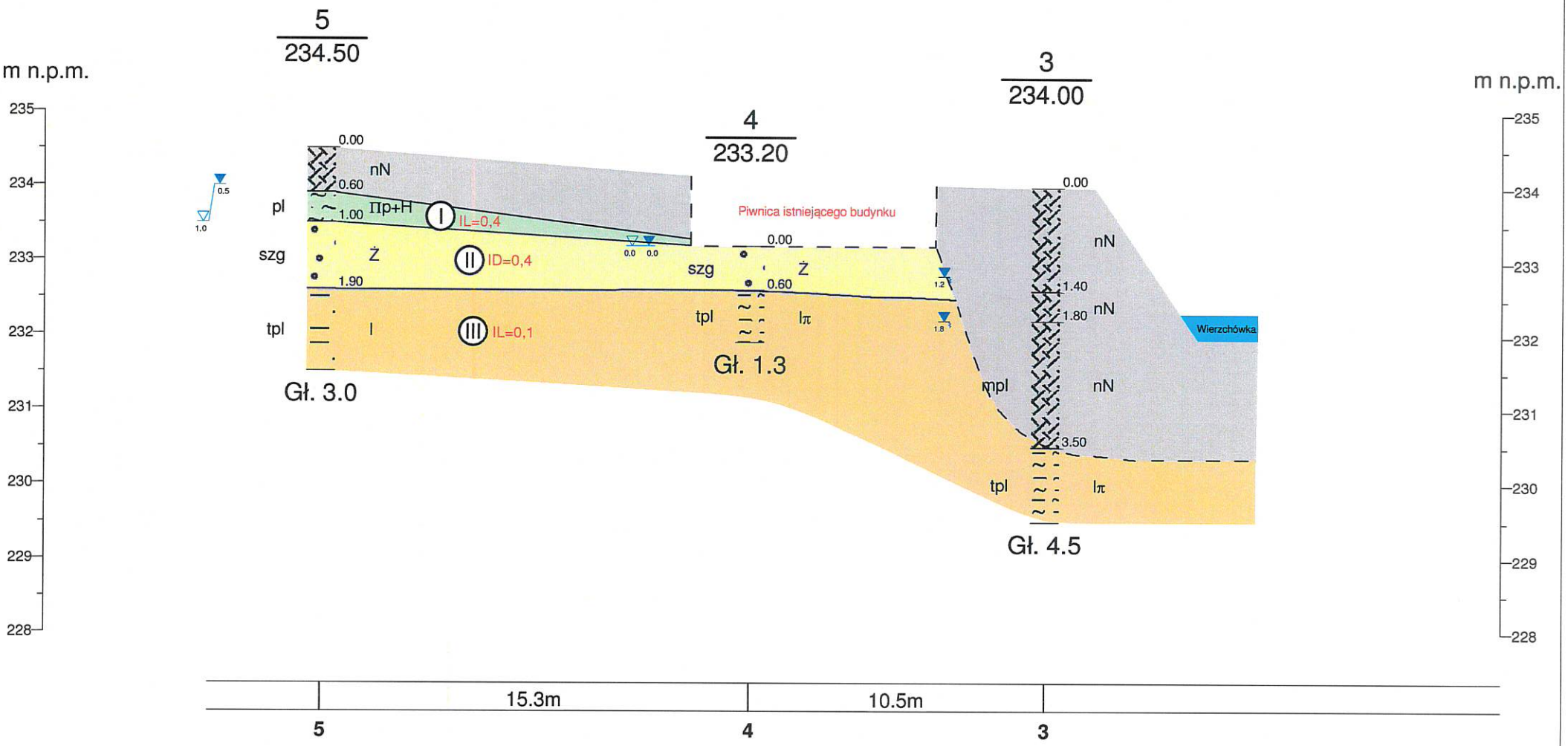

GEOVISION	GeoVision Anna Jakubczyk ul. Kazimierza Wierzyńskiego 57/17, 30-198 Kraków				Zał.Nr 3
	Data	Nazwisko	Podpis	Przekrój geotechniczny I-I	Skala
Opracował	2022.10	M. Rutkowski			1: 200/75
Weryfikował	2022.10	K. Jakubczyk			

Rysunek wykonano programem "GeoStar"

25

STAROSTWO POWIATOWE w KRAKOWIE
Wydział Architektury
Referat V Architektoniczno-Budowlany
30-037 Kraków, al. Słowackiego
tel. (12) 634-42-70 w. 417, 418, 419, 416

iXo DOM
Agnieszka Cholewa-Juszczyk
RYNEK 17 32-065 NOWA GÓRA
NIP 628-209-04-76 REGON 38 26 67 076
www.ixoprojekt.pl biuro@ixoprojekt.pl
tel. 512 197 659 512 197 649 12445 84 54

RYSUNKI - ARCHITEKTURY

INWESTOR:	***GMINA ZABIERZÓW*** *ul. Rynek 1, 32-080 Zabierzów*
NAZWA ZAMIERZENIA BUDOWLANEGO:	*Przebudowa budynku zlokalizowanego w Brzeziu przy ul. Kluczwody na dz. nr 142 obejmująca prace budowlane: przebudowa instalacji co wraz ze zmianą lokalizacji kotłowni, przebudowa wod-kan, wewnętrznej inst. gazu i inst. elektrycznej, ~~budowa przyłącza ks, budowa przyłącza wody~~, przebudowa pomieszczeń w budynku wraz z budową nowych schodów w części OSP*
ADRES I KATEGORIĄ OBIEKTU BUDOWLANEGO:	***Brzezie ul. Kluczwody*** *, dz. 142, obręb* ***0003 Brzezie,*** *jedn.ew.* ***120616_2 Zabierzów*** *Kategoria obiektu budowlanego:* **IX**

Data opracowania: maj 2023

mgr inż. arch. Dorota Filipczyk
uprawnienia budowlane do projektowania w specjalności architektonicznej bez ograniczeń. NR UPA 65/97

STAROSTWO POWIATOWE w KRAKOWIE
Wydział Architektury
Referat V Architektoniczno-Budowlany
30-037 Kraków, al. Słowackiego 20
tel. (12) 634-42-70 w. 417, 418, 419, 416

RYSUNKI INWENTARYZACJI

STAROSTWO POWIATOWE w KRAKOWIE
Wydział Architektury
Referat V Architektoniczno-Budowlany
30-037 Kraków, al. Słowackiego 20
tel. (12) 634-42-70 w. 417, 418, 419, 416

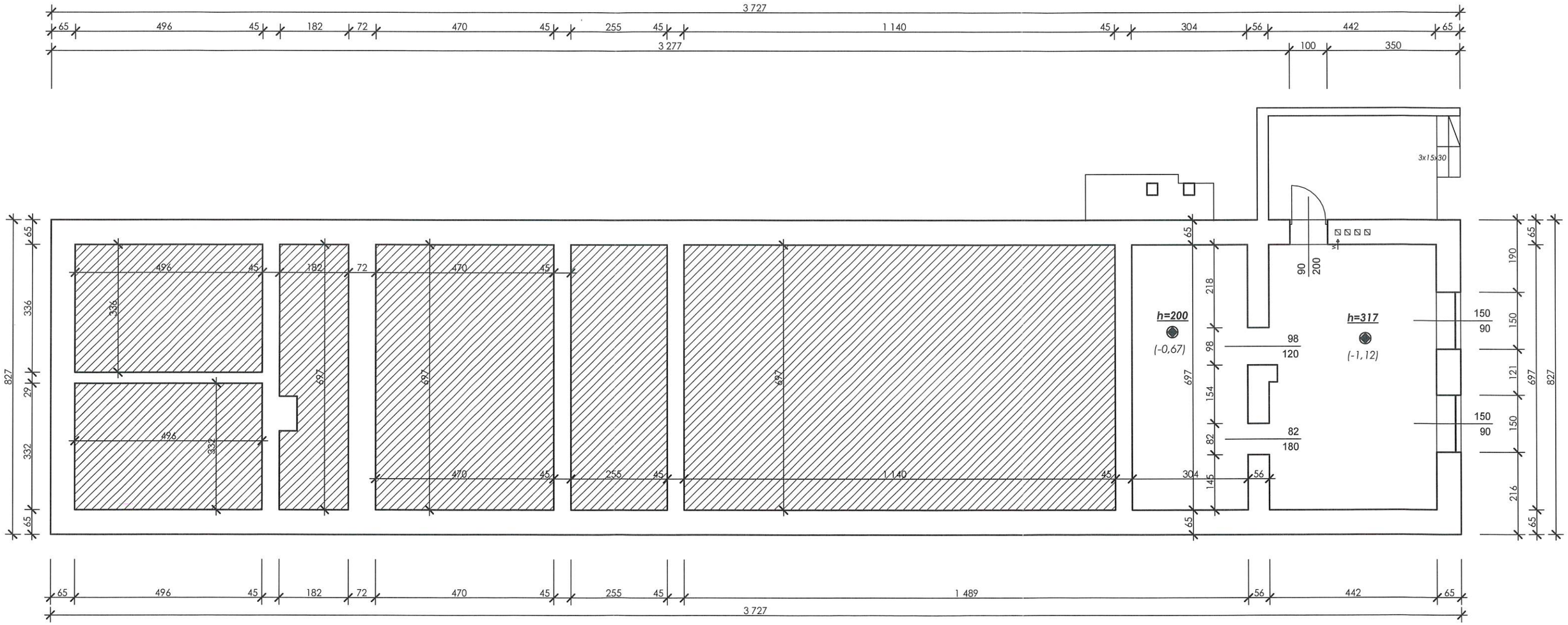

POZIOM PIWNIC

L.P.	POMIESZCZENIE	POSADZKA	P PODŁOGI w m2
0.1	POM.TECHNICZNE	BETON	30,7
0.2	POM.TECHNICZNE	BETON	21,2
		RAZEM:	51,9

UWAGA:
wartości podane w nawiasach odnoszą sie do pkt 0.00 względem klatki schodowej

Nazwa i adres obiektu budowlanego:
PRZEBUDOWA INSTALACJI CO, POLEGAJĄCA NA ZMIANIE LOKALIZACJI POMIESZCZENIA KOTŁOWNI I WYMIANIE GRZEJNIKÓW.
PRZEBUDOWA INST. WOD-KAN, PRZEBUDOWA WEWNĘTRZNEJ INST. GAZU, PRZEBUDOWA INST. ELEKTRYCZNEJ

Inwestor: GMINA ZABIERZÓW
UL. RYNEK 1, 32-080 ZABIERZÓW
Lokalizacja: BRZEZIE UL. KLUCZWODY dz.nr **142**
obręb 0003 Brzezie, jedn.ew. 120616_2 Zabierzów

iXo DOM
www.ixoprojekt.pl
e-mail:biuro@ixoprojekt.pl

TEMAT RYSUNKU:
RZUT PIWNIC - INWENTARYZACJA

Skala 1:100

PROJEKTANT:
mgr inż. arch. Dorota Filipczyk
nr

BRANŻA:
ARCHITEKTURA

SPRAWDZAJĄCY:
mgr inż. arch. Dorota Verey
nr

DATA: 05.2023

Rysunek I-01

28

STAROSTWO POWIATOWE w KRAKOWIE
Wydział Archi...
Referat V Architektoniczno-Budowlany
30-037 Kraków, ul. Sk... 29
tel. (12) 634-... w. 41... 415

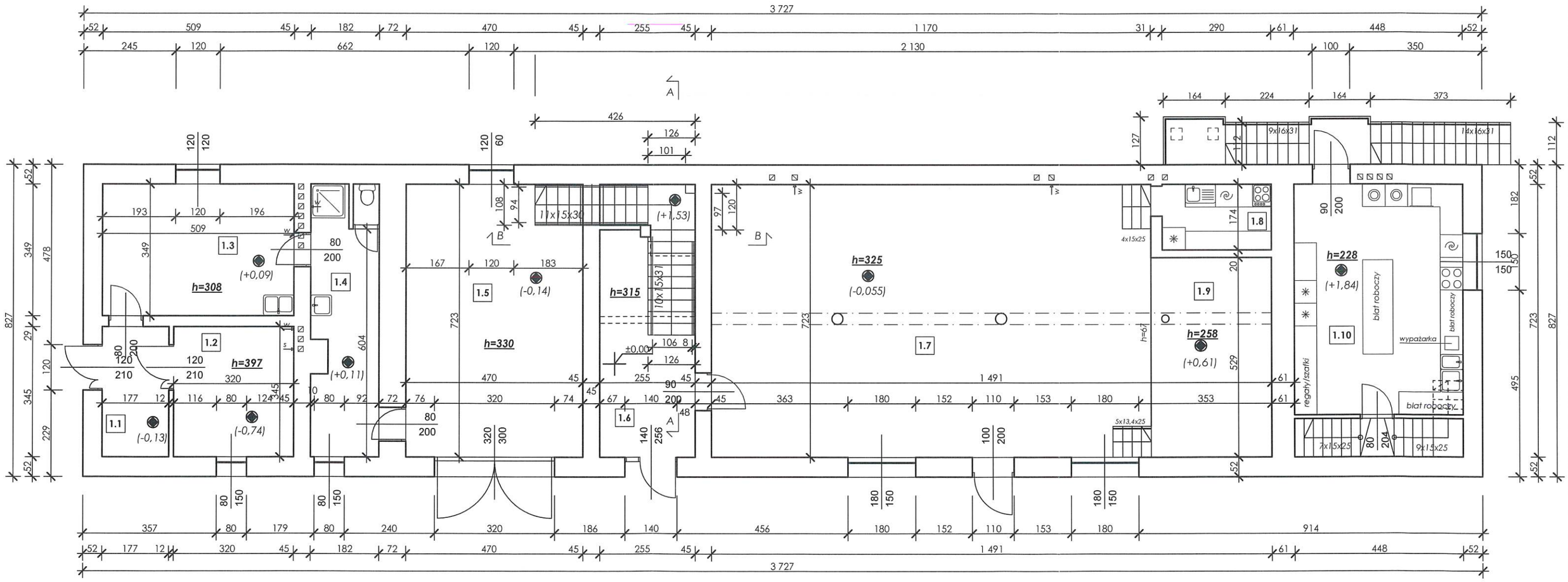

POZIOM PARTERU

L.P.	POMIESZCZENIE	POSADZKA	P PODŁOGI w m2
1.1	WIATROŁAP		6,1
1.2	KOTŁOWNIA		11,0
1.3	SZATNIA		17,8
1.4	POM. GOSP		11,8
1.5	GARAŻ		34,0
1.6	KL. SCHODOWA		18,4
1.7	SALA		84,6
1.8	SOCJAL		5,0
1.9	SCENA		17,0
1.10	KUCHNIA		27,4
		RAZEM:	233,1

UWAGA:
wartości podane w nawiasach odnoszą sie do pkt 0.00 względem klatki schodowej

Nazwa i adres obiektu budowlanego:
PRZEBUDOWA INSTALACJI CO, POLEGAJĄCA NA ZMIANIE LOKALIZACJI POMIESZCZENIA KOTŁOWNI I WYMIANIE GRZEJNIKÓW.
PRZEBUDOWA INST. WOD-KAN, PRZEBUDOWA WEWNĘTRZNEJ INST. GAZU, PRZEBUDOWA INST. ELEKTRYCZNEJ

Inwestor: GMINA ZABIERZÓW
UL. RYNEK 1, 32-080 ZABIERZÓW
Lokalizacja: BRZEZIE UL. KLUCZWODY dz.nr **142**
obręb 0003 Brzezie, jedn.ew. 120616_2 Zabierzów

iXo DOM
www.ixoprojekt.pl
e-mail:biuro@ixoprojekt.pl

TEMAT RYSUNKU:
RZUT PARTERU - INWENTARYZACJA

Skala 1:100

PROJEKTANT:
mgr inż. arch. Dorota Filipczyk
nr uprawnień

BRANŻA:
ARCHITEKTURA

SPRAWDZAJĄCY:
mgr inż. arch. Dorota Verey
nr uprawnień

DATA: 05.2023

Rysunek I-02

STAROSTWO POWIATOWE w KRAKOWIE
Wydział Architektury
Referat V Architektoniczno-Budowlany
30-037 Kraków, al. Słowackiego 20
tel. (12) 634-42-70 w. 417, 418, 419, 416

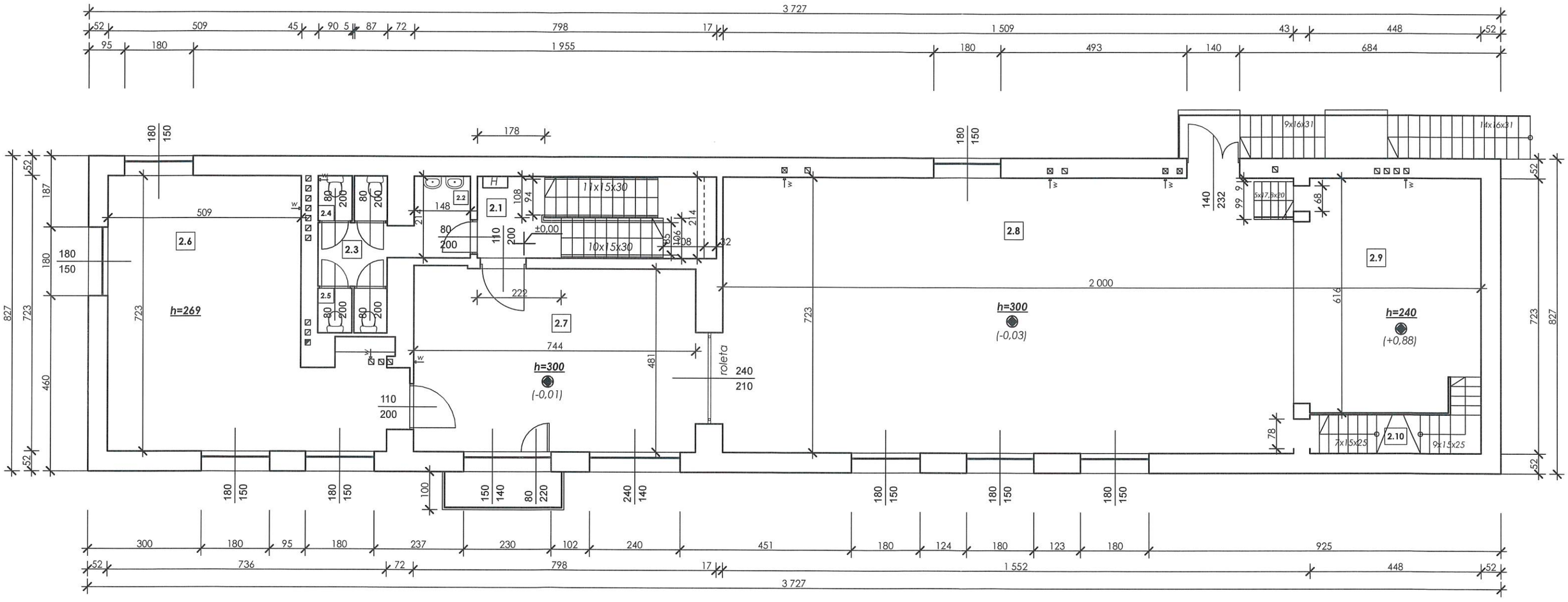

POZIOM I PIĘTRA

L.P.	POMIESZCZENIE	POSADZKA	P PODŁOGI w m2
2.1	KL. SCHODOWA		12,9
2.2	PRZEDSIONEK		3,1
2.3	PRZEDSIONEK		3,0
2.4	WC		2,1
2.5	WC		2,1
2.6	SALA OSP		44,2
2.7	ŚWIETLICA		36,2
2.8	SALA		109,1
2.9	SCENA		29,9
2.10	KL. SCHODOWA		5,9
		RAZEM:	248,5

UWAGA:
wartości podane w nawiasach odnoszą sie do pkt 0.00 względem klatki schodowej

Nazwa i adres obiektu budowlanego:
PRZEBUDOWA INSTALACJI CO, POLEGAJĄCA NA ZMIANIE LOKALIZACJI POMIESZCZENIA KOTŁOWNI I WYMIANIE GRZEJNIKÓW.
PRZEBUDOWA INST. WOD-KAN, PRZEBUDOWA WEWNĘTRZNEJ INST. GAZU, PRZEBUDOWA INST. ELEKTRYCZNEJ

Inwestor: GMINA ZABIERZÓW
UL. RYNEK 1, 32-080 ZABIERZÓW
Lokalizacja: BRZEZIE UL. KLUCZWODY dz.nr **142**
obręb 0003 Brzezie, jedn.ew. 120616_2 Zabierzów

www.ixoprojekt.pl
e-mail:biuro@ixoprojekt.pl

TEMAT RYSUNKU:
RZUT I PIĘTRA - INWENTARYZACJA

Skala 1:100

PROJEKTANT:
mgr inż. arch. Dorota Filipczyk — n

PODPIS:

BRANŻA:
ARCHITEKTURA

SPRAWDZAJĄCY:
mgr inż. arch. Dorota Verey — n

DATA: 05.2023

Rysunek I-03

STAROSTWO POWIATOWE w KRAKOWIE
Wydział Architektury
Referat V Architektoniczno-Budowlany
30-037 Kraków, ul. Słowackiego 20
tel. (12) 634-42-70 w. 417, 418, 419, 416

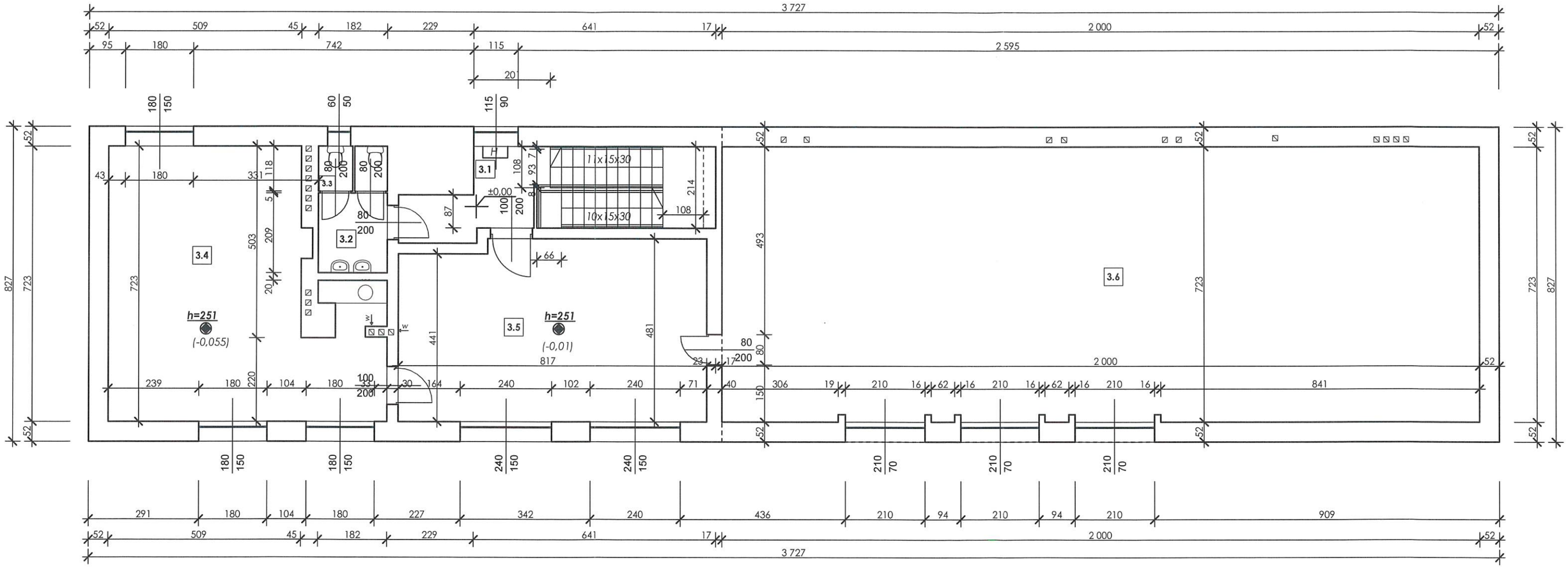

POZIOM II PIĘTRA

L.P.	POMIESZCZENIE	POSADZKA	P PODŁOGI w m2
3.1	KL. SCHODOWA		15,2
3.2	PRZEDSIONEK		3,8
3.3	WC		2,1
3.4	ŚWIETLICA		44,2
3.5	ŚWIETLICA		37,7
3.6	STRYCH		145,7
		RAZEM:	248,7

UWAGA:
wartości podane w nawiasach odnoszą sie do pkt 0.00 względem klatki schodowej

Nazwa i adres obiektu budowlanego:
PRZEBUDOWA INSTALACJI CO, POLEGAJĄCA NA ZMIANIE LOKALIZACJI POMIESZCZENIA KOTŁOWNI I WYMIANIE GRZEJNIKÓW.
PRZEBUDOWA INST. WOD-KAN, PRZEBUDOWA WEWNĘTRZNEJ INST. GAZU, PRZEBUDOWA INST. ELEKTRYCZNEJ

Inwestor: GMINA ZABIERZÓW
UL. RYNEK 1, 32-080 ZABIERZÓW
Lokalizacja: BRZEZIE UL. KLUCZWODY dz.nr **142**
obręb 0003 Brzezie, jedn.ew. 120616_2 Zabierzów

www.ixoprojekt.pl
e-mail:biuro@ixoprojekt.pl

TEMAT RYSUNKU:
RZUT II PIĘTRA - INWENTARYZACJA

Skala
1:100

PROJEKTANT:
mgr inż. arch. Dorota Filipczyk
nr

BRANŻA:
ARCHITEKTURA

SPRAWDZAJĄCY:
mgr inż. arch. Dorota Verey
nr

DATA:
05.2023

Rysunek
I-04

STAROSTWO POWIATOWE w KRAKOWIE
Wydział Architektury
Referat V Architektoniczno-Budowlany
30-037 Kraków, al. Słowackiego 20
tel. (12) 634-42-70 w. 417, 418, 419, 416

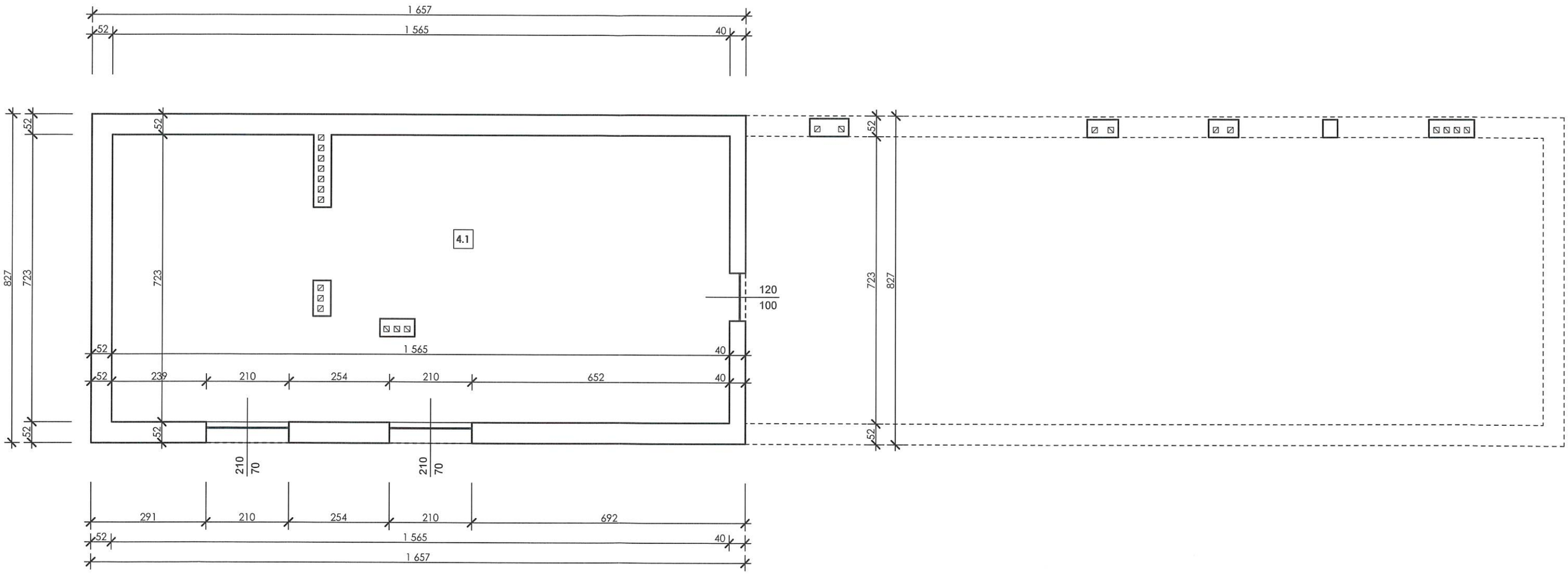

POZIOM STRYCHU

L.P.	POMIESZCZENIE	POSADZKA	P PODŁOGI w m2
4.1	STRYCH	BETON	111,5
		RAZEM:	111,5

Nazwa i adres obiektu budowlanego:
PRZEBUDOWA INSTALACJI CO, POLEGAJĄCA NA ZMIANIE LOKALIZACJI POMIESZCZENIA KOTŁOWNI I WYMIANIE GRZEJNIKÓW.
PRZEBUDOWA INST. WOD-KAN, PRZEBUDOWA WEWNĘTRZNEJ INST. GAZU, PRZEBUDOWA INST. ELEKTRYCZNEJ

Inwestor: GMINA ZABIERZÓW
UL. RYNEK 1, 32-080 ZABIERZÓW
Lokalizacja: BRZEZIE UL. KLUCZWODY dz.nr **142**
obręb 0003 Brzezie, jedn.ew. 120616_2 Zabierzów

www.ixoprojekt.pl
e-mail:biuro@ixoprojekt.pl

TEMAT RYSUNKU:
RZUT STRYCHU - INWENTARYZACJA

Skala 1:100

PROJEKTANT:
mgr inż. arch. Dorota Filipczyk

BRANŻA:
ARCHITEKTURA

SPRAWDZAJĄCY:
mgr inż. arch. Dorota Verey

DATA: 05.2023

Rysunek I-05

STAROSTWO POWIATOWE w KRAKOWIE
Wydział Architektury
Referat V Architektoniczno-Budowlany
30-017 Kraków, al. Słowackiego 20
tel. (12) 634 42-70 w. 417, 418, 419, 416

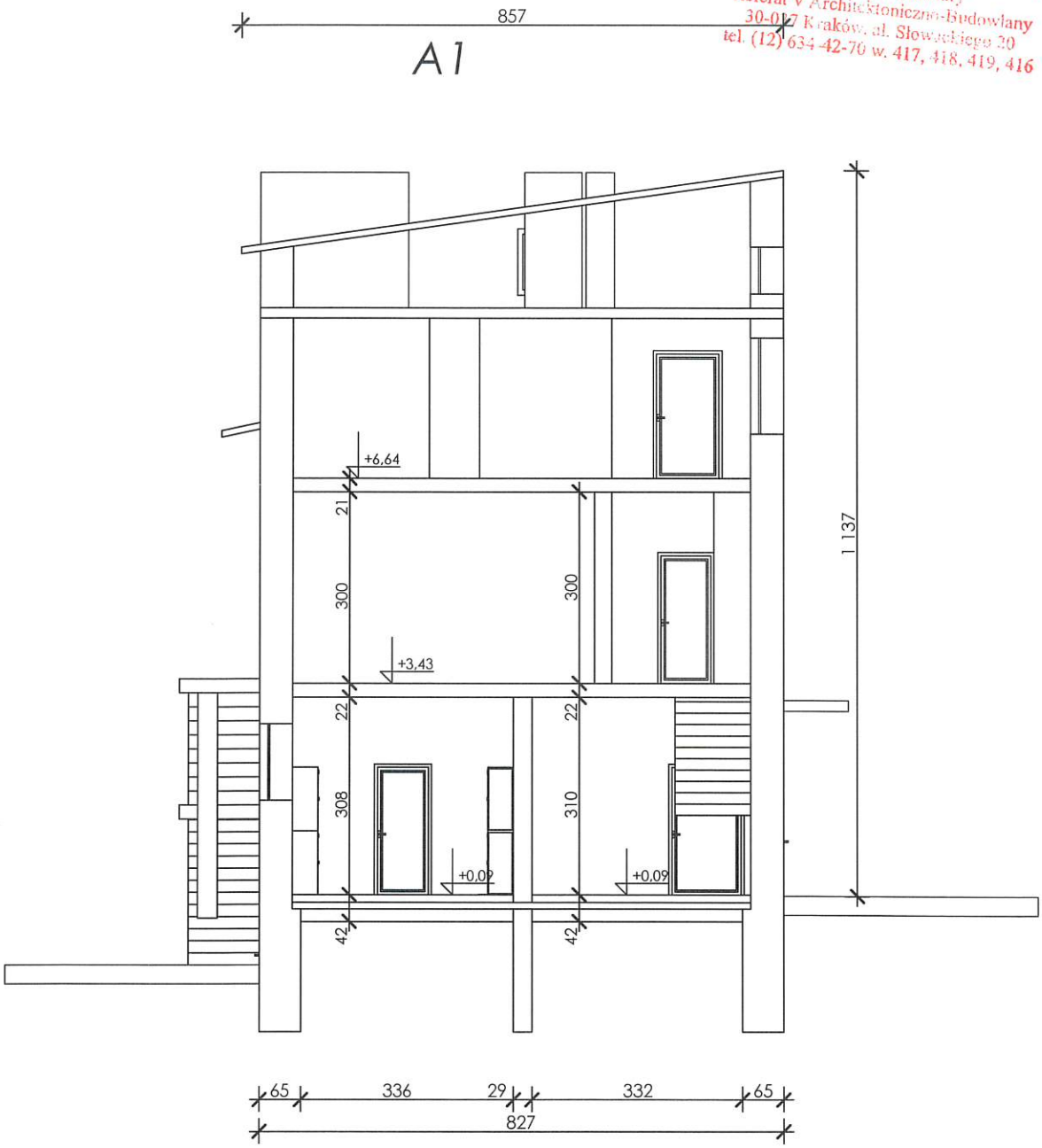

Nazwa i adres obiektu budowlanego:
Przebudowa budynku zlokalizowanego w Brzeziu przy ul. Kluczwody na dz. nr 142 obejmująca prace budowlane: przebudowa instalacji co wraz ze zmianą lokalizacji kotłowni, przebudowa wod-kan, wewnętrznej inst. gazu i inst. elektrycznej, ~~budowa przyłącza ks, budowa przyłącza wody~~, przebudowa pomieszczeń w budynku wraz z budową nowych schodów w części OSP

Inwestor: GMINA ZABIERZÓW
UL. RYNEK 1, 32-080 ZABIERZÓW

Lokalizacja: BRZEZIE UL. KLUCZWODY dz.nr **142**
obręb 0003 Brzezie, jedn.ew. 120616_2 Zabierzów

IXO DOM
www.ixoprojekt.pl
e-mail:biuro@ixoprojekt.pl

TEMAT RYSUNKU:
PRZKRÓJ A1-A1 INWENT.

Skala
1:100

PROJEKTANT:
mgr inż. arch. Dorota Filipczyk
nr
PODPIS:

BRANŻA:
ARCHITEKTURA

SPRAWDZAJĄCY:
mgr inż. arch. Dorota Verey
nr

DATA:
05.2023

Rysunek
I-06

STAROSTWO POWIATOWE w KRAKOWIE
Wydział Architektury
Rok nr V Ar ... ektur ... ano-Budowlany
30-037 K ... al. Słowackiego 20
tel. 12 ... Pw. 417, 418, 419, 115

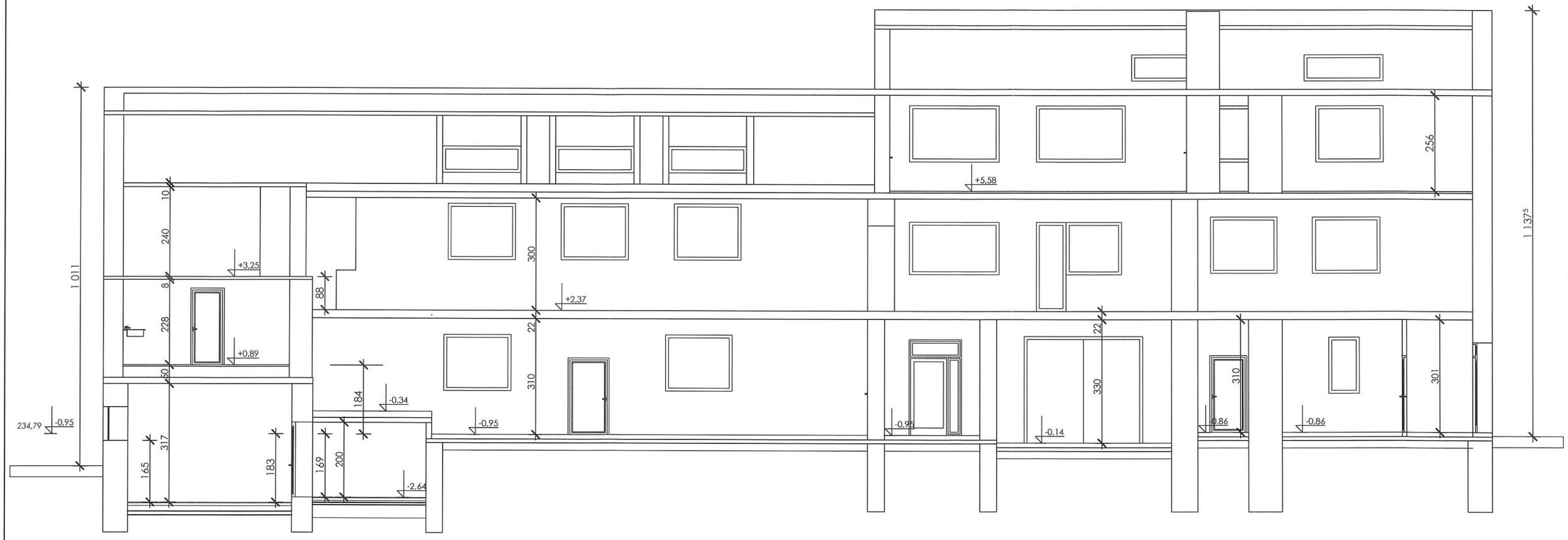

Nazwa i adres obiektu budowlanego:
Przebudowa budynku zlokalizowanego w Brzeziu przy ul. Kluczwody na dz. nr 142 obejmująca prace budowlane: przebudowa instalacji co wraz ze zmianą lokalizacji kotłowni, przebudowa wod-kan, wewnętrznej inst. gazu i inst. elektrycznej, ~~budowa przyłącza ks, budowa przyłącza wody~~, przebudowa pomieszczeń w budynku wraz z budową nowych schodów w części OSP

Inwestor: GMINA ZABIERZÓW
UL. RYNEK 1, 32-080 ZABIERZÓW
Lokalizacja: BRZEZIE UL. KLUCZWODY dz.nr **142**
obręb 0003 Brzezie, jedn.ew. 120616_2 Zabierzów

www.ixoprojekt.pl
e-mail:biuro@ixoprojekt.pl

TEMAT RYSUNKU: PRZEKRÓJ B1-B1 - INWENTARYZACJA	Skala 1:100
PROJEKTANT: mgr inż. arch. Dorota Filipczyk	BRANŻA: ARCHITEKTURA
SPRAWDZAJĄCY: mgr inż. arch. Dorota Verey	DATA: 05.2023 / Rysunek I-07

STAROSTWO POWIATOWE w KRAKOWIE
Wydział Architektury
Referat V Architektoniczno-Budowlany
30-037 Kraków, al. Słowackiego 20
tel. (12) 634-42-70 w. 417, 418, 419, 11.

RYSUNKI ARCHITEKTURY

STAROSTWO POWIATOWE w KRAKOWIE
Wydział Architektury
Referat V Architektoniczno-Budowlany
30-037 Kraków, al. Słowiańska

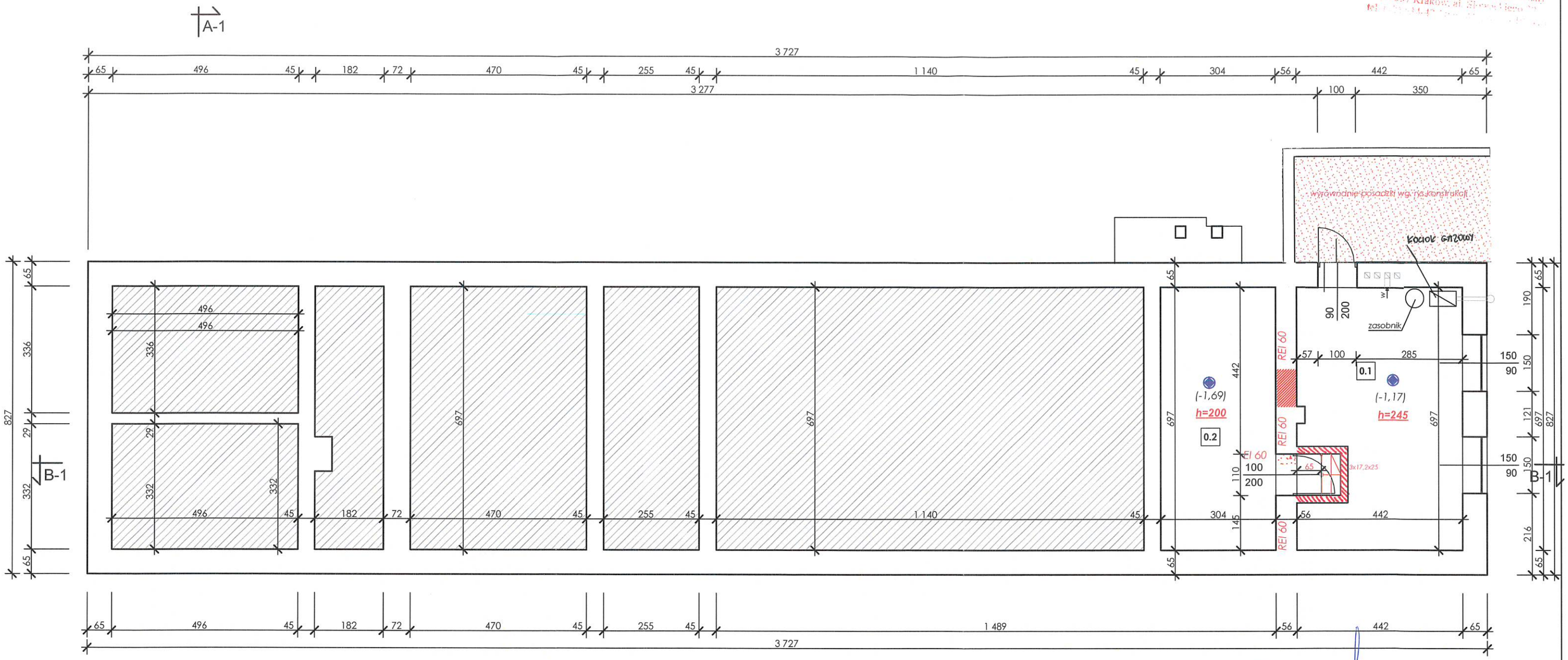

mgr inż. arch. Dorota Filipczyk
uprawnienia budowlane do projektowania
w specjalności architektonicznej
bez ograniczeń nr UPR. 65/97

UWAGA:
wartości podane w nawiasach odnoszą sie do pkt 0.00 względem klatki schodowej

POZIOM PIWNIC

L.P.	POMIESZCZENIE	POSADZKA	P PODŁOGI w m2
0.1	POM. TECHNICZNE	PŁYTKI CERAM.	30,7
0.2	POM. TECHNICZNE	PŁYTKI CERAM.	21,2
		RAZEM:	51,9

LEGENDA:

- ISTNIEJĄCA ŚCIANA
- PROJEKTOWANA ŚCIANA
- ŚCIANA DO WYBURZENIA

Nazwa i adres obiektu budowlanego:
Przebudowa budynku zlokalizowanego w Brzeziu przy ul. Kluczwody na dz. nr 142 obejmująca prace budowlane: przebudowa instalacji co wraz ze zmianą lokalizacji kotłowni, przebudowa wod-kan, wewnętrznej inst. gazu i inst. elektrycznej, ~~budowa przyłącza ks, budowa przyłącza wody~~, przebudowa pomieszczeń w budynku wraz z budową nowych schodów w części OSP

Inwestor: GMINA ZABIERZÓW
UL. RYNEK 1, 32-080 ZABIERZÓW
Lokalizacja: BRZEZIE UL. KLUCZWODY dz.nr **142**
obręb 0003 Brzezie, jedn.ew. 120616_2 Zabierzów

IXO DOM
www.ixoprojekt.pl
e-mail:biuro@ixoprojekt.pl

TEMAT RYSUNKU:
RZUT PIWNIC - PROJEKT

Skala
1:100

PROJEKTANT:
mgr inż. arch. Dorota Filipczyk
n

BRANŻA:
ARCHITEKTURA

SPRAWDZAJĄCY:
mgr inż. arch. Dorota Verey
n

DATA:
05.2023

Rysunek
A-01

Poprawa warunków sanitarno-higienicznych w istn.budynku:

1. Budynek użytkowany sporadycznie w zależności od potrzeb lokalnej społeczności, w budynku może się znajdować maksymalnie 50osób
2. Kuchnia jako podręczna istn. przygotowalnia na okpliczność mieszkańców, KGW itp.
3. Wentylacja grawitacyjna z nawietrzakami, w toaletach wspomagana
4. kaloryfery do zabudowy

Uzgodniono pod względem wymagań higienicznych i zdrowotnych bez zastrzeżeń / ~~z zastrzeżeniami~~
Data 22.08.23 r.
L.p. 318/23
mgr inż. BARBARA GŁADYSZ
rzeczoznawca do spraw sanitarno-higienicznych, tel. 668 500 063 / 12 287 40 93
nr upr. 7-BO/2015 w zakresie budownictwa ogólnego bez obiektów ochrony zdrowia; 32-125 Wawrzeńczyce 24
(podpis i pieczęć imienna)

STAROSTWO POWIATOWE w KRAKOWIE
Wydział Architektury
Referat V Architektoniczno-Budowlany
30-037 Kraków, al. Słowackiego 20
(12) 634-42-70 w. 417, 418, 419, 416

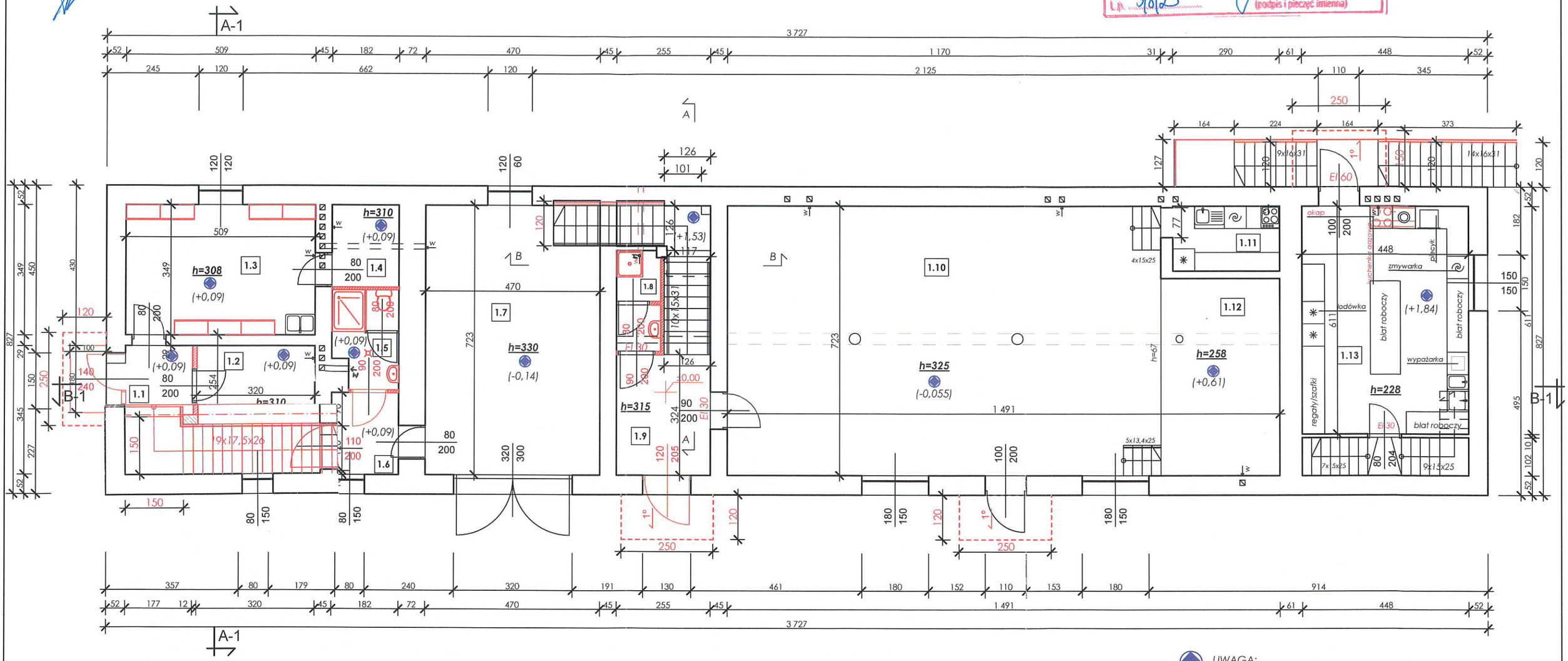

UWAGA:
wartości podane w nawiasach odnoszą sie do pkt 0.00 względem klatki schodowej

RZECZOZNAWCA DO SPRAW ZABEZPIE...
(miejscowość, data)
Zgodność projektu z wymaganiami ochrony przeciwpożarowej stwierdzam
~~bez uwag~~ z uwagami:
zgodnie z postanowieniem WPI. 5284.0.2.26f.2023.3.SB

POZIOM PARTERU

L.P.	POMIESZCZENIE	POSADZKA	P PODŁOGI w m2
1.1	WIATROŁAP		6,1
1.2	POM. GOSP		11,0
1.3	SZATNIA		17,8
1.4	POM. GOSP		4,0
1.5	WC		4,5
1.6	HALL		4,0
1.7	GARAŻ OSP		34,0
1.8	POM. GOSP		3,4
1.9	KL. SCHODOWA		14,7
1.10	SALA		84,6
1.11	SOCJAL		5,0
1.12	SCENA		17,0
1.13	KUCHNIA		27,4
		RAZEM:	233,5

LEGENDA:

- ISTNIEJĄCA ŚCIANA
- PROJEKTOWANA ŚCIANA
- ŚCIANA DO WYBURZENIA

Nazwa i adres obiektu budowlanego:
Przebudowa budynku zlokalizowanego w Brzeziu przy ul. Kluczwody na dz. nr 142 obejmująca prace budowlane: przebudowa instalacji co wraz ze zmianą lokalizacji kotłowni, przebudowa wod-kan, wewnętrznej inst. gazu i inst. elektrycznej, ~~budowa przyłącza ks, budowa przyłącza wody~~, przebudowa pomieszczeń w budynku wraz z budową nowych schodów w części OSP

Inwestor: GMINA ZABIERZÓW
UL. RYNEK 1, 32-080 ZABIERZÓW
Lokalizacja: BRZEZIE UL. KLUCZWODY dz.nr **142**
obręb 0003 Brzezie, jedn.ew. 120616_2 Zabierzów

IXO DOM
www.ixoprojekt.pl
e-mail:biuro@ixoprojekt.pl

TEMAT RYSUNKU: RZUT PARTERU - PROJEKT		Skala 1:100
PROJEKTANT: mgr inż. arch. Dorota Filipczyk	nr	BRANŻA: ARCHITEKTURA
SPRAWDZAJĄCY: mgr inż. arch. Dorota Verey	nr	DATA: 05.2023 / Rysunek A-02

STAROSTWO POWIATOWE w KRAKOWIE
Wydział Architektury
Referat V Architektoniczno-Budowlany
30-037 Kraków, al. Słowackiego 20
tel. (12) 638-42-70 w. 417, 418, 419, 416

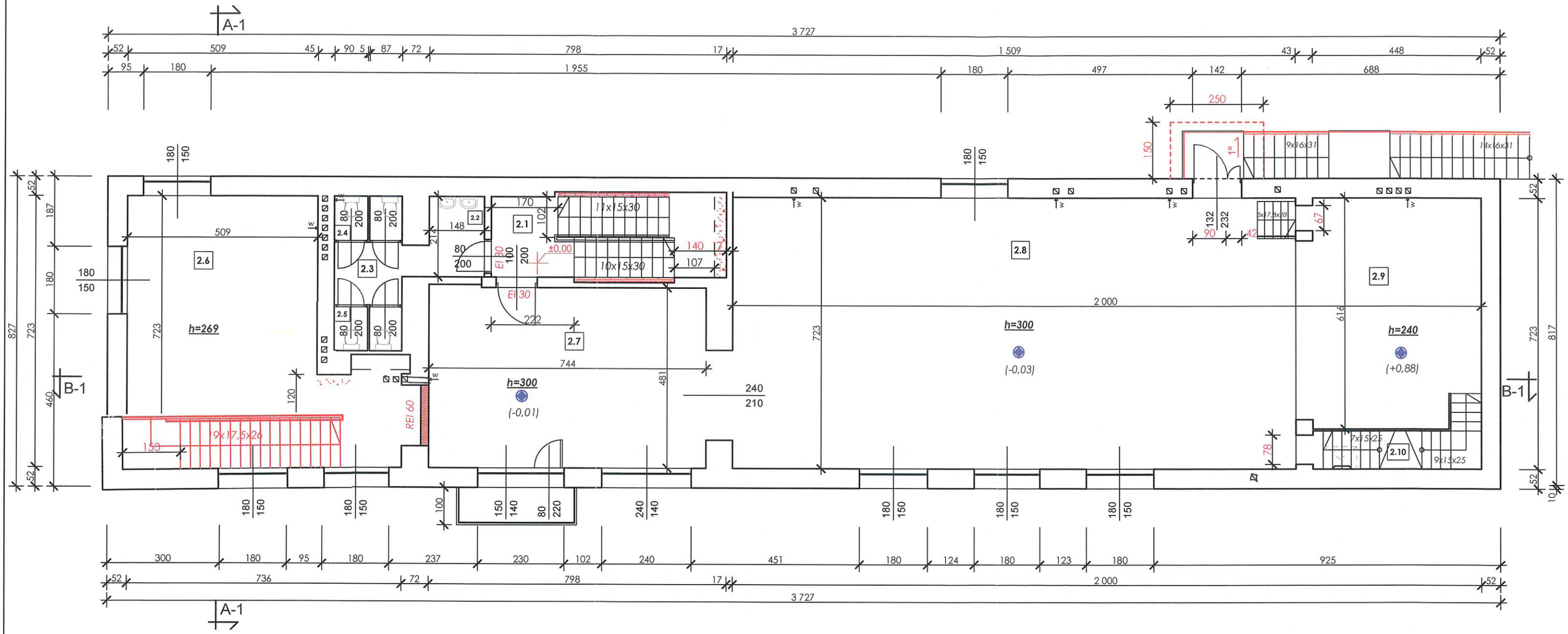

UWAGA:
wartości podane w nawiasach odnoszą sie do pkt 0.00
względem klatki schodowej

POZIOM I PIĘTRA

L.P.	POMIESZCZENIE	POSADZKA	P PODŁOGI w m2
2.1	KL. SCHODOWA		12,9
2.2	PRZEDSIONEK		3,1
2.3	PRZEDSIONEK		3,0
2.4	WC		2,1
2.5	WC		2,1
2.6	SALA OSP		44,2
2.7	ŚWIETLICA		36,2
2.8	SALA		109,1
2.9	SCENA		29,9
2.10	KL. SCHODOWA		5,9
		RAZEM:	248,5

LEGENDA:

- ISTNIEJĄCA ŚCIANA
- PROJEKTOWANA ŚCIANA
- ŚCIANA DO WYBURZENIA

Nazwa i adres obiektu budowlanego:
Przebudowa budynku zlokalizowanego w Brzeziu przy ul. Kluczwody na dz. nr 142 obejmująca prace budowlane: przebudowa instalacji co wraz ze zmianą lokalizacji kotłowni, przebudowa wod-kan, wewnętrznej inst. gazu i inst. elektrycznej, ~~budowa przyłącza ks, budowa przyłącza wody~~, przebudowa pomieszczeń w budynku wraz z budową nowych schodów w części OSP

Inwestor: GMINA ZABIERZÓW
UL. RYNEK 1, 32-080 ZABIERZÓW
Lokalizacja: BRZEZIE UL. KLUCZWODY dz.nr **142**
obręb 0003 Brzezie, jedn.ew. 120616_2 Zabierzów

iXo DOM
www.ixoprojekt.pl
e-mail:biuro@ixoprojekt.pl

TEMAT RYSUNKU:
RZUT I PIĘTRA - PROJEKT

Skala
1:100

PROJEKTANT:
mgr inż. arch. Dorota Filipczyk
nr

BRANŻA:
ARCHITEKTURA

SPRAWDZAJĄCY:
mgr inż. arch. Dorota Verey
nr

DATA:
05.2023

Rysunek
A-03

STAROSTWO POWIATOWE w KRAKOWIE
Wydział Architektury
Referat V Architektoniczno-Budowlany
30-037 Kraków, al. Słowackiego 20
tel. (12) 634-42-70 w. 417, 418, 419, 416

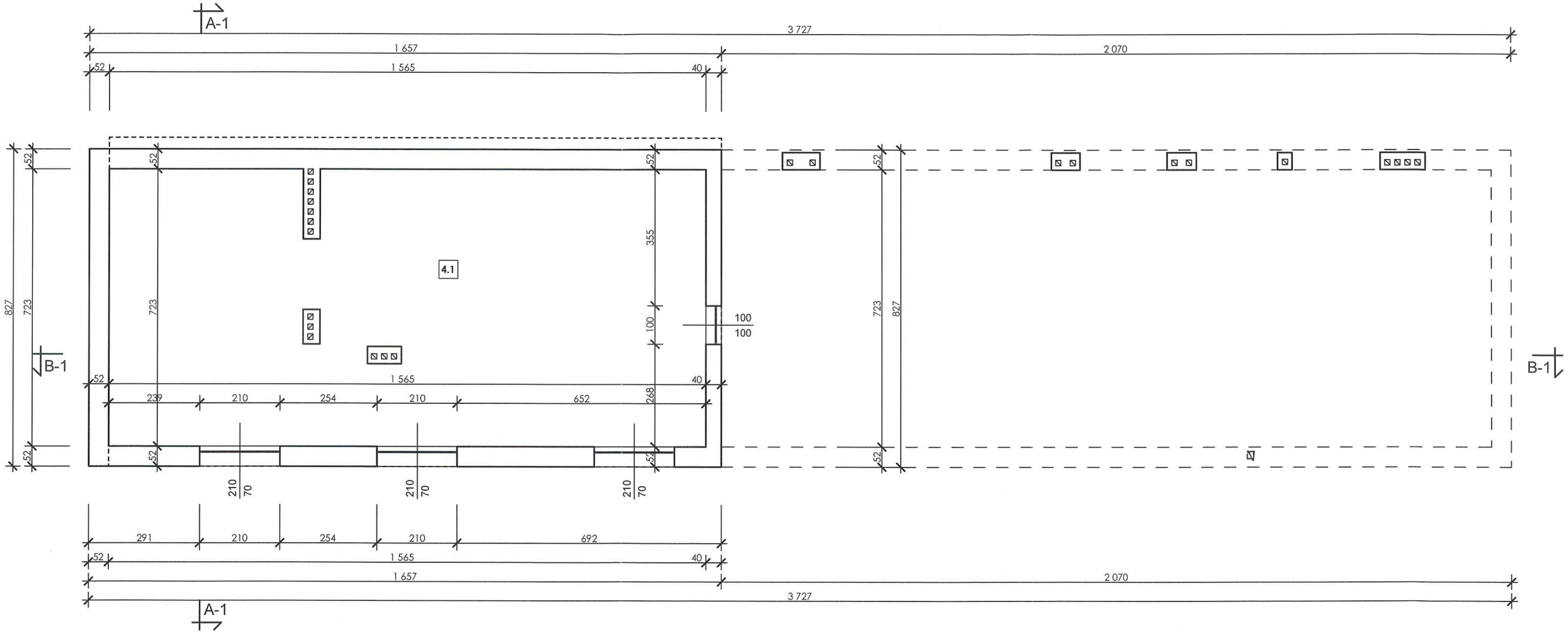

POZIOM STRYCHU

L.P.	POMIESZCZENIE	POSADZKA	P PODŁOGI w m2
4.1	STRYCH	BETON	111,5
		RAZEM:	111,5

LEGENDA:

ISTNIEJĄCA ŚCIANA

Nazwa i adres obiektu budowlanego:
Przebudowa budynku zlokalizowanego w Brzeziu przy ul. Kluczwody na dz. nr 142 obejmująca prace budowlane: przebudowa instalacji co wraz ze zmianą lokalizacji kotłowni, przebudowa wod-kan, wewnętrznej inst. gazu i inst. elektrycznej, ~~budowa przyłącza ks, budowa przyłącza wody~~, przebudowa pomieszczeń w budynku wraz z budową nowych schodów w części OSP

Inwestor: GMINA ZABIERZÓW
UL. RYNEK 1, 32-080 ZABIERZÓW
Lokalizacja: BRZEZIE UL. KLUCZWODY dz.nr **142**
obręb 0003 Brzezie, jedn.ew. 120616_2 Zabierzów

www.ixoprojekt.pl
e-mail:biuro@ixoprojekt.pl

TEMAT RYSUNKU:
RZUT STRYCHU - PROJEKT

Skala
1:100

PROJEKTANT:
mgr inż. arch. Dorota Filipczyk
nr

BRANŻA:
ARCHITEKTURA

SPRAWDZAJĄCY:
mgr inż. arch. Dorota Verey
nr

DATA:
05.2023

Rysunek
A-05

42

STAROSTWO POWIATOWE w KRAKOWIE
Wydział Architektury
Referat V Architektoniczno-Budowlany
30-037 Kraków, al. Słowackiego 20
tel. (12) 634-42-70 w. 417, 418, 419, 416

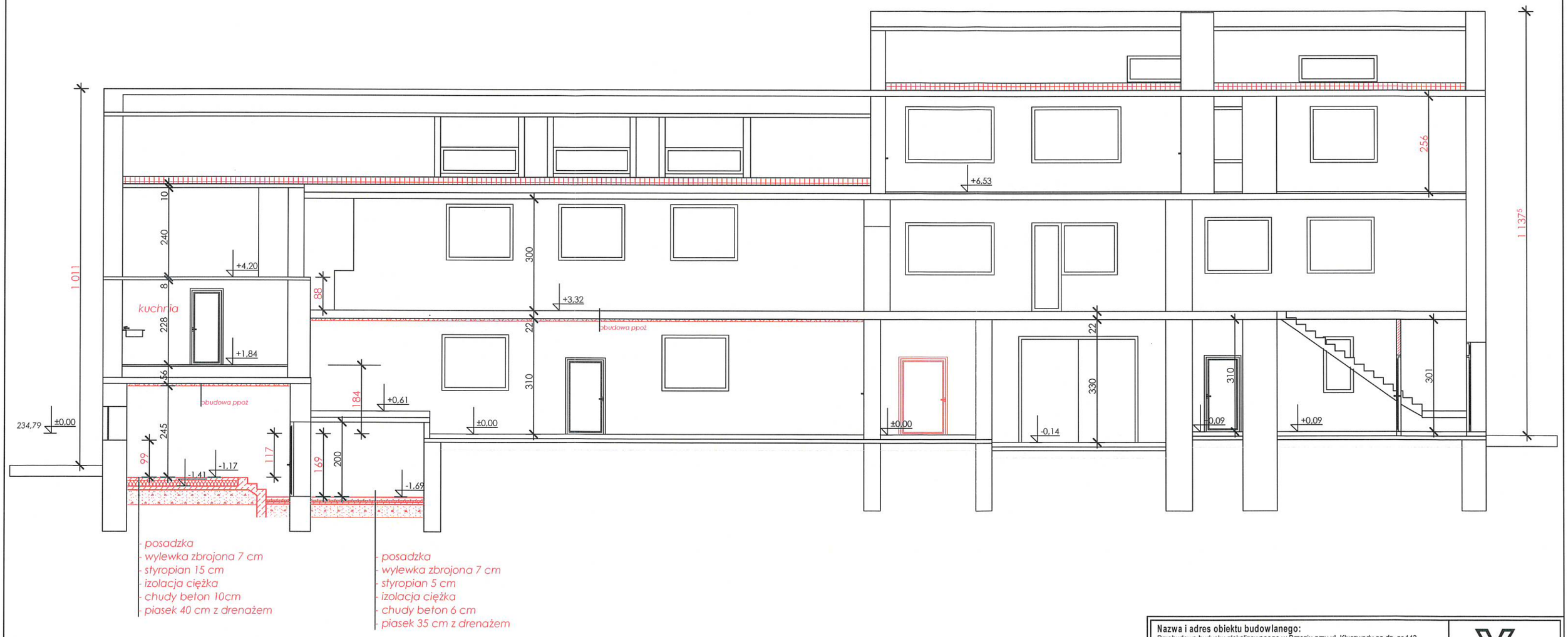

Nazwa i adres obiektu budowlanego:
Przebudowa budynku zlokalizowanego w Brzeziu przy ul. Kluczwody na dz. nr 142 obejmująca prace budowlane: przebudowa instalacji co wraz ze zmianą lokalizacji kotłowni, przebudowa wod-kan, wewnętrznej inst. gazu i inst. elektrycznej, ~~budowa przyłącza ks, budowa przyłącza wody~~, przebudowa pomieszczeń w budynku wraz z budową nowych schodów w części OSP

Inwestor: GMINA ZABIERZÓW
UL. RYNEK 1, 32-080 ZABIERZÓW
Lokalizacja: BRZEZIE UL. KLUCZWODY dz.nr **142**
obręb 0003 Brzezie, jedn.ew. 120616_2 Zabierzów

iXo DOM
www.ixoprojekt.pl
e-mail:biuro@ixoprojekt.pl

TEMAT RYSUNKU:
PRZEKRÓJ B1-B1 - PROJEKT

Skala
1:100

PROJEKTANT:
mgr inż. arch. Dorota Filipczyk
n

BRANŻA:
ARCHITEKTURA

SPRAWDZAJĄCY:
mgr inż. arch. Dorota Verey
n

DATA:
05.2023

Rysunek
A-08

45

IXO DOM
Agnieszka Cholewa-Juszczyk
RYNEK 17 32-065 NOWA GÓRA
NIP 628-209-04-76 REGON 38 26 67 076
www.ixoprojekt.pl biuro@ixoprojekt.pl
tel. 512 197 659 512 197 649 12445 84 54

STAROSTWO POWIATOWE w KRAKOWIE
Wydział Architektury
Referat V Architektoniczno-Budowlany
30-037 Kraków, ul. Słowackiego 20
tel. (12) 634-42-70 w. 417, 418, 419, 416

III. ZAŁĄCZNIKI PROJEKTU

INWESTOR:	***GMINA ZABIERZÓW*** *ul. Rynek 1, 32-080 Zabierzów*
NAZWA ZAMIERZENIA BUDOWLANEGO:	*Przebudowa budynku zlokalizowanego w Brzeziu przy ul. Kluczwody na dz. nr 142 obejmująca prace budowlane: przebudowa instalacji co wraz ze zmianą lokalizacji kotłowni, przebudowa wod-kan, wewnętrznej inst. gazu i inst. elektrycznej, ~~budowa przyłącza ks, budowa przyłącza wody~~, przebudowa pomieszczeń w budynku wraz z budową nowych schodów w części OSP*
ADRES I KATEGORIĄ OBIEKTU BUDOWLANEGO:	***Brzezie ul. Kluczwody*** *, dz. 142, obręb* ***0003 Brzezie****,* *jedn.ew.* ***120616_2 Zabierzów*** *Kategoria obiektu budowlanego:***IX**

Data opracowania: maj 2023

mgr inż. arch. Dorota Filipczyk
uprawnienia budowlane do projektowania
w zakresie architektonicznej
specjalności
NB. UPR. 65/97

POLSKA
SPÓŁKA GAZOWNICTWA

Polska Spółka Gazownictwa sp. z o.o.
Oddział Zakład Gazowniczy w Krakowie
ul. Gazowa 16, 31-060 Kraków
tel. 12 628 11 11, faks 12 430 70 29

Gazownia Kraków Krowodrza
ul. Balicka 94, 30-149 Kraków
tel. 12 628 13 45
gazownia.krakow-krowodrza@psgaz.pl

Inwestor:
Gmina Zabierzów
Rynek 1
32-080 Zabierzów
Pełnomocnik:

ZA ZGODNOŚĆ
Dnia 07. 06. 2023
Z ORYGINAŁEM

Wasz znak:
Nasz znak: PSGKR.0057.763.442.2.23

Kraków, 30.05.2023 r.

Dot.: **warunków zabezpieczenia sieci gazowej w związku z budową przyłącza kanalizacji sanitarnej na dz. 142 w m. Brzezie ul. Kluczwody gm. Zabierzów**

W odpowiedzi na pismo w sprawie jw. - Polska Spółka Gazownictwa sp. z o.o. Oddział Zakład Gazowniczy w Krakowie Gazownia Kraków Krowodrza informuje, że w rejonie objętym przedmiotowym wnioskiem zlokalizowana jest infrastruktura gazowa średniego ciśnienia PE dn20 wybudowana w 1980r., której jesteśmy operatorem.

Szerokość strefy kontrolowanej dla gazociągów średniego ciśnienia wybudowanych przed 2001 rokiem określa Rozporządzenie Ministra Gospodarki z dnia 26.04.2013r. ogłoszone w Dz.U. z dnia 04.06.2013r. poz.640 zał. Nr 2 tab.2 i jest zależna od obiektu terenowego.

W odpowiedzi na przedmiotowy wniosek informujemy, że:

1. Na krzyżującej się kanalizacji sanitarnej ułożonej pod infrastrukturą gazową PE dn20 należy założyć rurę osłonową uszczelnioną na końcach, na długości po 1,5 mierząc w płaszczyźnie poziomej prostopadle do ścianki gazociągu. W przypadku gdy nie ma możliwości założenia rury osłonowej na kanalizacji, należy zwrócić się do Zakładu Gazowniczego o wydanie warunków przebudowy lub zabezpieczenia gazociągu.
2. Rury osłonowe na kanalizacji należy wykonywać z polietylenu lub innych materiałów szczelnych o odpowiedniej wytrzymałości zgodnie z zaleceniami operatorów sieci obcych. Ponadto rury osłonowe stosowane do zabezpieczeń nie mogą posiadać połączeń w strefie 1,5m od gazociągu.
3. Na skrzyżowaniach projektowanych innych sieci tj. projektowany przyłącz kanalizacji sanitarnej z naszymi gazociągami należy zachować odległość pionową minimum 0,2m.
4. Na w/w skrzyżowaniach 1,5m po obu stronach osi gazociągu zagęścić grunt do poziomu minimum Is=1,00 w odległości 0,2m mierzonej wokół przewodu, licząc od jego ścianki.
5. Brak możliwości zachowania tych warunków spowoduje konieczność pisemnego zwrócenia się do naszego Zakładu o wydanie warunków przebudowy sieci gazowej.

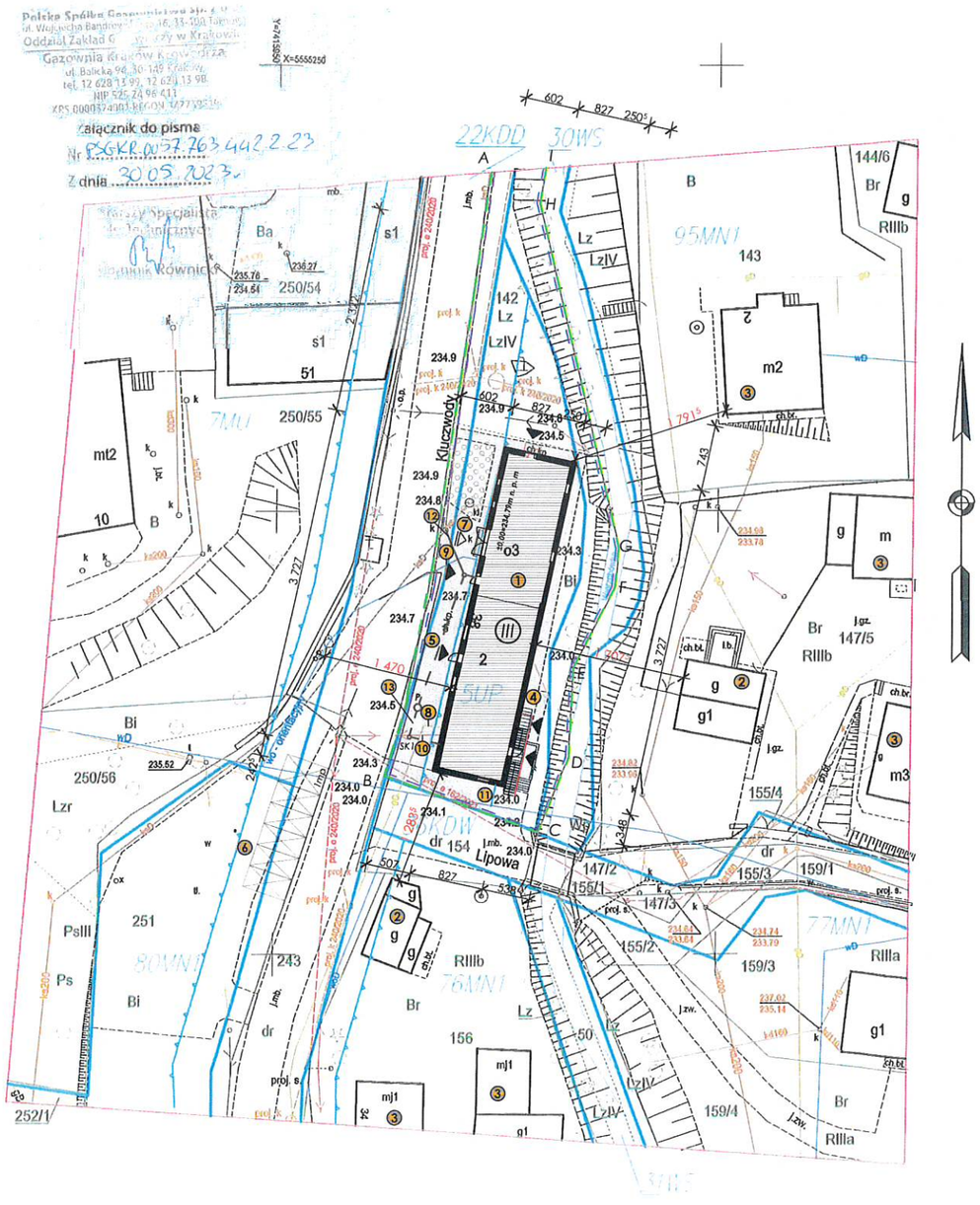

MAPA DO CELÓW PROJEKTOWYCH

skala 1:500

sekcja 7.127.10.23.3.4

nazwa i identyfikator gminy :[120616_2] Zabierzów

nazwa i identyfikator obrębu: [120616_2.0003] Brzezie

działka: 142

ID pracy 6640.15566.2022

Nr pracy u Wykonawcy: 91/2022

Układ odniesienia wysokości – Kronsztad

Układ wsp. poziomych 2000 strefa 7

sytuacja zgodna z terenem na dzień 15.12.2022 R.

Wykonał:

Krzeszowice dn, 15.12.2022

GEODETA24.COM AGATA KORBIEL ul Klonowa 26
32-065 Krzeszowice
NIP: 6281140893

Oświadczam, że niniejszy dokument został opracowany w wyniku prac geodezyjnych i kartograficznych, których rezultaty zawiera operat techniczny wpisany do ewidencji materiałów państwowego zasobu geodezyjnego i kartograficznego

Organ prowadzący państwowy zasób geodezyjny i kartograficzny	STAROSTA KRAKOWSKI
Identyfikator ewidencyjny materiału zasobu - operatu technicznego	P.1206.2022.16047
Data wpisania operatu technicznego do ewidencji materiałów zasobu (numer protokołu)	28.12.2022 r. (PROTOKÓŁ NR 6640.15566.2022_201620)
Numer uprawnień zawodowych kierownika prac geodezyjnych	16972 (1,2)

Jestem świadomy odpowiedzialności karnej za złożenie fałszywego oświadczenia.

GEODETA24.COM
Agata Korbiel
ul. Klonowa 26, 32-065 Krzeszowice
NIP: 6281140893, REGON: 386784034
tel.: 791 603 727, 502 201 168

GEODETA24.COM AGATA KORBIEL ul. Klonowa 26, 32-065 Krzeszowice , NIP: 6281140893

Zakres opracowania

Niniejsza mapa została wykonana bez ustalenia obciążeń dot. służebności gruntowych.

Nie wyklucza się istnienia w terenie innych nie wskazanych na niniejszej mapie urządzeń podziemnych, które nie były zgłoszone do inwentaryzacji lub o których brak jest informacji w instytucjach branżowych.

Niniejsza mapa powstała na bazie pomiaru bezpośredniego w terenie oraz materiałów otrzymanych w ramach zgłoszenia pracy geodezyjnej.

Granice działki przedmiotowej nie zostały ustalone z wymaganą dokładnością.

LEGENDA MPZP Nr: XLVII/454/2018

MN	tereny zabudowy mieszkaniowej jednorodzinnej
MU	tereny zabudowy mieszkaniowo– usługowej
UP	tereny zabudowy usług publicznych
WS	tereny wód powierzchniowych śródlądowych
KDW	tereny dróg wewnętrznych
KDD	tereny dróg publicznych

linie rozgraniczające tereny o różnym przeznaczeniu lub różnych zasadach zagospodarowania wraz z symbolami identyfikacyjnymi.

nieprzekraczalne linie zabudowy

PROJEKT ZAGOSPODAROWANIA TERENU DZIAŁKI
SKALA 1:500

Przebudowa budynku zlokalizowanego w Brzeziu przy ul. Kluczwody na dz. nr 142 obejmująca prace budowlane: przebudowa instalacji co wraz ze zmianą lokalizacji kotłowni, przebudowa wod-kan, wewnętrznej inst. gazu i inst. elektrycznej, budowa przyłącza ks, budowa przyłącza wody, przebudowa pomieszczeń w budynku wraz z budową nowych schodów w części OSP

Inwestor: GMINA ZABIERZÓW
UL. RYNEK 1, 32-080 ZABIERZÓW
Lokalizacja: BRZEZIE UL. KLUCZWODY dz.nr **142**
obręb 0003 Brzezie, jedn.ew. 120616_2 Zabierzów

LEGENDA:

1- "Przebudowa budynku zlokalizowanego w Brzeziu przy ul. Kluczwody na dz. nr 142 obejmująca prace budowlane: przebudowa instalacji co wraz ze zmianą lokalizacji kotłowni, przebudowa wod-kan, wewnętrznej inst. gazu i inst. elektrycznej, budowa przyłącza ks, budowa przyłącza wody, przebudowa pomieszczeń w budynku wraz z budową nowych schodów w części OSP" **±0,00=234,79m n. p. m** o wysokości 3 kondygnacji naziemnych (NRO) ściany-pustak, dach-blachodachówka- **objęty wnioskiem**
2 -Istniejący budynek gospodarczy (NRO) ściany-pustak, dach-blachodachówka
3- Istniejący budynek mieszkalny (NRO) ściany-pustak, dach-blachodachówka
4- Istniejące miejsce na pojemniki do gromadzenia odpadów
5- Istniejąca komunikacja wewnętrzna (dojścia, dojazdy wraz z opasaka wokół budynku i miejsce gromadzenia odadów)
6- Projektowane miejsca postojowe 2,5x5 (parkingi)WG. odrębnebo opracowani dla działki nr 251
7- Istniejący wjazd na działkę
8- Istniejący przyłacz gazu
9- Istniejący przyłącz wody
10- Istniejący przyłącz energi elktrycznej
11- projektowany drugi przyłącz wody do części południowej budynku- objęte wnioskiem
12- projektwoany drugi przyłącz kanalizacji sanitarnej do części południowej budynku
13-*projektowany zew. odcinek wew. instalacji kanalizacji sanitarnej*

W ZAKRESIE OPRACOWANIA

projektowany przyłącz wody

SK1 - *projektowana studzienka*

projektowany przyłącz kanalizacji sanitarnej

projektowany zew. odcinek wew. instalacji kanalizacji sanitarnej

A-I GRANICE DZIAŁKI NR 142

OBSZAR ODDZIAŁYWANIA DZIAŁKI

BUDYNEK OBJĘTY WNIOSKIEM

ISTNIEJĄCY WJAZD (POŁĄCZENIE KOMUNIKACYJNE)

ISTNIEJĄCE WEJŚCIE DO BUDYNKU - BEZ ZMIAN

ISTNIEJĄCA KOMUNIKACJA WEWNĘTRZNA

POWIERZCHNIA BIOLOGICZNIE CZYNNA

(III) ILOŚĆ KONDYGNACJI NADZIEMNYCH

±0,00=234,79m n. p. m POZIOM PORÓWNAWCZY PARTERU BUDYNKU

HYDRANT PRZECIWPOŻAROWY-ISTNIEJĄCY

P PRZEPOMPOWNIA

iXo DOM Agnieszka Cholewa-Juszczyk
RYNEK 17 32-065 MOWA GÓRA
NIP 628 209 04 76 REGON 382667076
www.ixoprojekt.pl biuro@ixoprojekt.pl
tel. 512 197 659 512 087 649 124458454

ZA ZGODNOŚĆ
Dnia 07. 06. 2023
Z ORYGINAŁEM

Nazwa i adres obiektu budowlanego: Przebudowa budynku zlokalizowanego w Brzeziu przy ul. Kluczwody na dz. nr 142 obejmująca prace budowlane: przebudowa instalacji co wraz ze zmianą lokalizacji kotłowni, przebudowa wod-kan, wewnętrznej inst. gazu i inst. elektrycznej, budowa przyłącza ks, budowa przyłącza wody, przebudowa pomieszczeń w budynku wraz z budową nowych schodów w części OSP **Inwestor:** GMINA ZABIERZÓW UL. RYNEK 1, 32-080 ZABIERZÓW **Lokalizacja:** BRZEZIE UL. KLUCZWODY dz.nr **142** obręb 0003 Brzezie, jedn.ew. 120616_2 Zabierzów			iXo DOM www.ixoprojekt.pl e-mail:biuro@ixoprojekt.pl
TEMAT RYSUNKU: PLAN ZAGOSPODAROWANIA TERENU			**Skala** 1:500
PROJEKTANT: mgr inż. arch. Dorota Filipczyk	nr upr	**BRANŻA:** ARCHITEKTURA	
SPRAWDZAJĄCY: mgr inż. arch. Dorota Verey	nr upr	**DATA:** 02.2023	**Rysunek** PZT-01

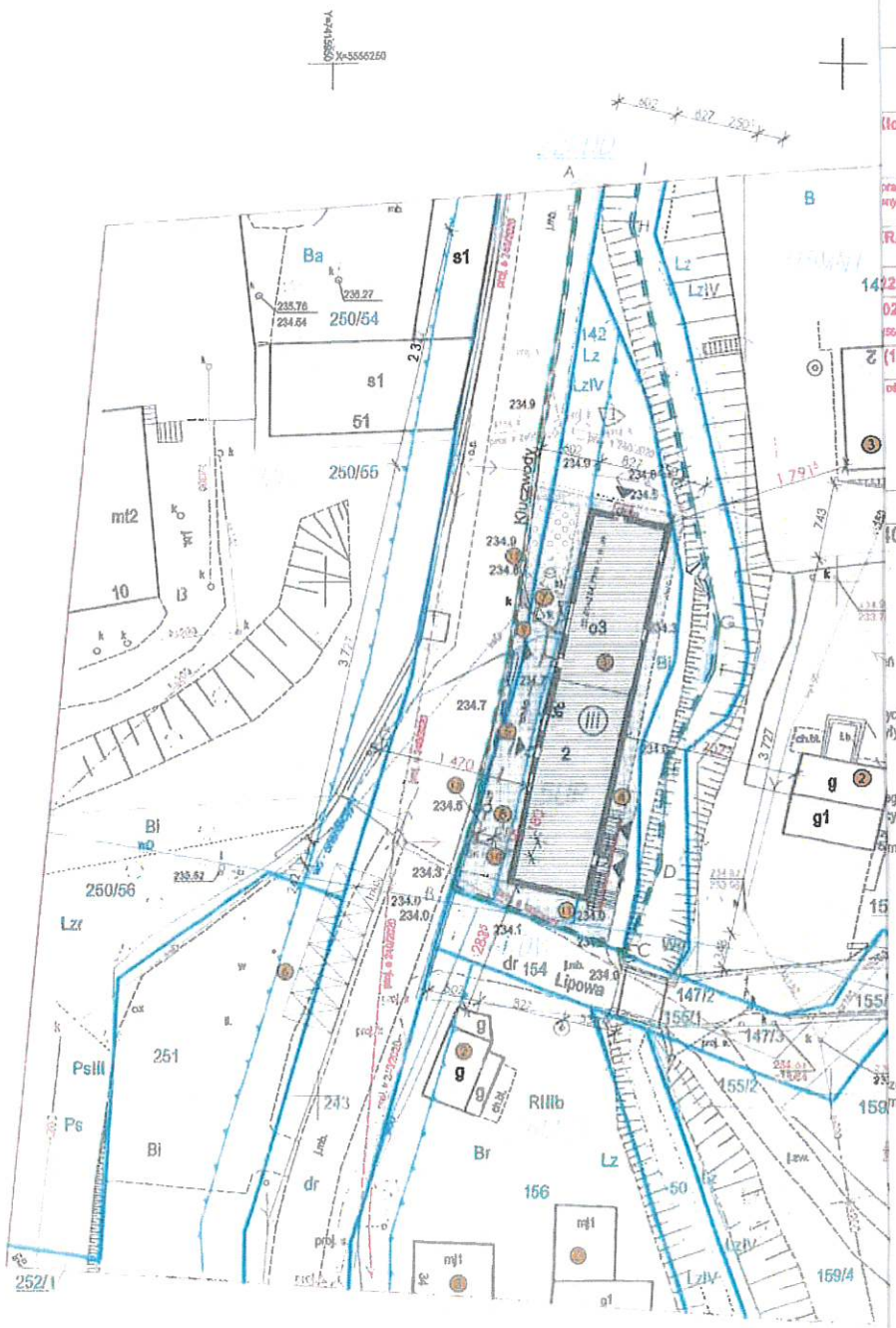

PROJEKT ZAGOSPODAROWANIA TERENU DZIAŁKI

SKALA 1:500

Przebudowa budynku zlokalizowanego w Brzeziu przy ul. Kluczwody na dz. nr 142 obejmująca prace budowlane: przebudowa instalacji co wraz ze zmianą lokalizacji kotłowni, przebudowa wod-kan, wewnętrznej inst. gazu i inst. elektrycznej, budowa przyłącza ks, budowa przyłącza wody, przebudowa pomieszczeń w budynku wraz z budową nowych schodów w części OSP

Inwestor: GMINA ZABIERZÓW
UL. RYNEK 1, 32-080 ZABIERZÓW
Lokalizacja: BRZEZIE UL. KLUCZWODY dz.nr 142
obręb 0003 Brzezie, jedn.ew. 120616_2 Zabierzów

LEGENDA:

1- "Przebudowa budynku zlokalizowanego w Brzeziu przy ul. Kluczwody na dz. nr 142 obejmująca prace budowlane: przebudowa instalacji co wraz ze zmianą lokalizacji kotłowni, przebudowa wod-kan, wewnętrznej inst. gazu i inst. elektrycznej, budowa przyłącza ks, budowa przyłącza wody, przebudowa pomieszczeń w budynku wraz z budową nowych schodów w części OSP" ±0,00=234,79m n. p. m o wysokości 3 kondygnacji naziemnych (NRO) ściany-pustak, dach-blachodachówka- **objęty wnioskiem**
2 -Istniejący budynek gospodarczy (NRO) ściany-pustak, dach-blachodachówka
3- Istniejący budynek mieszkalny (NRO) ściany-pustak, dach-blachodachówka
4- Istniejące miejsce na pojemniki do gromadzenia odpadów
5- Istniejąca komunikacja wewnętrzna (dojścia, dojazdy wraz z opaską wokół budynku i miejsce gromadzenia odadów)
6- Projektowane miejsca postojowe 2,5x5 (parkingi)WG. odrębnebo opracowani dla działki nr 251
7- Istniejący wjazd na działkę
8- Istniejący przyłacz gazu
9- Istniejący przyłącz wody
10- Istniejący przyłącz energi elktrycznej
11- projektowany drugi przyłącz wody do części południowej budynku- **objęte wnioskiem**
12- projektwany drugi przyłącz kanalizacji sanitarnej do części południowej budynku
13-projektowany zew. odcinek wew. instalacji kanalizacji sanitarnej

W ZAKRESIE OPRACOWANIA

- *projektowany przyłącz wody*
- SK1 - *projektowana studzienka*
- *projektowany przyłącz kanalizacji sanitarnej*
- *projektowany zew. odcinek wew. instalacji kanalizacji sanitarnej*
- A-I GRANICE DZIAŁKI NR 142
- OBSZAR ODDZIAŁYWANIA DZIAŁKI
- BUDYNEK OBJĘTY WNIOSKIEM
- ISTNIEJĄCY WJAZD (POŁĄCZENIE KOMUNIKACYJNE)
- ISTNIEJĄCE WEJŚCIE DO BUDYNKU - BEZ ZMIAN
- ISTNIEJĄCA KOMUNIKACJA WEWNĘTRZNA
- POWIERZCHNIA BIOLOGICZNIE CZYNNA
- ILOŚĆ KONDYGNACJI NADZIEMNYCH
- ±0,00=234,79m n. p. m POZIOM PORÓWNAWCZY PARTERU BUDYNKU
- HYDRANT PRZECIWPOŻAROWY-ISTNIEJĄCY
- P PRZEPOMPOWNIA

IKO DOM Agnieszka Chojnow-Juszczyk
RYNEK 37 32-085 MOGILA GÓRA
www.ikoprojekt.pl e-mail: biuro@ikoprojekt.pl
tel: 532 197 834 532 337 [illegible]

Nazwa i adres obiektu budowlanego: Przebudowa budynku zlokalizowanego w Brzeziu przy ul. Kluczwody na dz. nr 142 obejmująca prace budowlane: przebudowa instalacji co wraz ze zmianą lokalizacji kotłowni, przebudowa wod-kan, wewnętrznej inst. gazu i inst. elektrycznej, budowa przyłącza ks, budowa przyłącza wody, przebudowa pomieszczeń w budynku wraz z budową nowych schodów w części OSP. **Inwestor:** GMINA ZABIERZÓW UL. RYNEK 1, 32-080 ZABIERZÓW **Lokalizacja:** BRZEZIE UL. KLUCZWODY dz.nr 142 obręb 0003 Brzezie, jedn.ew. 120616_2 Zabierzów			IKO DOM www.ikoprojekt.pl e-mail biuro@ikoprojekt.pl
TEMAT RYSUNKU: PROJEKT ZAGOSPODAROWANIA TERENU			Skala 1:500
PROJEKTANT: mgr inż. arch. Dorota Filipczyk	nr	PODPIS:	BRANŻA: ARCHITEKTURA
SPRAWDZAJĄCY: mgr inż. arch. Dorota Verey	nr		DATA: 05.2023 / Rysunek PZT-01

ZGODNOŚĆ
7. 06. 2023
RYGINAŁEM

5

Kraków, dnia 12 lipca 2023 r.

Małopolski Komendant Wojewódzki
Państwowej Straży Pożarnej
WPZ.52840.2.267.2023.3.SB

POSTANOWIENIE

Na podstawie art. 6a ust. 2 pkt 1 ustawy z dnia 24 sierpnia 1991 r. o ochronie przeciwpożarowej (t.j. Dz. U. z 2022 r. poz. 2057) oraz § 2 ust. 2 rozporządzenia Ministra Infrastruktury z dnia 12 kwietnia 2002 r. w sprawie warunków technicznych, jakim powinny odpowiadać budynki i ich usytuowanie (Dz. U. z 2022 r., poz. 1225), stosownie do art. 123 § 1 ustawy z dnia 14 czerwca 1960 r. Kodeks postępowania administracyjnego (t.j. Dz. U. z 2023 r. poz. 775 z późn. zm.), w związku z wnioskiem z dnia 23 kwietnia 2023 r. inwestora: Gmina Zabierzów, ul. Rynek 1, 32-080 Zabierzów, reprezentowanego przez pełnomocnika: Pan Tomasz Januś, ul. Krakowska 23, 32-010 Dojazdów, w sprawie uzgodnienia dokumentacji technicznej w zakresie bezpieczeństwa pożarowego, sporządzonej przez rzeczoznawców: budowlanego – mgr inż. arch. Michał Piotr Szymanowski, nr upr.: 37/13/R/C oraz ds. zabezpieczeń przeciwpożarowych – mgr inż. Tomasz Januś, nr upr.: 697/2020 w związku z niespełnieniem wymagań bezpieczeństwa pożarowego w zakresie:

- ***wysokości progów w drzwiach wejściowych do ogólnodostępnych pomieszczeń,***
- ***granicznych wymiarów schodów stałych,***
- ***szerokości stopni schodów stałych wewnętrznych,***
- ***liczby stopni w jednym biegu schodów zewnętrznych,***
- ***klasy odporności ogniowej głównej konstrukcji nośnej, stropów oraz konstrukcji i przekrycia dachu,***
- ***stopnia rozprzestrzeniania ognia przez konstrukcję dachu,***
- ***zamknięcia drzwiami wyjścia z pomieszczeń na drogę ewakuacyjną,***
- ***szerokości przejścia ewakuacyjnego w pomieszczeniu przeznaczonym na pobyt ludzi,***
- ***klasy odporności ogniowej obudowy klatki schodowej,***
- ***klasy reakcji na ogień oraz klasy odporności ogniowej biegów i spoczników schodów służących do ewakuacji,***
- ***szerokości poziomych dróg ewakuacyjnych,***
- ***wysokości drogi ewakuacyjnej,***
- ***długości dojścia ewakuacyjnego,***
- ***stosowania do wykończenia wnętrz materiałów i wyrobów łatwo zapalnych, których produkty rozkładu termicznego nie są bardzo toksyczne lub intensywnie dymiące***

w budynku wielofunkcyjnym zlokalizowanym na dz. nr 142, obr. 0003 Rząska, jedn. ewid. 120616_2 Zabierzów w m. Brzezie, gm. Zabierzów, pow. krakowski

ZGODNOŚĆ
Dnia 01. 08. 2023
Z ORYGINAŁEM

83

w y r a ż a m z g o d ę

na zastosowanie rozwiązań zamiennych w stosunku do wymagań ochrony przeciwpożarowej wskazanych w **§ 62 ust. 3, § 68 ust. 1, § 69 ust. 3 i 4, § 216 ust. 1 i 2, § 236 ust. 3, § 237 ust. 10, § 249 ust. 1 i 3 pkt 1, § 242 ust. 1 i 3, § 256 ust. 3 oraz § 258 ust. 1** rozporządzenia Ministra Infrastruktury z dnia 12 kwietnia 2002 r. w sprawie warunków technicznych, jakim powinny odpowiadać budynki i ich usytuowanie, uzasadnionych w opracowaniu pn.: **„Ekspertyza techniczna stanu bezpieczeństwa**

pożarowego przebudowy budynku wielofunkcyjnego, zlokalizowanego na dz. nr 142, obr. 0003 Rząska, jedn. ewid. 120616_2 Zabierzów w m. Brzezie, gm. Zabierzów, pow. krakowski" z kwietnia 2023 r., tj.:

1. **Zamknięcie klatki schodowej drzwiami o klasie odporności ogniowej EI 30, zgodnie z częścią graficzną dokumentacji technicznej.**
2. **Zamknięcie pomieszczenia technicznego nr 0.2 drzwiami o klasie odporności ogniowej EI 60, zgodnie z częścią graficzną dokumentacji technicznej.**
3. **Zamknięcia wyjścia na strych nieużytkowy drzwiami o klasie odporności ogniowej EI 30, zgodnie z częścią graficzną dokumentacji technicznej.**
4. **Wykonanie instalacji awaryjnego oświetlenia ewakuacyjnego na wszystkich drogach komunikacji ogólnej służących do ewakuacji oraz w pomieszczeniach 2.3 i 2.8, zgodnie z aktualnie obowiązującymi Polskimi Normami o ponadnormatywnej wartości natężenia światła co najmniej 2 lx. Instalacja zostanie zrealizowana na podstawie dokumentacji projektowej uzgodnionej z rzeczoznawcą ds. zabezpieczeń przeciwpożarowych.**
5. **Zwiększenie o 100 % w stosunku do obowiązujących wymagań jednej jednostki masy środka gaśniczego zawartego w gaśnicach, przypadającego na każde 100 m^2 powierzchni strefy pożarowej.**
6. **Wyposażenie całego budynku (z wyłączeniem pomieszczenia garażu OSP) w autonomiczne czujki dymu z sygnalizatorem akustycznym. Instalacja zostanie zrealizowana na podstawie dokumentacji projektowej uzgodnionej z rzeczoznawcą ds. zabezpieczeń przeciwpożarowych.**
7. **Zabezpieczenie w miejscach dostępnych palnej konstrukcji dachu środkami ogniochronnymi do wymaganej klasy reakcji na ogień.**
8. **Zabezpieczenie stropu nad pomieszczeniami 1.10-1.12 do klasy odporności ogniowej R 15 i EI 30.**
9. **Zabezpieczenie stropu nad pomieszczeniem kotłowni do klasy odporności ogniowej REI 60.**

Uzasadnienie

Na podstawie art. 107 § 4, w związku z art. 126 ustawy Kodeks postępowania administracyjnego, odstąpiono od uzasadnienia.

Urządzenia przeciwpożarowe w obiekcie powinny być wykonane zgodnie z projektem uzgodnionym przez rzeczoznawcę do spraw zabezpieczeń przeciwpożarowych, a warunkiem dopuszczenia do ich użytkowania jest przeprowadzenie odpowiednich dla danego urządzenia prób i badań potwierdzających prawidłowość ich działania. Jednocześnie informuję, iż wszystkie pozostałe wymagania obowiązujących przepisów techniczno-budowlanych oraz z zakresu ochrony przeciwpożarowej, powinny być spełnione w sposób wprost z nich wynikający.

W związku z powyższym orzeczono jak w sentencji.

Pouczenie

Na niniejsze postanowienie służy stronom zażalenie do Komendanta Głównego Państwowej Straży Pożarnej, ul. Podchorążych 38, 00-463 Warszawa, za pośrednictwem Małopolskiego Komendanta Wojewódzkiego Państwowej Straży Pożarnej, ul. Zarzecze 106, 30-134 Kraków w terminie 7 dni od dnia jego doręczenia (art. 141 § 1 i § 2, art. 129 § 1 w związku z art. 144 ustawy Kodeks postępowania administracyjnego). Wniesienie zażalenia nie wstrzymuje wykonania postanowienia (art. 143 ustawy K.p.a.).

Na podstawie art. 127a w związku z art. 144 ustawy K.p.a w trakcie biegu terminu do wniesienia zażalenia strony mogą zrzec się prawa do wniesienia zażalenia wobec Małopolskiego Komendanta Wojewódzkiego Państwowej Straży Pożarnej.

Z dniem doręczenia Małopolskiemu Komendantowi Wojewódzkiemu Państwowej Straży Pożarnej oświadczenia o zrzeczeniu się prawa do wniesienia zażalenia przez ostatnią ze stron postępowania, postanowienie staje się ostateczne i prawomocne.

Załącznik:
1 x Informacja o ochronie danych osobowych.

Małopolski Komendant Wojewódzki
Państwowej Straży Pożarnej
st. bryg. mgr inż. Paweł Żaba
Zastępca
Małopolskiego Komendanta Wojewódzkiego
Państwowej Straży Pożarnej

Stwierdza się prawomocność
niniejszego postanowienia/decyzji

Kraków, dnia 2023 -09- 07

Naczelnik Wydziału
Przeciwdziałania Zagrożeniom

bryg. mgr inż. Adam Szczepara

Otrzymują:
1. Pan Tomasz Januś,
   ul. Krakowska 23,
   32-010 Dojazdów + 1 egz. ekspertyzy,
2. a/a + 1 egz. ekspertyzy.

Do wiadomości:
3. KM PSP w Krakowie + 1 egz. ekspertyzy.

ZA ZGODNOŚĆ
Dnia 01. 08. 2023
Z ORYGINAŁEM

Ekspertyza techniczna

stanu bezpieczeństwa pożarowego

przebudowy budynku wielofunkcyjnego, zlokalizowanego na dz. nr 142, obr. 0003 Rząska, jedn. ewid. 120616_2 Zabierzów w m. Brzezie, gm. Zabierzów, pow. krakowski

– *w trybie § 2 ust. 2 rozporządzenia Ministra Infrastruktury z dnia 12 kwietnia 2002 r. w sprawie warunków technicznych, jakim powinny odpowiadać budynki i ich usytuowanie (tekst jednolity Dz. U. z 2022 r., poz. 1225)*

Lokalizacja obiektu:	142, obr. 0003 Rząska, jedn. ewid. 120616_2 Zabierzów
Inwestor:	Gmina Zabierzów Rynek 1 32-080 Zabierzów

Opracowanie:

Rzeczoznawca budowlany	Rzeczoznawca ds. zabezpieczeń przeciwpożarowych

Kraków, kwiecień 2023 r.

Komenda Wojewódzka Państwowej Straży Pożarnej w Krakowie
Wydział Przeciwdziałania Zagrożeniom
ZA ZGODNOŚĆ
Dnia 01. 08. 2023
Z ORYGINAŁEM

Spis treści

1. Charakterystyka pożarowa obiektu 5
1.1. Charakterystyka obiektu 5
1.2. Powierzchnia, wysokość i liczba kondygnacji 7
1.3. Charakterystyka zagrożenia pożarowego parametry pożarowe występujących substancji palnych 7
1.3.1. Elementy wyposażenia i wykończenia wnętrz 7
1.4. Kategoria zagrożenia ludzi, przewidywana liczba osób na każdej kondygnacji i w pomieszczeniach których drzwi ewakuacyjne powinny otwierać się na zewnątrz pomieszczeń 8
1.5. Przewidywana gęstość obciążenia ogniowego 8
1.6. Ocena zagrożenia wybuchem pomieszczeń oraz przestrzeni zewnętrznych 8
1.7. Klasa odporności pożarowej budynku oraz klasa odporności ogniowej i stopień rozprzestrzeniania ognia elementów budowlanych 8
1.8. Podział obiektu na strefy pożarowe 10
1.9. Usytuowanie z uwagi na bezpieczeństwo pożarowe, odległość od obiektów sąsiadujących 11
1.10. Warunki i strategia ewakuacji ludzi lub ich uratowania w inny sposób 12
1.11. Sposób zabezpieczenia przeciwpożarowego instalacji użytkowych 14
1.12. Dobór urządzeń przeciwpożarowych i innych urządzeń służących bezpieczeństwu pożarowemu 15
1.12.1. Przeciwpożarowy wyłącznik prądu (PWP) 15
1.12.2. Instalacja oddymiania klatki schodowej 15
1.12.3. Instalacja hydrantów wewnętrznych 25 15
1.12.4. Awaryjne oświetlenie ewakuacyjne 16
1.13. Autonomiczne czujki dymu 16
1.14. Wyposażenie obiektu w gaśnice 16
1.15. Przygotowanie obiektu budowlanego i terenu do prowadzenia działań ratowniczo-gaśniczych. 17
1.15.1. Zaopatrzenie w wodę do zewnętrznego gaszenia pożaru i drogi pożarowe 17
1.15.2. Droga pożarowa 17
2. Analiza warunków podlegających ekspertyzie – zakres niezgodności z przepisami. 18
2.1. Występujące w budynku niezgodności z przepisami techniczno-budowlanymi i przeciwpożarowymi. 18
2.2. Wykaz nieprawidłowości, które zostaną doprowadzone do stanu zgodnego z przepisami techniczno-budowlanymi oraz ppoż. 19
2.3. Wykaz nieprawidłowości, które nie zostaną doprowadzone do stanu zgodnego z przepisami techniczno-budowlanymi oraz ppoż. 19
4. Analiza warunków podlegających ekspertyzie – zakres niezgodności z przepisami 23
4.1. Przyjęte rozwiązania zamienne (dodatkowe) zapewniające zabezpieczenie przeciwpożarowe obiektu 23
4.2. Analiza i ocena wpływu rozwiązań zastępczych na poziom bezpieczeństwa pożarowego 24
5. Podstawy prawne 26
6. Uwagi 26

Komenda Wojewódzka Państwowej Straży Pożarnej w Krakowie Wydział Przeciwdziałania Zagrożeniom
ZA ZGODNOŚĆ
Dnia 01. 08. 2023
Z ORYGINAŁEM

83 9

Przedmiot, zakres i cel opracowania.

Przedmiotem opracowania jest budynek użyteczności publicznej, zlokalizowany przy ulicy Kluczwody 38 w Brzeziu gm. Zabierzów na działce nr 142. Planowana zamierzenie inwestycyjne polegać będzie na *przebudowie wewnętrznej pomieszczeń, instalacji użytkowych: zmianie lokalizacji pomieszczenia kotłowni, wymianie grzejników, przebudowie inst. wod-kan, przebudowa wewnętrznej instalacji gazu ziemnego, przebudowa instalacji elektrycznej*. Aktualnie budynek przeznaczony jest na potrzeby działalności OSP Brzezie jak również dla lokalnej społeczności tj.: klub seniora, sala wystawowa oraz rozrywkowa.

Aktualnie budynek zakwalifikowany jest do grupy budynków **niskich (N)**, ponadto obiekt zakwalifikowany jest do kategorii zagrożenia ludzi **ZL III.** Obecnie budynek jest użytkowany zgodnie z jego przeznaczeniem. Po procesie inwestycyjnym obiekt nie zmieni swoich wymiarów charakterystycznych oraz sposobu użytkowania.

W obiekcie nie będą występowały warunki zagrażające życia ludzi, a określone w § 16 ust. 2 rozporządzenia Ministra Spraw Wewnętrznych i Administracji z dnia 7 czerwca 2010 r. w sprawie ochrony przeciwpożarowej budynków, innych obiektów budowlanych i terenów.

Podstawą opracowania niniejszej ekspertyzy jest przebudowa obiektu. Zakresem niniejszego opracowania objęty jest cały budynek.

Mając na uwadze istniejące uwarunkowania budowlane w analizowanym budynku stwierdzono, iż nie ma możliwości dostosowania go do wprost do obowiązujących przepisów techniczno-budowlanych, w szczególności w zakresie wymagań bezpieczeństwa pożarowego.

W takiej sytuacji zasadne stało się skorzystanie z trybu określonego w art. 6a ustawy z dnia 24 sierpnia 1991 r. o ochronie przeciwpożarowej. Zgodnie z tym trybem, wymagania w zakresie bezpieczeństwa pożarowego mogą być spełnione w sposób inny, stosownie do wskazań ekspertyzy technicznej właściwej jednostki badawczo-rozwojowej albo rzeczoznawców budowlanego oraz do spraw zabezpieczeń przeciwpożarowych, uzgodnionej z właściwym miejscowo komendantem wojewódzkim Państwowej Straży Pożarnej.

Celem opracowania jest dokonanie szczegółowej analizy warunków ochrony przeciwpożarowej rozpatrywanego budynku. W wyniku tej analizy zostaną przedstawione wymagania przepisów techniczno-budowlanych i przeciwpożarowych, których spełnienie w budynku nie jest możliwe, z podaniem odpowiedniego uzasadnienia. Jednocześnie, wskazany zostanie alternatywny sposób spełnienia wymagań bezpieczeństwa pożarowego, który w ocenie autorów ekspertyzy nie pogorszy warunków ochrony przeciwpożarowej budynku.

W ekspertyzie przedstawiono rozwiązania zamienne, wskazane przez rzeczoznawcę do spraw zabezpieczeń przeciwpożarowych i rzeczoznawcę budowlanego, wraz z kompleksową koncepcją ochrony przeciwpożarowej, które nie pogorszą warunków ochrony przeciwpożarowej w obiekcie, zapewnią akceptowalny poziom bezpieczeństwa zarówno dla jego użytkowników, jak i ekip ratowniczych oraz zostaną uzgodnione z Małopolskim Komendantem Wojewódzkim Państwowej Straży Pożarnej.

Niniejszą ekspertyzę techniczną sporządzono w oparciu o udostępnioną dokumentację architektoniczno - budowlaną budynku, informacje przekazane przez przedstawiciela inwestora, a także przeprowadzone wizje lokalne.

Komenda Wojewódzka Państwowej Straży Pożarnej w Krakowie Wydział Przeciwdziałania Zagrożeniom

ZA ZGODNOŚĆ
Dnia 01. 08. 2023
Z ORYGINAŁEM

10

Należy zaznaczyć, iż proponowane rozwiązania zamienne w stosunku do wymagań przepisów architektoniczno - budowanych i przepisów ochrony przeciwpożarowej mają przede wszystkim za zadanie ograniczenie możliwości powstania pożaru, a w razie jego wystąpienia:

1. zapewniają zachowanie nośności konstrukcji przez określony czas;
2. zapewniają ograniczenie rozprzestrzeniania się ognia i dymu wewnątrz obiektu budowlanego;
3. zapewniają ograniczenie rozprzestrzeniania się pożaru na sąsiednie obiekty budowlane lub tereny przyległe;
4. zapewniają możliwość ewakuacji ludzi lub ich uratowania w inny sposób;
5. uwzględniają bezpieczeństwo ekip ratowniczych.

Rys: Budynek wielofunkcyjny

Komenda Wojewódzka
Państwowej Straży Pożarnej
w Krakowie
Wydział Przeciwdziałania Zagrożeniom

1. Charakterystyka pożarowa obiektu

1.1. Charakterystyka obiektu

Analizowany budynek jest usytuowany w południowej części działki nr 142 w m. Brzezie, gm. Zabierzów, pow. krakowski. Działka łącznej powierzchni 0,1200 ha o nieregularnym kształcie usytuowana jest w kierunku północ-południe. Od zachodniej strony ogranicza ją działka nr 243 stanowiąca ul. Kluczwody - droga gminna, z kierunku wschodniego zlokalizowana jest działka nr 50/2 – teren cieku wodnego, w kierunku południowym droga gminna – ul. Lipawa – dz. nr 154. W północnej części działki zlokalizowana jest droga gminna ul. Wiśniowa. Teren działek stanowi użytek oznaczony jako „Bi".Lz, Lz IV.

Przedmiotowy budynek znajdujący się na dz. nr 142, przy ulicy Kluczwody 38 w Brzeziu gm. Zabierzów, składa się z trzech części połączonych ze sobą funkcyjnie (północna, środkowa (centralna) oraz południowa, przeznaczonych dla potrzeb różnych działalności: OSP Brzezie, klub seniora, miejsce spotkań lokalnej społeczności co stanowi jego wielofunkcyjność. Budynek był rozbudowywany i przebudowywany w różnych okresach. Budynek posiada trzy kondygnacje nadziemne, jednakże z uwagi na jego wielokrotna rozbudowę, nie są one względem siebie na różnych poziomach.

W części północnej budynku na kondygnacji parteru (I kondygnacja nadziemna) oraz na II kondygnacji nadziemnej - I piętrze, znajdują się pomieszczenia wykorzystywane dla potrzeb działalności OSP Brzezie.

Na parterze w części środkowej znajduje się klub seniora – parter, sala świetlicowa – I oraz II piętro.

W części południowej budynku, w kondygnacji parteru (piwnicy[1]) znajdują się pomieszczenia techniczne oraz kotłownia, która jest częściowo zagłębiona poniżej poziomu terenu względem strony południowej i zachodniej budynku oraz kuchnia znajdująca się nad tymi pomieszczeniami. Pomieszczenia te są powiązane funkcjonalnie z budynkiem.

Na I i II piętro prowadzi wewnętrzna, obudowana i zamykana drzwiami klatka schodowa zlokalizowana między częścią przeznaczoną dla potrzeb OSP Brzezie (północna) i klubem seniora (środkowa). Na pierwszym piętrze znajduje się duża sala świetlicowa, z podwyższeniem. W części południowej budynku – poniżej podwyższenia sali świetlicowej a pomieszczeniami technicznymi (kotłownia) znajduje się kuchnia, do której prowadzą schody z południowej części sali świetlicy. Do kuchni prowadzą również schody zewnętrzne, zlokalizowane przy wschodniej elewacji obiektu. Różnica poziomów w tej części obiektu (miejsce styku) wynika z jego przebudowy/rozbudowy, powoduje występowanie szeregu schodów wewnętrznych służących pokonaniu różnicy poziomów.

---

[1] Zgodnie z definicją zawartą w § 3 WT piwnicę należy rozumieć jako kondygnację podziemną lub najniższą nadziemną bądź ich część, w których poziom podłogi co najmniej z jednej strony budynku znajduje się poniżej poziomu terenu.

ZA ZGODNOŚĆ
Dnia 01. 08. 2023
Z ORYGINAŁEM
SB
Komenda Wojewódzka Państwowej Straży Pożarnej w Krakowie
Wydział Przeciwdziałania Zagrożeniom

Na II piętrze w północnej części budynku, znajdują się dwie przechodnie sale świetlicowe. W północnej części znajduje się strych nieużytkowy. Nad salą świetlicową na III piętrze znajduje się pomieszczenie strychowe nieużytkowe.

Budynek posiada prostą bryłę opartą na rzucie prostokąta, przykryty dachem dwuspadowym o kącie nachylenia 8 i 12 stopni. Główne wejście do budynku znajduje się od strony zachodniej na elewacji frontowej. Długość tej elewacji wynosi 37,27 m. Dojście do budynku oraz dojazd są utwardzone i przebiegają po działce inwestora 142, która bezpośrednio przylega do działki drogowej nr 243 droga - ul. Kluczwody.

W części północnej budynku planowane jest wykonanie klatki schodowej łączącej część przewidzianą dla potrzeb OSP na poziomie parteru z salą OSP na II kondygnacji nadziemnej. Dodatkowo, w części południowej budynku, kotłownia zasilana paliwem stałym zostanie zmieniona na kotłownię gazową.

Po planowanym procesie inwestycyjnym budynek jako całość, będzie posiadał trzy kondygnacje nadziemne. Na poszczególnych kondygnacjach będą znajdować się:

- na I kondygnacji nadziemnej (parter) znajdują się:
  - poziom od -1,12 do – 0,67 – kotłownia gazowa o mocy do 60 kW, pomieszczenie techniczne;
  - poziom od -0,14 do + 1,84: garaż OSP, szatnia OSP, sanitariaty, sale klubu seniora, kuchnia, szatnia, komunikacja, klatka schodowa, pom. gospodarcze, pom. socjalne;
- na II kondygnacji nadziemnej (I piętro) znajduje się: sala OSP, świetlica, scena, komunikacja, klatka schodowa.
- na III kondygnacji nadziemnej (II piętro) znajduje się: świetlica, sanitariaty, komunikacja oraz strych nieużytkowy.

Po przebudowie budynek zaliczać się będzie do grupy obiektów niskich (**N**).

Budynek składa się z czterech części budowanych w różnym czasie. Konstrukcja budynku istniejąca: budynek został wykonany w technologii tradycyjnej jako murowany. Fundamenty istniejące kamienne, ceglane oraz żelbetowe wylewane na mokro. Ściany fundamentowe kamienne, betonowe i ceglane. Większość stropów budynku wykonano jako żelbetowe, jedynie nad pomieszczeniami 1.10, 1.11. 1.12 strop prefabrykowany. Ściany zewnętrzne oraz wewnętrzne murowane z cegły lub pustaka pianowego, żelbetowe oraz gipsowo-kartonowe – w zależności od ich lokalizacji. Konstrukcja dachu wykonana jako drewniana, przekrycie dachu – blacha.

Zakres inwestycji obejmuje budowę wew. klatki schodowej w części OSP oraz rozbudowę wewnętrznych instalacji wod.-kan., energii elektrycznej, centralnego ogrzewania oraz gazu ziemnego.

Do obiektu zapewniono dwa wejścia. Jedno zlokalizowane na jego północnej elewacji (OSP Brzezie) oraz drugie „główne" wejście na jego zachodniej elewacji. Dodatkowo na elewacji wschodniej, poprzez schody zewnętrzne istnieją dwa wejścia do obiektu – kuchnia oraz sala na I piętrze.

Dojazd do budynku realizowany jest z drogi gminnej (KD-G) oraz lokalnej (KD-L) znajdującej się na zachodniej oraz południowej granicy działki.

Komenda Wojewódzka
Państwowej Straży Pożarnej
w Krakowie
Wydział Przeciwdziałania Zagrożeniom

1.2. Powierzchnia, wysokość i liczba kondygnacji

Zestawienie podstawowych danych charakterystycznych budynku:

Parametry	Wartość
Powierzchnia zabudowy	308,20 m^2
Powierzchnia użytkowa	894,10 m^2
Kubatura	2491,25 m^3
Szerokość elewacji frontowej:	ok 37 m
Szerokość budynku	8 m
Ilość kondygnacji:	3 kondygnacje nadziemne oraz poddasze nieużytkowe. * część OSP Brzezie– 4 kondygnacje nadziemne (parter, I piętro, II piętro oraz poddasze nieużytkowe)
Kategoria zagrożenia ludzi:	**ZL III**
Wysokość budynku po rozbudowie: Grupa wysokości:	11,37 m Niski (**N**)

1.3. Charakterystyka zagrożenia pożarowego parametry pożarowe występujących substancji palnych

W budynku nie przewiduje się składowania substancji palnych oraz materiałów klasyfikowanych jako niebezpieczne pożarowo w rozumieniu przepisów przeciwpożarowych [4], takich jak gazy palne, ciecze łatwopalne o temperaturze zapłonu poniżej 55°c, materiały pirotechniczne, wybuchowe itp.

W rozpatrywanym obiekcie przewiduje się występowanie typowych materiałów palnych takich jak: tkaniny (naturalne i sztuczne), papier, tektura, drewno, płyty drewnopochodne (wyposażenie pomieszczeń OSP Brzezie), oraz tworzywa sztuczne (sprzęt wykorzystywany w salach świetlicy: ławki, krzesła, tablice, sprzęt RTV i komputerowy). Pod względem palności, w zdecydowanej większości reprezentowane będą materiały stałe, klasyfikowane jako pożary grup A.

W budynku nie przewiduje się prowadzenia żadnych procesów technologicznych. Budynek jest wyposażony w instalację gazową przeznaczoną do zasilania kotłowni.

1.3.1. Elementy wyposażenia i wykończenia wnętrz

Do wykończenia wnętrz na drogach ewakuacyjnych (stałe elementy wyposażenia) zastosowane zostaną materiały co najmniej trudno zapalne, a których produkty rozkładu termicznego nie będą bardzo toksyczne ani intensywnie dymiące.

ZA ZGODNOŚĆ
Dnia 01. 08. 2023
Z ORYGINAŁEM
Komenda Wojewódzka Państwowej Straży Pożarnej w Krakowie
Wydział Przeciwdziałania Zagrożeniom

12

1.4. *Kategoria zagrożenia ludzi, przewidywana liczba osób na każdej kondygnacji i w pomieszczeniach których drzwi ewakuacyjne powinny otwierać się na zewnątrz pomieszczeń*

Pod względem przeznaczenia i sposobu użytkowania budynek zaliczać się będzie do kategorii zagrożenia życia ludzi (**ZL III**) użyteczności publicznej. Na kondygnacjach nadziemnych znajdować się będą typowe pomieszczenia dla budynku wielofunkcyjnego OSP Brzezie, klub seniora, świetlica, w których określa się możliwość przebywania ok 100 osób. W obiekcie nie przewiduje się pomieszczeń przewidzianych dla jednoczesnego ponad 50 osób.

1.5. *Przewidywana gęstość obciążenia ogniowego*

Dla budynków zakwalifikowanych do ZL nie wyznacza się gęstości obciążenia ogniowego. W pomieszczeniach technicznych i gospodarczych powiązanych funkcjonalnie z obiektem, gęstość obciążenia ogniowego nie przekroczy wartości 500 MJ/m^2.

1.6. *Ocena zagrożenia wybuchem pomieszczeń oraz przestrzeni zewnętrznych*

W obiekcie i na terenie przyległym nie są prowadzone procesy technologiczne z użyciem materiałów mogących wytworzyć mieszaniny wybuchowe oraz nie przewiduje się magazynowania takich materiałów. W budynku nie występują pomieszczenia zagrożone wybuchem oraz na terenie przyległym nie wyznacza się przestrzeni zagrożonych wybuchem. Nie wyznacza się również stref zagrożenia wybuchem.

W części już istniejącej budynku na III kondygnacji nadziemnej zlokalizowano kotłownię gazową o mocy do 60 kW[2].

1.7. *Klasa odporności pożarowej budynku oraz klasa odporności ogniowej i stopień rozprzestrzeniania ognia elementów budowlanych*

Podstawowym zagadnieniem z zakresu ochrony przeciwpożarowej jest prawidłowy dobór elementów konstrukcyjnych budynku ze względu na ich odporność ogniową i stopień rozprzestrzeniania ognia. Budynek powinien być zaprojektowany i wykonany w sposób zapewniający w trakcie pożaru:

- zachowanie nośności konstrukcji przez określony czas;
- ograniczenie rozprzestrzeniania się ognia i dymu wewnątrz budynku;
- ograniczenie rozprzestrzeniania się pożaru na sąsiednie budynki;
- możliwość ewakuacji ludzi;
- uwzględnienie bezpieczeństwa ekip ratowniczych.

Na podstawie przeprowadzonej analizy stwierdzono, że budynek stanowi jedną strefę pożarową, zakwalifikowaną do kategorii zagrożenia ludzi **ZL III**. Dla budynku niskiego (**N**) o trzech kondygnacjach nadziemnych, zawierającego ww. kategorie ZL wymagana jest w całości klasa „**C**" odporności pożarowej.

---

[2] *Norma dotycząca klasyfikacji przestrzeni zagrożonych wybuchem (PN-EN 60079-10-1:2016 Atmosfery wybuchowe. Część 10-1: Klasyfikacja przestrzeni. Gazowe atmosfery wybuchowe) nie ma zastosowania m.in. do instalacji komercyjnych, w których stosowany jest gaz palny pod niskim ciśnieniem np. do gotowania, podgrzewania wody, itp., oraz instalacja jest zgodna z odpowiednimi przepisami dotyczącymi używania gazu.*

Komenda Wojewódzka Państwowej Straży Pożarnej w Krakowie Wydział Przeciwdziałania Zagrożeniom

Wymagania w zakresie ww. klasy odporności pożarowej przedstawiono w tabeli:

Klasa odporności pożarowej budynku	Klasa odporności ogniowej elementów budynku[3)]					
	główna konstrukcja nośna	konstrukcja dachu	strop[1)]	ściana zewnętrzna[1), 2)],	ściana wewnętrzna[1)],	przekrycie dachu,
1	2	3	4	5	6	7
"C"	R 60	R 15	REI 60	EI 30 (o↔ i)	EI 15	RE 15

Oznaczenia w tabeli:

R - nośność ogniowa (w minutach), określona zgodnie z Polską Normą dotyczącą zasad ustalania klas odporności ogniowej elementów budynku,

E - szczelność ogniowa (w minutach), określona jw.,

I - izolacyjność ogniowa (w minutach), określona jw.,

1) Jeżeli przegroda jest częścią głównej konstrukcji nośnej, powinna spełniać także kryteria nośności ogniowej (R) odpowiednio do wymagań zawartych w kol. 2 i 3 dla danej klasy odporności pożarowej budynku.

2) Klasa odporności ogniowej dotyczy pasa międzykondygnacyjnego wraz z połączeniem ze stropem.

3) Klasa odporności ogniowej dotyczy elementów wraz z uszczelnieniami złączy i dylatacjami.

Elementy budynku:

- GŁÓWNA KONSTRUKCJA: murowana oparta na ścianach i stropach żelbetowych.
- FUNDAMENTY: kamienne, ceglane oraz żelbetowe wylewane na mokro, ściany fundamentowe kamienne, ceglane oraz żelbetowe - w zależności od ich lokalizacji.
- ŚCIANY ZEWNĘTRZNE: pustak, cegła - w zależności od ich lokalizacji. Ocieplenie: styropian.
- ŚCIANY WEWNĘTRZNE:
  - konstrukcyjne: pustak, cegła;
  - działowe: parteru- cegła lub pustaki pianowe; piętro I i II pustak pianowy oraz- z płyt G-K na ruszcie stalowym, wypełnionych wełną mineralną.
- STROPY: płyta żelbetowa;
  - Strop nad kotłownią zostanie zabezpieczony systemowo do klasy REI 60 odporności ogniowej;
  - Strop nad parterem (pom nr 1.10 – 1.12) prefabrykowany zostanie zabezpieczony systemowo do klasy EI 60 odporności ogniowej.
  - Strop nad I piętrem – żelbetowy
  - Strop nad II piętrem - żelbetowy
- SCHODY[3]: żelbetowe, dwubiegowe ze spocznikami.
- DACH:
  - konstrukcja: drewniana jednospadowa, w układzie krokwiowo-płatwiowym z attykami,
  - przekrycie: dach dwuspadowy o kącie nachylenia głównych połaci 12°pokryty pokryty blachą.

[3] Wykonane jako niepalne.

ZA ZGODNOŚĆ

Dnia 01. 08. 2023

Z ORYGINAŁEM

Komenda Wojewódzka Państwowej Straży Pożarnej w Krakowie Wydział Przeciwdziałania Zagrożeniom

Ww. elementy spełniają wymagania klasy odporności ogniowej oraz klasę reakcji na ogień NRO z wyłączeniem drewnianej konstrukcji dachu.

Spełnienie wymagań elementów budynku:

- Główna konstrukcja nośna: Zgodnie z analizą konstrukcyjną główna konstrukcja nośna budynku spełnia wymagania klasy odporności ogniowej co najmniej R 60. Wyjątek stanowi strop nad parterem nad pomieszczeniem nr 1.10-.1.12, który pełni funkcję elementu głównej konstrukcji nośnej - **niespełnione wymaganie § 216 ust. 1 WT.** W tym przypadku strop spełnia wymagania klasy REI 15 odporności ogniowej. Zgodnie z przyjętą koncepcją strop od dołu zostanie zabezpieczony systemowo do klasy R 15 EI 60 odporności ogniowej;
- Stropy: Stropy w budynku spełniają wymagania klasy REI 60 odporności ogniowej. Wyjątek stanowi strop nad parterem nad pomieszczeniem nr 1.10-.1.12, który pełni funkcję elementu głównej konstrukcji nośnej - **niespełnione wymaganie § 216 ust. 1 WT.**
- Konstrukcja i przekrycie dachu: Klasa odporności ogniowej konstrukcji (R 15) i przekrycia dachu (RE 15) nie spełnia wymagań co do wymaganej klasy odporności ogniowej oraz klasy reakcji na ogień - **niespełnione wymaganie § 216 ust. 1 i 2 WT.**
- Ściany wewnętrzne: Ściany wewnętrzne będą spełniały wymaganą klasę EI 15 odporności ogniowej. Klasa odporności ogniowej przegród wewnętrznych oddzielających pomieszczenia przewidziane na pobyt ludzi od dróg komunikacji ogólnej oraz od innych pomieszczeń (dla których nie jest prowadzone przejście ewakuacyjne) będzie nie mniejsza niż EI 15.
- Ściany zewnętrzne: Ściany będą spełniały wymaganą klasę EI 30 odporności ogniowej w zakresie pasa międzykondygnacyjnego wraz z połączeniem ze stropem.
- Schody: Klasa odporności ogniowej konstrukcji schodów w budynku jest równa co najmniej R 60. Biegi i spoczniki schodów w klatkach chodowych są wykonane w konstrukcji żelbetowej jako niepalne. Wyjątek stanowią schody wewnętrzne, które służą pokonaniu różnic poziomów w pomieszczeniach – wejścia na podwyższenia. Dla nich brak jest zapewniania klasy odporności ogniwowej oraz klasy reakcji na ogień (schody drewniane) - **niespełnione wymaganie § 249 ust. 3 WT.**

1.8. Podział obiektu na strefy pożarowe

Strefę pożarową stanowi budynek lub jego część oddzielona od innych budynków lub innych części budynku elementami oddzielenia przeciwpożarowego o założonych i wymaganych parametrach klasy odporności ogniowej bądź też pasami wolnego terenu o szerokości nie mniejszej niż dopuszczalne odległości od innych obiektów budowlanych zgodnie z obowiązującymi przepisami techniczno-budowlanymi [2].

Zgodnie z zapisami § 227 ust. 1 WT w budynku wielokondygnacyjnym niskim dopuszczalna powierzchnia strefy pożarowej zawierającej pomieszczenia zaklasyfikowane do kategorii zagrożenia ludzi ZL III wynosi 8000 m^2. Dopuszczalna powierzchnia strefy pożarowej w budynku nie została przekroczona.

Przedmiotowy budynek stanowi jedną strefę pożarową **ZL III o powierzchni 894,10 m^2.**

Jako pomieszczenia zamknięte należy traktować kotłownię gazową o mocy nieprzekraczającej 60 kW zlokalizowaną na I kondygnacji nadziemnej w części istniejącej obiektu – pom. nr 0.1. Pomieszczenie zostanie obudowane ścianami o klasie co REI 60 odporności ogniowej oraz

Komenda Wojewódzka
Państwowej Straży Pożarnej
w Krakowie
Wydział Przeciwdziałania Zagrożeniom

zamkniętej drzwiami o klasie EI 60 odporności ogniowej - jako rozwiązanie ponadstandardowe. Strop nad pomieszczeniem kotłowni strop będzie posiadał klasę REI 60 odporności ogniowej – obudowane rozwiązaniem systemowym.

Wejścia na strych nieużytkowy, w części już istniejącej budynku, zostaną zamknięte drzwiami o klasie co najmniej EI 30 odporności ogniowej, zgodnie z częścią graficzną ekspertyzy technicznej – jako rozwiązanie zamienne. Wejście na strych części wyższej budynku prowadzi z dachu budynku niższego. Strychy oddzielone stropem żelbetowym od części użytkowej budynku.

1.9. *Usytuowanie z uwagi na bezpieczeństwo pożarowe, odległość od obiektów sąsiadujących*

Budynek zbudowany został jako wolnostojący, się przy ulicy Kluczwody 38 w Brzeziu gm. Zabierzów na działce nr 142.

Budynek zlokalizowany w odległości:

- od 23,22-do 7,43 m od granicy z działką 50/2 (strona północna, działka niezabudowana);
- od 2,50 – do 5,38 m od granicy z działką 50/2 (strona wschodnia, działka niezabudowana);
- od 2,42 - do 3,48 m od granicy z działką 154 (strona południowa, działka drogowa);
- od 5,07 - do 6,02 m od granicy z działką 243 (strona zachodnia, działka drogowa).

Od strony sąsiadujących budynków zachowano następujące odległości:

- w kierunku północnym brak zabudowy;
- w kierunku południowym:
  - budynek gospodarczy, dz. nr 156 – 14,92 m.
- w kierunku zachodnim:
  - budynek mieszkalny, dz. nr 250/54 – 39,26 m.
  - budynek typu silos lub budynek magazynowy, dz. nr 250/55 – 15,60 m.
- w kierunku wschodnim:
  - budynek gospodarczy (g1), dz. nr 147 – 17,10 m.
  - mieszkalny dz. nr 143 – 18,05 m.

Budynek spełnia wymagania w zakresie odległości od granicy z sąsiednimi działkami oraz sąsiednimi budynkami.

Usytuowanie budynku przedstawia część graficzna opracowania.

ZA ZGODNOSC
Dnia 01. 08. 2023
Z ORYGINAŁEM
SB
Komenda Wojewódzka Państwowej Straży Pożarnej w Krakowie Wydział Przeciwdziałania Zagrożeniom

1.10. Warunki i strategia ewakuacji ludzi lub ich uratowania w inny sposób

Zgodnie z zapisami § 236 ust. 1 WT cyt.: „Z pomieszczeń przeznaczonych na pobyt ludzi powinna być zapewniona możliwość ewakuacji w bezpieczne miejsce na zewnątrz budynku lub do sąsiedniej strefy pożarowej, bezpośrednio albo drogami komunikacji ogólnej, zwanymi dalej "drogami ewakuacyjnymi". Z pomieszczeń przeznaczonych na pobyt ludzi zapewniona jest możliwość ewakuacji w bezpieczne miejsce na zewnątrz budynku, drogami komunikacji ogólnej zwanymi drogami ewakuacyjnymi. Analizy warunków ewakuacji w budynku dokonano na podstawie wymagań określonych w przepisach techniczno-budowlanych [2].

Warunki ewakuacyjne w obiekcie przedstawiają się następująco:

1) Klatki schodowe. Komunikację pomiędzy poszczególnymi kondygnacjami budynku zapewniają dwie klatki schodowe:
   a. istniejąca klatka schodowa, zlokalizowana w środkowej części obiektu łączy ze sobą wszystkie kondygnacje budynku. Schody są dwubiegowe, łamane, powrotne, wykonane w konstrukcji żelbetowej. Klatka schodowa nie będzie spełniać wymagań przepisów techniczno-budowlanych w zakresie:
      - szerokość biegu: co najmniej 1,20 m – wymóg spełniony;
      - szerokość spocznika: poniżej 1,50 m – **niespełnione wymaganie § 68 ust. 1;**
      - wysokość stopni: 15,00 cm;
      - liczba stopni w biegu: poniżej 17;
      - klatka schodowa nie została obudowana ścianami o klasie co najmniej REI 60 odporności ogniowej - **niespełnione wymaganie § 249 ust. 1.**

Klatka schodowa zostanie zamknięta drzwiami o klasie EI 30 odporności ogniowej zgodnie z częścią graficzną ekspertyzy technicznej – jako rozwiązanie zamienne.

   b. nowoprojektowana klatka schodowa łączy ze sobą I oraz II kondygnacje budynku w przestrzeni użytkowanej przez OSP. Schody są dwubiegowe, łamane, wykonane w konstrukcji żelbetowej. Klatka schodowa nie będzie spełniać wymagań przepisów techniczno-budowlanych w zakresie:
      - szerokość biegu: co najmniej 1,20 m – wymóg spełniony;
      - szerokość spocznika: poniżej 1,50 m – niespełnione wymaganie § 68 ust. 1
      - wysokość stopni: 17,84 cm – **niespełnione wymaganie § 68 ust. 1;**
      - klatka schodowa nie została obudowana ścianami o klasie co najmniej REI 60 odporności ogniowej - **niespełnione wymaganie § 249 ust. 1.**

   Wyjście z projektowanej klatki schodowej prowadzi do wyjścia na zewnątrz, poziomą drogą ewakuacyjną wiatrołapem. Drzwi o szerokości co najmniej 1,20 m.

2) Wyjście ewakuacyjne z pomieszczenia nr 2.6 (sala OSP) na nowoprojektowaną klatkę schodową nie zostanie zamknięte drzwiami - **niespełnione wymaganie § 236 ust. 3.**
3) Wyjście z klatki schodowej:
   a. W części środkowej na elewacji zachodniej znajdują się drzwi o szerokości 1,40 m i wysokości co najmniej 2,56 m prowadzące na zewnątrz budynku,

Komenda Wojewódzka Państwowej Straży Pożarnej w Krakowie
Wydział Przeciwdziałania Zagrożeniom

drzwi jednoskrzydłowe, szerokość nieblokowanego skrzydła co najmniej 0,90 m. Drzwi otwierają się na zewnątrz budynku.

4) Wyjście ewakuacyjne z budynku:
   a. W części północnej na elewacji północnej
   b. W części środkowej na elewacji zachodniej znajdują się drzwi stanowiące wyjście ewakuacyjne z Sali nr 1.10 o szerokości 1,00 m i wysokości 2,00 m prowadzące na zewnątrz budynku, drzwi jednoskrzydłowe. Drzwi otwierają się na zewnątrz budynku.
   c. W części południowej na elewacji wschodniej znajduje się wyjście z kuchni (pom. nr 1.13) drzwiami o szerokości 1,00 m i wysokości 2,00 m na zewnętrzne schody.
5) Obudowa drogi ewakuacyjne bez uwag.
6) Biegi i spoczniki klatki schodowej, w części istniejącej i nowoprojektowanej, posiadają klasę odporności ogniowej nie mniejszą niż R 60.
7) Szerokość poziomej drogi ewakuacyjnej:
   a. Pozioma droga ewaluacyjna korytarz/klatce schodowej nr 3.1 nie posiada wymaganej szerokości 1,20 m - **niespełnione wymaganie § 242 ust. 1 WT.**
8) Wejście na poddasze nieużytkowe będzie zamykane drzwiami/klapą o klasie EI 30 odporności ogniowej - rozwiązanie zamienne.
9) Klatki schodowe oraz poziome drogi ewakuacyjne będą wyposażone w awaryjne oświetlenie ewakuacyjne o natężeniu co najmniej 2 lx - rozwiązanie zamienne.
10) Na istniejącej klatce schodowej występują lokalne zaniżenia wysokości drogi ewakuacyjnej - 7 i 8 stopień pierwszego biegu schodów stałych - **niespełnione wymaganie § 242 ust. 3 WT.**
11) Drzwi z pomieszczeń na drogi ewakuacyjne posiadają wymaganą szerokości oraz wysokości.
12) Długość dojścia ewakuacyjnego z sali świetlicy (nr 3.4 i 3.5) zlokalizowanej na najwyższej kondygnacji budynku w części istniejącej wynosi 35,18 m przy jednym kierunku dojścia (dopuszczalna długość dojścia jest równa 30 m) - **niespełnione wymaganie § 256 ust. 3 WT.**
13) Zewnętrzna klatka schodowa. Z pomieszczenia sali scenicznej (pom. nr 2.8) połączonej z salą świetlicy (pom. nr 2.7) znajdującej się na poziomie II kondygnacji nadziemnej, istnieje możliwość ewakuacji zewnętrznymi schodami zlokalizowanymi przy wschodniej elewacji budynku. Schody proste, dwubiegowe, o konstrukcji żelbetowej.
    a. Szerokości biegów: co najmniej 1,20 m,
    b. Szerokości spoczników: co najmniej 1,50 m,
    c. Wysokość stopni: 16 cm,
    d. Liczba stopni w jednym, biegu: maksymalnie 14.

ZA ZGODNOŚĆ

dnia 01. 08. 2023

Z ORYGINAŁEM

Komenda Wojewódzka Państwowej Straży Pożarnej w Krakowie Wydział Przeciwdziałania Zagrożeniom

15

Na schody zewnętrzne prowadzi również wyjście z pomieszczenia kuchni. Pomieszczenie to zostanie zamknięte drzwiami o klasie EI 60 odporności ogniowej.

14) Schody wewnętrzne. W budynku występuje szereg schodów wewnętrznych służących pokonaniu różnicy poziomów na danej kondygnacji. Schody te występują w przestrzeni pomieszczeń sal wielofunkcyjnych na poziomie parteru oraz I pięta. Schody te służą pokonaniu różnicy poziomów do przestrzeni powiązanych funkcjonalnie z podstawową funkcją tych pomieszczeń tj.: wejść na przestrzeń sceniczną, zejścia do zaplecza scenicznego. Schody te występują w pomieszczeniach technicznych, prowadzących do pomieszczenia kuchni. Dla tych schodów wymagania się zapewniania następujących parametrów:

a. szerokości biegów: co najmniej 1,20 m - **§ 68 ust. 1 WT**,

b. szerokości spoczników: co najmniej 1,50 m - **§ 68 ust. 1 WT**,

c. wysokość stopni: maksymalnie 17,5 cm - **§ 68 ust. 1 WT**,

d. szerokość stopni: szerokość stopni stałych schodów wewnętrznych powinna wynikać z warunku określonego wzorem: 2h + s = 0,6 do 0,65 m, gdzie h oznacza wysokość stopnia, s - jego szerokość - **§ 69 ust. 4 WT**.

e. klasy odporności ogniowej oraz klasy reakcji na ogień schodów - **§ 249 ust. 3 WT**.

Schody wewnętrzne w budynku nie spełniają ww. wymagań – stanowi to nieprawidłowość w ww. zakresie.

15) Przejście ewakuacyjne. Zgodnie z zapisami § 237 ust. 10 Szerokość przejścia ewakuacyjnego w pomieszczeniu przeznaczonym na pobyt ludzi, z zastrzeżeniem § 261 WT, należy obliczać proporcjonalnie do liczby osób, do których ewakuacji ono służy, przyjmując co najmniej 0,6 m na 100 osób, lecz nie mniej niż 0,9 m, a w przypadku przejścia służącego do ewakuacji do 3 osób - nie mniej niż 0,8 m. Szerokość przejścia ewakuacyjnego w pomieszczeniach o zróżnicowanej wysokości poziomów podłogi jest zaniżona do wartości ok 0,65 m - **niespełnione wymaganie § 256 ust. 3 WT.**

1.11. Sposób zabezpieczenia przeciwpożarowego instalacji użytkowych

Instalacje użytkowe w budynku uwzględniają wymogi Polskich Norm i poddawane będą okresowym badaniom i przeglądom.

Instalacja wentylacji

W budynku występuje wentylacja grawitacyjna (część istniejąca) oraz mechaniczna (w sanitariatach). Kanały wentylacji w budynku zostaną wykonane z materiałów niepalnych. W przewodach wentylacyjnych nie prowadzi się innych instalacji. Przewody wentylacyjne wykonane są z materiałów niepalnych, a palne izolacje cieplne i akustyczne oraz inne palne

Komenda Wojewódzka
Państwowej Straży Pożarnej
w Krakowie
Wydział Przeciwdziałania Zagrożeniom

okładziny przewodów wentylacyjnych mogą być stosowane tylko na zewnętrznej ich powierzchni w sposób zapewniający nie rozprzestrzenianie ognia.

Instalacja ogrzewcza i wody użytkowej

Jako otuliny termoizolacyjne rur wodociągowych, instalacji grzewczej, zastosowano wyłącznie materiały posiadające cechę nierozprzestrzeniających ognia (NRO).

Instalacja gazowa

Budynek jest wyposażony w instalację gazową przeznaczoną do zasilania kotłowni gazowej oraz urządzeń kuchennych. Główny kurek gazu został zlokalizowany na zewnątrz obiektu w wentylowanej szafce.

1.12. Dobór urządzeń przeciwpożarowych i innych urządzeń służących bezpieczeństwu pożarowemu

1.12.1. Przeciwpożarowy wyłącznik prądu (PWP)

Budynek jest zasilany z jednego podstawowego źródła energii elektrycznej. Obiekt jest wyposażony w przeciwpożarowy wyłącznik prądu (zgodnie z zasadami określonymi w przepisach techniczno-budowlanych [2]) odcinający w całym budynku zasilanie wszystkich obwodów instalacji elektrycznej, za wyjątkiem obwodów zasilających instalacje i urządzenia, których funkcjonowanie jest niezbędne podczas pożaru – **urządzenie istniejące**, sprawne, poddawane przeglądom.

Miejsce lokalizacji PWP oraz ręcznego przycisku uruchamiającego PWP jest oznakowane zgodnie z aktualnie obowiązującym standardem w tym zakresie. Po użyciu przeciwpożarowego wyłącznika prądu w budynku nie będzie obwodów instalacji elektrycznej zasilanych napięciem niebezpiecznym.

1.12.2. Instalacja oddymiania klatki schodowej

Zgodnie z zapisami rozporządzenia WT klatki schodowe służące ewakuacji w budynku **nie muszą być** obudowane i zamknięte drzwiami dymoszczelnymi (S) oraz wyposażone w urządzenia zapobiegające zadymieniu lub służące do usuwania dymu, uruchamianych samoczynnie za pomocą systemu wykrywania dymu.

1.12.3. Instalacja hydrantów wewnętrznych 25

Zgodnie z zapisami § 19 ust. 1 rozporządzenia Ministra Spraw Wewnętrznych i Administracji z dnia 7 czerwca 2010 r. w sprawie ochrony przeciwpożarowej budynków, innych obiektów budowlanych i terenów, budynek **nie wymaga** wyposażenia w instalację hydrantów wewnętrznych 25.

1.12.4. Awaryjne oświetlenie ewakuacyjne

Zgodnie z zapisami § 181 WT na drogach ewakuacyjnych oświetlonych światłem sztucznym w budynku należy zastosować awaryjne oświetlenie ewakuacyjne. Drogi komunikacji ogólnej służące ewakuacji, poziome oraz pionowe (klatki schodowe) drogi ewakuacyjne, niezależenie do zastosowanego oświetlenia (światłem naturalnym

ZA ZGODNOŚĆ
Dnia 01. 08. 2023
Z ORYGINAŁEM
Komenda Wojewódzka Państwowej Straży Pożarnej w Krakowie Wydział Przeciwdziałania Zagrożeniom

83
16

- dziennym), w budynku zostaną wyposażone w awaryjne oświetlenie ewakuacyjne. Awaryjne oświetlenie ewakuacyjne będzie działać co najmniej przez 1 godzinę po zaniku oświetlenia podstawowego. Awaryjne oświetlenie ewakuacyjne wykonane będzie zgodnie z aktualnie obowiązującym standem w tym zakresie. Zapewniona będzie ponadnormatywna wartość natężenia światła co najmniej 2 lx.

W budynku brak pomieszczeń, w których należy stosować awaryjne oświetlenie ewakuacyjne.

1.13. Autonomiczne czujki dymu

Jako rozwiązanie zamienne projektuje się wyposażenie całego obiektu z wyłączeniem pom. garażu OSP w instalację autonomicznych czujek dymu.

Ww. urządzenia przeciwpożarowe w obiekcie powinny zostać wykonane w oparciu o projekty uzgodnione z rzeczoznawcą do spraw zabezpieczeń przeciwpożarowych, a warunkiem dopuszczenia ich do użytkowana jest przeprowadzenie odpowiednich dla danego urządzenia prób i badań potwierdzających prawidłowość ich działania. W przypadku, gdy projekt urządzenia przeciwpożarowego zawiera się w projekcie branżowym instalacyjnym, wówczas projekt branżowy należy uzgodnić z rzeczoznawcą do spraw zabezpieczeń przeciw-pożarowych.

1.14. Wyposażenie obiektu w gaśnice

Budynek wymaga wyposażenia w gaśnice. W ramach rozwiązań zamiennych strefa pożarowa zostanie wyposażona w gaśnice przenośne spełniające wymagania Polskich Norm będących odpowiednikami norm europejskich (EN). Gaśnie będą dostosowane do gaszenia grup pożarów A, B, C. Zapewnienie bezpieczeństwa pożarowego realizowane będzie również poprzez, to iż jedna jednostka masy środka gaśniczego 4 kg (lub 6 dm^3) zawartego w gaśnicach przypadać będzie na każde 100 m^2 powierzchni budynku. Gaśnice zostaną rozmieszczone w taki sposób, aby odległość z każdego miejsca w strefie usługowej, do najbliższej gaśnicy nie przekraczała 30 m. Miejsca usytuowania gaśnic zostaną oznakowane zgodnie z Polską Normą.

Komenda Wojewódzka
Państwowej Straży Pożarnej
w Krakowie
Wydział Przeciwdziałania Zagrożeniom

1.15. Przygotowanie obiektu budowlanego i terenu do prowadzenia działań ratowniczo-gaśniczych.

1.15.1. Zaopatrzenie w wodę do zewnętrznego gaszenia pożaru i drogi pożarowe.

Wymagana ilość wody do zewnętrznego gaszenia pożaru wynosi 10 dm^3/s i powinno być zapewniona hydrantów o średnicy DN 80 mm. Zaopatrzenie w wodę do zewnętrznego gaszenia pożaru stanowią hydranty zewnętrzne umieszczone na wiejskiej/miejskiej sieci wodociągowej. Zapewnienie zewnętrznego zaopatrzenia wodnego realizowane jest z dwóch hydrantów zewnętrznych, oddalonych od obiektu do 75 m oraz 150 m. Najbliżej zlokalizowany hydrant zewnętrzny znajduje się przy dz. nr 250/55 w odległości ok. 14,9 m od ściany zachodniej, zewnętrznej przedmiotowego budynku.

1.15.2. Droga pożarowa.

Zgodnie z § 12 ust. 1 rozporządzenia [4] do budynku niskiego zawierającego strefę pożarową ZL III i powierzchni użytkowej poniżej 1000 m^2 obejmującą kondygnację nadziemną inną niż pierwsza **nie jest wymagane** doprowadzenie drogi pożarowej.

ZA ZGODNOŚĆ
ia 01. 08. 2023
Z ORYGINAŁEM
SB

Komenda Wojewódzka Państwowej Straży Pożarnej w Krakowie
Wydział Przeciwdziałania Zagrożeniom

2. Analiza warunków podlegających ekspertyzie – zakres niezgodności z przepisami.

2.1. Występujące w budynku niezgodności z przepisami techniczno-budowlanymi i przeciwpożarowymi.

W związku z planowaną rozbudową przedmiotowego budynku, dokonano analizy charakterystyki warunków ochrony przeciwpożarowej budynku ze szczególnym uwzględnieniem wymagań bezpieczeństwa pożarowego. W wyniku dokonanej analizy stwierdzono następujące niezgodności, w zakresie bezpieczeństwa pożarowego, wymagań przepisów techniczno-budowlanych [2]:

1. Brak wymaganej wysokości progu w drzwiach.

   Powyższa niezgodność stanowi naruszenie § 62 ust. 3 WT.

2. Brak wymaganych parametrów użytkowych schodów stałych w budynku:
   a. szerokość biegów schodów stałych;
   b. szerokość spoczników schodów stałych;
   c. szerokości stopni;
   d. wysokości stopni;
   e. liczby stopni w jednym biegu schodów zewnętrznych.

   Powyższa niezgodność stanowi naruszenie § 68 ust. 1 oraz § 69 ust. 1 i 4 WT.

3. Brak wymaganej klasy odporności ogniowej głównej konstrukcji nośnej oraz stropu nad pom. nr 1.10-1.12.

   Powyższa niezgodność stanowi naruszenie § 216 ust. 1 WT.

4. Brak wymaganej klasy odporności ogniowej konstrukcji i przekrycia dachu.

   Powyższa niezgodność stanowi naruszenie § 216 ust. 1 WT.

5. Brak wymaganej klasy reakcji na ogień konstrukcji dachu w części istniejącej.

   Powyższa niezgodność stanowi naruszenie § 216 ust. 2 WT.

6. Brak zapewnienia zamknięcia drzwiami wyjścia z pomieszczenia na drogę ewakuacyjną.

   Powyższa niezgodność stanowi naruszenie § 236 ust. 3 WT.

7. Brak zapewnienia szerokości przejścia ewakuacyjnego.

   Stanowi to naruszenie § 237 ust. 10 WT.

8. Brak zapewnienie klasy odporności ogniowej budowy nowoprojektowanej klatki schodowej.

   Stanowi to naruszenie § 249 ust. 1 WT.

Komenda Wojewódzka
Państwowej Straży Pożarnej
w Krakowie
Wydział Przeciwdziałania Zagrożeniom

9. Brak zapewnienie klasy odporności ogniowej oraz klasy reakcji na ogień schodów wewnętrznych.

   Stanowi to naruszenie § 249 ust. 3 WT.

10. Szerokości i wysokości poziomej drogi ewakuacyjnej.

    Stanowi to naruszenie § 242 ust. 1, 2 i 3 WT.

11. Dopuszczalnej długości dojścia ewakuacyjnego.

    Stanowi to naruszenie § 256 ust. 3 WT.

12. Brak zapewnienie wymaganej klasy reakcji na ogień okładzin podłogowych w pomieszczeniach przewidzianych na pobyt ludzi.

    Stanowi to naruszenie § 258 ust. 1 WT.

Pozostałe wymagania wynikające z przepisów techniczno-budowlanych oraz przeciwpożarowych zostaną w rozpatrywanym budynku zrealizowane w sposób bezpośrednio z nich wynikający. W związku z tym konieczne staje się zastosowanie trybu określonego art. 6a ustawy o ochronie przeciwpożarowej i zaproponowanie takich rozwiązań zamiennych, ujętych w koncepcji bezpieczeństwa pożarowego obiektu, gwarantujących możliwość bezpiecznej ewakuacji jego użytkowników, jak również prowadzenia działań dla ekip ratowniczych.

2.2. Wykaz nieprawidłowości, które zostaną doprowadzone do stanu zgodnego z przepisami techniczno-budowlanymi oraz ppoż.

Brak.

2.3. Wykaz nieprawidłowości, które nie zostaną doprowadzone do stanu zgodnego z przepisami *techniczno-budowlanymi oraz ppoż.*

We wcześniejszych rozdziałach przedstawiono charakterystykę warunków ochrony przeciwpożarowej budynku ze szczególnym uwzględnieniem wymagań bezpieczeństwa pożarowego. W wyniku dokonanej szczegółowej analizy w zakresie ochrony przeciwpożarowej, autorzy opracowania stwierdzili, że spełnienie wszystkich wymagań w sposób wprost wynikający z przepisów techniczno-budowlanych oraz przeciwpożarowych nie jest w tym budynku możliwe. Są to:

1. Brak wymaganej wysokości progu w drzwiach.

   Powyższa niezgodność stanowi naruszenie § 62 ust. 3 WT.

Uzasadnienie:

Wymiana progów w drzwiach stanowiących wyjście drogę ewakuacyjną w budynku na niższe wiązałaby się z konieczności wykonania kosztownych i skomplikowanych prac budowlanych powodujących m.in. naruszenie konstrukcji nośnej budynku. Istniejące parametry użytkowe progów w drzwiach oraz ich wysokość jest związana z szeregiem różnicy wysokości poziomów na danej kondygnacji.

2. brak wymaganych parametrów użytkowych schodów stałych w budynku.
   a. szerokość biegów schodów stałych;
   b. szerokość spoczników schodów stałych;

Komenda Wojewódzka Państwowej Straży Pożarnej w Krakowie Wydział Przeciwdziałania Zagrożeniom

ZA ZGODNOŚĆ Z ORYGINAŁEM
Dnia 01. 08. 2023

c. szerokości stopni;

d. wysokości stopni;

e. liczby stopni w jednym biegu schodów zewnętrznych.

Powyższa niezgodność stanowi naruszenie § 68 ust. 1 oraz § 69 ust. 1, 3 i 4 WT.

Uzasadnienie:

Wymiana schodów stanowiących drogę ewakuacyjną w budynku na szersze wiązałaby się z konieczności wykonania kosztownych i skomplikowanych prac budowlanych powodujących m.in. naruszenie konstrukcji nośnej budynku. Istniejące parametry użytkowe schodów stałych w budynku nie powodują zagrożenia życia, z uwagi na przyjęcie parametru wyjściowego dla szerokości przejścia ewakuacyjnego dla schodów służących pokonaniu różnicy poziomów w budynku (0,90 m), a z uwagi na już istniejący układ funkcjonalny w części budynku nie jest możliwe zwiększenie szerokości biegów i spoczników oraz wysokości, szerokości jak i liczby schodów stałych.

3. Brak wymaganej klasy odporności ogniowej głównej konstrukcji nośnej, stropów, konstrukcji i przekrycia dachu. Powyższa niezgodność stanowi naruszenie § 216 ust. 1 WT.

Uzasadnienie:

Najstarsza część budynku istniejącego pochodzi z początków XX w. Dla tej części brak jest możliwości określenia klasy odporności ogniowej oraz klasy reakcji na ogień stropów oraz konstrukcji i przekrycia dachu. Ponadto w związku z układem konstrukcyjnym budynku oraz skomplikowanym układem konstrukcji dachu (część wyższa oraz część niższa) nie ma możliwości zabezpieczenia wszystkich drewnianych elementów konstrukcyjnych środkami do wymaganej klasy reakcji na ogień.

4. Brak wymaganej klasy reakcji na ogień konstrukcji dachu. Powyższa niezgodność stanowi naruszenie § 216 ust. 2 WT.

Uzasadnienie:

Najstarsza część budynku istniejącego pochodzi z początków XX w. Dla tej części brak jest możliwości określenia klasy odporności ogniowej oraz klasy reakcji na ogień konstrukcji i przekrycia dachu. Ponadto w związku z układem konstrukcyjnym budynku oraz skomplikowanym układem konstrukcji dachu (część wyższa oraz część niższa) nie ma możliwości zabezpieczenia wszystkich drewnianych elementów konstrukcyjnych środkami do wymaganej klasy reakcji na ogień.

5. Brak zapewnienia zamknięcia drzwiami wyjścia z pomieszczenia na drogę ewakuacyjną. Stanowi to naruszenie § 236 ust. 3 WT.

Uzasadnienie:

Zapewnienie zamknięcia drzwiami wyjść z pomieszczeń na drogę ewakuacyjną dotyczą jednego przypadku i jest to związane z układem funkcjonalnym w części już istniejącej budynku przeznaczonej dla potrzeb OSP Brzezie. Na poziomie II kondygnacji nadziemnej nie zostało zamknięte drzwiami wyjście z pomieszczenia sali OSP, które jest często użytkowane,

Komenda Wojewódzka Państwowej Straży Pożarnej w Krakowie Wydział Przeciwdziałania Zagrożeniom

na klatkę schodową. Rozwiązanie te jest wynikiem układu funkcjonalnego obiektu i nie ma możliwości jego przebudowy.

6. Brak zapewnienia szerokości przejścia ewakuacyjnego. Stanowi to naruszenie § 237 ust. 10 WT.

Uzasadnienie:

Zapewnienie wymaganej szerokości przejścia ewakuacyjnego dotyczą jednego przypadku i jest to związane z układem funkcjonalnym w części już istniejącej budynku przeznaczonej dla potrzeb sal wielofunkcyjnych, świetlicy. Na poziomie I i II kondygnacji nadziemnej szerokość przejścia ewakuacyjnego na podwyższenia (scena) w salach wielofunkcyjnych posiada szerokość ok 0,65 m. Rozwiązanie te jest wynikiem układu funkcjonalnego obiektu i nie ma możliwości jego przebudowy.

7. Brak zapewnienia wymaganej klasy odporności ogniowej obudowy klatki schodowej stanowiącej drogą ewakuacyjną. Stanowi to naruszenie § 249 ust. 1 WT.

Uzasadnienie:

Przedmiotowa nieprawidłowość dotyczy już istniejącej części budynku i występuje na pionowej drodze ewakuacyjnej – nowoprojektowanej klatce schodowej w części OSP Brzezie. Brak obudowy drogi ewakuacyjnej na poziomie pomieszczenia Sali OSP wynika z układu funkcjonalnego budynku. Zapewnienie obudowy dróg ewakuacyjnych wiązałaby się z konieczności wykonania kosztownych i skomplikowanych prac budowlanych powodujących m.in. naruszenie konstrukcji nośnej budynku, co przy przewidywanej w tej części budynku ilości osób zdaniem autorów ekspertyzy nie wpłynie istotnie na poprawę warunków ewakuacji ludzi z obiektu.

8. Brak zapewnienia klasy odporności ogniowej oraz klasy reakcji na ogień schodów wewnętrznych. Stanowi to naruszenie § 249 ust. 3 WT.

Uzasadnienie:

Zapewnienie wymaganej klasy odporności ogniowej oraz klasy reakcji na ogień schodów wewnętrznych dotyczą jednego przypadku i jest to związane z układem funkcjonalnym w części już istniejącej budynku przeznaczonej dla potrzeb sal wielofunkcyjnych, świetlicy. Na poziomie I i II kondygnacji nadziemnej drewniane schody na podwyższenia (scena) w salach wielofunkcyjnych posiada szerokość ok 0,65 m. Rozwiązanie te jest wynikiem układu funkcjonalnego obiektu i nie ma możliwości jego przebudowy.

9. Szerokości i wysokości drogi ewakuacyjnej. Stanowi to naruszenie § 242 ust. 1, 2 i 3 WT.

Uzasadnienie:

Przedmiotowa nieprawidłowość dotyczy już istniejącej części budynku i występuje na poziomej drodze ewakuacyjnej na I kondygnacji nadziemnej oraz na. Lokalne zawężenia poziomej drogi ewakuacyjnej wynikają z pozostałości po otworach drzwiowych w tych miejscach. Obniżenia drogi ewakuacyjnej na I biegu istniejących schodów klatki schodowej usytuowanej centralnie wynika z lokalizacji elementu konstrukcyjnego w tym miejscu (belka

ZA ZGODNOŚĆ
Dnia 01. 08. 2023
Z ORYGINAŁEM
Komenda Wojewódzka Państwowej Straży Pożarnej w Krakowie Wydział Przeciwdziałania Zagrożeniom

żelbetowa). Poszerzenie dróg ewakuacyjnych wiązałaby się z konieczności wykonania kosztownych i skomplikowanych prac budowlanych powodujących m.in. naruszenie konstrukcji nośnej budynku, co przy przewidywanej w budynku ilości osób zdaniem autorów ekspertyzy nie wpłynie istotnie na poprawę warunków ewakuacji ludzi z obiektu.

10. Dopuszczalnej długości dojścia ewakuacyjnego. Stanowi to naruszenie § 256 ust. 3 WT.

Uzasadnienie:

Brak zapewnienia wymaganej przepisami długości dojścia ewakuacyjnej dotyczy tylko jednego przypadku – ewakuacji z Sali świetlicy znajdującej się na poziomie III kondygnacji nadziemnej w części istniejącej budynku. Aktualnie długość dojścia wynosi 32 m. przy dopuszczalnych 30 m. i jest nieznacznie przekroczona. Z uwagi na układ funkcjonalny nie ma możliwości zapewniania wymagań przepisów techniczno – budowalnych [3].

11. Brak zapewnienia wymaganej klasy reakcji na ogień elementów wykończenia wnętrz - okładzin podłogowych . Stanowi to naruszenie § 258 ust. 1 WT.

Uzasadnienie:

Brak zapewnienia wymaganej przepisami klasy reakcji na ogień cyt.: *„W strefach pożarowych ZL I, ZL II, ZL III i ZL V stosowanie do wykończenia wnętrz materiałów i wyrobów łatwo zapalnych, których produkty rozkładu termicznego są bardzo toksyczne lub intensywnie dymiące, jest zabronione"* dotyczy sali wielofunkcyjnej na parterze, sali na II kondygnacji nadziemnej oraz sal świetlicy znajdującej się na poziomie III kondygnacji nadziemnej w części istniejącej budynku. Aktualnie w budynku zastosowane są wykładziny dywanowe, panele podłogowe oraz parkiet drewniany z drewna twardego bez potwierdzonej klasy reakcji na ogień.

Na poziomie parteru w Sali wielofunkcyjnej znajduje się wykładzina dywanowa dla której brak jest dokumentacji potwierdzającej wymaganą klasę reakcji na ogień. Wymian tej wykładziny nie jest możliwa z uwagi na zabudowanie na powierzchni pomieszczenia stałych elementów takich jak podwyższenia, lada barowa, zaplecze sali.

Na poziomie II kondygnacji nadziemnej w sali wielofunkcyjnej znajduje się parkiet drewniany, lakierowany, klejony do podłoża.

Na poziomie III kondygnacji nadziemnej na podłodze sali zajęć znajdują się panele podłogowe bez potwierdzonej klasy reakcji na ogień.

Wszystkie powyższe pomieszczenia zakwalifikowane są jako **ZL III**.

Z uwagi na układ funkcjonalny nie ma możliwości zapewniania wymagań przepisów techniczno – budowalnych [3].

Komenda Wojewódzka
Państwowej Straży Pożarnej
w Krakowie
Wydział Przeciwdziałania Zagrożeniom

4. Analiza warunków podlegających ekspertyzie – zakres niezgodności z przepisami

4.1. Przyjęte rozwiązania zamienne (dodatkowe) zapewniające zabezpieczenie przeciwpożarowe obiektu

Istniejące w budynku uwarunkowania konstrukcyjno-budowlane powodują, że nie ma możliwości spełnienia w nim w sposób bezpośredni wszystkich wymagań określonych w obowiązujących przepisach techniczno-budowlanych oraz przeciwpożarowych. W celu zapewnienia bezpieczeństwa użytkownikom budynku, a w szczególności możliwości bezpiecznej ewakuacji w przypadku powstania pożaru, autorzy opracowania proponują inny sposób spełnienia obowiązujących wymagań ochrony przeciwpożarowej, poprzez wykonanie następujących rozwiązań techniczno-organizacyjnych, niewynikających bezpośrednio z obowiązującego stanu prawnego, a których realizacja zrekompensuje w sposób dostateczny wymagania przepisów techniczno–budowlanych i przeciwpożarowych, których spełnienie w budynku nie jest możliwe:

1. **Zamknięcie klatki schodowej drzwiami o klasie EI 30 odporności ogniowej, zgodnie z częścią graficzną opracowania.**
2. **Zamknięcie pomieszczenia technicznego nr 0.2 drzwiami o klasie EI 60 odporności ogniowej, zgodnie z częścią graficzną opracowania.**
3. **Zamknięcie wyjścia na strych nieużytkowy drzwiami o klasie EI 30 odporności ogniowej, zgodnie z częścią graficzną opracowania.**
4. **Wykonanie instalacji awaryjnego oświetlenia ewakuacyjnego na wszystkich drogach komunikacji ogólnej służących ewakuacji oraz w pomieszczeniach 2.3 oraz 2.8 zgodnie z aktualnie obowiązującym standardem o ponadnormatywnej wartości natężenia światła co najmniej 2 lx. Instalacja zostanie zrealizowana na podstawie dokumentacji projektowej uzgodnionej z rzeczoznawcą ds. zabezpieczeń przeciwpożarowych.**
5. **Zwiększenie o 100%, w stosunku do obowiązujących wymagań, jednej jednostki masy środka gaśniczego zawartego w gaśnicach przypadającego na każde 100 m^2 powierzchni strefy pożarowej.**
6. **Wyposażenie całego budynku (z wyłączeniem pomieszczenia garażu OSP) w autonomiczne czujki dymu z sygnalizatorem akustycznym. Instalacja zostanie zrealizowana na podstawie dokumentacji projektowej uzgodnionej z rzeczoznawcą ds. zabezpieczeń przeciwpożarowych.**
7. **Zabezpieczenie w miejscach dostępnych, palnej konstrukcji dachu środkami ogniochronnymi do wymaganej klasy reakcji na ogień.**
8. **Zabezpieczenie stropu nad pomieszczeniem 1.10-1.12 do klasy R 15 EI 60 odporności ogniowej.**
9. **Zabezpieczenie stropu nad pomieszczeniem kotłowni do klasy REI 60 odporności ogniowej.**

ZA ZGODNOŚĆ

Dnia 01. 08. 2023

Z ORYGINAŁEM

SB

Komenda Wojewódzka Państwowej Straży Pożarnej w Krakowie Wydział Przeciwdziałania Zagrożeniom

20

4.2. Analiza i ocena wpływu rozwiązań zastępczych na poziom bezpieczeństwa pożarowego

Opracowując koncepcję zabezpieczenia obiektu, wzięto pod uwagę najbardziej prawdopodobne scenariusze rozwoju zdarzeń w trakcie pożaru. Należy rozważyć, gdzie w rozpatrywanym budynku może powstać pożar i jakie skutki może on spowodować. Przy czym koncepcja bezpieczeństwa powinna uwzględniać pożar stwarzający potencjalnie największe zagrożenie, szczególnie w zakresie rozprzestrzeniania się dymu i toksycznych produktów spalania. Najbardziej niekorzystne pod kątem bezpiecznej ewakuacji są pożary powstałe w pomieszczeniach bezpośrednio przylegających do dróg ewakuacyjnych, powodujące ryzyko zadymienia drogi ewakuacyjnej i tym samym utrudnienie bądź uniemożliwienie bezpiecznej ewakuacji oraz pożary w I kondygnacji nadziemnej w kuchni oraz pomieszczenia technicznego – brak nadzoru użytkowników obiektu.

W takiej sytuacji, opracowując koncepcję bezpieczeństwa pożarowego rozpatrywanego obiektu, przyjęto jako główne założenie ochronę dróg ewakuacyjnych, czyli szybkie wykrycie na nich dymu, zanim wystąpią na nich warunki uniemożliwiające bezpieczną ewakuację.

Murowana i żelbetowa konstrukcja budynku zapewniają utrzymanie nośności w warunkach pożaru przez co najmniej jedną godzinę, co ma istotne znaczenie podczas prowadzenia działań ratowniczo-gaśniczych wewnątrz obiektu.

W ocenie autorów opracowania zaproponowana koncepcja bezpieczeństwa pożarowego budynku wraz z rozwiązaniami zamiennymi, w pełni rekompensuje niespełnione wymagania określone w obowiązujących przepisach techniczno-budowlanych oraz przeciwpożarowych, a także zapewnia odpowiedni poziom bezpieczeństwa, w tym niepogorszenie warunków ochrony przeciwpożarowej, ponieważ:

- zamknięcie pomieszczenia technicznego w piwnicy, pomieszczenia kuchni oraz poddasza nieużytkowego drzwiami przeciwpożarowymi o klasie odporności ogniowej EI30/El 60, że w przypadku powstania pożaru w tych częściach budynku ograniczona zostanie możliwość rozprzestrzenienia pożaru oraz gazów i dymów pożarowych na pozostałą część budynku, co będzie miało znaczący wpływ na bezpieczeństwo ludzi, warunki bezpiecznej ewakuacji, bezpieczeństwa ekip ratowniczych oraz usprawni prowadzenie działań ratowniczo-gaśniczych wewnątrz obiektu;
- wyposażenie klatki schodowej oraz poziomych dróg ewakuacyjnych w instalację awaryjnego oświetlenia ewakuacyjnego zgodnie z PN-EN 1838:2013-11E o natężeniu co najmniej 2lx w osi drogi ewakuacyjnej pozwoli uwidocznić drogi i kierunki ewakuacji, niezależnie od pory doby, nie dopuszczając jednocześnie do powstania paniki wśród osób ewakuowanych, uczniów oraz użytkowników oraz usprawni prowadzenie działań ratowniczo-gaśniczych wewnątrz obiektu;
- zwiększenie o 100% jednej jednostki masy środka gaśniczego zawartego w gaśnicach przypadającego na każde 100 m^2 powierzchni strefy pożarowej, umożliwi podjęcie skutecznych działań gaśniczych przez użytkowników we wstępnej fazie rozwoju pożaru nie doprowadzając do jego rozprzestrzenienia;

Komenda Wojewódzka Państwowej Straży Pożarnej w Krakowie Wydział Prewencji i Zagrożeniom

– wyposażenie wszystkich pomieszczeń w budynku w autonomiczne czujki dymu z sygnalizatorem akustycznym spowodują szybkie wykrycie pożaru oraz powiadomienie użytkowników o zaistniałym niebezpieczeństwie;

W ocenie autorów niniejszego opracowania powyższa analiza zaproponowanych rozwiązań w rozpatrywanym obiekcie w stosunku do wymagań ochrony przeciwpożarowej ograniczają możliwość powstania pożaru, a w razie jego wystąpienia:

1) zapewniają zachowanie nośności konstrukcji przez określony czas;

Zabezpieczenie konstrukcji dachu w miejscach dostępnych, do wymaganej klasy reakcji na ogień zapewni nośność konstrukcji.

2) zapewniają ograniczenie rozprzestrzeniania się ognia i dymu wewnątrz obiektu budowlanego;

Zamknięcie pomieszczeń technicznych, kuchni oraz poddasza nieużytkowego drzwiami o klasie EI 30/EI 60 odporności ogniowej ograniczy rozprzestrzenianie się ogniwa wewnątrz budynku.

3) zapewniają ograniczenie rozprzestrzeniania się pożaru na sąsiednie obiekty budowlane lub tereny przyległe;

Budynek usytuowany jest w znacznych odległościach od sąsiednich obiektów.

4) zapewniają możliwość ewakuacji ludzi lub ich uratowania w inny sposób;

Zamknięcie sal świetlicy na II i III kondygnacji nadziemnej drzwiami o klasie EI 30 odporności ogniowej prowadzących na ewakuacyjną klatkę schodową oraz zastosowanie ponadnormatywnej wartości awaryjnego oświetlenia ewakuacyjnego na drogach ewakuacyjnych zapobieże możliwości rozprzestrzeniania się pożaru oraz wystąpienia paniki wśród osób ewakuujących się z budynku.

5) uwzględniają bezpieczeństwo ekip ratowniczych.

Zastosowanie ponadnormatywnej wartości awaryjnego oświetlenia ewakuacyjnego na drogach ewakuacyjnych zapewni sprawną możliwość prowadzenia działań ratowniczo-gaśniczych w budynku.

Komenda Wojewódzka Państwowej Straży Pożarnej w Krakowie Wydział Przeciwdziałania Zagrożeniom

ZA ZGODNOŚĆ

Dnia 01. 08. 2023

Z ORYGINAŁEM

SB

5. Podstawy prawne

[1] Ustawa z dnia 7 lipca 1994 r. Prawo budowlane (tekst jednolity Dz. U. z 2023 r., poz. 682)

[2] Rozporządzenie Ministra Infrastruktury z dnia 12 kwietnia 2002 r. w sprawie warunków technicznych, jakim powinny odpowiadać budynki i ich usytuowanie (tekst jednolity Dz. U. 2022, poz. 1225)

[3] Rozporządzenie Ministra Spraw Wewnętrznych i Administracji z dnia 7 czerwca 2010 r. w sprawie ochrony przeciwpożarowej budynków, innych obiektów budowlanych i terenów (Dz. U. Nr 109, poz. 719 z późn. zm.)

[4] Rozporządzenie Ministra Spraw Wewnętrznych i Administracji z dnia 24 lipca 2009 r. w sprawie przeciwpożarowego zaopatrzenia w wodę oraz dróg pożarowych (Dz. U. Nr 124, poz. 1030)

[5] Rozporządzenie Ministra Spraw Wewnętrznych i Administracji z dnia 17 września 2021 r. w sprawie uzgadniania projektu zagospodarowania działki lub terenu, projektu architektoniczno-budowlanego, projektu technicznego oraz projektu urządzenia przeciwpożarowego pod względem zgodności z wymaganiami ochrony przeciwpożarowej (Dz. U. 2021, poz. 1722)

6. Uwagi

Niniejsza ekspertyza techniczna **wymaga uzgodnienia** z Małopolskim Komendantem Wojewódzkim Państwowej Straży Pożarnej w trybie określonym art. 6a ustawy o ochronie przeciwpożarowej.

Ekspertyza nie jest projektem budowlanym w rozumieniu Prawa budowlanego. Po uzyskaniu pozytywnego postanowienia od Komendanta Wojewódzkiego PSP uzgadniającego przedstawioną ekspertyzę zalecenia wskazane w postanowieniu powinny znaleźć się w projekcie budowlanym. Należy także uwzględnić w projekcie budowlanym wszystkie inne uwagi i zalecenia wskazane w ekspertyzie, a nie tylko zaproponowane rozwiązania zamienne. O usunięciu nieprawidłowości można mówić wtedy, gdy założenia z projektu i ekspertyzy zostaną zastosowane w obiekcie.

W przypadku gdy projekt budowlany obiektu budowlanego zawiera rozwiązania inne niż wynikające z przepisów dotyczących ochrony przeciwpożarowej, rzeczoznawca może uzgodnić projekt budowlany, jeżeli dołączono do niego:

1) zgodę na odstępstwo od przepisów techniczno-budowlanych, o którym mowa w art. 9 ustawy z dnia 7 lipca 1994 r. – Prawo budowlane;

2) zgodę na zastosowanie rozwiązań zamiennych albo zgodę na zastosowanie rozwiązań zamiennych wyrażoną pod warunkiem spełnienia dodatkowych wymagań.

Komenda Wojewódzka
Państwowej Straży Pożarnej
w Krakowie
Wydział Przeciwdziałania Zagrożeniom

PROJEKT ZAGOSPODAROWANIA TERENU DZIAŁKI
SKALA 1:500

Przebudowa budynku zlokalizowanego w Brzeziu przy ul. Kluczwody na dz. nr 142 obejmująca prace budowlane: przebudowa instalacji co wraz ze zmianą lokalizacji kotłowni, przebudowa wod-kan, wewnętrznej inst. gazu i inst. elektrycznej, budowa przyłącza ks, budowa przyłącza wody, przebudowa pomieszczeń w budynku wraz z budową nowych schodów w części OSP

Inwestor: GMINA ZABIERZÓW
UL. RYNEK 1, 32-080 ZABIERZÓW
Lokalizacja: BRZEZIE UL. KLUCZWODY dz.nr **142**
obręb 0003 Brzezie, jedn.ew. 120616_2 Zabierzów

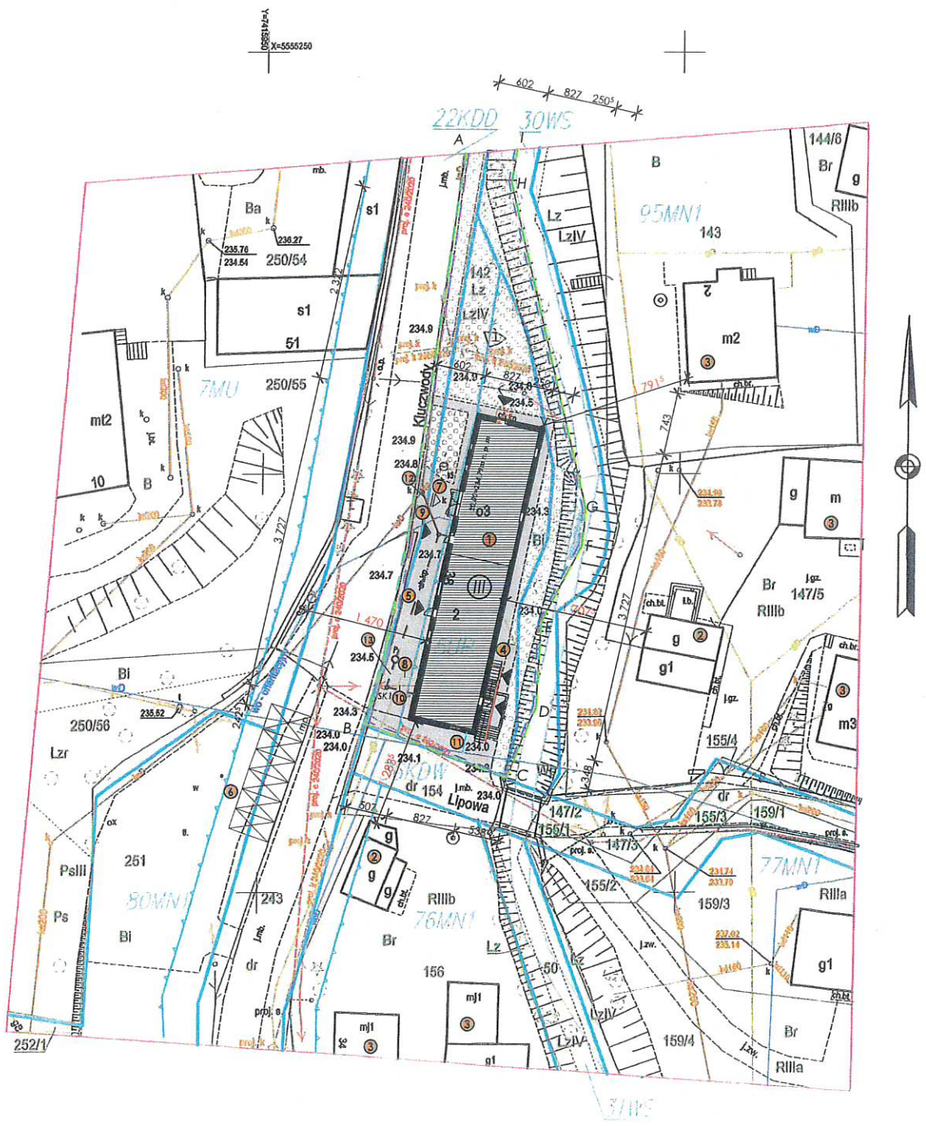

MAPA DO CELÓW PROJEKTOWYCH

skala 1:500
sekcja 7.127.10.23.3.4
nazwa i identyfikator gminy :[120616_2] Zabierzów
nazwa i identyfikator obrębu: [120616_2.0003] Brzezie
działka: 142

ID pracy 6640.15566.2022
Nr pracy u Wykonawcy: 91/2022
Układ odniesienia wysokości – Kronsztad
Układ wsp. poziomych 2000 strefa 7
sytuacja zgodna z terenem na dzień 15.12.2022 R.

Wykonał:

Krzeszowice dn, 15.12.2022

GEODETA24.COM AGATA KORBIEL ul. Klonowa 26, 32-065 Krzeszowice , NIP: 6281140893

GEODETA24.COM AGATA KORBIEL ul Klonowa 26
32-065 Krzeszowice
NIP: 6281140893

Oświadczam, że niniejszy dokument został opracowany w wyniku prac geodezyjnych i kartograficznych, których rezultaty zawiera operat techniczny wpisany do ewidencji materiałów państwowego zasobu geodezyjnego i kartograficznego

Organ prowadzący państwowy zasób geodezyjny i kartograficzny	STAROSTA KRAKOWSKI
Identyfikator ewidencyjny materiału zasobu - operatu technicznego	P.1206.2022.16047
Data wpisania operatu technicznego do ewidencji materiałów zasobu (numer protokołu)	28.12.2022 r. (PROTOKÓŁ NR 6640.15566.2022_201628)
Numer uprawnień zawodowych kierownika prac geodezyjnych	16972 (1,2)

Jestem świadomy odpowiedzialności karnej za złożenie fałszywego oświadczenia.

GEODETA24.COM
Agata Korbiel
ul. Klonowa 26, 32-065 Krzeszowice
NIP: 6281140893, REGON: 386784034
tel.: 791 603 224, 502 201 168

LEGENDA:

1- "Przebudowa budynku zlokalizowanego w Brzeziu przy ul. Kluczwody na dz. nr 142 obejmująca prace budowlane: przebudowa instalacji co wraz ze zmianą lokalizacji kotłowni, przebudowa wod-kan, wewnętrznej inst. gazu i inst. elektrycznej, budowa przyłącza ks, budowa przyłącza wody, przebudowa pomieszczeń w budynku wraz z budową nowych schodów w części OSP" **±0,00=234,79m n. p. m** o wysokości 3 kondygnacji naziemnych (NRO) ściany-pustak, dach-blachodachówka- **objęty wnioskiem**
2 -Istniejący budynek gospodarczy (NRO) ściany-pustak, dach-blachodachówka
3- Istniejący budynek mieszkalny (NRO) ściany-pustak, dach-blachodachówka
4- Istniejące miejsce na pojemniki do gromadzenia odpadów
5- Istniejąca komunikacja wewnętrzna (dojścia, dojazdy wraz z opasaka wokół budynku i miejsce gromadzenia odadów)
6- Projektowane miejsca postojowe 2,5x5 (parkingi)WG. odrębnebo opracowani dla działki nr 251
7- Istniejący wjazd na działkę
8- Istniejący przyłacz gazu
9- Istniejący przyłącz wody
10- Istniejący przyłącz energi elktrycznej
11- projektowany drugi przyłącz wody do części południowej budynku- objęte wnioskiem
12- projektwoany drugi przyłącz kanalizacji sanitarnej do części południowej budynku
13-*projektowany zew. odcinek wew. instalacji kanalizacji sanitarnej*

Zakres opracowania

Niniejsza mapa została wykonana bez ustalenia obciążeń dot. służebności gruntowych.

Nie wyklucza się istnienia w terenie innych nie wskazanych na niniejszej mapie urządzeń podziemnych, które nie były zgłoszone do inwentaryzacji lub o których brak jest informacji w instytucjach branżowych.

Niniejsza mapa powstała na bazie pomiaru bezpośredniego w terenie oraz materiałów otrzymanych w ramach zgłoszenia pracy geodezyjnej.

Granice działki przedmiotowej nie zostały ustalone z wymaganą dokładnością.

LEGENDA MPZP Nr: XLVII/454/2018

MN	tereny zabudowy mieszkaniowej jednorodzinnej
MU	tereny zabudowy mieszkaniowo- usługowej
UP	tereny zabudowy usług publicznych
WS	tereny wód powierzchniowych śródlądowych
KDW	tereny dróg wewnętrznych
KDD	tereny dróg publicznych

X=5555150

linie rozgraniczające tereny o różnym przeznaczeniu lub różnych zasadach zagospodarowania wraz z symbolami identyfikacyjnymi.

nieprzekraczalne linie zabudowy

W ZAKRESIE OPRACOWANIA

projektowany przyłącz wody

SK1 - *projektowana studzienka*

projektowany przyłącz kanalizacji sanitarnej

projektowany zew. odcinek wew. instalacji kanalizacji sanitarnej

A-I GRANICE DZIAŁKI NR 142

OBSZAR ODDZIAŁYWANIA DZIAŁKI

BUDYNEK OBJĘTY WNIOSKIEM

ISTNIEJĄCY WJAZD (POŁĄCZENIE KOMUNIKACYJNE)

ISTNIEJĄCE WEJŚCIE DO BUDYNKU - BEZ ZMIAN

ISTNIEJĄCA KOMUNIKACJA WEWNĘTRZNA

POWIERZCHNIA BIOLOGICZNIE CZYNNA

(III) ILOŚĆ KONDYGNACJI NADZIEMNYCH

±0,00=234,79m n. p. m POZIOM PORÓWNAWCZY PARTERU BUDYNKU

HYDRANT PRZECIWPOŻAROWY-ISTNIEJĄCY

P PRZEPOMPOWNIA

Nazwa i adres obiektu budowlanego: Przebudowa budynku zlokalizowanego w Brzeziu przy ul. Kluczwody na dz. nr 142 obejmująca prace budowlane: przebudowa instalacji co wraz ze zmianą lokalizacji kotłowni, przebudowa wod-kan, wewnętrznej inst. gazu i inst. elektrycznej, budowa przyłącza ks, budowa przyłącza wody, przebudowa pomieszczeń w budynku wraz z budową nowych schodów w części OSP **Inwestor:** GMINA ZABIERZÓW UL. RYNEK 1, 32-080 ZABIERZÓW **Lokalizacja:** BRZEZIE UL. KLUCZWODY dz.nr 142 obręb 0003 Brzezie, jedn.ew. 120616_2 Zabierzów		iXo DOM www.ixoprojekt.pl e-mail:biuro@ixoprojekt.pl
TEMAT RYSUNKU: PLAN ZAGOSPODAROWANIA TERENU		**Skala** 1:500
PROJEKTANT: mgr inż. arch. Dorota Filipczyk	nr	**BRANŻA:** ARCHITEKTURA
SPRAWDZAJĄCY: mgr inż. arch. Dorota Verey	nr	**DATA:** 08.2023 / **Rysunek** PZT-01

RZECZOZNAWCA DO SPRAW ZABEZPIECZEŃ PRZECIWPOŻAROWYCH

Komenda Wojewódzka Państwowej Straży Pożarnej w Krakowie
Wydział Przeciwdziałania Zagrożeniom

ZA ZGODNOŚĆ
Dnia 01. 08. 2023
Z ORYGINAŁEM
SB

22

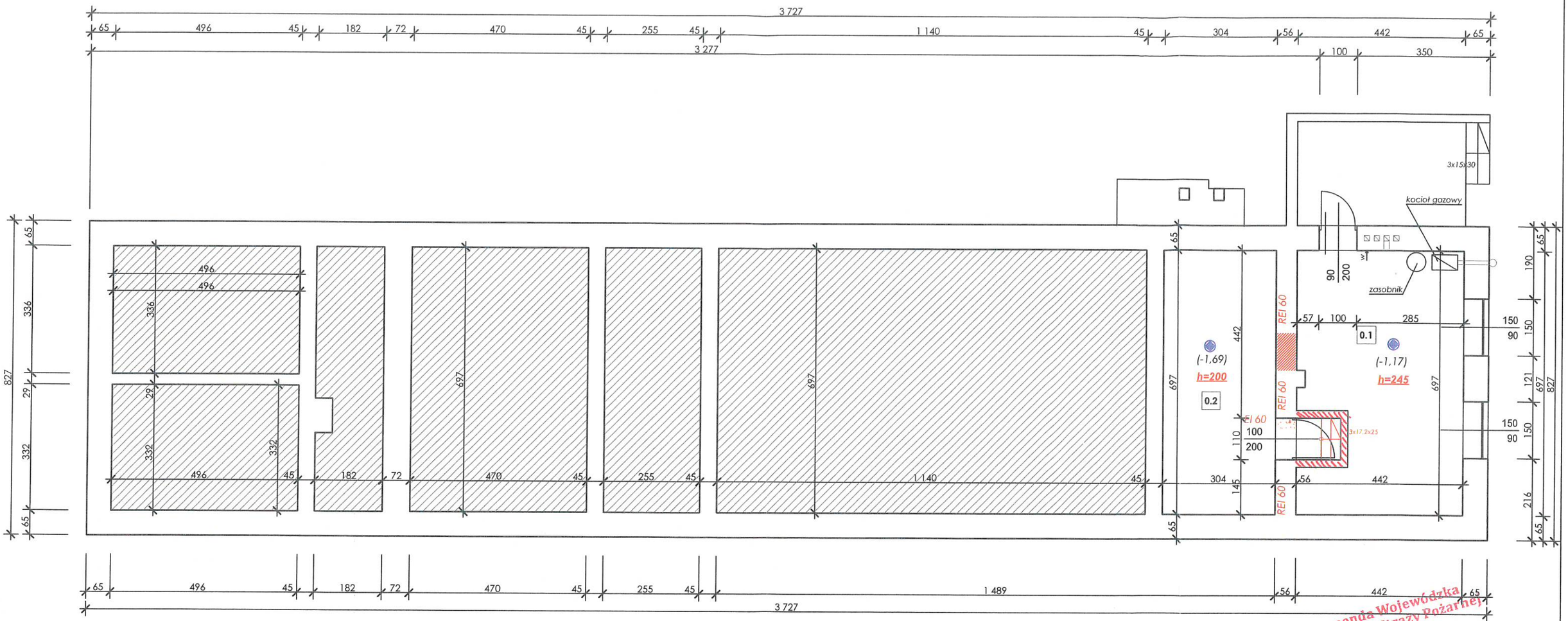

Komenda Wojewódzka Państwowej Straży Pożarnej w Krakowie
Wydział Przeciwdziałania Zagrożeniom

UWAGA:
wartości podane w nawiasach odnoszą sie do pkt 0.00 względem klatki schodowej

POZIOM PIWNIC

L.P.	POMIESZCZENIE	POSADZKA	P PODŁOGI w m2
0.1	POM. TECHNICZNE	PŁYTKI CERAM.	30,7
0.2	POM. TECHNICZNE	PŁYTKI CERAM.	21,2
		RAZEM:	51,9

LEGENDA:

- ISTNIEJĄCA ŚCIANA
- PROJEKTOWANA ŚCIANA
- ŚCIANA DO WYBURZENIA

Nazwa i adres obiektu budowlanego:
PRZEBUDOWA INSTALACJI CO, POLEGAJĄCA NA ZMIANIE LOKALIZACJI POMIESZCZENIA KOTŁOWNI I WYMIANIE GRZEJNIKÓW.
PRZEBUDOWA INST. WOD-KAN, PRZEBUDOWA WEWNĘTRZNEJ INST. GAZU, PRZEBUDOWA INST. ELEKTRYCZNEJ

Inwestor: GMINA ZABIERZÓW
UL. RYNEK 1, 32-080 ZABIERZÓW
Lokalizacja: BRZEZIE UL. KLUCZWODY dz.nr **142**
obręb 0003 Brzezie, jedn.ew. 120616_2 Zabierzów

www.ixoprojekt.pl
e-mail:biuro@ixoprojekt.pl

TEMAT RYSUNKU:
RZUT PIWNIC - PROJEKT

Skala 1:100

PROJEKTANT:
mgr inż. arch. Dorota Filipczyk
nr up

BRANŻA:
ARCHITEKTURA

SPRAWDZAJĄCY:
mgr inż. arch. Dorota Verey
nr up

DATA: 02.2023

Rysunek A-01

ZGODNOŚĆ Z ORYGINAŁEM

SB 23

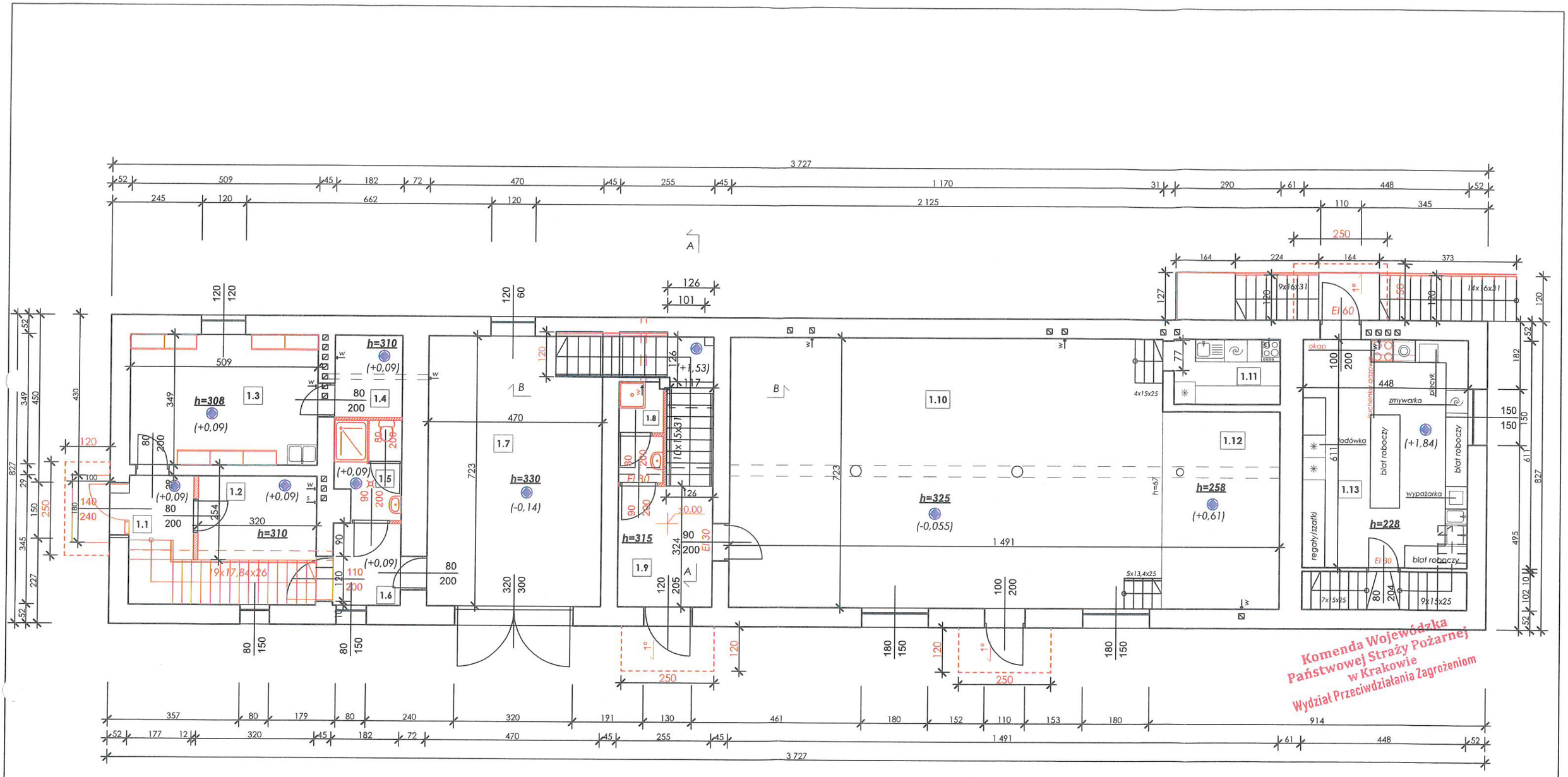

RZECZOZNAWCA DO SPRAW ZABEZPIECZEŃ PRZECIWPOŻAROWYCH

UWAGA:
wartości podane w nawiasach odnoszą sie do pkt 0.00 względem klatki schodowej

POZIOM PARTERU

L.P.	POMIESZCZENIE	POSADZKA	P PODŁOGI w m2
1.1	WIATROŁAP		6,1
1.2	POM. GOSP		11,0
1.3	SZATNIA		17,8
1.4	POM. GOSP		4,0
1.5	WC		4,5
1.6	HALL		4,0
1.7	GARAŻ OSP		34,0
1.8	POM. GOSP		3,4
1.9	KL. SCHODOWA		14,7
1.10	SALA		84,6
1.11	SOCJAL		5,0
1.12	SCENA		17,0
1.13	KUCHNIA		27,4
		RAZEM:	233,5

LEGENDA:

- ISTNIEJĄCA ŚCIANA
- PROJEKTOWANA ŚCIANA
- ŚCIANA DO WYBURZENIA

Nazwa i adres obiektu budowlanego:
PRZEBUDOWA INSTALACJI CO, POLEGAJĄCA NA ZMIANIE LOKALIZACJI POMIESZCZENIA KOTŁOWNI I WYMIANIE GRZEJNIKÓW.
PRZEBUDOWA INST. WOD-KAN, PRZEBUDOWA WEWNĘTRZNEJ INST. GAZU, PRZEBUDOWA INST. ELEKTRYCZNEJ

Inwestor: GMINA ZABIERZÓW
UL. RYNEK 1, 32-080 ZABIERZÓW
Lokalizacja: BRZEZIE UL. KLUCZWODY dz.nr 142
obręb 0003 Brzezie, jedn.ew. 120616_2 Zabierzów

iXo DOM
www.ixoprojekt.pl
e-mail:biuro@ixoprojekt.pl

TEMAT RYSUNKU:
RZUT PARTERU - PROJEKT

Skala 1:100

PROJEKTANT:
mgr inż. arch. Dorota Filipczyk
nr u

PODPIS:
ZGODNOŚĆ
1. 08. 2023

BRANŻA:
ARCHITEKTURA

SPRAWDZAJĄCY:
mgr inż. arch. Dorota Verey
nr u

PODPIS:

DATA:
02.2023

Rysunek
A-02

SB

24

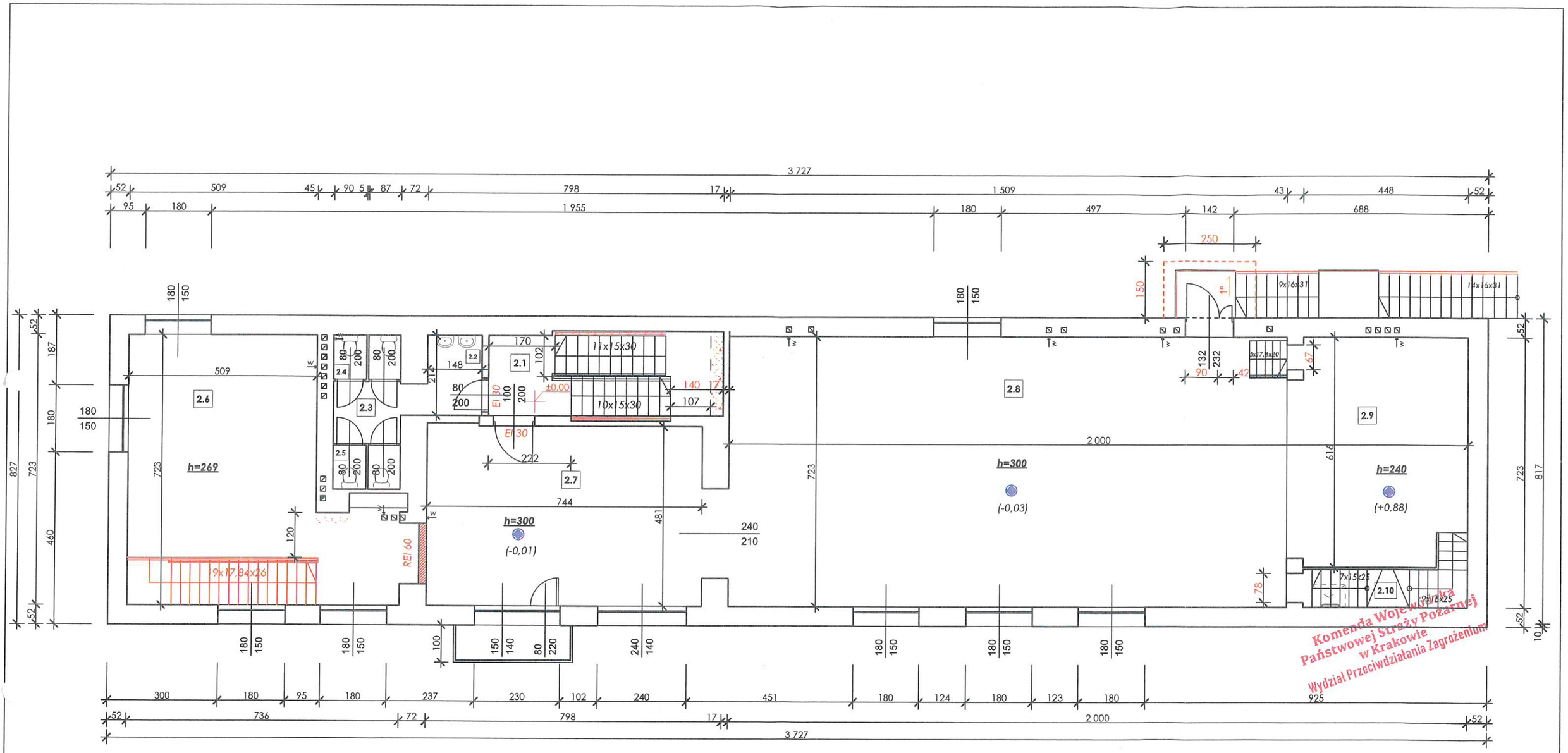

Komenda Wojewódzka Państwowej Straży Pożarnej w Krakowie
Wydział Przeciwdziałania Zagrożeniom

RZECZOZNAWCA DO SPRAW ZABEZPIECZEŃ PRZECIWPOŻAROWYCH

UWAGA:
wartości podane w nawiasach odnoszą sie do pkt 0.00 względem klatki schodowej

POZIOM I PIĘTRA

L.P.	POMIESZCZENIE	POSADZKA	P PODŁOGI w m2
2.1	KL. SCHODOWA		12,9
2.2	PRZEDSIONEK		3,1
2.3	PRZEDSIONEK		3,0
2.4	WC		2,1
2.5	WC		2,1
2.6	SALA OSP		44,2
2.7	ŚWIETLICA		36,2
2.8	SALA		109,1
2.9	SCENA		29,9
2.10	KL. SCHODOWA		5,9
		RAZEM:	248,5

LEGENDA:

- ISTNIEJĄCA ŚCIANA
- PROJEKTOWANA ŚCIANA
- ŚCIANA DO WYBURZENIA

Nazwa i adres obiektu budowlanego:
PRZEBUDOWA INSTALACJI CO, POLEGAJĄCA NA ZMIANIE LOKALIZACJI POMIESZCZENIA KOTŁOWNI I WYMIANIE GRZEJNIKÓW.
PRZEBUDOWA INST. WOD-KAN, PRZEBUDOWA WEWNĘTRZNEJ INST. GAZU, PRZEBUDOWA INST. ELEKTRYCZNEJ

Inwestor: GMINA ZABIERZÓW
UL. RYNEK 1, 32-080 ZABIERZÓW
Lokalizacja: BRZEZIE UL. KLUCZWODY dz.nr 142
obręb 0003 Brzezie, jedn.ew. 120616_2 Zabierzów

www.ixoprojekt.pl
e-mail:biuro@ixoprojekt.pl

TEMAT RYSUNKU:
RZUT I PIĘTRA - PROJEKT

Skala 1:100

PROJEKTANT:
mgr inż. arch. Dorota Filipczyk
nr uprawnień
PODPIS:

BRANŻA:
ARCHITEKTURA

SPRAWDZAJĄCY:
mgr inż. arch. Dorota Verey
nr uprawnień
PODPIS:

DATA:
02.2023

Rysunek
A-03

ZA ZGODNOŚĆ
01. 08. 2023
Z ORYGINAŁEM
SB

25

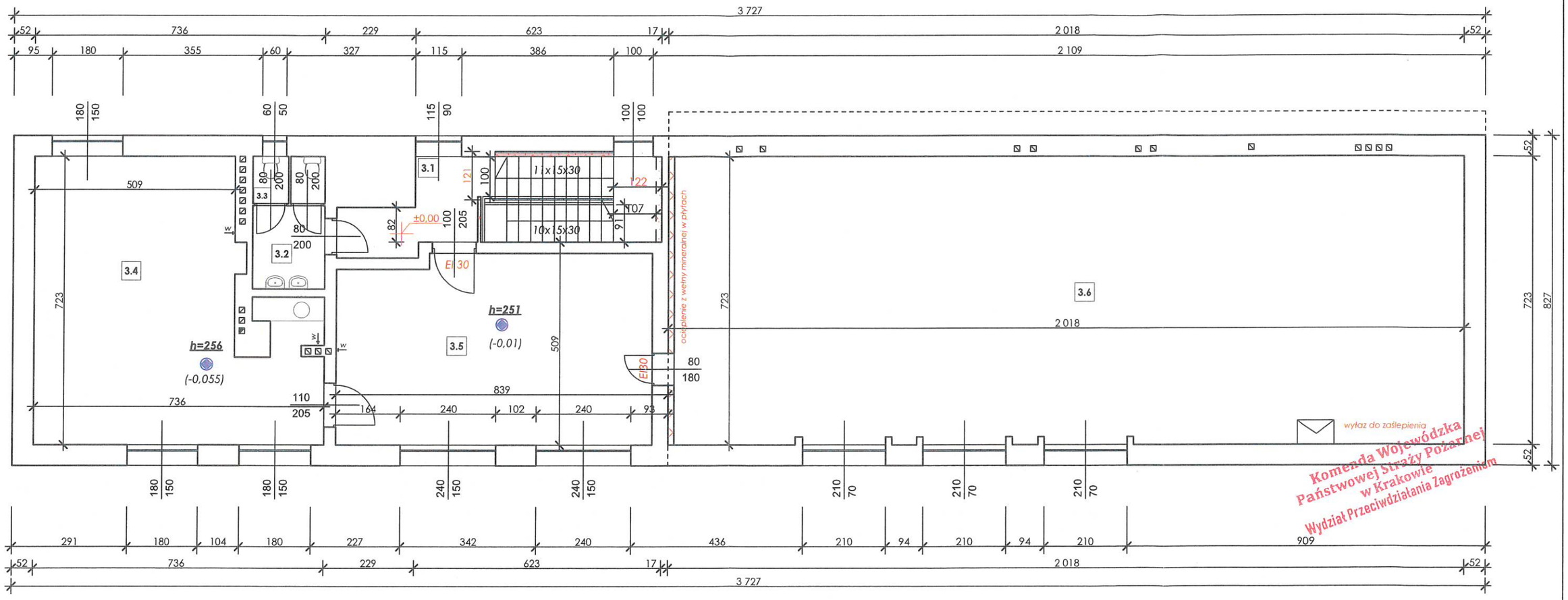

Komenda Wojewódzka Państwowej Straży Pożarnej w Krakowie
Wydział Przeciwdziałania Zagrożeniom

RZECZOZNAWCA DO SPRAW ZABEZPIECZEŃ PRZECIWPOŻAROWYCH

m

POZIOM II PIĘTRA

L.P.	POMIESZCZENIE	POSADZKA	P PODŁOGI w m2
3.1	KL. SCHODOWA		15,2
3.2	PRZEDSIONEK		3,8
3.3	WC		2,1
3.4	ŚWIETLICA		44,2
3.5	ŚWIETLICA		37,7
3.6	STRYCH		145,7
		RAZEM:	248,7

LEGENDA:

ISTNIEJĄCA ŚCIANA

UWAGA:
wartości podane w nawiasach odnoszą sie do pkt 0.00 względem klatki schodowej

Nazwa i adres obiektu budowlanego:
PRZEBUDOWA INSTALACJI CO, POLEGAJĄCA NA ZMIANIE LOKALIZACJI POMIESZCZENIA KOTŁOWNI I WYMIANIE GRZEJNIKÓW.
PRZEBUDOWA INST. WOD-KAN, PRZEBUDOWA WEWNĘTRZNEJ INST. GAZU, PRZEBUDOWA INST. ELEKTRYCZNEJ

Inwestor: GMINA ZABIERZÓW
UL. RYNEK 1, 32-080 ZABIERZÓW
Lokalizacja: BRZEZIE UL. KLUCZWODY dz.nr 142
obręb 0003 Brzezie, jedn.ew. 120616_2 Zabierzów

iXo DOM
www.ixoprojekt.pl
e-mail:biuro@ixoprojekt.pl

TEMAT RYSUNKU:
RZUT II PIETRA - PROJEKT

Skala 1:100

PROJEKTANT:
mgr inż. arch. Dorota Filipczyk
nr

BRANŻA:
ARCHITEKTURA

SPRAWDZAJĄCY:
mgr inż. arch. Dorota Verey
nr

DATA:
02.2023

Rysunek
A-04

ODNOS
8. 2023
Z ORYGINAŁEM

53 26

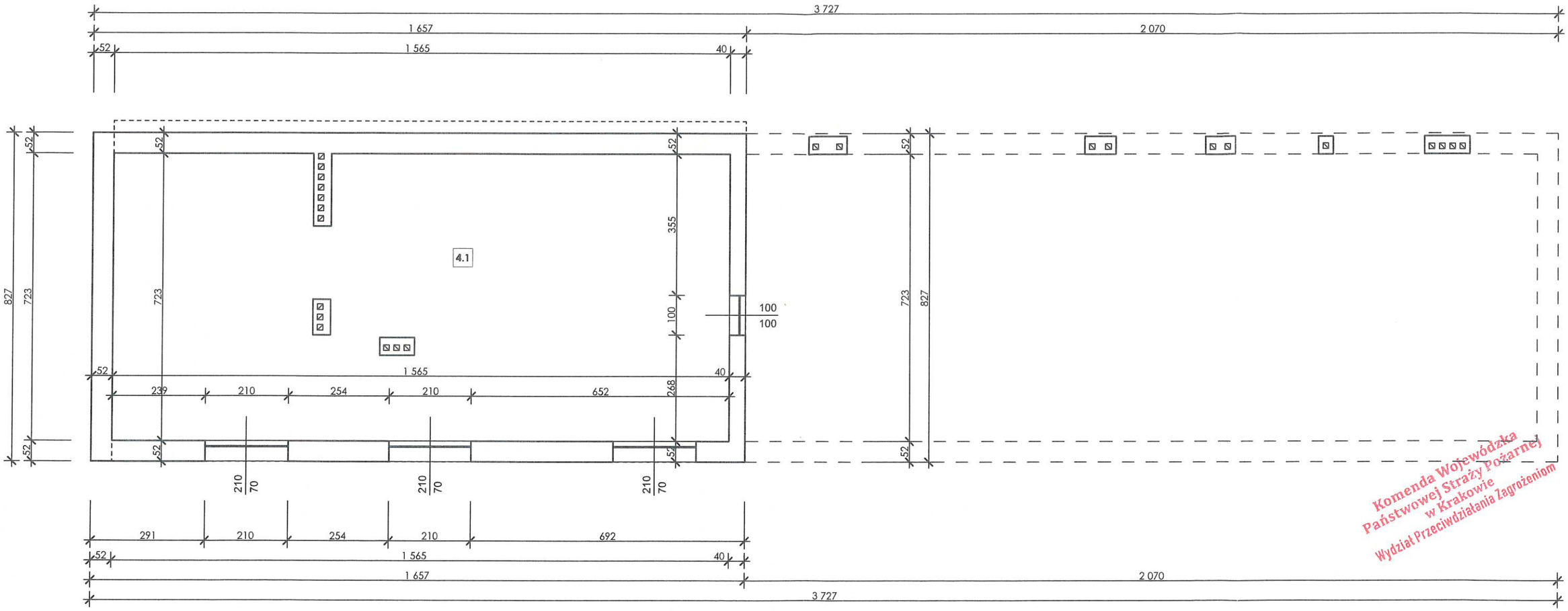

Komenda Wojewódzka Państwowej Straży Pożarnej w Krakowie Wydział Przeciwdziałania Zagrożeniom

RZECZOZNAWCA DO SPRAW ZABEZPIECZEŃ PRZECIWPOŻAROWYCH

mg

POZIOM STRYCHU

L.P.	POMIESZCZENIE	POSADZKA	P PODŁOGI w m2
4.1	STRYCH	BETON	111,5
		RAZEM:	111,5

LEGENDA:

ISTNIEJĄCA ŚCIANA

Nazwa i adres obiektu budowlanego:
PRZEBUDOWA INSTALACJI CO, POLEGAJĄCA NA ZMIANIE LOKALIZACJI POMIESZCZENIA KOTŁOWNI I WYMIANIE GRZEJNIKÓW.
PRZEBUDOWA INST. WOD-KAN, PRZEBUDOWA WEWNĘTRZNEJ INST. GAZU, PRZEBUDOWA INST. ELEKTRYCZNEJ

Inwestor: GMINA ZABIERZÓW
UL. RYNEK 1, 32-080 ZABIERZÓW
Lokalizacja: BRZEZIE UL. KLUCZWODY dz.nr 142
obręb 0003 Brzezie, jedn.ew. 120616_2 Zabierzów

www.ixoprojekt.pl
e-mail:biuro@ixoprojekt.pl

TEMAT RYSUNKU:
RZUT STRYCHU - PROJEKT

Skala 1:100

PROJEKTANT:
mgr inż. arch. Dorota Filipczyk
ni

BRANŻA:
ARCHITEKTURA

SPRAWDZAJĄCY:
mgr inż. arch. Dorota Verey
ni

DATA: 02.2023

Rysunek A-05

SB

27

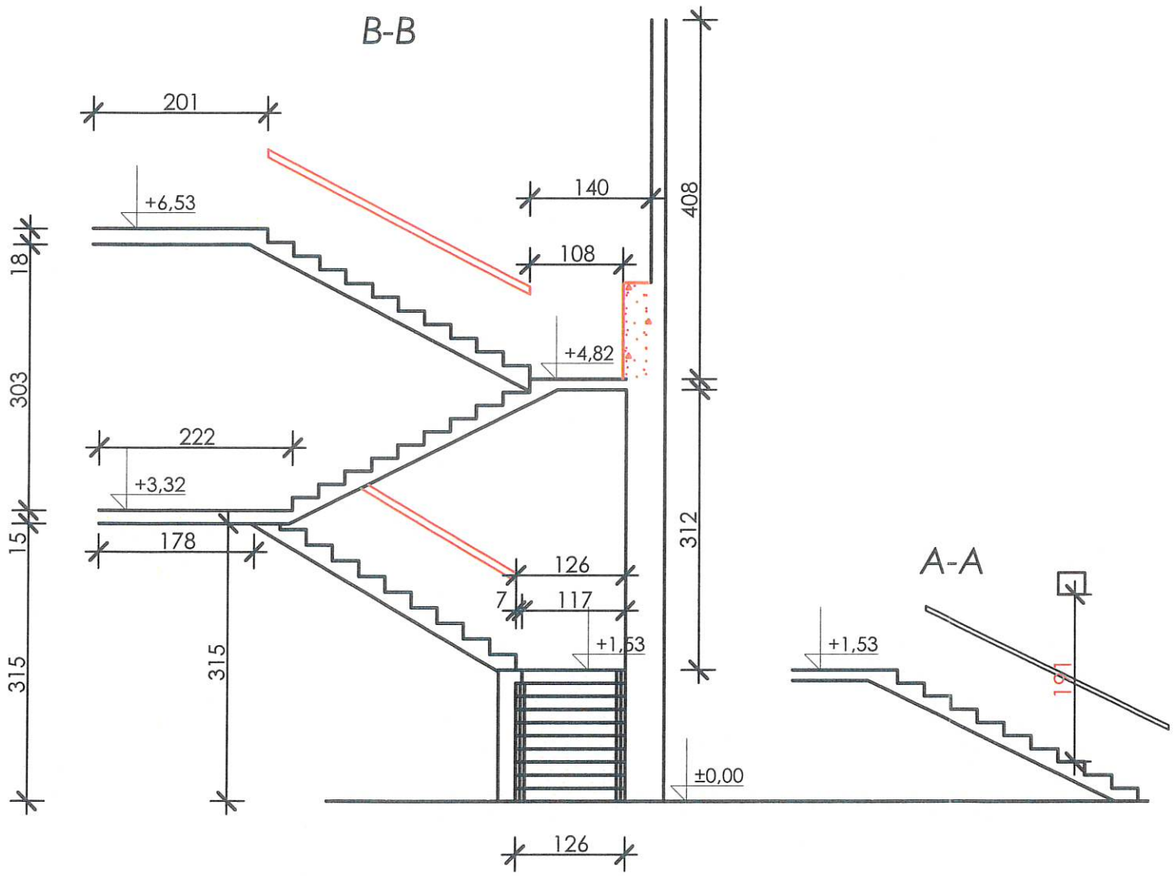

RZECZOZNAWCA DO SPRAW ZABEZPIECZEŃ PRZECIWPOŻAROWYCH

Komenda Wojewódzka Państwowej Straży Pożarnej w Krakowie
Wydział Przeciwdziałania Zagrożeniom

Nazwa i adres obiektu budowlanego:
PRZEBUDOWA INSTALACJI CO, POLEGAJĄCA NA ZMIANIE LOKALIZACJI POMIESZCZENIA KOTŁOWNI I WYMIANIE GRZEJNIKÓW.
PRZEBUDOWA INST. WOD-KAN, PRZEBUDOWA WEWNĘTRZNEJ INST. GAZU, PRZEBUDOWA INST. ELEKTRYCZNEJ

Inwestor: GMINA ZABIERZÓW
UL. RYNEK 1, 32-080 ZABIERZÓW
Lokalizacja: BRZEZIE UL. KLUCZWODY dz.nr **142**
obręb 0003 Brzezie, jedn.ew. 120616_2 Zabierzów

www.ixoprojekt.pl
e-mail:biuro@ixoprojekt.pl

TEMAT RYSUNKU: PRZEKRÓJ AA,BB - PROJEKT			Skala 1:100
PROJEKTANT: mgr inż. arch. Dorota Filipczyk	nr u	PODPIS:	BRANŻA: ARCHITEKTURA
SPRAWDZAJĄCY: mgr inż. arch. Dorota Verey	nr u	PODPIS:	DATA: Dnia 01.02.2023 / Rysunek A-06

ZA ZGODNOŚĆ Z ORYGINAŁEM
Dnia 01.02.2023

SB

28