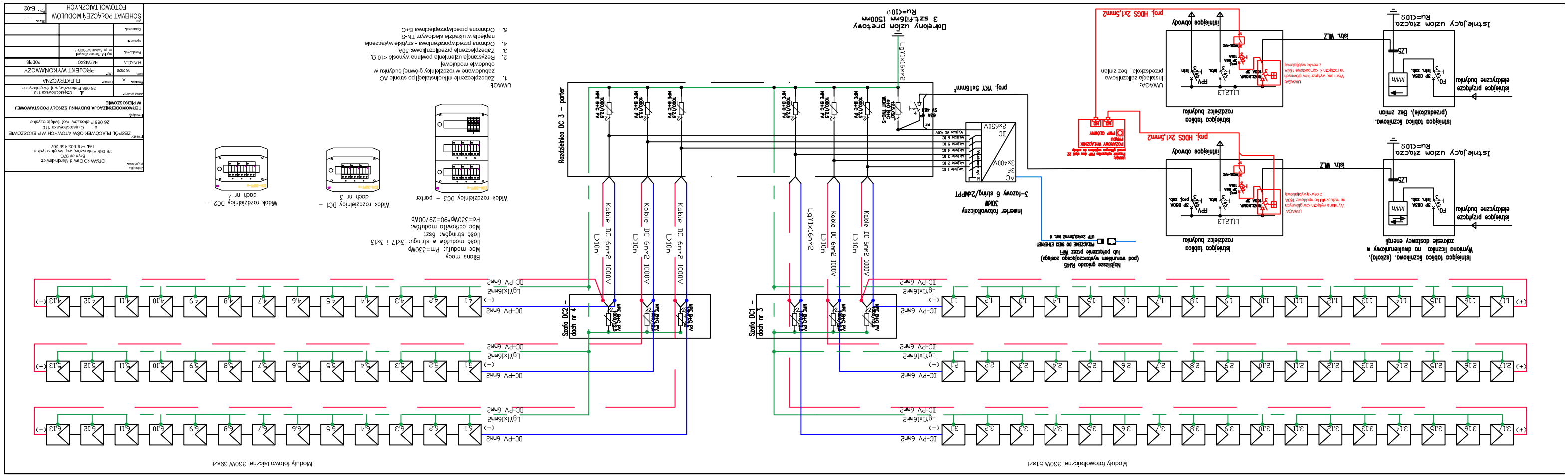
Moduły fotowoltaiczne 330W 51szt
Moduły fotowoltaiczne 330W 39szt
Szafa DC1 - dach nr 3
Szafa DC2 - dach nr 4
Rozdzielnica DC 3 – parter
Inwerter fotowoltaiczny 30kW
3-fazowy 6 string/2xMPPT
Najbliższe gniazdo RJ45 (pod warunkiem wykorzystującego zasięgu) lub podłączenie przez WiFi
Istniejące tablica licznikowa. (szkoła).
Istniejące tablica licznikowa. (szkoła). Wymiana licznika na dwukierunkowy w zakresie dostawcy energii
Istniejące przyłącze budynku
Istniejące tablica rozdzielcz budynku
Istniejące tablica rozdzielcz budynku
Istniejące tablica licznikowa. (przedszkole). Bez zmian
Istniejące przyłącze budynku
Istniejące tablica rozdzielcz budynku
Istniejące tablica rozdzielcz budynku
Istniejące obwody
Istniejące obwody
Istniejące obwody
Istnieje.Jący uzioml ztącza Ru=<10Ω
Istnieje.Jący uzioml ztącza Ru=<10Ω
Istn. WLZ
Istn. WLZ
proj. HDGS 2x1,5mm2
proj. HDGS 2x1,5mm2
proj. YKY 5x16mm2
Dodatkowy uzioml pretowy 3 szt.ft16mm 1500mm Ru=<10Ω
Kable DC 6mm2 1000V L>10m
Kable DC 6mm2 1000V L>10m
Kable DC 6mm2 1000V L>10m
Kable DC 6mm2 1000V L>10m
Kable DC 6mm2 1000V L>10m
Kable DC 6mm2 1000V L>10m
LgY1x16mm2
LgY1x16mm2
DC-PV 6mm2
Bilans mocy
Moc modułu: Pm=330Wp
Ilość modułów w stringu: 3x17 i 3x13
Ilość stringów: 6szt
Moc cząstkowa modułów: Pc=330Wp*90=29700Wp
Widok rozdzielnicy DC3 – parter
Widok rozdzielnicy DC1 – dach nr 3
Widok rozdzielnicy DC2 – dach nr 4
UWAGA:
1. Zabezpieczenie nadprądowe AC zabudowane w rozdzielnicy głównej budynku w rozdzielnicy głównej budynku
2. Rezystancja uziemienia powinna wynosić <10 Ω
3. Zabezpieczenie przedpiorunowe 50A
4. Ochrona przedimpulsowa - szybkie wyłączenie napięcia w układzie sieciowym TN-S
5. Ochrona przeciwprzepięciowa B+C
UWAGA:
Instalacja zaliczniowa przedszkola - bez zmian
Wyrzutnia wyrzutnika głównych na rozdzielnicy kompensacyjnej 160A z osłoną wyłączową
Wyrzutnia wyrzutnika głównych na rozdzielnicy kompensacyjnej 160A z osłoną wyłączową
Wyrzutnia wyrzutnika głównych na rozdzielnicy kompensacyjnej 160A z osłoną wyłączową
DEAMWO Dawid Kwiatkowski
Brynica 97G
26-065 Piekoszów, woj. świętokrzyskie
Tel.: +48-603-456-267
ZESPÓŁ PLACÓWEK OŚWIATOWYCH W PIEKOSZOWIE
ul. Częstochowska 110
26-065 Piekoszów, woj. świętokrzyskie
TERMOMODERNIZACJA BUDYNKU SZKOŁY PODSTAWOWEJ W PIEKOSZOWIE
ul. Częstochowska 110
26-065 Piekoszów, woj. świętokrzyskie
PROJEKT WYKONAWCZY
ELEKTRYCZNA
NAZWISKO
PODPIS
SCHEMAT POŁĄCZEŃ MODUŁÓW FOTOWOLTAICZNYCH
E-02