PRZEKRÓJ A-A skala 1:25

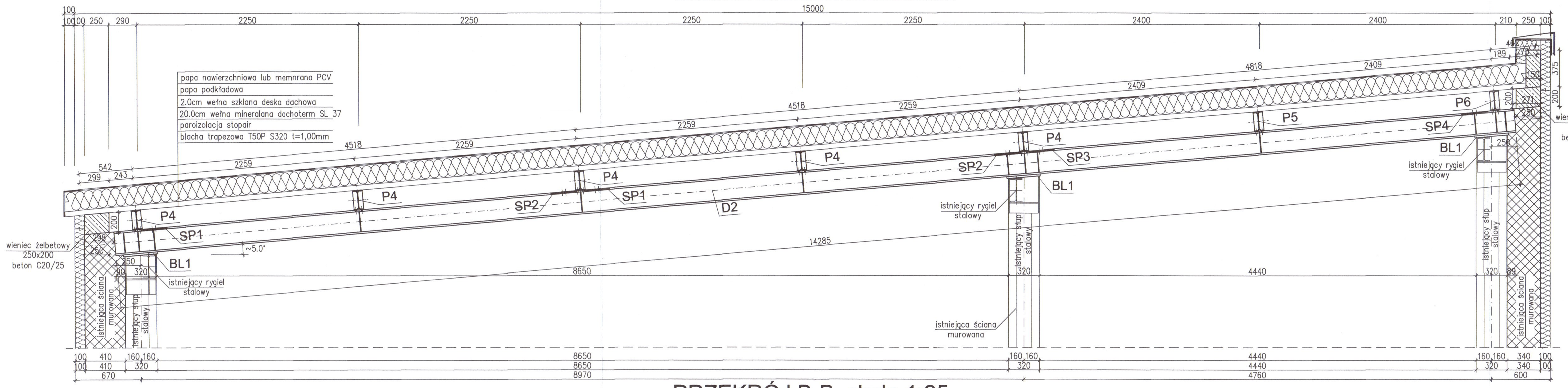

PRZEKRÓJ B-B skala 1:25

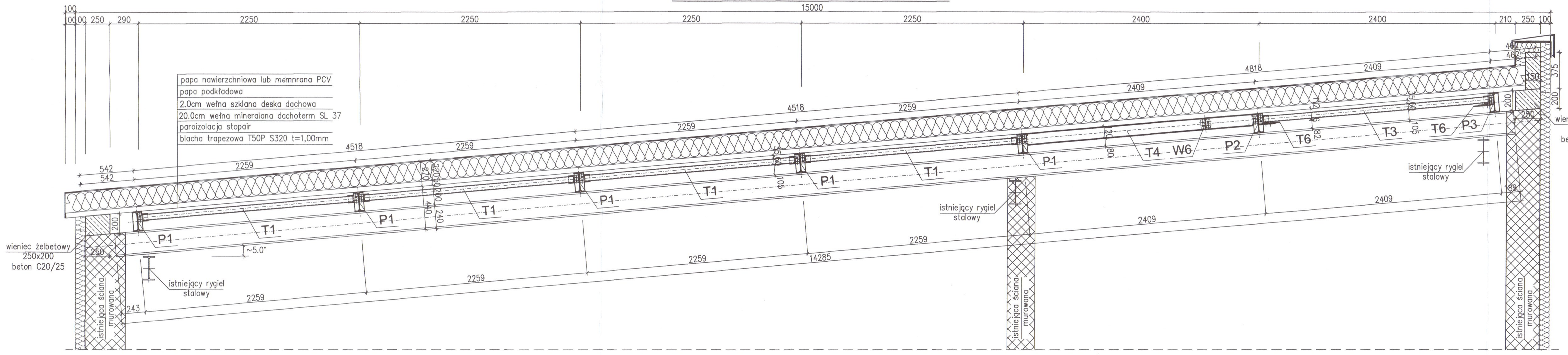

Szczegół montażu dźwigarów do istniejących słupów stalowych 1:10

Szczegół montażu płatwi do dźwigarów 1:10

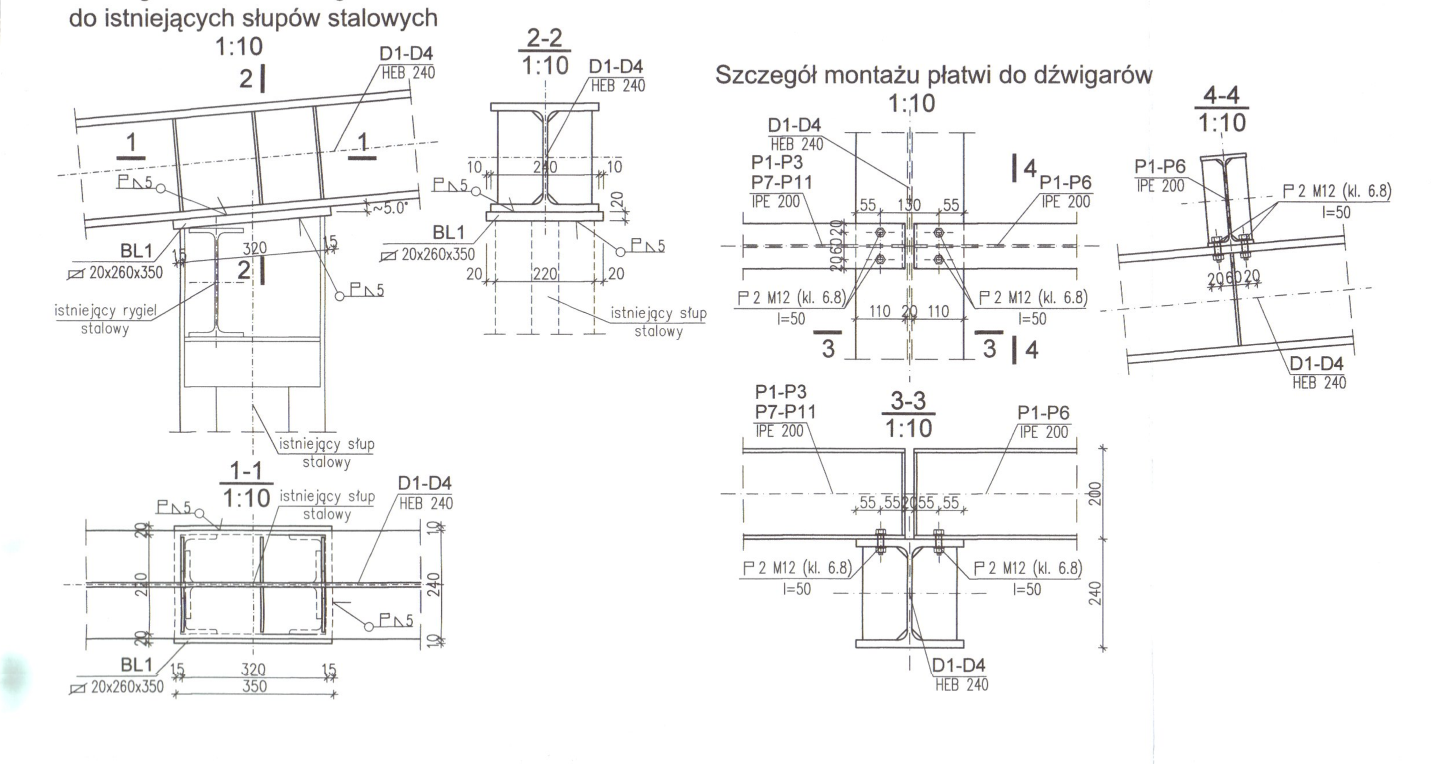

Szczegół zbrojenia wieńca żelbetowego 250x200 1:10

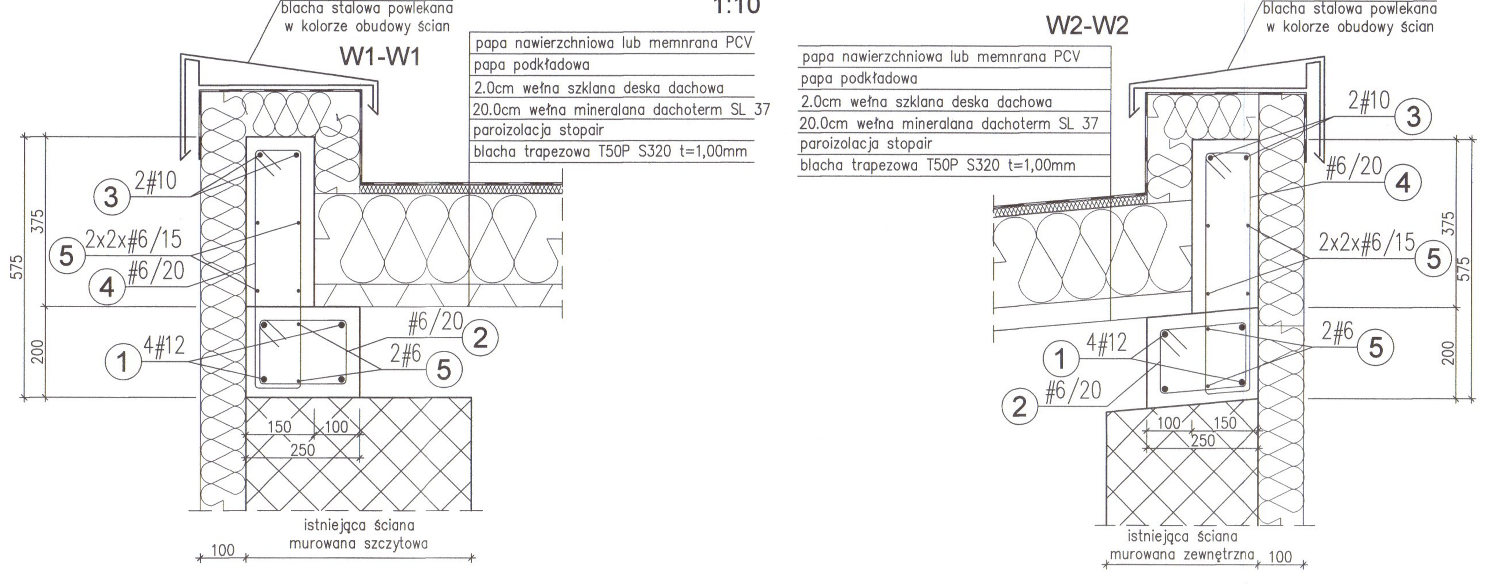

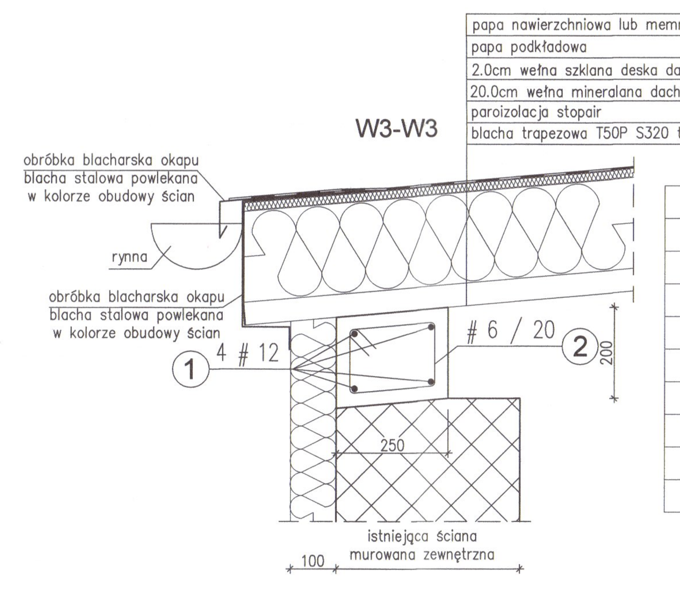

wień żelbetowy 250x200
beton C20/25
stal A-IIIN

WYKAZ STALI ZBROJENIOWEJ (STAL A-IIIN)

POZ.	Kształt	ø[mm]	Szt.	L[m]	6	10	12
1	mb=350m zakład=48cm	12	1	mb=350.00			350.00
2	mb=360m zakład=24cm	6	1	mb=360.00	360.00		
3	mb=120m zakład=40cm	10	1	mb=120.00		120.00	
4	mb=400m zakład=24cm	6	1	mb=400.00	400.00		
5	mb=360m zakład=24cm	6	1	mb=360.00	360.00		
				suma długości[m]	1120.00	120.00	350.00
				ciezar [kg/m]	0.222	0.617	0.888
				ciezar [kg]	248.64	74.04	310.80
				ciezar całk [kg]	633.48		

Szczegół montażu płatwi na ścianie murowanej 1:10

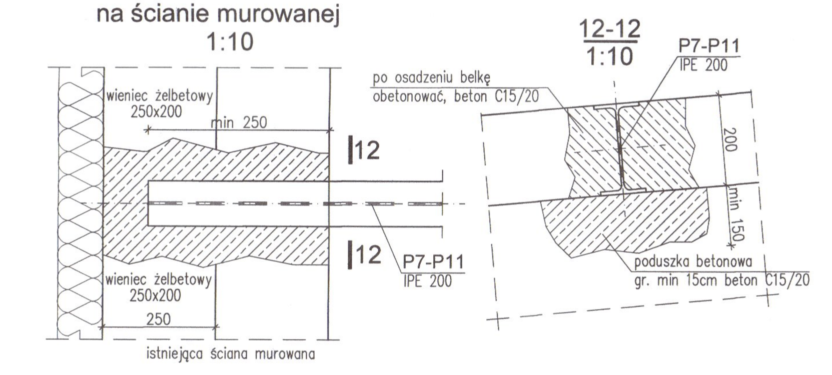

Szczegół montażu pętowych stężeń połaciowych 1:10

Szczegół montażu tężników płatwi tężniki z rur kwadratowych 1:10

Szczegół montażu tężników płatwi tężniki z profili dwuteowych 1:10

Szczegół montażu tężników prętowych płatwi 1:10

Szczegół montażu wymianów do płatwi 1:10

Szczegół montażu wymianów do tężników i wymianów 1:10

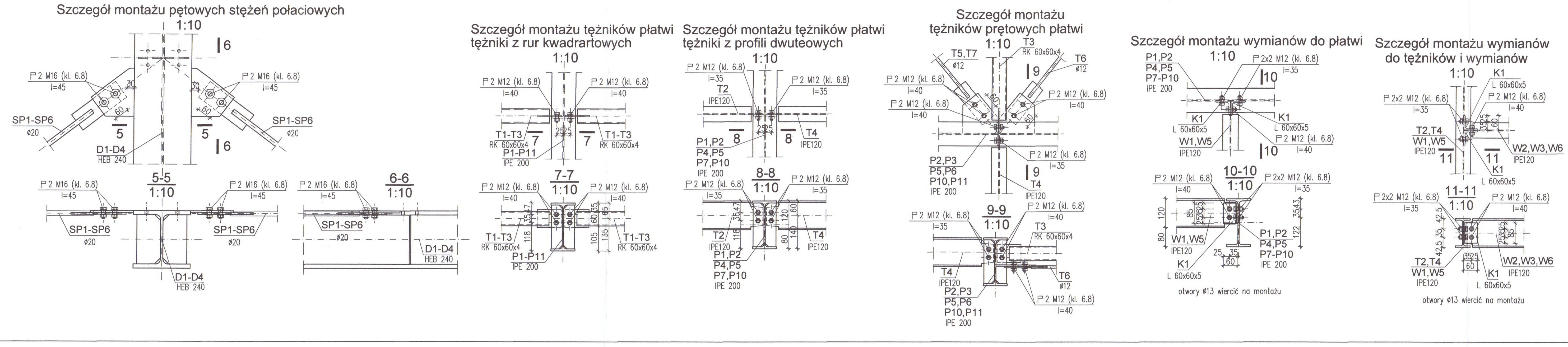

WYKAZ STALI PROFILOWEJ (stal s235)

Nr. elem.	Profil/Wymiar [mm]	Dł. elem. [mm]	Ilość szt.	Ciężar elem. [kg]	Razem [kg]
BL1	BL 20x260x350		12	14,3	171,4
D1					
	HEB 240	14285	1	1188,5	1188,5
	BL 6x100x206		26	1,0	25,2
	BL 8x180x200		2	1,7	3,4
	BL 8x180x202		2	1,7	3,4
				Ciężar elem. [kg] 1220,6	1220,6
Suma	dźwigar D1		1	1220,6	1220,6
D2					
	HEB 240	14285	1	1188,5	1188,5
	BL 6x100x206		26	1,0	25,2
	BL 8x180x200		4	1,7	6,8
				Ciężar elem. [kg] 1220,5	1220,5
Suma	dźwigar D2		1	1220,5	1220,5
D3					
	HEB 240	14285	1	1188,5	1188,5
	BL 6x100x206		26	1,0	25,2
	BL 8x180x200		6	1,7	10,2
	BL 8x180x205		2	1,7	3,5
				Ciężar elem. [kg] 1227,4	1227,4
Suma	dźwigar D3		1	1227,4	1227,4
D4					
	HEB 240	14285	1	1188,5	1188,5
	BL 6x100x206		26	1,0	25,2
	BL 8x180x200		4	1,7	6,8
	BL 8x180x205		2	1,7	3,5
				Ciężar elem. [kg] 1224,0	1224,0
Suma	dźwigar D4		1	1224,0	1224,0
P1					
	IPE 200	5980	1	134,0	134,0
	BL 6x45x183		8	0,4	3,1
				Ciężar elem. [kg] 137,1	137,1
Suma	płatew P1		10	137,1	1370,5
P2					
	IPE 200	5980	1	134,0	134,0
	BL 6x45x183		8	0,4	3,1
	BL 6x142x168		2	1,1	2,2
	BL 6x152x169		2	1,2	2,4
				Ciężar elem. [kg] 141,7	141,7
Suma	płatew P2		2	141,7	283,4
P3					
	IPE 200	5980	1	134,0	134,0
	BL 6x45x183		8	0,4	3,1
	BL 6x142x168		2	1,1	2,2
	BL 6x169x178		2	1,4	2,8
				Ciężar elem. [kg] 142,1	142,1
Suma	płatew P3		2	142,1	284,3
P4					
	IPE 200	6290	1	140,9	140,9
	BL 6x45x183		8	0,4	3,1
				Ciężar elem. [kg] 144,0	144,0
Suma	płatew P4		5	144,0	720,0
P5					
	IPE 200	6290	1	140,9	140,9
	BL 6x45x183		8	0,4	3,1
	BL 6x142x168		2	1,1	2,2
	BL 6x152x169		2	1,2	2,4
				Ciężar elem. [kg] 148,7	148,7
Suma	płatew P5		1	148,7	148,7
P6					
	IPE 200	6290	1	140,9	140,9
	BL 6x45x183		8	0,4	3,1
	BL 6x142x168		2	1,1	2,2
	BL 6x169x178		2	1,4	2,8
				Ciężar elem. [kg] 149,1	149,1
Suma	płatew P6		1	149,1	149,1
P7					
	IPE 200	6240	1	139,8	139,8
	BL 6x45x183		6	0,4	2,3
				Ciężar elem. [kg] 142,1	142,1
Suma	płatew P7		3	142,1	426,3
P8					
	IPE 200	6240	1	139,8	139,8
	BL 6x45x183		6	0,4	2,3
	BL 8x205x275		1	3,5	3,5
				Ciężar elem. [kg] 145,6	145,6
Suma	płatew P8		1	145,6	145,6
P9					
	IPE 200	6240	1	139,8	139,8
	BL 6x45x183		6	0,4	2,3
	BL 8x205x275		1	3,5	3,5
				Ciężar elem. [kg] 145,6	145,6
Suma	płatew P9		1	145,6	145,6
P10					
	IPE 200	6240	1	139,8	139,8
	BL 6x45x183		6	0,4	2,3
	BL 6x142x168		2	1,1	2,2
	BL 6x150x171		1	1,2	1,2
	BL 6x152x169		1	1,2	1,2
				Ciężar elem. [kg] 146,8	146,8
Suma	płatew P10		1	146,8	146,8
P11					
	IPE 200	6240	1	139,8	139,8
	BL 6x45x183		6	0,4	2,3
	BL 6x142x168		2	1,1	2,2
	BL 6x169x178		1	1,4	1,4
	BL 6x171x176		1	1,4	1,4
				Ciężar elem. [kg] 147,2	147,2
Suma	płatew P11		1	147,2	147,2
SP1					
	ø 20	6780	1	16,7	16,7
	BL 8x80x230		2	1,2	2,3
	BL 8x428x524		1	14,1	14,1
	śruba rzymska M20		1	1,1	1,1
				Ciężar elem. [kg] 34,3	34,3
Suma	stężenie połaciowe SP1		4	34,3	137,0
SP2					
	ø 20	3070	1	7,6	7,6
	BL 8x80x230		2	1,2	2,3
	śruba rzymska M20		1	1,1	1,1
				Ciężar elem. [kg] 11,0	11,0
Suma	stężenie połaciowe SP2		8	11,0	88,0
SP3					
	ø 20	6930	1	17,1	17,1
	BL 8x80x230		2	1,2	2,3
	BL 8x470x556		1	16,4	16,4
	śruba rzymska M20		1	1,1	1,1
				Ciężar elem. [kg] 36,9	36,9
Suma	stężenie połaciowe SP3		1	36,9	36,9
SP4					
	ø 20	3120	1	7,7	7,7
	BL 8x80x230		2	1,2	2,3
	śruba rzymska M20		1	1,1	1,1
				Ciężar elem. [kg] 11,1	11,1
Suma	stężenie połaciowe SP4		2	11,1	22,3
SP5					
	ø 20	6700	1	16,5	16,5
	BL 8x80x230		2	1,2	2,3
	BL 8x429x516		1	13,9	13,9
	śruba rzymska M20		1	1,1	1,1
				Ciężar elem. [kg] 33,9	33,9
Suma	stężenie połaciowe SP5		1	33,9	33,9
SP6					
	ø 20	3050	1	7,5	7,5
	BL 8x80x230		2	1,2	2,3
	śruba rzymska M20		1	1,1	1,1
				Ciężar elem. [kg] 11,0	11,0
Suma	stężenie połaciowe SP6		2	11,0	21,9

WYKAZ STALI PROFILOWEJ (stal s235)

Nr. elem.	Profil/Wymiar [mm]	Dł. elem. [mm]	Ilość szt.	Ciężar elem. [kg]	Razem [kg]
T1					
	RK 60x60x4	2143	1	14,8	14,8
	BL 6x75x100		2	0,4	0,7
				Ciężar elem. [kg] 15,5	15,5
Suma	tężnik T1		18	15,5	278,9
T2					
	IPE 120	2243	1	23,3	23,3
				Ciężar elem. [kg] 23,3	23,3
Suma	tężnik T2		1	23,3	23,3
T3					
	RK 60x60x4	2294	1	15,8	15,8
	BL 6x75x100		2	0,4	0,7
				Ciężar elem. [kg] 16,5	16,5
Suma	tężnik T3		8	16,5	132,3
T4					
	IPE 120	2394	1	24,9	24,9
				Ciężar elem. [kg] 24,9	24,9
Suma	tężnik T4		8	24,9	199,2
T5					
	ø 12	2700	1	2,4	2,4
	BL 6x60x185		2	0,5	1,0
	śruba rzymska M12		1	0,7	0,7
				Ciężar elem. [kg] 4,2	4,2
Suma	tężnik T5		7	4,2	29,3
T6					
	ø 12	2740	1	2,4	2,4
	BL 6x60x185		2	0,5	1,0
	śruba rzymska M12		1	0,7	0,7
				Ciężar elem. [kg] 4,2	4,2
Suma	tężnik T6		7	4,2	29,5
T7					
	ø 12	2650	1	2,4	2,4
	BL 6x60x185		2	0,5	1,0
	śruba rzymska M12		1	0,7	0,7
				Ciężar elem. [kg] 4,1	4,1
Suma	tężnik T7		1	4,1	4,1
W1					
	IPE 120	2233	1	23,2	23,2
				Ciężar elem. [kg] 23,2	23,2
Suma	wymian W1		5	23,2	116,1
W2					
	IPE 120	1040	1	10,8	10,8
				Ciężar elem. [kg] 10,8	10,8
Suma	wymian W2		1	10,8	10,8
W3					
	IPE 120	1490	1	15,5	15,5
				Ciężar elem. [kg] 15,5	15,5
Suma	wymian W3		2	15,5	31,0
W4					
	IPE 120	1048	1	10,9	10,9
				Ciężar elem. [kg] 10,9	10,9
Suma	wymian W4		1	10,9	10,9
W5					
	IPE 120	2384	1	24,8	24,8
				Ciężar elem. [kg] 24,8	24,8
Suma	wymian W5		8	24,8	198,3
W6					
	IPE 120	490	1	5,1	5,1
				Ciężar elem. [kg] 5,1	5,1
Suma	wymian W6		8	5,1	40,8
K1	L 60x60x5	85	100	0,4	38,8
				ciężar [kg]	
	Suma elementy			10514,9	
	elemnty luz			525,7	
			RAZEM	11040,6	kg
			RAZEM	11,0	ton

LEGENDA

SC – ściana		OWS – otwór w ścianie	
h – grubość, wysokość		N – nadproże	
B – belka, podciąg		W – wierzch	
		S – spód	

MATERIAŁY

BETON: C20/25
STAL ZBROJENIOWA: A-IIIN (B500SP)
OTULINA :
– WIEŃCE: 3,0 cm

STAL PROFILOWA: S235
ELEKTRODY: EB.146

SPOINY PACHWINOWE GRUBOŚĆ:
0,7 GRUBOŚCI CIEŃSZEGO
Z ŁĄCZONYCH ELEMENTÓW

SPOINY CZOŁOWE GRUBOŚĆ:
PEŁEN PRZEKRÓJ ŁĄCZONYCH ELEMENTÓW

UWAGI

1. Przed przystąpieniem do prac sprawdzić zgodność stanu założonego w projekcie ze stanem istniejącym, o wszelkich rozbieżnościach bezzwłocznie powiadomić projektanta.
2. Przed przystąpieniem do prac wszystkie wymiary i rzędne sprawdzić w naturze.
3. Rozpatrywać razem z rysunkami architektury i pozostałych branż.
4. Wszelkie wątpliwości wyjaśnić z projektantem w trybie nadzoru autorskiego.
5. Wymiary na rysunku podano w [mm], rzędne podane w [m].
6. Wszystkie wymiary odczytać z natury.
7. Rysunek przedstawia rozmieszczenie elementów oraz sposób ich ułożenia.
8. Wszystkie roboty powinny spełniać wymagania wszystkich urzędów stanowiących normy i przepisy.
9. Wszelkie roboty prowadzić ze szczególną starannością.
10. Wszystkie elementy instalacji w/g proj. instalacyjnych
11. Długość zakotwienia prętów w betonie min 40ø.
12. Pomierzyć rzędne wysokościowe istniejących słupów stalowych oraz istniejących rygli stalowych, następnie dopasować do założonego spadku dachu.
13. Przed przystąpieniem do robót montażowych projektowanej konstrukcji dachu, wysokość istniejących słypów stalowych dopasować do projektowanego spadku dachu.
14. Schemat konstrukcji dachu w/g rys K–1
15. Długości elementów podane w wykazie stali sprawdzić w naturze.
16. Rzut połaci dachu, szczegóły attyk i okapu w/g rys K–3
17. Zabezpieczenie antykorozyjne elementów konstrukcji stalowej za pomocą farb w/g opisu technicznego.

PROJEKTSERWIS – mgr inż. Jacek Szlązkiewicz
01-684 W-wa ul. Klaudyny 32 m 261

NAZWA OPRACOWANIA: REMONT DACHU BUDYNKU GŁÓWNEGO KOTŁOWNI REJONOWEJ W SOKOŁOWIE PODLASKIM

ADRES: ul. Piłsudzkiego 8, 08-300 Sokołów Podlaski

INWESTOR: Przedsiębiorstwo Usług Inżynieryjno-Komunalnych Sokołów Podlaski ul. Kosowska 75

NAZWA RYSUNKU: Przekroje i szczegóły montażowe konstrucji dachu

PROJEKTANT: mgr inż. Jacek Szlązkiewicz	NR UPRAWNIEŃ: St-613/76
SPRAWDZAJĄCY: inż. Marek Koguciuk	NR UPRAWNIEŃ: WBP-K-8386/RA/102/80
SKALA: 1:25/1:10	DATA: 06.2025
NR RYSUNKU: PT-K2	