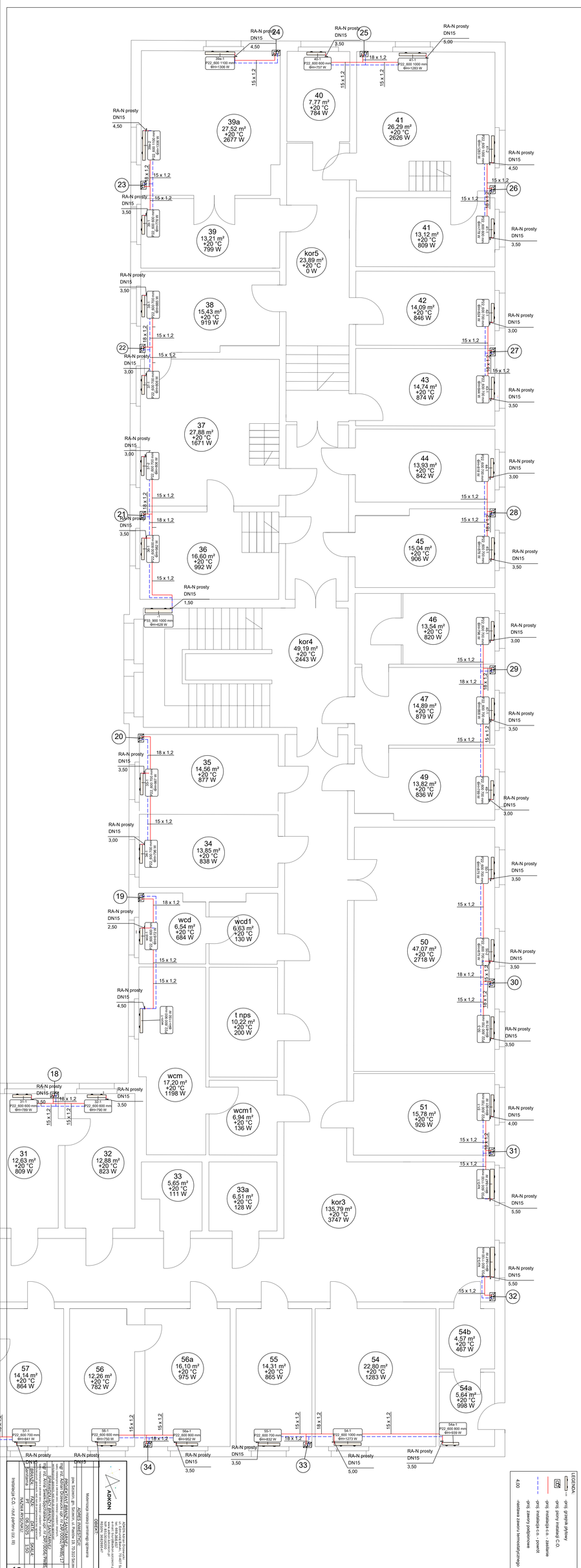

LEGENDA:

- rodzaj grzejnika/Array
- rodzaj pompy Pompa C.O.
- rodzaj instalacja c.o. - zasilanie
- rodzaj instalacja c.o. - powrót
- rodzaj zaworu/ochronnik
- rodzaj odpowietrznik/zawór zamykający

1:100

Instalacja C.O. - rzut parteru (cz. III)			
AKONA PROJEKNIK			
PROJ.	PAŃCZYK		
RYS.	SKOLA		
SPR.			
NR RYS.	S2.3		

PROJEKT BUDOWLANY WYKONAWCZY

GRANICA OPRACOWANIA PROJEKTU BUDOWLANEGO

2017-09	Wydanie II	Dodano rzut parteru (cz. III)	
2017-05	Wydanie I	Wydanie pierwotne	

PROJEKTANT:

mgr inż. Andrzej Pańczyk
upr. budowlane bez ograniczeń specjalności
w zakresie instalacji sanitarnych
nr ewidencyjny: 0/0/2/0/0/0