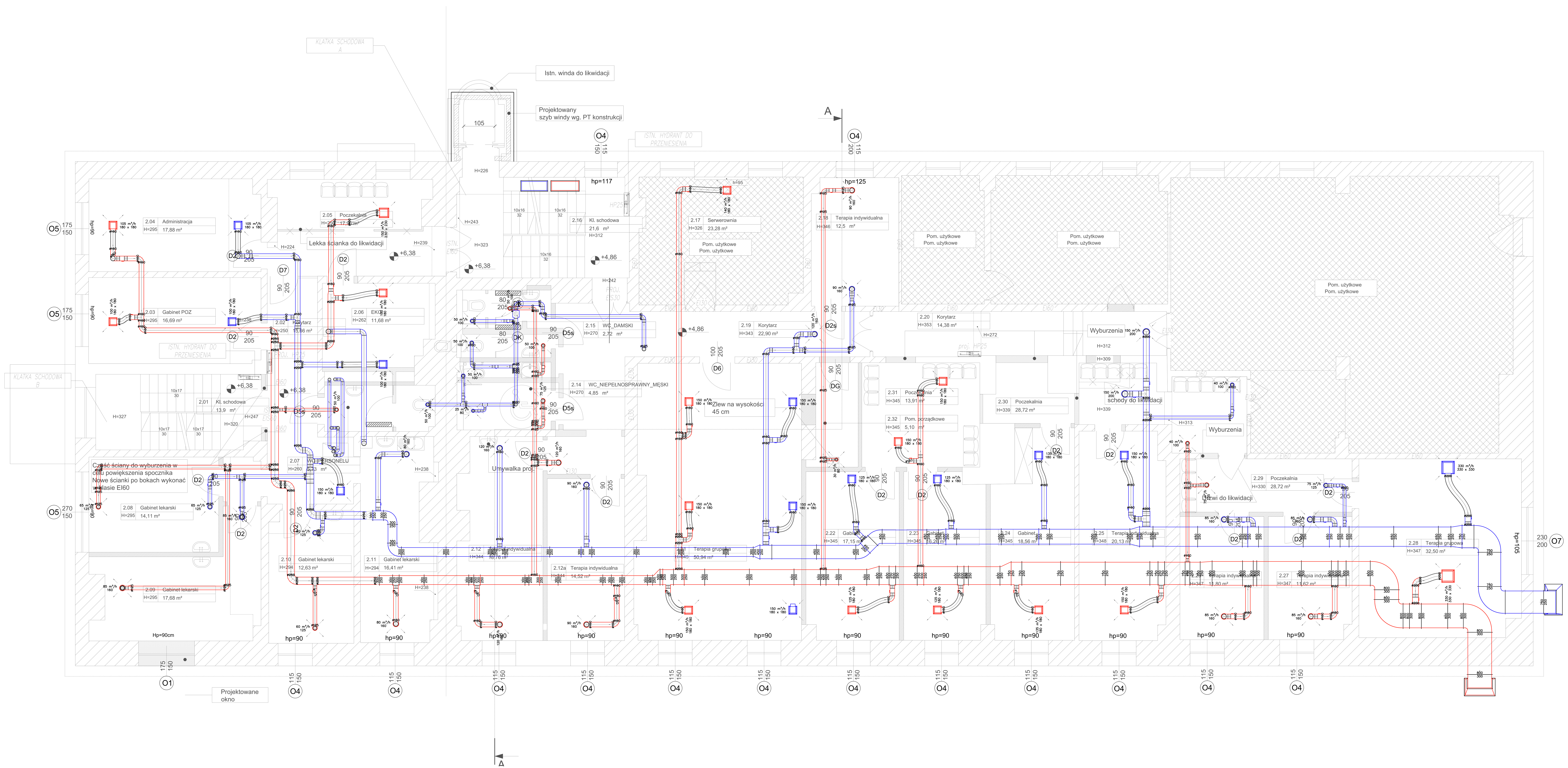

Oznaczenia:

- kanał nawiewny
- kanał wywiewny
- kanał czerpny
- kanał wyrzutowy
- przepustnica
- tłumik akustyczny
- wentylator
- nagrzewnica elektryczna
- filtr EU4

SK −0.53 m – rzędna spódu kanału wentylacyjnego bez izolacji

UWAGA:

1. Całość robót wykonać zgodnie z "Warunkami Technicznymi Wykonania i Odbioru Robót Budowlano-Montażowych cz. II Instalacje sanitarne i przemysłowe", "Warunkami technicznymi wykonania i odbioru instalacji wentylacyjnych", COBRTI Instal, zeszyt 5, "Zasadami regulacji i warunkami odbioru instalacji wentylacyjnych i klimatyzacyjnych".
2. Należy zapewnić dostęp w postaci rewizji do wszystkich elementów wymagających regulacji oraz okresowego przeglądu i kontroli.

Minimalne wymiary otworów rewizyjnych w przewodach o przekroju kołowym

Średnica przewodu	Minimalne wymiary otworu rewizyjnego w ściance przewodu	
mm	mm	
d	A	B
200 ≤ d ≤ 315	300	100
315 < d ≤ 500	400	200
> 500	500	400
1)	600	500

1) otwór rewizyjny jako właz, gdy czyszczenie związane jest z wejściem do wnętrza przewodu

Minimalne wymiary otworów rewizyjnych w przewodach o przekroju prostokątnym

Wymiar boku przewodu	Minimalne wymiary otworu rewizyjnego w ściance przewodu	
mm	mm	
1) s	A	B
≤ 200	300	100
200 < s ≤ 500	400	200
> 500	500	400
2)	600	500

1) wymiar boku przewodu, w którym wykonano otwór rewizyjny
2) otwór rewizyjny jako właz, gdy czyszczenie związane jest z wejściem do wnętrza przewodu

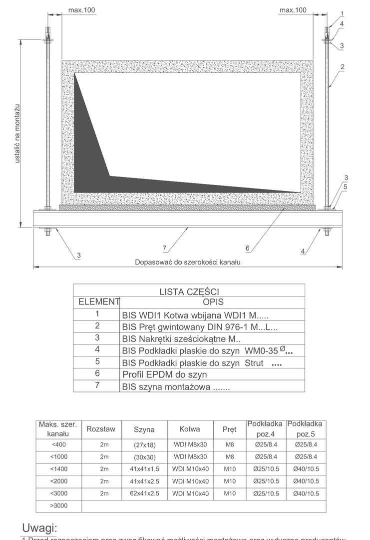

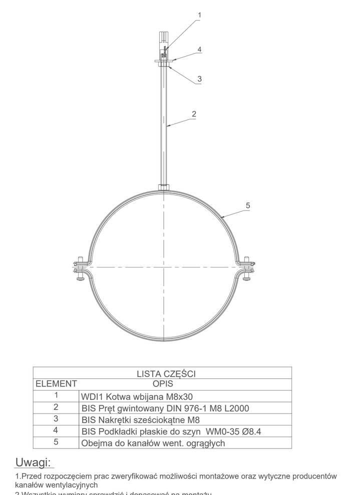

INWESTOR

Samodzielny Publiczny Zakład Opieki Zdrowotnej
Szpital Specjalistyczny MSWiA w Jeleniej Górze
ul. Cieplicka 69/71,58-560 Jelenia Góra

OBIEKT:

Remont i przebudowa istniejącego budynku pod usługi medyczne
58-500 Jelenia Góra, ul. Karłowicza 17A
dz. nr 53/4 AM-20 i 2/12 AM-5
obręb 0060 Jelenia Góra

FAZA

PROJEKT BUDOWLANY

PROJEKTANT

A ATELIER
AUTORSKA PRACOWNIA ARCHITEKTURY
arch. ARTUR TURANT 58-500 Jelenia Góra, al. Wojska Polskiego 77/6
tel./fax +48(75) 75 35 135, mobil +48 604 446 985, e-mail: pracownia@aatelier.pl

FAZA	PROJEKT BUDOWLANY	DATA	PODPIS
BRANŻA	SANITARNA		
PROJEKTANT	mgr inż. Szymon Wodzisławski nr upr. DOŚ/0169/PBS/19	15.01.2026	
BRANŻA	mgr inż. Teresa Lajnweber nr upr. 1141/83	15.01.2026	
PROJEKTANT			

TREŚĆ RYSUNKU

RZUT II PIĘTRA - WENTYLACJA MECHANICZNA

NR MODYFIKACJI / DATA MODYFIKACJI	DATA	SKALA
00/00	15.01.2026	1:50

NR RYSUNKU

WM.04